HiKOKI

C 5MEY

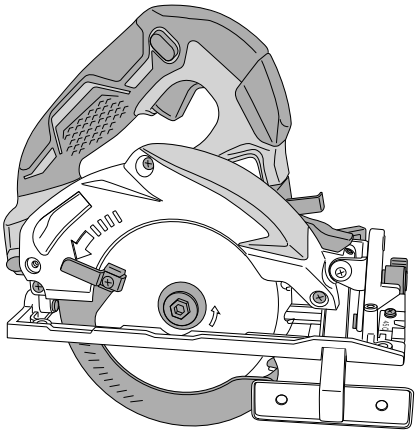

(en) Handling instructions
(de) Bedienungsanleitung
(fr) Mode d'emploi
(it) Istruzioni per l'uso
(nl) Gebruiksaanwijzing
(es) Instrucciones de manejo
(pt) Instruções de uso
(sv) Bruksanvisning
(da) Brugsanvisning
(no) Bruksanvisning
(fi) Käyttöohjeet
(el) Οδηγίες χειρισμού
(pl) Instrukcja obsługi
(hu) Kezelési utasítás
(cs) Návod k obsluze
(tr) Kullanım talimatları
(ro) Instrucțiuni de utilizare
(sl) Navodila za rokovanje
(sk) Pokyny na manipuláciu
(bg) Инструкция за експлоатация
(sr) Uputstvo za rukovanje
(hr) Upute za rukovanje

(Original instructions)

GENERAL POWER TOOL SAFETY WARNINGS

⚠ **WARNING**

Read all safety warnings, instructions, illustrations and specifications provided with this power tool.

Failure to follow all instructions listed below may result in electric shock, fire and/or serious injury.

Save all warnings and instructions for future reference.

The term "power tool" in the warnings refers to your mains-operated (corded) power tool or battery-operated (cordless) power tool.

1) **Work area safety**
   a) **Keep work area clean and well lit.**
   Cluttered or dark areas invite accidents.
   b) **Do not operate power tools in explosive atmospheres, such as in the presence of flammable liquids, gases or dust.**
   Power tools create sparks which may ignite the dust or fumes.
   c) **Keep children and bystanders away while operating a power tool.**
   Distractions can cause you to lose control.

2) **Electrical safety**
   a) **Power tool plugs must match the outlet. Never modify the plug in any way. Do not use any adapter plugs with earthed (grounded) power tools.**
   Unmodified plugs and matching outlets will reduce risk of electric shock.
   b) **Avoid body contact with earthed or grounded surfaces, such as pipes, radiators, ranges and refrigerators.**
   There is an increased risk of electric shock if your body is earthed or grounded.
   c) **Do not expose power tools to rain or wet conditions.**
   Water entering a power tool will increase the risk of electric shock.
   d) **Do not abuse the cord. Never use the cord for carrying, pulling or unplugging the power tool. Keep cord away from heat, oil, sharp edges or moving parts.**
   Damaged or entangled cords increase the risk of electric shock.
   e) **When operating a power tool outdoors, use an extension cord suitable for outdoor use.**
   Use of a cord suitable for outdoor use reduces the risk of electric shock.
   f) **If operating a power tool in a damp location is unavoidable, use a residual current device (RCD) protected supply.**
   Use of an RCD reduces the risk of electric shock.

3) **Personal safety**
   a) **Stay alert, watch what you are doing and use common sense when operating a power tool. Do not use a power tool while you are tired or under the influence of drugs, alcohol or medication.**
   A moment of inattention while operating power tools may result in serious personal injury.
   b) **Use personal protective equipment. Always wear eye protection.**
   Protective equipment such as a dust mask, non-skid safety shoes, hard hat or hearing protection used for appropriate conditions will reduce personal injuries.
   c) **Prevent unintentional starting. Ensure the switch is in the off-position before connecting to power source and/or battery pack, picking up or carrying the tool.**
   Carrying power tools with your finger on the switch or energising power tools that have the switch on invites accidents.
   d) **Remove any adjusting key or wrench before turning the power tool on.**
   A wrench or a key left attached to a rotating part of the power tool may result in personal injury.
   e) **Do not overreach. Keep proper footing and balance at all times.**
   This enables better control of the power tool in unexpected situations.
   f) **Dress properly. Do not wear loose clothing or jewellery. Keep your hair and clothing away from moving parts.**
   Loose clothes, jewellery or long hair can be caught in moving parts.
   g) **If devices are provided for the connection of dust extraction and collection facilities, ensure these are connected and properly used.**
   Use of dust collection can reduce dust-related hazards.
   h) **Do not let familiarity gained from frequent use of tools allow you to become complacent and ignore tool safety principles.**
   A careless action can cause severe injury within a fraction of a second.

4) **Power tool use and care**
   a) **Do not force the power tool. Use the correct power tool for your application.**
   The correct power tool will do the job better and safer at the rate for which it was designed.
   b) **Do not use the power tool if the switch does not turn it on and off.**
   Any power tool that cannot be controlled with the switch is dangerous and must be repaired.
   c) **Disconnect the plug from the power source and/or remove the battery pack, if detachable, from the power tool before making any adjustments, changing accessories, or storing power tools.**
   Such preventive safety measures reduce the risk of starting the power tool accidentally.
   d) **Store idle power tools out of the reach of children and do not allow persons unfamiliar with the power tool or these instructions to operate the power tool.**
   Power tools are dangerous in the hands of untrained users.
   e) **Maintain power tools and accessories. Check for misalignment or binding of moving parts, breakage of parts and any other condition that may affect the power tool's operation. If damaged, have the power tool repaired before use.**
   Many accidents are caused by poorly maintained power tools.
   f) **Keep cutting tools sharp and clean.**
   Properly maintained cutting tools with sharp cutting edges are less likely to bind and are easier to control.
   g) **Use the power tool, accessories and tool bits etc. in accordance with these instructions, taking into account the working conditions and the work to be performed.**
   Use of the power tool for operations different from those intended could result in a hazardous situation.
   h) **Keep handles and grasping surfaces dry, clean and free from oil and grease.**
   Slippery handles and grasping surfaces do not allow for safe handling and control of the tool in unexpected situations.

5) Service

a) Have your power tool serviced by a qualified repair person using only identical replacement parts.
This will ensure that the safety of the power tool is maintained.

PRECAUTION
Keep children and infirm persons away.
When not in use, tools should be stored out of reach of children and infirm persons.

SAFETY INSTRUCTIONS FOR ALL SAWS

Cutting procedures

a) ⚠ DANGER: Keep hands away from cutting area and the blade. Keep your second hand on auxiliary handle, or motor housing.
If both hands are holding the saw, they cannot be cut by the blade.

b) Do not reach underneath the workpiece.
The guard cannot protect you from the blade below the workpiece.

c) Adjust the cutting depth to the thickness of the workpiece.
Less than a full tooth of the blade teeth should be visible below the workpiece.

d) Never hold the workpiece in your hands or across your leg while cutting. Secure the workpiece to a stable platform.
It is important to support the work properly to minimize body exposure, blade binding, or loss of control.

e) Hold the power tool by insulated gripping surfaces, when performing an operation where the cutting tool may contact hidden wiring or its own cord.
Contact with a "live" wire will also make exposed metal parts of the power tool "live" and could give the operator an electric shock.

f) When ripping, always use a rip fence or straight edge guide.
This improves the accuracy of cut and reduces the chance of blade binding.

g) Always use blades with correct size and shape (diamond versus round) of arbour holes.
Blades that do not match the mounting hardware of the saw will run off-centre, causing loss of control.

h) Never use damaged or incorrect blade washers or bolt.
The blade washers and bolt were specially designed for your saw, for optimum performance and safety of operation.

Kickback causes and related warnings

- kickback is a sudden reaction to a pinched, jammed or misaligned saw blade, causing an uncontrolled saw to lift up and out of the workpiece toward the operator;
- when the blade is pinched or jammed tightly by the kerf closing down, the blade stalls and the motor reaction drives the unit rapidly back toward the operator;
- if the blade becomes twisted or misaligned in the cut, the teeth at the back edge of the blade can dig into the top surface of the wood causing the blade to climb out of the kerf and jump back toward the operator.

Kickback is the result of saw misuse and/or incorrect operating procedures or conditions and can be avoided by taking proper precautions as given below.

a) Maintain a firm grip with both hands on the saw and position your arms to resist kickback forces. Position your body to either side of the blade, but not in line with the blade.
Kickback could cause the saw to jump backwards, but kickback forces can be controlled by the operator, if proper precautions are taken.

b) When blade is binding, or when interrupting a cut for any reason, release the trigger and hold the saw motionless in the material until the blade comes to a complete stop.
Never attempt to remove the saw from the work or pull the saw backward while the blade is in motion or kickback may occur.
Investigate and take corrective actions to eliminate the cause of blade binding.

c) When restarting a saw in the workpiece, centre the saw blade in the kerf so that the saw teeth are not engaged into the material.
If a saw blade binds, it may walk up or kickback from the workpiece as the saw is restarted.

d) Support large panels to minimise the risk of blade pinching and kickback.
Large panels tend to sag under their own weight. Supports must be placed under the panel on both sides, near the line of cut and near the edge of the panel.

e) Do not use dull or damaged blades.
Unsharpened or improperly set blades produce narrow kerf causing excessive friction, blade binding and kickback.

f) Blade depth and bevel adjusting locking levers must be tight and secure before making the cut.
If blade adjustment shifts while cutting, it may cause binding and kickback.

g) Use extra caution when sawing into existing walls or other blind areas.
The protruding blade may cut objects that can cause kickback.

Lower guard function

a) Check the lower guard for proper closing before each use. Do not operate the saw if the lower guard does not move freely and close instantly. Never clamp or tie the lower guard into the open position.
If the saw is accidentally dropped, the lower guard may be bent. Raise the lower guard with the retracting handle and make sure it moves freely and does not touch the blade or any other part, in all angles and depths of cut.

b) Check the operation of the lower guard spring. If the guard and the spring are not operating properly, they must be serviced before use.
Lower guard may operate sluggishly due to damaged parts, gummy deposits, or a build-up of debris.

c) The lower guard may be retracted manually only for special cuts such as "plunge cuts" and "compound cuts". Raise the lower guard by the retracting handle and as soon as the blade enters the material, the lower guard must be released.
For all other sawing, the lower guard should operate automatically.

d) Always observe that the lower guard is covering the blade before placing the saw down on bench or floor.
An unprotected, coasting blade will cause the saw to walk backwards, cutting whatever is in its path. Be aware of the time it takes for the blade to stop after switch is released.

ADDITIONAL SAFETY WARNINGS

1. Use only blade diameter specified on the machine.
2. Do not use any abrasive wheel.
3. Do not use saw blades which are deformed or cracked.
4. Do not use saw blades made of high speed steel.
5. Do not use saw blades which do not comply with the characteristics specified in these instructions.

6. Do not stop the saw blades by lateral pressure on the disc.
7. Always keep the saw blades sharp.
8. Ensure that the lower guard moves smoothly and freely.
9. Never use the circular saw with its lower guard fixed in the open position.
10. Ensure that the retraction mechanism of the guard system operates correctly.
11. Wear earplugs to protect your ears during operation.
12. Never operate the circular saw with the saw blade turned upward or to the side.
13. Ensure that the material is free of foreign matters such as nails.
14. The saw blades shall be 125 mm.
15. Disconnect the plug from the receptacle before carrying out any adjustment, servicing or maintenance.
16. Be careful of brake kickback.
    This circular saw features an electric brake that functions when the switch is released. As there is some kickback when the brake functions, be sure to hold the main body securely.
17. Ensure that the power source to be utilized conforms to the power requirements specified on the product nameplate.
18. Ensure that the power switch is in the OFF position.
    If the plug is connected to a receptacle while the power switch is in the ON position, the power tool will start operating immediately, which could cause a serious accident.
19. When the work area is removed from the power source, use an extension cord of sufficient thickness and rated capacity. The extension cord should be kept as short as practicable.
20. Avoid cutting in the state where the base has floated up from the material.
    When blade is binding, or when interrupting a cut for any reason, release the trigger and hold the saw motionless in the material until the blade comes to a complete stop. Never attempt to remove the saw from the work or pull the saw backward while the blade is in motion or KICKBACK may occur. Investigate and take corrective actions to eliminate the cause of blade binding.
21. Support large panels to minimize the risk of blade pinching and KICKBACK. Large panels tend to sag under their own weight (**Fig. 3**). Supports must be placed under the panel on both sides, near the line of cut and near the edge of the panel as shown in **Fig. 2**.
    To minimize the risk of blade pinching and kickback. When cutting operation requires the resting of the saw on the work piece, the saw shall be rested on the larger portion and the smaller piece cut off.
22. Use extra caution when making a “Pocket Cut” into existing walls or other blind areas. The protruding blade may cut objects that can cause KICKBACK.
    NEVER place your hand or fingers behind the saw (**Fig. 4**). If kickback occurs, the saw could easily jump backwards over your hand, possibly causing severe injury.
23. **WARNING:** It is important to support the work piece properly and to hold the saw firmly to prevent loss of control which could cause personal injury. **Fig. 5** illustrates typical hand support of the saw.
24. Place the wider portion of the saw base on that part of the work piece which is solidly supported, not on the section that will fall off when the cut is made. As examples, **Fig. 6** illustrates the RIGHT way to cut off the end of board, and **Fig. 7** the WRONG way. If the work piece is short or small, clamp is down.
    DON’T TRY TO HOLD SHORT PLACES BY HAND!
25. Never attempt to saw with the circular saw held upside down in a vise. This is extremely dangerous and can lead to serious accidents (**Fig. 8**).
26. When using the guide, do not attempt an inclined cut which would allow the cut material to slip between the saw blade and guide. Doing so could result in injury. (**Fig. 9**)
27. Should lever remain loosened, it will create a very hazardous situation. Always thoroughly clamp it. (**Fig. 13**)
28. Prior to cutting operation, make sure the material you are going to cut. If the material to be cut is expected to generate harmful / toxic dusts, make sure the dust bag or appropriate dust extraction system is connected with dust outlet tightly.
    Wear the dust mask additionally, if available.
    - Before starting to saw, confirm that the saw blade has attained full-speed revolution.
    - Should the saw blade stop or make an abnormal noise while operating, promptly turn OFF the switch.
    - Always take care in preventing the power cord from coming near to the revolving saw blade.
    - Using the circular saw with the saw blade facing upwards or sideways is very hazardous. Such uncommon applications should be avoided.
    - When cutting materials, always wear protective glasses.
    - When finished with a job, pull out the plug from the receptacle.
29. After having attached the saw blade, reconfirm that the lock lever is firmly secured in the prescribed position.
30. Do not expose directly your eye to the light by looking into the light.
    If your eye is continuously exposed to the light, your eye will be hurt.
31. Check that there are no nicks or scratches in the cord.
32. Check the exterior and ensure that there is no damage.
33. Use a saw blade with a displayed rotational speed equal to or higher than the rotational speed of the tool.
34. Use a saw blade that suits each different cutting material.
35. Always hold the tool firmly with one hand on handle. (**Fig. 27**)

NAMES OF PARTS (Fig. 1 – Fig. 28)

①	Switch
②	Switch lock
③	Cutting depth lever
④	Cover
⑤	Link
⑥	Lower guard
⑦	Bolt
⑧	Washer (B)
⑨	Saw blade
⑩	Guide piece
⑪	Base
⑫	Incline lever
⑬	Lock lever
⑭	Guide fastener wing bolt
⑮	Link scale
⑯	LED light
⑰	Cord holder
⑱	Handle
⑲	Mode selector switch
⑳	Silent mode indicator lamp

㉑	Lighting switch
㉒	Gear cover arrow
㉓	Guide
㉔	Fluorine plate
㉕	Dust collection adapter
㉖	Box wrench
㉗	Washer (A)
㉘	Flathead screwdriver
㉙	Hook
㉚	Screw

SYMBOLS

WARNING

The following show symbols used for the machine. Be sure that you understand their meaning before use.

	C5MEY: Circular Saw
	To reduce the risk of injury, user must read instruction manual.
	Always wear eye protection.
	Always wear hearing protection.
	Only for EU countries Do not dispose of electric tools together with household waste material! In observance of European Directive 2012/19/EU on waste electrical and electronic equipment and its implementation in accordance with national law, electric tools that have reached the end of their life must be collected separately and returned to an environmentally compatible recycling facility.
V	Rated voltage
n_0	No-load speed
	Switching ON
	Switching OFF
	Disconnect mains plug from electrical outlet
	Mode selector switch
	Lighting switch
	Prohibited action
	Class II tool

STANDARD ACCESSORIES

In addition to the main unit (1 unit), the package contains the accessories listed on page 155.

Standard accessories are subject to change without notice.

APPLICATIONS

Cutting various types of wood.

SPECIFICATIONS

Model			C5MEY
Voltage			230 V ~
Power Input			1050 W
No-Load Speed			5000 min-1 (Power mode) 2500 min-1 (Silent mode)
Capacity	Cutting depth	90°	47 mm
		45°	30 mm
Weight*			2.2 kg

* According to EPTA-Procedure 01/2014

NOTE

Due to HiKOKI's continuing program of research and development, the specifications herein are subject to change without prior notice.

Electronic control

- Soft-start
- Overload protection
  This protection feature cuts off the power to the motor in the event of overloading of motor or a conspicuous reduction in rotational speed during operation.
  When the overload protection feature has been activated, the motor may stop.
  In this case, release the tool switch and eliminate causes of overloading.
  After that you can use it again.
- Overheat protection
  This protection feature cuts off the power to the motor and stops the power tool in the event of overheating of motor during operation.
  When the overheat protection feature has been activated, the motor may stop.
  In this case, release the tool switch and cool it down in a few minutes.
  After that you can use it again.
- Rotation speed changeover function (Power mode / Silent mode)
  (Power mode / Silent mode switch function)
  Each press of the Mode Selector Switch changes the operating mode. (**Fig. 16**)
  Silent mode reduces maximum motor RPM enabling efficient work with less noise.
  The Silent Mode Indicator Lamp lights in Silent mode.
  When the load increases during Silent mode, the tool will automatically switch to Power mode and revert back to Silent mode when the load decreases.
  In Power mode, no change is made to Silent mode even when the load decreases.

NOTE

- To enable mode changes, pull the switch once after connecting the main plug.
- Do not give a strong shock to the switch panel or break it. It may lead to a trouble.

MOUNTING AND OPERATION

Action	Figure	Page
Inclined cutting using the guide (+45° direction)	9	157
Fine tuning of parallelism	10	157
Fine tuning of perpendicularity	11	158
Fine tuning of guide piece position	12	158
Adjusting the cutting depth	13	158
Cutting line	14	158
Switch operation	15	158
About the mode select function (*1)	16	158
Using the LED light	17	159
Using the cord holder	18	159
Attaching the guide (sold separately)	19	159
Attaching the fluorine plate (sold separately)	20	159
Attaching the dust collection adapter (sold separately)	21	159
Attaching the hook (*2) (sold separately)	22	160
Cutting at right angles	23	160
Inclined cutting (+45° direction)	24	161
Dismounting the saw blade	25	161
Mounting the saw blade	26	162
Holding the tool	27	162
Selecting accessories	—	163

(*1) About the mode select function

Each time the mode selector switch is pushed, the operation mode changes.

When Silent mode is selected, the Silent mode indicator lamp lights up.

Silent mode reduces maximum motor RPM enabling efficient work with less noise.

If the load increases while the motor is operating in Silent mode, it automatically changes to Power mode. Additionally, if the load decreases again, it automatically returns to Silent mode.

In Power mode, no change is made to Silent mode even when the load decreases.

Mode	No-load speed
Power	5000 min^{-1}
Silent	2500 min^{-1}

NOTE

- You cannot change the mode unless the power plug is connected to a receptacle and the switch is pulled once.
- Even if the switch is turned on and off or the power plug is disconnected and connected, this unit will maintain the mode that you set.

(*2) Attaching the Hook

The hook can be used to hang up the unit temporarily during operations (**Fig. 22**).

CAUTION

The hook should never be used to hang the unit on your person.

When using the hook, check to make sure that the main unit will not slip and fall, or become unstable by the wind, etc.

Never hang the unit from your belt or trousers as this could cause accidents.

LED LIGHT WARNING SIGNALS (Fig. 28)

This product features functions that are designed to protect the tool itself. While the switch is pulled and 3 seconds after its release, if any of the safeguard functions are triggered during operation, the LED light will blink as described in **Table 1**. When any of the safeguard functions are triggered, immediately remove your finger from the switch and follow the instructions described under corrective action.

Table 1

Safeguard Function	LED Light Display	Corrective Action
Overload Protection	On 0.1 second/off 0.1 second	Remove the cause of the overloading.
Temperature Protection	On 0.5 second/off 0.5 second	Allow the tool to thoroughly cool.

MAINTENANCE AND INSPECTION

1. **Inspecting the saw blade**
   Since use of as dull saw blade will degrade efficiency and cause possible motor malfunction, sharpen or replace the saw blade as soon as abrasion is noted.
2. **Inspecting the mounting screws**
   Regularly inspect all mounting screws and ensure that they are properly tightened. Should any of the screws be loose, retighten them immediately. Failure to do so could result in serious hazard.
3. **Replacing supply cord**
   If the replacement of the supply cord is necessary, this has to be done by the manufacturer of this agent in order to avoid a safety hazard.
4. **Motor unit maintenance**
   The motor winding is an important part of this tool. Avoid damaging and be careful to avoid contact with cleaning oil or water.
   After 50 hours of use, clean the motor by blowing into the ventilation holes of the motor housing with dry air from an air gun or other tool (**Fig. 29**).
   Dust or particle accumulation in the motor can result in damage.
5. **Inspecting and maintaining the lower guard**
   Always make sure that the lower guard moves smoothly. In the event of any malfunction, immediately repair the lower guard.
   For cleaning and maintenance, use an air gun or other tool to blow clean the space between the lower guard and gear cover as well as the rotation part of the lower guard with dry air (**Fig. 29**).
   Doing so is effective for the emission of chips or other particles.
   Accumulation of chips or other particles around the lower guard may result in malfunction or damage.

WARNING

To prevent dust inhalation or eye irritation, wear protective safety goggles and a dust mask when using an air gun or other tool to clean the lower guard, ventilation holes or other parts of the product.

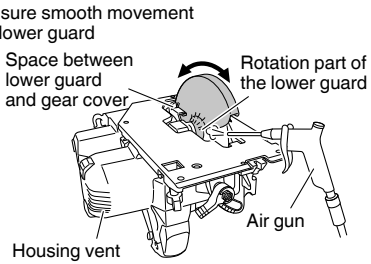

Fig. 29

6. **Cleaning the inside of the saw cover**
   Regularly check and clean to make sure that sawdust and other residue do not collect inside of the saw cover. Always remove the saw blade when checking and cleaning.

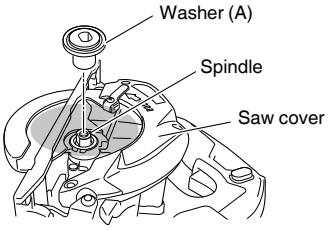

Fig. 30

7. **Cleaning on the outside**
   When the power tool is stained, wipe with a soft dry cloth or a cloth moistened with soapy water. Do not use chloric solvents, gasoline or paint thinner, for they melt plastics.
8. **Storage**
   Please avoid locations such as the following for the storage of products and accessories that are not being used, and store them in a safe and dry place.
   NOTE
   - Do not store them in locations where children can reach them or easily get hold of them.
   - Do not store them in locations where rain can fall such as under the eaves of a house, or where there is humidity.
   - Do not store them in locations where there are sudden changes in humidity or there is direct sunlight.
   - Do not store them in locations where there are volatile substances which have a risk of catching fire or exploding.

CAUTION

In the operation and maintenance of power tools, the safety regulations and standards prescribed in each country must be observed.

GUARANTEE

We guarantee HiKOKI Power Tools in accordance with statutory/country specific regulation. This guarantee does not cover defects or damage due to misuse, abuse, or normal wear and tear. In case of complaint, please send the Power Tool, undismantled, with the GUARANTEE CERTIFICATE found at the end of this Handling instruction, to a HiKOKI Authorized Service Center.

IMPORTANT

Correct connection of the plug
The wires of the main lead are coloured in accordance with the following code:

Blue: — Neutral
Brown: — Live

As the colours of the wires in the main lead of this tool may not correspond with the coloured markings identifying the terminals in your plug proceed as follows:
The wire coloured blue must be connected to the terminal marked with the letter N or coloured black. The wire coloured brown must be connected to the terminal marked with the letter L or coloured red. Neither core must be connected to the earth terminal.
NOTE:
This requirement is provided according to BRITISH STANDARD 2769: 1984.
Therefore, the letter code and colour code may not be applicable to other markets except The United Kingdom.

Information concerning airborne noise and vibration
The measured values were determined according to EN62841 and declared in accordance with ISO 4871.

Measured A-weighted sound power level: 100 dB (A)
Measured A-weighted sound pressure level: 89 dB (A)
Uncertainty K: 3 dB (A).

Wear hearing protection.

Vibration total values (triax vector sum) determined according to EN62841.

Cutting chipboard:
Vibration emission value $\mathbf{a_h}$ = 1.8 m/s^2
Uncertainty K = 1.5 m/s^2

The declared vibration total value has been measured in accordance with a standard test method and may be used for comparing one tool with another.
It may also be used in a preliminary assessment of exposure.
WARNING

- The vibration emission during actual use of the power tool can differ from the declared total value depending in the ways in which the tool is used.
- Identify safety measures to protect the operator that are based on an estimation of exposure in the actual conditions of use (taking account of all parts of the operating cycle such as the times when the tool is switched off and when it is running idle in addition to the trigger time).

NOTE
Due to HiKOKI's continuing program of research and development, the specifications herein are subject to change without prior notice.

(Übersetzung der Original-Gebrauchsanweisung)

ALLGEMEINE SICHERHEITSHINWEISE FÜR ELEKTROGERÄTE

⚠ WARNUNG

Bitte beachten Sie sämtliche mit diesem Elektrogerät gelieferten Sicherheitshinweise, Anweisungen, Illustrationen und technischen Angaben.

Wenn die nachfolgenden Anweisungen nicht befolgt werden, kann es zu Stromschlag, Brand und/oder ernsthaften Verletzungen kommen.

Bitte bewahren Sie alle Warnhinweise und Anweisungen zum späteren Nachschlagen auf.

Der Begriff „Elektrowerkzeug" bezieht sich in den Warnhinweisen auf Elektrowerkzeuge mit Netz- (schnurgebunden) oder Akkubetrieb (schnurlos).

1) Sicherheit im Arbeitsbereich

a) Sorgen Sie für einen sauberen und gut ausgeleuchteten Arbeitsbereich.
Zugestellte oder dunkle Bereiche ziehen Unfälle förmlich an.

b) Verwenden Sie Elektrowerkzeuge niemals an Orten, an denen Explosionsgefahr besteht, wie zum Beispiel in der Nähe von leicht entflammbaren Flüssigkeiten, Gasen oder Stäuben.
Bei der Arbeit mit Elektrowerkzeugen kann es zu Funkenbildung kommen, wodurch sich Stäube oder Dämpfe entzünden können.

c) Sorgen Sie bei der Arbeit mit Elektrowerkzeugen dafür, dass sich keine Zuschauer (insbesondere Kinder) in der Nähe befinden.
Wenn Sie abgelenkt werden, können Sie die Kontrolle über das Werkzeug verlieren.

2) Elektrische Sicherheit

a) Elektrowerkzeuge müssen mit passender Stromversorgung betrieben werden. Nehmen Sie niemals irgendwelche Änderungen am Anschlussstecker vor. Verwenden Sie bei Elektrowerkzeugen mit Schutzkontakt (geerdet) niemals Adapterstecker.
Stecker im Originalzustand und passende Steckdosen reduzieren das Stromschlagrisiko.

b) Vermeiden Sie Körperkontakt mit geerdeten Gegenständen wie Rohrleitungen, Heizungen, Herden oder Kühlschränken.
Bei Körperkontakt mit geerdeten Gegenständen besteht ein erhöhtes Stromschlagrisiko.

c) Setzen Sie Elektrowerkzeuge niemals Regen oder sonstiger Feuchtigkeit aus.
Wenn Flüssigkeiten in ein Elektrowerkzeug eindringen, erhöht sich das Stromschlagrisiko.

d) Verwenden Sie das Anschlusskabel nicht missbräuchlich. Tragen Sie das Elektrowerkzeug niemals am Stromkabel, ziehen Sie es nicht damit heran und ziehen Sie den Stecker nicht am Anschlusskabel aus der Steckdose.
Halten Sie das Anschlusskabel von Hitzequellen, Öl, scharfen Kanten und beweglichen Teilen fern.
Beschädigte oder verdrehte Anschlusskabel erhöhen das Stromschlagrisiko.

e) Verwenden Sie, wenn Sie ein Elektrowerkzeug im Freien benutzen, ein für den Außeneinsatz geeignetes Verlängerungskabel.
Ein für den Außeneinsatz geeignetes Kabel vermindert das Stromschlagrisiko.

f) Falls sich der Betrieb des Elektrowerkzeugs in feuchter Umgebung nicht vermeiden lässt, verwenden Sie eine Stromversorgung mit Fehlerstromschutzeinrichtung (Residual Current Device, RCD).
Durch den Einsatz einer Fehlerstromschutzeinrichtung wird das Risiko eines elektrischen Schlages reduziert.

3) Persönliche Sicherheit

a) Bleiben Sie wachsam, achten Sie auf das, was Sie tun, und setzen Sie Ihren Verstand ein, wenn Sie mit Elektrowerkzeugen arbeiten.
Benutzen Sie keine Elektrowerkzeuge, wenn Sie müde sind oder unter Einfluss von Drogen, Alkohol oder Medikamenten stehen.
Bei der Arbeit mit Elektrowerkzeugen können bereits kurze Phasen der Unaufmerksamkeit zu schweren Verletzungen führen.

b) Benutzen Sie eine persönliche Schutzausrüstung. Tragen Sie immer einen Augenschutz.
Schutzausrüstung wie Staubmaske, rutschfeste Sicherheitsschuhe, Schutzhelm und Gehörschutz senken bei angemessenem Einsatz das Verletzungsrisiko.

c) Vermeiden Sie unbeabsichtigtes Einschalten. Achten Sie darauf, dass sich der Schalter in der Aus- (Off-) Position befindet, ehe Sie das Gerät mit der Stromversorgung und/ oder Batteriestromversorgung verbinden, es aufheben oder herumtragen.
Das Herumtragen von Elektrowerkzeugen mit dem Finger am Schalter oder das Herstellen der Stromversorgung bei betätigtem Schalter zieht Unfälle regelrecht an.

d) Entfernen Sie sämtliche Einstellwerkzeuge (Einstellschlüssel), ehe Sie das Elektrowerkzeug einschalten.
Ein an einem beweglichen Teil des Elektrowerkzeugs angebrachter Schlüssel kann zu Verletzungen führen.

e) Überstrecken Sie sich nicht. Achten Sie jederzeit darauf, sicher zu stehen und das Gleichgewicht zu bewahren.
Dadurch haben Sie das Elektrowerkzeug in unerwarteten Situationen besser im Griff.

f) Tragen Sie geeignete Kleidung. Tragen Sie keine lose Kleidung oder Schmuck. Halten Sie Ihr Haar und Ihre Kleidung von beweglichen Teilen fern.
Lose Kleidung, Schmuck oder langes Haar kann von beweglichen Teilen erfasst werden.

g) Wenn Anschlüsse für Staubabsaug- und -sammelvorrichtungen vorhanden sind, sorgen Sie dafür, dass diese richtig angeschlossen und eingesetzt werden.
Durch Entfernen des Staubes können staubbezogene Gefahren vermindert werden.

h) Lassen Sie es nicht zu, dass die durch häufigen Gebrauch von Werkzeugen erworbene Vertrautheit Sie nachlässig macht und Sie die Sicherheitsrichtlinien für das Werkzeug ignorieren.
Eine unvorsichtige Handlung kann in Sekundenbruchteilen zu schweren Verletzungen führen.

4) Einsatz und Pflege von Elektrowerkzeugen

a) Überbeanspruchen Sie Elektrowerkzeuge nicht. Benutzen Sie das richtige Elektrowerkzeug für Ihren Einsatzzweck.

Das richtige Elektrowerkzeug erledigt seine Arbeit bei bestimmungsgemäßem Einsatz besser und sicherer.

b) Benutzen Sie das Elektrowerkzeug nicht, wenn es sich nicht am Schalter ein- und ausschalten lässt.
Jedes Elektrowerkzeug, das nicht mit dem Schalter betätigt werden kann, stellt eine Gefahr dar und muss repariert werden.

c) Ziehen Sie den Stecker der Stromversorgung ab und/oder entfernen Sie den Akkupack vom Elektrowerkzeug, falls abnehmbar, ehe Sie Einstellarbeiten vornehmen, Zubehörteile tauschen oder das Elektrowerkzeug verstauen.
Solche präventiven Sicherheitsmaßnahmen verhindern den unbeabsichtigten Anlauf des Elektrowerkzeugs und die damit verbundenen Gefahren.

d) Lagern Sie nicht benutzte Elektrowerkzeuge außerhalb der Reichweite von Kindern, lassen Sie nicht zu, dass Personen das Elektrowerkzeug bedienen, die nicht mit dem Werkzeug selbst und/oder diesen Anweisungen vertraut sind.
Elektrowerkzeuge in ungeschulten Händen sind gefährlich.

e) Wartung von Elektrowerkzeugen und Zubehör. Prüfen Sie sie auf Fehlausrichtungen, Leichtgängigkeit beweglicher Teile, Beschädigungen von Teilen und auf alle anderen Umstände, die sich auf den Betrieb des Elektrowerkzeugs auswirken können. Lassen Sie das Elektrowerkzeug bei Beschädigungen reparieren, ehe Sie es benutzen.
Viele Unfälle mit Elektrowerkzeugen sind auf schlechte Wartung zurückzuführen.

f) Halten Sie Schneidwerkzeuge scharf und sauber.
Richtig gewartete Schneidwerkzeuge mit scharfen Schneiden bleiben weniger häufig hängen und sind einfacher zu beherrschen.

g) Benutzen Sie Elektrowerkzeuge, Zubehör, Werkzeugspitzen und Ähnliches in Übereinstimmung mit diesen Anweisungen – beachten Sie dabei die jeweiligen Arbeitsbedingungen und die Art der auszuführenden Arbeiten.
Der Gebrauch des Elektrowerkzeugs für andere als die vorgesehenen Anwendungen kann zu gefährlichen Situationen führen.

h) Halten Sie Handgriffe und Greifflächen trocken, sauber und frei von Öl und Fett.
Rutschige Handgriffe und Greifflächen lassen keine sichere Handhabung und Kontrolle des Werkzeugs in unerwarteten Situationen zu.

5) Service

a) Lassen Sie Elektrowerkzeuge durch qualifizierte Fachkräfte und nur unter Einsatz passender Originalersatzteile warten.
Dies sorgt dafür, dass die Sicherheit des Elektrowerkzeugs nicht beeinträchtigt wird.

VORSICHT
Von Kindern und gebrechlichen Personen fernhalten.
Werkzeuge sollten bei Nichtgebrauch außerhalb der Reichweite von Kindern und gebrechlichen Personen aufbewahrt werden.

SICHERHEITSHINWEISE FÜR ALLE SÄGEN

Schneidvorgänge

a) ⚠ GEFAHR: Halten Sie Ihre Hände vom Arbeitsbereich und dem Blatt fern. Ihre zweite Hand befindet sich am Nebengriff oder am Motorgehäuse.
Wenn Sie die Säge mit beiden Händen halten, können Sie sich nicht in die Finger schneiden.

b) Greifen Sie nicht unter das Werkstück.
Die Schutzabdeckung kann Sie nicht vor dem Teil des Sägeblattes schützen, der sich unter dem Werkstück befindet.

c) Passen Sie die Schnitttiefe der Stärke des Werkstücks an.
Unterhalb des Werkstückes sollte weniger als ein ganzer Sägezahn sichtbar sein.

d) Halten Sie das Werkstück während des Sägens niemals mit den Händen oder über die Beine gelegt. Befestigen Sie das Werkstück auf einer stabilen Unterlage.
Es ist wichtig, das Werkstück richtig zu stützen, damit es nicht zu Körperkontakt, Festfressen des Sägeblattes oder Kontrollverlust kommt.

e) Halten Sie das Elektrowerkzeug an den isolierten Griffflächen, wenn Sie Arbeiten ausführen, bei denen das Schneidwerkzeug verborgene Leitungen oder sein eigenes Netzkabel berühren kann.
Der Kontakt mit stromführenden Leitungen setzt auch freiliegende Metallteile des Elektrowerkzeugs unter Strom und könnte für den Bediener zu einem Stromschlag führen.

f) Benutzen Sie beim Trennen (Längsschnitt) grundsätzlich einen Parallel- oder Linealanschlag.
Dies verbessert die Schnittpräzision und erschwert ein Festfressen des Sägeblattes.

g) Benutzen Sie grundsätzlich Sägeblätter der richtigen Bohrungsgröße und -form (Rund- oder Diamantform).
Sägeblätter, die nicht exakt zur Sägeblattaufnahme der Säge passen, laufen nicht zentriert und können außer Kontrolle geraten.

h) Benutzen Sie niemals beschädigte oder unpassende Sägeblatt-Unterlegscheiben oder -Schrauben.
Die Sägeblatt-Unterlegscheiben und -Schrauben wurden speziell für Ihre Säge entwickelt – für beste Leistung und höchste Betriebssicherheit.

Ursachen für Rückschlag und diesbezügliche Warnungen

- der Rückschlag ist eine plötzliche Reaktion auf ein verklemmtes, blockiertes oder falsch ausgerichtetes Sägeblatt und führt zum unkontrollierten Springen der Säge aus dem Werkstück zum Bediener hin;
- wenn sich das Blatt in der enger werdenden Schnittfuge verklemmt oder blockiert, wird die Drehbewegung des Blattes verhindert und das Gerät durch die Motorkraft urplötzlich Richtung Bediener geschleudert;
- wenn sich das Blatt innerhalb der Schnittfuge verbiegt oder falsch ausrichtet, können sich die Zähne am rückwärtigen Teil des Sägeblattes in die Holzoberfläche graben und das Blatt zum Bediener hin aus der Schnittfuge springen lassen.

Ein Rückschlag ist das Ergebnis missbräuchlicher Nutzung der Säge und/oder falscher Bedienschritte oder ungeeigneter Arbeitsbedingungen – und kann durch geeignete Schutzmaßnahmen (wie nachstehend) verhindert werden.

a) Halten Sie die Säge mit beiden Händen fest gepackt und halten Sie Ihre Arme so, dass sie einem möglichen Rückschlag entgegenwirken. Stellen Sie sich so hin, dass sich Ihr Körper seitlich hinter dem Sägeblatt befindet, nicht jedoch direkt dahinter.
Durch den Rückschlag kann die Säge nach hinten springen; die Rückschlagkräfte lassen sich vom Bediener aber in den Griff bekommen, wenn die richtigen Vorsichtsmaßnahmen getroffen werden.

b) Wenn sich das Blatt festfressen sollte oder Sie die Schneidarbeit aus sonstigen Gründen unterbrechen sollten, schalten Sie die Säge ab und bewegen sie nicht mehr, bis das Blatt vollständig stillsteht. Versuchen Sie niemals, das Sägeblatt aus dem Werkstück zu lösen oder die Säge nach hinten zu ziehen, während sich das Sägeblatt dreht – dies kann zum Rückschlag führen.
Überprüfen Sie die Ursache des Festfressens und treffen Sie entsprechende Gegenmaßnahmen.

c) Wenn Sie die Säge erneut starten, während sich das Blatt bereits im Werkstück befindet, zentrieren Sie das Blatt in der Schnittfuge, so dass die Sägezähne nicht im Material stecken.
Wenn das Sägeblatt festgefressen ist, kann es sich beim Anlauf der Säge nach oben arbeiten oder aus dem Werkstück springen.

d) Unterlegen Sie große Platten, um ein Verklemmen des Blattes und Rückschlag zu vermeiden.
Große Werkstücke neigen dazu, unter ihrem Eigengewicht nachzugeben. An beiden Seiten des Werkstückes müssen Auflagen angebracht werden – nahe der Schnittlinie und an den Kanten des Werkstückes.

e) Benutzen Sie keine stumpfen oder beschädigten Sägeblätter.
Stumpfe oder unsachgemäß eingesetzte Sägeblätter erzeugen eine enge Schnittfuge und übermäßige Reibung, führen zum Festfressen des Blattes und zum Rückschlag.

f) Die Arretierungshebel für Schnitttiefe und Gehrung müssen straff und sicher angezogen sein, ehe Sie den Schnitt ausführen.
Falls sich die Sägeblatteinstellung während des Schnitts verschiebt, kann sich das Blatt festfressen und Rückschlag eintreten.

g) Gehen Sie beim Schneiden in Wände oder andere Blindbereiche mit besonderer Vorsicht vor.
Das vordringende Sägeblatt kann in Objekte eindringen, die einen Rückschlag verursachen.

Funktionsweise der unteren Schutzabdeckung

a) Prüfen Sie vor jedem Gebrauch, ob die untere Schutzabdeckung richtig schließt. Benutzen Sie die Säge nicht, wenn sich die untere Schutzabdeckung nicht frei bewegen lässt und sich nicht verzögerungsfrei schließt. Klemmen oder binden Sie die untere Schutzabdeckung niemals in geöffneter Position fest.
Falls die Säge aus Versehen fallen gelassen wird, kann sich die untere Schutzabdeckung verbiegen.
Ziehen Sie die untere Schutzabdeckung mit dem vorgesehenen Handgriff zurück und überzeugen Sie sich, dass sie sich frei bewegen lässt und in sämtlichen Schnittwinkeln und -tiefen nicht das Sägeblatt berührt.

b) Überprüfen Sie die einwandfreie Funktion der unteren Schutzabdeckungsfeder. Falls Schutzabdeckung und Feder nicht einwandfrei arbeiten sollten, müssen diese vor Arbeitsbeginn instandgesetzt werden.
Die untere Schutzabdeckung kann schwergängig werden, wenn Teile beschädigt sind, sich Gummiablagerungen oder sonstige Rückstände angesammelt haben.

c) Die untere Abdeckung lässt sich von Hand zurückziehen. Dies darf nur für spezielle Schnitte wie Einstechschnitte und Schifterschnitte geschehen. Heben Sie die untere Schutzabdeckung am zurückgehenden Handgriff an. Sobald das Sägeblatt in das Werkstück eindringt, muss die Schutzabdeckung wieder losgelassen werden.
Bei allen anderen Sägearbeiten sollte die untere Schutzabdeckung automatisch betätigt werden.

d) Achten Sie immer darauf, dass die untere Schutzabdeckung das Sägeblatt umgibt, ehe Sie die Säge auf der Werkbank oder dem Boden absetzen.
Ein ungeschütztes, laufendes Sägeblatt löst eine Rückwärtsbewegung der Säge aus und zerschneidet alles, was sich im Weg befindet. Beachten Sie die Zeit vom Abschalten bis zum Stillstand des Sägeblattes.

ZUSÄTZLICHE SICHERHEITSWARNUNGEN

1. Verwenden Sie ausschließlich Sägeblätter mit dem auf dem Gerät angegebenen Durchmesser.
2. Verwenden Sie keine Schleifscheiben.
3. Verwenden Sie keine verbogenen oder gerissenen Sägeblätter.
4. Verwenden Sie keine Sägeblätter aus Schnellarbeitsstahl.
5. Verwenden Sie keine Sägeblätter, die nicht den in dieser Anweisung aufgeführten Kriterien entsprechen.
6. Stoppen Sie die Sägeblätter nicht durch seitlichen Druck auf die Scheibe.
7. Halten Sie die Sägeblätter immer scharf.
8. Stellen Sie sicher, dass sich die untere Schutzabdeckung reibungslos und frei bewegen lässt.
9. Benutzen Sie die Kreissäge niemals mit in offener Position fixierter unterer Schutzabdeckung.
10. Stellen Sie stets sicher, dass der Rückzugmechanismus des Schutzsystems ordnungsgemäß funktioniert.
11. Ohrenstöpsel zum Schutz der Ohren während des Betriebes tragen.
12. Betätigen Sie die Kreissäge nie mit schrägstehendem oder seitlich stehendem Sägeblatt.
13. Achten Sie Immer darauf, dass das Werkstück keine Fremdkörper wie Nägel enthält.
14. Die Sägeblätter sollten 125 mm haben.
15. Ziehen Sie den Stecker des Netzkabels aus der Steckdose, bevor Sie Einstellungen, Pflege- oder Wartungsarbeiten durchführen.
16. Achten Sie auf Rückschlag von der Bremse.
    Diese Kreissäge hat eine elektrische Bremse, die bei Freigabe des Schalters tätig wird. Halten Sie die Kreissäge sicher fest, da es bei Tätigwerden der Bremse zu einem gewissen Rückschlag kommt.
17. Prüfen Sie, dass die zu verwendende Netzspannung der Angabe auf dem Typenschild entspricht.
18. Prüfen Sie, dass der Netzschalter auf “AUS” steht.
    Wenn der Stecker an das Netz angeschlossen wird, während der Schalter auf “EIN” steht, beginnt das Werkzeug sofort zu laufen, was gefährlich ist.
19. Verwenden Sie, wenn der Arbeitsbereich nicht in der Nähe des Netzanschlusses liegt, ein Verlängerungskabel ausreichenden Querschnitts und ausreichender Nennleistung. Das Verlängerungskabel sollte so kurz wie möglich gehalten werden.
20. Sägen Sie nicht, während die Basis nicht auf dem Material aufliegt. Wenn das Sägeblatt klemmt, oder wenn Sie das Sägen aus irgendeinem Grund unterbrechen müssen, so lassen Sie den Abzugschalter los und bewegen Sie die Säge nicht, bis das Sägeblatt vollständig angehalten hat. Versuchen Sie niemals, die Säge aus dem Werkstück zu ziehen oder die Säge nach hinten zu ziehen, während sich das Sägeblatt dreht, da es sonst zu Rückschlag kommen kann. Untersuchen Sie die Ursache für das Klemmen des Sägeblatts und ergreifen Sie Maßnahmen, um dies zu vermeiden.

21. Unterstützen Sie große Platten, um das Risiko von Einklemmen des Sägeblatts und Rückschlag auf ein Minimum zu verringern. Große Platten neigen dazu, sich unter ihrem eigenen Gewicht durchzubiegen (**Abb. 3**). Die Stützen müssen wie in **Abb. 2** gezeigt auf beiden Seiten in der Nähe der Schnittlinie und an den Kanten unter die Platte gestellt werden.
    Wenn die Säge beim Sägebetrieb auf dem Werkstück aufgesetzt wird, so ist die Säge auf dem größeren Teil aufzusetzen und der kleinere Teil abzusägen, um das Risiko von Einklemmen des Sägeblatts und Rückschlag auf ein Minimum zu verringern.
22. Lassen Sie besondere Vorsicht walten, wenn Sie einen Taschenschnitt in vorhandene Wände oder andere Blindbereiche machen. Das hervorstehende Sägeblatt kann Objekte sägen, die Rückschlag verursachen.
    Halten Sie niemals Ihre Hand oder Ihre Finger hinter die Säge (**Abb. 4**). Im Fall von Rückschlag kann sonst die Säge auf Ihre Hand springen und möglicherweise schwere Verletzungen verursachen.
23. **WARNUNG:** Es ist wichtig, das Werkstück angemessen zu unterstützen und die Säge fest zu halten, um nicht die Kontrolle über die Säge zu verlieren, da es sonst zu Körperverletzungen kommen kann. **Abb. 5** zeigt eine typische Handunterstützung der Säge.
24. Setzen Sie den breiteren Teil des Sägebasis auf den Teil des Werkstücks, der fest unterstützt ist, und nicht auf den Abschnitt, der nach dem Absägen herunterfällt. Als Beispiel zeigt **Abb. 6** die richtige und **Abb. 7** die falsche Methode.
    VERSUCHEN SIE NICHT, DAS KURZE STÜCK MIT DER HAND ZU HALTEN!
25. Versuchen Sie niemals zu sägen, während die Kreissäge umgekehrt in einem Schraubstock eingespannt ist. Dies ist sehr gefährlich und kann schwere Unfälle verursachen (**Abb. 8**).
26. Wenn Sie die Führung verwenden, versuchen Sie keinen schrägen Schnitt, da dadurch das geschnittene Material zwischen das Sägeblatt und die Führung rutschen würde. Dies könnte zu einer Verletzung führen. (**Abb. 9**)
27. Sollte der Hebel gelöst bleiben, entsteht eine sehr gefährliche Situation. Klemmen Sie ihn immer fest ein. (**Abb. 13**)
28. Machen Sie sich vor jeder Schneidtätigkeit mit dem zu schneidenden Material vertraut. Falls das zu schneidende Material voraussichtlich schädliche oder giftige Stäube freisetzt, achten Sie in jedem Fall darauf, den Staubbeutel oder ein geeignetes Staubabsaugsystem ordnungsgemäß an den Staubauslass anzuschließen. Tragen Sie am besten eine Staubschutzmaske, wenn vorhanden.
    - Warten Sie, bevor Sie mit dem Sägen beginnen, bis das Sägeblatt seine volle Umdrehungsgeschwindigkeit erreicht hat.
    - Sollte das Sägeblatt während der Arbeit anhalten oder ungewöhnliche Geräusche von sich geben, schalten Sie das Gerät sofort AUS (OFF).
    - Achten Sie immer darauf, dass das Netzkabel nicht in die Nähe des rotierenden Sägeblattes gerät.
    - Der Einsatz der Kreissäge mit nach oben oder zur Seite weisendem Sägeblatt ist sehr gefährlich. Vermeiden Sie derartige ungewöhnliche Arbeiten.
    - Tragen Sie beim Schneiden von Werkstücken grundsätzlich eine Schutzbrille.
    - Wenn Sie mit der Arbeit fertig sind, ziehen Sie immer den Netzstecker.
29. Vergewissern Sie sich nach dem Anbringen des neuen Sägeblattes, dass der Sperrhebel in die vorgeschriebene Position gestellt ist.
30. Niemals direkt in die LED blicken!
    Wird das Auge kontinuierlich den LED-Strahlen ausgesetzt, kann es zu Augenverletzungen kommen.
31. Überprüfen Sie das Kabel auf Einkerbungen und Kratzer.
32. Überprüfen Sie das Äußere und stellen Sie sicher, dass keine Schäden vorliegen.
33. Verwenden Sie ein Sägeblatt mit einer angezeigten Drehgeschwindigkeit, die gleich oder höher als die Drehgeschwindigkeit des Werkzeugs ist.
34. Verwenden Sie ein Sägeblatt, das für das jeweilige unterschiedliche Schneidmaterial geeignet ist.
35. Halten Sie das Werkzeug immer fest mit einer Hand am Griff. (**Abb. 27**)

BEZEICHNUNG DER TEILE (Abb. 1 – Abb. 28)

①	Schalter
②	Schaltersperre
③	Schnitttiefe Hebel
④	Abdeckung
⑤	Gelenk
⑥	Unterer Schutz
⑦	Schraube
⑧	Unterlegscheibe (B)
⑨	Sägeblatt
⑩	Führungsstück
⑪	Basis
⑫	Schräge Hebel
⑬	Sperrhebel
⑭	Führungsbefestigung Flügelschraube
⑮	Verbindungsskala
⑯	LED-Leuchte
⑰	Kabelhalter
⑱	Griff
⑲	Moduswahlschalter
⑳	Stummmodus Anzeigelampe
㉑	Beleuchtungsschalter
㉒	Pfeil der Getriebeabdeckung
㉓	Führung
㉔	Fluorplatte
㉕	Staubsammler-Adapter
㉖	Ringschlüssel
㉗	Unterlegscheibe (A)
㉘	Schlitzschraubenzieher
㉙	Haken
㉚	Schraube

SYMBOLE

WARNUNG

Die folgenden Symbole werden für diese Maschine verwendet. Achten Sie darauf, diese vor der Verwendung zu verstehen.

	C5MEY: Kreissäge
	Der Anwender muss die Bedienungsanleitung lesen, um das Risiko einer Verletzung zu verringern.
	Tragen Sie immer einen Augenschutz.
	Tragen Sie immer einen Gehörschutz.
	Nur für EU-Länder Werfen Sie Elektrowerkzeuge nicht in den Hausmüll! Gemäß der Europäischen Richtlinie 2012/19/EU über Elektro- und Elektronik- Altgeräte und Umsetzung in nationales Recht müssen verbrauchte Elektrowerkzeuge getrennt gesammelt und einer umweltgerechten Wiederververtung zugeführt werden.
V	Nennspannung
n_0	Leerlaufdrehzahl
	Einschalten ON
	Ausschalten OFF
	Ziehen Sie den Hauptstecker aus der elektrischen Steckdose ab.
	Betriebsmodusauswahlschalter
	Beleuchtungsschalter
	Unzulässige Handlung
	Werkzeug der Klasse II

STANDARDZUBEHÖR

Zusätzlich zum Hauptgerät (1 Gerät) enthält die Packung die auf Seite 155 aufgelisteten Zubehöre.

Das Standardzubehör kann ohne vorherige Bekanntmachung jederzeit geändert werden.

VERWENDUNG

Schneiden verschiedener Holzarten.

TECHNISCHE DATEN

Modell			C5MEY
Spannung			230 V ~
Leistungsaufnahme			1050 W
Leerlaufgeschwindigkeit			5000 min-1 (Leistungsmodus) 2500 min-1 (Stummmodus)
Akkuladestand	Schnitttiefe	90°	47 mm
		45°	30 mm
Gewicht*			2,2 kg

* Gemäß EPTA-Verfahren 01/2014

HINWEIS

Aufgrund des ständigen Forschungs- und Entwicklungsprogramms von HiKOKI sind Änderungen der hier gemachten technischen Angaben vorbehalten.

Elektronische Steuerung

- Soft-Start
- Überlastungsschutz
  Diese Schutzfunktion unterbricht die Stromversorgung des Motors im Falle einer Überlastung des Motors oder einer auffälligen Verringerung der Drehgeschwindigkeit während des Betriebs.
  Wenn die Überlastungsschutzfunktion aktiviert ist, könnte der Motor anhalten.
  Lassen Sie in diesem Fall den Werkzeug-Schalter los und beseitigen Sie die Ursache der Überlastung.
  Anschließend können Sie ihn wieder verwenden.
- Überhitzungsschutz
  Diese Schutzfunktion unterbricht die Stromversorgung des Motors und hält das Elektrowerkzeug im Falle einer Überhitzung des Motors während des Betriebs an.
  Wenn die Überhitzungsschutzfunktion aktiviert ist, könnte der Motor anhalten.
  Lassen Sie in diesem Fall den Schalter des Werkzeugs los und lassen Sie ihn einige Minuten abkühlen.
  Anschließend können Sie ihn wieder verwenden.
- Drehgeschwindigkeitswechsel-Funktion (Leistungsmodus / Stummmodus)
  (Leistungsmodus / Stummmodus Schaltfunktion)
  Jedes Drücken des Modus-Auswahlschalters ändert den Betriebsmodus. (**Abb. 16**)
  Stummmodus reduziert die maximale Motordrehzahl, wodurch effiziente Arbeit mit weniger Lärm ermöglicht wird.
  Die Anzeigelampe für den Stummmodus leuchtet im Stummmodus.
  Wenn die Last im Stummmodus zunimmt, schaltet das Werkzeug automatisch in den Leistungsmodus und kehrt in den Stummmodus zurück, sobald die Last abnimmt.
  Im Leistungsmodus erfolgt kein Wechsel auf den Stummmodus, selbst wenn die Last abnimmt.

HINWEIS

- Um Modusänderungen zu ermöglichen, ziehen Sie den Schalter einmal, nachdem Sie den Hauptstecker eingesteckt haben.
- Setzen Sie die Schalttafel nicht starken Erschütterungen aus oder beschädigen sie. Dies kann zu einer Fehlfunktion führen.

MONTAGE UND BETRIEB

Aktion	Abbildung	Seite
Schräges Schneiden mit der Führung (+45°-Richtung)	9	157
Feinabstimmung der Parallelität	10	157
Feinabstimmung der Rechtwinkligkeit	11	158
Feinabstimmung der Führungsstückposition	12	158
Einstellen der Schnitttiefe	13	158
Schnittlinie	14	158
Betätigen des Schalters	15	158
Über die Moduswahlfunktion (*1)	16	158
Verwendung des LED-Lichts	17	159
Verwendung des Kabelhalters	18	159
Anbringen der Führung (separat erhältlich)	19	159
Anbringen der Fluorplatte (separat erhältlich)	20	159
Anbringen des Staubsammler-Adapters (separat erhältlich)	21	159
Anbringen des Hakens (*2) (separat erhältlich)	22	160
Schneiden im rechten Winkel	23	160
Schräges Schneiden (+45°-Richtung)	24	161
Ausbauen des Sägeblatts	25	161
Einbauen des Sägeblatts	26	162
Das Werkzeug festhalten	27	162
Auswahl des Zubehörs	—	163

(*1) Über die Moduswahlfunktion
Jedes Mal, wenn der Moduswahlschalter gedrückt wird, ändert sich der Betriebsmodus.
Wenn der Stummmodus gewählt ist, leuchtet die Stummmodus-Anzeigelampe auf.
Der Stummmodus reduziert die maximale Motordrehzahl, wodurch effiziente Arbeit mit weniger Lärm ermöglicht wird.
Wird die Last erhöht, während der Motor im Stummmodus läuft, schaltet er automatisch in den Leistungsmodus.
Darüber hinaus schaltet er automatisch zurück in den Stummmodus, wenn die Last sich wieder verringert.
Im Leistungsmodus erfolgt kein Wechsel in den Stummmodus, selbst wenn die Last abnimmt.

Modus	Leerlaufdrehzahl
Leistung	5000 min^{-1}
Stumm	2500 min^{-1}

HINWEIS
- Sie können den Modus nicht ändern, es sei denn, der Netzstecker ist in eine Steckdose eingesteckt und der Schalter wird einmal gezogen.
- Selbst wenn der Schalter ein- und ausgeschaltet wird oder der Netzstecker abgezogen und eingesteckt wird, behält dieses Gerät den Modus bei, den Sie eingestellt haben.

(*2) Anbringen des Hakens
Das Gerät kann während des Betriebs vorübergehend am Haken aufgehängt werden (**Abb. 22**).

VORSICHT
Hängen Sie das Gerät niemals mit dem Haken an Ihnen selbst auf.
Vergewissern Sie sich bei Benutzung des Hakens davon, dass das Hauptgerät nicht abrutschen und herunterfallen oder durch den Wind o. Ä. instabil werden kann.
Hängen Sie das Gerät niemals an Ihren Gürtel oder die Hose, da dies zu Unfällen führen.

WARNSIGNALE DES LED-LICHTS (Abb. 28)

Dieses Produkt verfügt über Funktionen, die das Werkzeug schützen sollen. Wird, während der Schalter gedrückt wird sowie 3 Sekunden, nachdem er losgelassen wurde, irgendeine der Sicherungsfunktionen während des Betriebs ausgelöst, blinkt das LED-Licht, wie in der **Tabelle 1** beschrieben. Wenn irgendeine der Sicherungsfunktionen ausgelöst wird, lassen Sie sofort den Schalter los und befolgen Sie die Anweisungen, die unter Korrekturmaßnahme beschrieben sind.

Tabelle 1

Sicherungsfunktion	Anzeige des LED-Lichts	Korrekturmaßnahme
Überlastschutz	Ein für 0,1 Sekunden/Aus für 0,1 Sekunden	Beseitigen Sie den Grund für die Überlastung.
Temperaturschutz	Ein für 0,5 Sekunden/Aus für 0,5 Sekunden	Lassen Sie das Werkzeug gründlich abkühlen.

WARTUNG UND INSPEKTION

1. **Inspektion des Sägeblatts**
   Da die Benutzung eines stumpfen Sägeblatts die Effizienz mindern und möglicherweise zu Fehlfunktionen des Motors führen kann, muss das Sägeblatt geschärft oder ersetzt werden, sobald eine Abnutzung bemerkt wird.
2. **Inspektion der Befestigungsschrauben**
   Inspizieren Sie regelmäßig alle Befestigungsschrauben und stellen Sie sicher, dass sie richtig festgezogen sind. Sollte eine der Schrauben locker werden, ziehen Sie sie sofort wieder fest an. Falls dies nicht getan wird, könnte das zu ernsthaften Gefahren führen.
3. **Auswechseln des Netzkabels**
   Sollte das Stromkabel ausgetauscht werden müssen, muss das durch den Hersteller dieses Werkzeugs erfolgen, um ein Sicherheitsrisiko zu vermeiden.
4. **Wartung des Motors**
   Die Wicklung des Motors ist ein wichtiger Teil dieses Werkzeugs. Vermeiden Sie die Beschädigung und achten Sie darauf, dass sie nicht in Kontakt mit Reinigungsöl oder Wasser gerät.
   Reinigen Sie nach 50 Stunden der Verwendung den Motor, indem Sie mit trockener Luft aus einer Druckluftpistole oder einem anderen Werkzeug in die Lüftungsöffnungen des Motorgehäuses blasen (**Abb. 29**).
   Staub oder eine Partikelansammlung im Motor kann zu einer Beschädigung führen.
5. **Überprüfung und Wartung der unteren Schutzabdeckung**
   Sorgen Sie immer dafür, dass sich die untere Schutzabdeckung ungehindert bewegen kann.
   Reparieren Sie die untere Schutzabdeckung sofort, wenn eine Fehlfunktion auftritt.
   Verwenden Sie für die Reinigung und Wartung eine Druckluftpistole oder ein anderes Werkzeug zum Freiblasen des Spalts zwischen der unteren Schutzabdeckung und der Getriebeabdeckung sowie des drehbaren Teils der unteren Schutzabdeckung mit trockener Luft (**Abb. 29**).
   Damit werden Späne und andere Partikel wirksam entfernt.
   Wenn sich Späne oder andere Partikel im Bereich der unteren Schutzabdeckung ansammeln, kann es zu Funktionsstörungen oder Schäden kommen.

WARNUNG

Um das Einatmen von Staub oder Augenreizungen zu verhindern, tragen Sie eine Schutzbrille und eine Staubmaske, wenn Sie mit einer Druckluftpistole oder einem anderen Werkzeug die untere Schutzabdeckung, die Lüftungsöffnungen oder andere Teile des Geräts reinigen.

Stellen Sie die ungehinderte Beweglichkeit der unteren Schutzabdeckung sicher

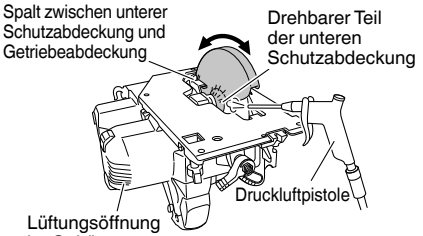

Abb. 29

6. **Reinigung der Innenseite der Sägenabdeckung**
   Überprüfen und reinigen Sie die Innenseite der Sägenabdeckung regelmäßig, um sicherzugehen, dass sich dort kein Sägemehl oder andere Rückstände ablagern. Entfernen Sie immer das Sägeblatt, wenn Sie die Überprüfung und Reinigung durchführen.

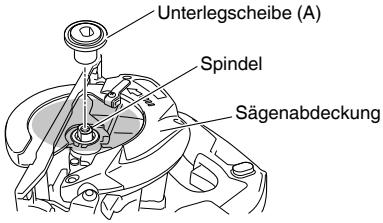

Abb. 30

7. **Außenreinigung**
   Wenn das Werkzeug schmutzig ist, wischen Sie es mit einem weichen trockenen Tuch oder einem mit Seifenwasser befeuchteten Tuch ab. Kein Chlorlösungsmittel, Benzin oder Farbenverdünner verwenden, da diese Kunststoffe aufweichen.
8. **Lagerung**
   Vermeiden Sie für die Lagerung von Produkten und Zubehör, das nicht verwendet wird, bitte solche Orte wie die Folgenden und lagern Sie sie an einem sicheren und trockenen Ort.
   HINWEIS
   - Bewahren Sie sie nicht an Orten auf, wo Kinder sie erreichen oder leicht Zugang dazu haben.
   - Bewahren Sie sie nicht an Orten auf, wo Regen fallen kann, wie zum Beispiel unter Hausdachrinnen, oder an Orten mit Feuchtigkeit.
   - Bewahren Sie sie nicht an Orten auf, wo plötzliche Feuchtigkeitsänderungen auftreten oder direktes Sonnenlicht vorhanden ist.
   - Bewahren Sie sie nicht an Orten auf, wo flüchtige Substanzen sind, die eine Brand- oder Explosionsgefahr darstellen.

VORSICHT

Bei Betrieb und Wartung von Elektrowerkzeugen müssen die Sicherheitsvorschriften und Normen beachtet werden.

GARANTIE

Auf HiKOKI-Elektrowerkzeuge gewähren wir eine Garantie unter Zugrundelegung der jeweils geltenden gesetzlichen und landesspezifischen Bedingungen. Dieses Garantie erstreckt sich nicht auf Schäden, die auf Missbrauch, bestimmungswidrigen Einsatz oder normalen Verschleiß zurückzuführen sind. Im Schadensfall senden Sie das nicht zerlegte Elektrowerkzeug zusammen mit dem GARANTIESCHEIN, den Sie am Ende dieser Bedienungsanleitung finden, an ein von HiKOKI autorisiertes Servicezentrum.

Information über Betriebslärm und Vibration
Die gemessenen Werte wurden entsprechend EN62841 bestimmt und in Übereinstimmung mit ISO 4871 ausgewiesen.

Gemessener A-gewichteter Schallpegel: 100 dB (A)
Gemessener A-gewichteter Schalldruck: 89 dB (A)
Messunsicherheit K: 3 dB (A).

Gehörschutz tragen.

Gesamtvibrationswerte (3-Achsen-Vektorsumme), bestimmt gemäß EN62841.

Sägen von Spanholz:
Vibrationsemissionswert $\mathbf{a_h}$ = 1,8 m/s^2
Messunsicherheit K = 1,5 m/s^2

Der angegebene Vibrationsgesamtwert wurde nach einer Standardtestmethode gemessen und kann zum Vergleich zwischen verschiedenen Werkzeugen dienen.
Er kann auch für eine Vorbeurteilung der Aussetzung verwendet werden.

WARNUNG

- Der Vibrationsemissionswert während der tatsächlichen Benutzung des Elektrowerkzeugs kann von dem deklarierten Gesamtwert abweichen, abhängig davon, wie das Werkzeug verwendet wird.
- Legen Sie Sicherheitsmaßnahmen zum Schutz des Bedieners fest, die auf einer Expositionseinschätzung unter den tatsächlichen Benutzungsbedingungen beruhen (unter Berücksichtigung aller Bereiche des Betriebszyklus, darunter neben der Triggerzeit auch die Zeiten, in denen das Werkzeug ausgeschaltet ist oder im Leerlaufbetrieb läuft).

HINWEIS
Aufgrund des ständigen Forschungs- und Entwicklungsprogramms von HiKOKI sind Änderungen der hier gemachten technischen Angaben vorbehalten.

(Traduction des instructions d'origine)

AVERTISSEMENTS DE SÉCURITÉ GÉNÉRAUX POUR L'OUTIL

⚠ **AVERTISSEMENT**

Lire tous les avertissements de sécurité, instructions, illustrations et spécifications donnés avec cet outil électrique.

Le non-respect de toutes les instructions indiquées ci-dessous peut entraîner une électrocution, un incendie et/ou de graves blessures.

Conserver tous les avertissements et toutes les instructions pour pouvoir s'y reporter ultérieurement.

Le terme « outil » dans les avertissements fait référence à l'outil électrique alimenté par le secteur (avec cordon d'alimentation) ou à l'outil fonctionnant sur batterie (sans cordon d'alimentation).

1) **Sécurité de la zone de travail**
   a) **Conserver la zone de travail propre et bien éclairée.** *Les zones en désordre ou sombres sont propices aux accidents.*
   b) **Ne pas faire fonctionner les outils électriques en atmosphère explosive, par exemple en présence de liquides inflammables, de gaz ou de poussières.** *Les outils électriques produisent des étincelles qui peuvent enflammer les poussières ou les fumées.*
   c) **Maintenir les enfants et les badauds à l'écart pendant l'utilisation de l'outil.** *Les distractions peuvent faire perdre le contrôle de l'outil à l'utilisateur.*

2) **Sécurité électrique**
   a) **Il faut que les fiches de l'outil électrique soient adaptées au socle. Ne jamais modifier la fiche de quelque façon que ce soit. Ne pas utiliser d'adaptateurs avec des outils à branchement de terre.** *Des fiches non modifiées et des socles adaptés réduiront le risque de décharge électrique.*
   b) **Éviter tout contact du corps avec des surfaces reliées à la terre telles que les tuyaux, les radiateurs, les cuisinières et les réfrigérateurs.** *Il existe un risque accru de décharge électrique si le corps de l'utilisateur est relié à la terre.*
   c) **Ne pas exposer les outils à la pluie ou à des conditions humides.** *La pénétration d'eau à l'intérieur d'un outil augmentera le risque de décharge électrique.*
   d) **Ne pas maltraiter le cordon. Ne jamais utiliser le cordon pour porter, tirer ou débrancher l'outil. Maintenir le cordon à l'écart de la chaleur, du lubrifiant, des arêtes ou des parties en mouvement.** *Des cordons endommagés ou emmêlés augmentent le risque de décharge électrique.*
   e) **Lorsqu'on utilise un outil à l'extérieur, il faut utiliser un prolongateur adapté à l'utilisation extérieure.** *L'utilisation d'un cordon adapté à l'utilisation extérieure réduit le risque de décharge électrique.*
   f) **Si l'usage d'un outil dans un emplacement humide est inévitable, utiliser une alimentation protégée par un dispositif différentiel à courant résiduel (DDR).** *L'usage d'un DDR réduit le risque de décharge électrique.*

3) **Sécurité des personnes**
   a) **Rester vigilant, regarder ce que l'on est en train de faire et faire preuve de bon sens dans son utilisation de l'outil. Ne pas utiliser un outil lorsqu'on est fatigué ou sous l'emprise de drogues, d'alcool ou de médicaments.** *Un moment d'inattention en cours d'utilisation d'un outil peut entraîner des blessures graves.*
   b) **Utiliser un équipement de sécurité. Toujours porter des verres de protection.** *L'utilisation d'un équipement de protection comme un masque antipoussière, des chaussures de sécurité antidérapantes, un casque de sécurité ou des protections auditives dans des conditions appropriées réduira les risques de blessures corporelles.*
   c) **Éviter tout démarrage intempestif. S'assurer que l'interrupteur est en position d'arrêt avant de brancher l'outil au secteur et/ou à la batterie, de le ramasser ou de le porter.** *Porter un outil en ayant le doigt sur l'interrupteur ou brancher un outil dont l'interrupteur est en position de marche est source d'accidents.*
   d) **Retirer toute clé de réglage avant de mettre l'outil en marche.** *Une clé laissée fixée sur une partie tournante de l'outil peut donner lieu à des blessures.*
   e) **Ne pas se pencher trop loin. Garder une position et un équilibre adaptés à tout moment.** *Cela permet un meilleur contrôle de l'outil dans des situations inattendues.*
   f) **S'habiller de manière adaptée. Ne pas porter de vêtements amples ou de bijoux. Gardez vos cheveux et vos vêtements loin des pièces mobiles.** *Les pièces en mouvement peuvent happer les vêtements amples, les bijoux ou les cheveux longs.*
   g) **Si des dispositifs sont fournis pour le raccordement d'équipements pour l'extraction et la récupération des poussières, s'assurer qu'ils sont connectés et correctement utilisés.** *Utiliser des collecteurs de poussière peut réduire les risques dus aux poussières.*
   h) **La familiarité acquise par une utilisation fréquente des outils ne doit pas vous rendre complaisant et vous faire ignorer les principes de sécurité des outils.** *Un geste imprudent peut causer de graves blessures en une fraction de seconde.*

4) **Utilisation et entretien de l'outil**
   a) **Ne pas forcer l'outil. Utiliser l'outil adapté à l'application souhaitée.** *Si l'on utilise l'outil électrique adéquat en respectant le régime pour lequel il a été conçu, il réalisera un travail de meilleure qualité et plus sûr.*
   b) **Ne pas utiliser l'outil si l'interrupteur ne permet pas de passer de l'état de marche à arrêt et vice versa.** *Un outil électrique ne pouvant être contrôlé par l'interrupteur représente un danger et doit être réparé.*
   c) **Débrancher la fiche de la source d'alimentation et/ou retirer la batterie de l'outil, si elle est détachable, avant tout réglage, changement d'accessoires ou avant de ranger l'outil.** *Ces mesures de sécurité préventives réduiront les risques de démarrage accidentel de l'outil électrique.*
   d) **Après utilisation, ranger l'outil électrique hors de portée des enfants et ne laisser aucune personne l'utiliser si elle n'est pas familiarisée avec les outils électriques ou ces instructions.** *Les outils électriques représentent un danger entre des mains inexpertes.*

e) Entretenir les outils électriques et les accessoires. Assurez-vous que les pièces en mouvement ne sont pas désalignées ou coincées, qu'aucune pièce n'est cassée ou que l'outil électrique n'a subi aucun dommage pouvant affecter son bon fonctionnement. Si l'outil électrique est endommagé, le faire réparer avant de le réutiliser.
De nombreux accidents sont dus à des outils mal entretenus.

f) Garder affûtés et propres les outils permettant de couper.
Un outil bien entretenu aux bords bien affûtés risquera moins de se coincer et sera plus facile à maîtriser.

g) Utiliser l'outil, les accessoires et les lames, etc., conformément à ces instructions, en tenant compte des conditions de travail et du travail à réaliser.
L'utilisation d'un outil électrique à des fins autres que celles prévues est potentiellement dangereuse.

h) Garder les poignées et les surfaces de préhension propres, sèches et exemptes d'huile et de graisse.
Les poignées et surfaces de préhension glissantes ne permettent pas de manipuler et de contrôler l'outil de manière sûre dans des situations inattendues.

5) Maintenance et entretien

a) Confier l'entretien de l'outil à un réparateur qualifié utilisant uniquement des pièces de rechange identiques.
Cela assurera le maintien de la sécurité de l'outil.

PRÉCAUTIONS

Maintenir les enfants et les personnes infirmes éloignés. Lorsque les outils ne sont pas utilisés, ils doivent être rangés hors de portée des enfants et des personnes infirmes.

INSTRUCTIONS DE SÉCURITÉ POUR TOUTES LES SCIES

Procédures de coupe

a) ⚠ DANGER : Éloigner les mains de la zone de coupe et de la lame. Garder la deuxième main sur la poignée auxiliaire ou sur le boîtier du moteur.
Si les deux mains tiennent la scie, elles ne peuvent pas être coupées par la lame.

b) Ne pas mettre les mains sous la pièce.
Le protecteur ne peut pas protéger l'utilisateur de la lame sous la pièce.

c) Ajuster la profondeur de coupe à l'épaisseur de la pièce.
Il convient que moins de la totalité d'une dent parmi toutes les dents de la lame soit visible sous la pièce.

d) Ne jamais tenir la pièce dans vos mains ou sur votre jambe pendant la coupe. Fixer la pièce sur une plate-forme stable.
Il est important que la pièce soit soutenue convenablement, afin de minimiser l'exposition du corps, le grippage de la lame ou la perte de contrôle.

e) Tenir l'outil électrique par des surfaces de prise isolées, lorsque vous effectuez une tâche où l'outil de coupe pourrait toucher un câblage caché ou son propre cordon d'alimentation.
Le contact avec un câble sous tension mettra également sous tension les pièces métalliques à découvert de l'outil électrique et pourrait électrocuter l'utilisateur.

f) Lors du sciage en long, toujours utiliser un guide longitudinal ou un guide de chant.
Ceci améliore la précision de la coupe et réduit les risques de grippage de la lame.

g) Utiliser toujours des lames dont la taille et la forme (diamètre et rond) des alésages centraux sont convenables.
Les lames qui ne correspondent pas aux éléments de montage de la scie fonctionneront de manière décentrée, provoquant une perte de contrôle.

h) Ne jamais utiliser de rondelles ou de boulons de lame abîmés ou inadaptés.
Les rondelles et les boulons de lames ont été spécialement conçus pour cette scie, afin de garantir une performance optimale et la sécurité du fonctionnement.

Causes du rebond et mises en garde correspondantes

- Le rebond est une réaction soudaine de l'outil lorsque la lame de la scie est coincée, bloquée ou désalignée, faisant que la scie, hors de maîtrise, se soulève et est projetée vers l'utilisateur.
- Lorsque la lame se trouve coincée ou bloquée par le fond du trait de scie, elle se bloque et une réaction du moteur entraîne alors rapidement l'outil vers l'utilisateur.
- Si la lame se tord ou est mal alignée lors de la coupe, les dents sur le bord arrière de la lame peuvent creuser la face supérieure du bois, provoquant la sortie de la lame du trait de scie et sa projection sur l'utilisateur.

Le rebond est le résultat d'une mauvaise utilisation de la scie et/ou de procédures ou conditions d'utilisation incorrectes. On peut l'éviter en prenant des précautions adéquates, comme indiqué ci-dessous :

a) Tenir fermement la scie à deux mains et placer les bras de manière à pouvoir résister à la force du rebond. Se placer d'un des côtés de la lame, mais pas dans l'alignement de la lame.
Le rebond peut faire revenir la scie en arrière, mais la force du rebond peut être maîtrisée par l'utilisateur en prenant les précautions adéquates.

b) Lorsque la lame est grippée ou lorsque la coupe est interrompue pour une raison ou une autre, relâcher la gâchette et maintenir la scie immobile sur la pièce jusqu'à ce que la lame s'arrête complètement. Ne jamais essayer de retirer la scie de la pièce ou de faire reculer la scie pendant que la lame est en mouvement sous peine de provoquer un rebond.
Identifier la cause du grippage de la lame et prendre les mesures correctives pour y remédier.

c) Lorsque la scie est remise en marche dans la pièce, centrer la lame de scie dans le trait de scie de manière à ce que les dents de la scie ne soient pas rentrées dans le matériau.
Si la lame se grippe, elle risque de remonter ou de reculer brutalement au moment du redémarrage de la scie.

d) Les grands panneaux doivent être soutenus pour minimiser les risques que la lame se grippe puis recule brutalement.
Les grands panneaux ont tendance à s'affaisser sous leur propre poids. Des supports doivent être installés sous le panneau, des deux côtés, près de la ligne de coupe et près du bord du panneau.

e) Ne pas utiliser de lames émoussées ou abîmées.
Des lames non aiguisées ou mal fixées entraînent un trait de scie étroit, ce qui provoque une friction excessive, le grippage de la lame ou un rebond.

f) Les leviers de blocage permettant d'ajuster la profondeur de la lame et le biseau doivent être solidement serrés avant de procéder à la coupe.
Si l'ajustement de la lame est décalé pendant la coupe, cela peut provoquer un grippage et un rebond.

g) Redoubler de précaution lorsqu'on découpe des parois existantes ou d'autres zones sans visibilité.
La lame saillante peut couper des objets qui peuvent provoquer un rebond.

Fonctionnement du protecteur inférieur

a) **Vérifier que le protecteur inférieur est bien fermé avant chaque utilisation. Ne pas mettre la scie en marche si le protecteur inférieur ne se déplace pas librement et ne se ferme pas instantanément. Ne jamais serrer ni attacher le protecteur inférieur en position ouverte.**
Si la scie tombe accidentellement, le protecteur inférieur peut se tordre.
Soulever le protecteur inférieur avec la poignée rétractable et s'assurer qu'il se déplace librement et n'est pas en contact avec la lame ou toute autre partie, à tous les angles et profondeurs de coupe.

b) **Vérifier le fonctionnement du ressort du protecteur inférieur. Si le protecteur et le ressort ne fonctionnent pas correctement, ils doivent être dépannés avant utilisation.**
Le protecteur inférieur peut fonctionner lentement en raison d'éléments endommagés, de dépôts collants ou de l'accumulation de débris.

c) **Le protecteur inférieur peut être rétracté manuellement uniquement pour les coupes particulières comme les « coupes plongeantes » et les « coupes composées ». Soulever le protecteur inférieur par la poignée rétractable et dès que la lame entre dans le matériau, relâcher le protecteur inférieur.**
Pour toutes les autres découpes, il convient que le protecteur inférieur fonctionne automatiquement.

d) **Vérifier toujours que le protecteur inférieur recouvre la lame avant de poser la scie sur un établi ou au sol.**
Une lame non protégée et continuant à fonctionner par inertie entraînera la scie en arrière coupant tout ce qui se trouve sur sa trajectoire. Tenir compte du temps nécessaire à la lame pour s'arrêter après que l'interrupteur est relâché.

AVERTISSEMENTS DE SÉCURITÉ SUPPLÉMENTAIRES

1. Utiliser uniquement le diamètre de lame spécifié sur la machine.
2. Ne pas utiliser de meule abrasive.
3. Ne pas utiliser de lames de scie déformées ou fendues.
4. Ne pas utiliser de lames de scie en acier à coupe rapide.
5. Ne pas utiliser de lames de scie ne correspondant pas aux caractéristiques spécifiées dans ces instructions.
6. Ne pas arrêter les lames de scie par pression latérale sur le disque.
7. Conserver toujours les lames aiguisées.
8. Veiller à ce que le protecteur inférieur se déplace sans problème et librement.
9. Ne jamais utiliser la scie circulaire avec son protecteur inférieur fixé en position ouverte.
10. S'assurer que le mécanisme de rétraction du système de protection fonctionne correctement.
11. Utiliser des bouche-oreilles pour protéger vos oreilles pendant le fonctionnement.
12. Ne jamais utiliser la scie circulaire avec la lame tournée vers le haut ou sur le côté.
13. Vérifier que la pièce est dépourvue de corps étrangers comme des clous.
14. La taille des lames de la scie doit être de 125 mm.
15. Débrancher la fiche de la prise avant toute opération de réglage, réparation ou entretien.
16. Faire attention au retour de frein.
Cette scie circulaire possède un frein électrique qui fonctionne lorsqu'on relâche l'interrupteur. Etant donné qu'il y a un certain phénomène de retour lorsque le frein fonctionne, bien tenir le corps principal fermement.
17. S'assurer que la source d'alimentation utilisée est conforme aux exigences spécifiées sur la plaque signalétique du produit.
18. S'assurer que l'interrupteur d'alimentation est en position d'arrêt.
Si la fiche est branchée dans une prise alors que l'interrupteur d'alimentation est en position de marche, l'outil électrique démarrera immédiatement, ce qui peut provoquer un grave accident.
19. Lorsque la zone de travail est éloignée de la source d'alimentation, utiliser un cordon prolongateur d'une épaisseur et d'une capacité nominale suffisantes. Le cordon prolongateur doit être aussi court que possible.
20. Ne pas effectuer de coupe si le socle se trouve en suspens au-dessus de la pièce.
Si la lame est voilée, ou si la coupe est interrompue pour une raison ou pour un autre, relâcher la gâchette et tenir la scie sans bouger dans le matériau jusqu'à ce que la lame arrive à un arrêt complet. Ne jamais tenter de retirer la scie du matériau ni tirer la scie vers l'arrière si la lame tourne ou qu'il risque de se produire un RETOUR DE LAME. Rechercher la cause du voilage de la lame et corriger le problème.
21. Soutenir les panneaux volumineux de façon à réduire les risques de pincement de la lame et de RETOUR DE LAME. Les panneaux volumineux ont tendance à plier sous leur propre poids (**Fig. 3**). Il faudra placer les supports sous le panneau, des deux côtés du panneau, près de la ligne de coupe et près du bord du panneau comme indiqué sur la **Fig. 2**.
Pour réduire tout risque de pincement de la lame ou de retour de lame. Lorsqu'une opération de coupe nécessite que la scie repose sur la pièce, poser la scie sur le morceau le plus grand et couper le petit morceau.
22. Faire particulièrement attention lors d'une "coupe de poche" dans un mur existant ou tout autre endroit aveugle. La lame pourrait couper des objets, ce qui risque de provoquer un RETOUR DE LAME.
NE JAMAIS passer la main ou les doigts derrière la scie (**Fig. 4**). S'il se produit un retour de lame, la scie pourrait facilement sauter brusquement en arrière sur la main et provoquer des blessures graves.
23. **AVERTISSEMENT:** Il est important de soutenir la pièce correctement et de tenir solidement la scie pour éviter toute perte de contrôle pouvant entraîner des blessures physiques. La **Fig. 5** donne un exemple type de soutien manuel de la scie.
24. Placer la section large de l'embase de la lame sur la section de la pièce qui est fermement soutenue, et non sur la section qui va tomber après la coupe. A titre d'exemple, la **Fig. 6** montre la façon CORRECTE de couper l'extrémité de la planche, et la **Fig. 7** montre la façon INCORRECTE. Si la pièce est courte ou petite, la serrer.
NE PAS ESSAYER DE TENIR LES SECTIONS COURTES À LA MAIN!
25. Ne jamais tenter de scier avec la scie circulaire dirigée vers le bas dans un étau. Ceci serait extrêmement dangereux et pourrait entraîner de graves accidents (**Fig. 8**).
26. Lorsque vous utilisez le guide, ne tentez pas d'effectuer de coupe inclinée, ce qui risquerait de faire glisser le matériau coupé entre la lame de scie et le guide. Cela pourrait provoquer des blessures. (**Fig. 9**)
27. Si le levier reste relâché, cela va créer une situation très dangereuse. Toujours bien le serrer. (**Fig. 13**)
28. Avant de procéder à la coupe, vérifier le matériau à couper. Si le matériau est susceptible de générer de la poussière dangereuse/toxique, s'assurer que le sac à sciures ou le système de collection de poussière approprié est solidement raccordé à la sortie des sciures.

Porter en outre un masque anti-poussière, si disponible.
- Avant de démarrer la scie, s'assurer que la lame de scie a atteint sa vitesse de régime.
- Si la lame de scie s'arrête ou émet un bruit anormal, mettre rapidement l'interrupteur sur OFF.
- Toujours veiller à ce que le cordon d'alimentation ne soit pas à proximité de la lame de scie en rotation.
- Utiliser la scie circulaire avec la lame tournée vers le haut ou le côté est dangereux. De telles applications inhabituelles doivent être évitées.
- Lors de la coupe de matériaux, toujours porter des lunettes de protection.
- Une fois la tâche terminée, débrancher la fiche du cordon d'alimentation de la prise secteur.

29. Après avoir fixé en place la lame de scie, vérifier à nouveau que le levier de verrouillage est bien fixé dans la position indiquée.
30. N'exposez pas vos yeux directement à la lampe en la regardant.
    Une exposition continue de vos yeux à la lampe pourrait les blesser.
31. Vérifier qu'il n'y a aucune entaille ou éraflure dans le cordon.
32. Vérifier l'extérieur et s'assurer qu'il n'y a aucun dommage.
33. Utiliser une lame de scie avec une vitesse de rotation affichée égale ou supérieure à la vitesse de rotation de l'outil.
34. Utiliser une lame de scie qui convient à chaque matériau de coupe différente.
35. Toujours tenir l'outil fermement avec une main sur la poignée. (**Fig. 27**).

NOMS DES PIÈCES (Fig. 1 – Fig. 28)

①	Commutateur
②	Verrouillage du commutateur
③	Levier de profondeur de coupe
④	Couvercle
⑤	Raccord
⑥	Carénage inférieur
⑦	Boulon
⑧	Rondelle (B)
⑨	Lame de scie
⑩	Guide de pièce
⑪	Base
⑫	Levier d'inclinaison
⑬	Levier de verrouillage
⑭	Boulon papillon de guide de fixation
⑮	Échelle en lien
⑯	Éclairage à DEL
⑰	Support de cordon
⑱	Poignée
⑲	Commutateur de sélecteur de mode
⑳	Témoin d'indicateur de mode silencieux
㉑	Commutateur d'éclairage
㉒	Flèche du couvre-engrenages
㉓	Guide
㉔	Plaque de fluor
㉕	Adaptateur de collecte de poussière
㉖	Clé à douille
㉗	Rondelle (A)
㉘	Tournevis à tête plate
㉙	Crochet
㉚	Vis

SYMBOLES

AVERTISSEMENT

Les symboles suivants sont utilisés pour l'outil. Bien se familiariser avec leur signification avant d'utiliser l'outil.

	C5MEY: Scie circulaire
	Pour réduire les risques de blessures, l'utilisateur doit lire le manuel d'utilisation.
	Toujours porter des lunettes de sécurité.
	Toujours porter un dispositif de protection auditive contre le bruit.
	Pour les pays européens uniquement Ne pas jeter les appareils électriques dans les ordures ménagères ! Conformément à la directive européenne 2012/19/UE relative aux déchets d'équipements électriques ou électroniques (DEEE), et à sa transposition dans la législation nationale, les appareils électriques doivent être collectés à part et être soumis à un recyclage respectueux de l'environnement.
V	Tension nominale
n_0	Vitesse à vide
	Bouton ON
	Bouton OFF
	Débrancher la fiche principale de la prise électrique
	Commutateur de sélection de mode
	Commutateur d'éclairage
	Action interdite
	Outil de classe II

ACCESSOIRES STANDARD

Outre l'unité principale (1 unité), l'emballage contient les accessoires répertoriés à la page 155.

Les accessoires standard sont sujets à changement sans préavis.

APPLICATIONS

Coupe de différents types de bois.

SPÉCIFICATIONS

Modèle			C5MEY
Tension			230 V ~
Puissance absorbée			1050 W
Vitesse sans charge			5000 min-1 (mode puissance) 2500 min-1 (mode silencieux)
Capacité	Profondeur de coupe	90°	47 mm
		45°	30 mm
Poids*			2,2 kg

* Selon la procédure EPTA 01/2014

REMARQUE

Par suite du programme permanent de recherche et de développement HiKOKI, ces spécifications peuvent faire l'objet de modifications sans avis préalable.

Contrôle électronique

- Démarrage en douceur
- Protection contre les surcharges
  Cette fonction de protection coupe l'alimentation du moteur en cas de surchauffe du moteur ou d'une réduction manifeste de la vitesse de rotation pendant le fonctionnement.
  Lorsque la fonction de protection contre la surcharge a été activée, le moteur peut s'arrêter.
  Dans ce cas, relâcher le commutateur de l'outil et éliminer les causes de la surcharge.
  Après cela, vous pouvez l'utiliser à nouveau.
- Protection contre les surchauffes
  Cette fonction de protection coupe l'alimentation du moteur et arrête l'outil électrique en cas de surchauffe du moteur pendant le fonctionnement.
  Lorsque la fonction de protection contre la surchauffe a été activée, le moteur peut s'arrêter.
  Dans ce cas, relâcher le commutateur de l'outil et laisser refroidir pendant quelques minutes.
  Après cela, vous pouvez l'utiliser à nouveau.
- Fonction de changement de la vitesse de rotation (mode puissance/mode silencieux)
  (Fonctionnement du commutateur de mode puissance/mode silencieux)
  Chaque pression sur le sélecteur de mode change le mode de fonctionnement. (**Fig. 16**)
  Le mode silencieux réduit le nombre maximal de tr/min du moteur, permettant ainsi un travail efficace avec moins de bruit.
  Le témoin lumineux du mode silencieux s'allume en mode silencieux.
  Lorsque la charge augmente pendant le mode silencieux, l'outil passe automatiquement au mode puissance et revient au mode silencieux lorsque la charge diminue.
  En mode puissance, aucun changement n'est apporté au mode silencieux même lorsque la charge diminue.

REMARQUE

- Pour activer les changements de mode, tirez le commutateur une fois après la connexion de la prise principale.
- Ne pas faire subir de choc violent au panneau de commande ni le casser. Cela risque d'entraîner un dysfonctionnement.

INSTALLATION ET FONCTIONNEMENT

Action	Figure	Page
Coupe inclinée à l'aide du guide (direction + 45°)	9	157
Réglage précis du parallélisme	10	157
Réglage précis de perpendicularité	11	158
Réglage précis du positionnement de guide de pièce	12	158
Réglage de la profondeur de coupe	13	158
Ligne de coupe	14	158
Fonctionnement du commutateur	15	158
À propos de la fonction de sélection de mode (*1)	16	158
À l'aide de l'éclairage à DEL	17	159
Utilisation du support de cordon	18	159
Fixation du guide (vendu séparément)	19	159
Fixation de la plaque de fluor (vendue séparément)	20	159
Fixation de l'adaptateur de collecte de poussière (vendu séparément)	21	159
Fixation du crochet (*2) (vendu séparément)	22	160
Coupe à angle droit	23	160
Coupe inclinée (direction + 45°)	24	161
Démontage de la lame de scie	25	161
Montage de la lame de scie	26	162
En tenant l'outil	27	162
Sélection des accessoires	—	163

(*1) À propos de la fonction de sélection de mode

À chaque fois que vous appuyez sur le sélecteur de mode, le mode de fonctionnement change.
Lorsque le mode silencieux est sélectionné, le témoin indicateur de mode silencieux s'allume.
Le mode silencieux réduit le nombre maximal de tr/min du moteur, permettant ainsi un travail efficace avec moins de bruit.
Si la charge augmente pendant que le moteur fonctionne en mode silencieux, il passe automatiquement en mode puissance.
De plus, si la charge diminue à nouveau, il revient automatiquement en mode silencieux.
En mode puissance, aucun changement n'est apporté au mode silencieux même lorsque la charge diminue.

Mode	Vitesse à vide
Puissance	5000 min-1
Silencieux	2500 min-1

REMARQUE

- Vous ne pouvez changer le mode que si la fiche d'alimentation est connectée à un réceptacle et que le commutateur est tiré.
- Même si le commutateur est allumé puis éteint ou si la fiche d'alimentation est déconnectée puis connectée, cette unité conserve le mode que vous avez réglé.

(*2) Fixation du crochet
Le crochet peut être utilisé pour accrocher temporairement l'unité pendant le fonctionnement (**Fig. 22**).

ATTENTION
Le crochet ne doit jamais être utilisé pour accrocher l'unité sur vous.
Lors de l'utilisation du crochet, assurez-vous que l'unité principale ne glisse pas ou ne tombe pas, ou qu'elle ne devienne pas instable à cause du vent, etc.
N'accrochez jamais l'unité à votre pantalon ou à votre ceinture car cela pourrait provoquer des accidents.

MESSAGES D'ALERTE PAR TÉMOIN DEL (Fig. 28)

Ce produit dispose de fonctionnalités conçues pour protéger l'outil lui-même. Pendant que le commutateur est tiré et 3 secondes après l'avoir relâché, si l'une des fonctions de sécurité est déclenchée pendant le fonctionnement, le témoin LED clignotera comme indiqué dans le **Tableau 1**. Lorsque l'une des fonctions de protection est enclenchée, enlever immédiatement votre doigt du commutateur et suivre les instructions décrites sous l'action corrective.

Tableau 1

Fonction de protection	Affichage du témoin DEL	Action corrective
Protection contre la surcharge	Marche 0,1 seconde/Arrêt 0,1 seconde	Éliminez la cause de la surcharge.
Protection température	Marche 0,5 seconde/Arrêt 0,5 seconde	Laisser à l'outil le temps de refroidir complètement.

ENTRETIEN ET VÉRIFICATION

1. **Contrôle de la lame de scie**
Étant donné que l'utilisation d'une lame de scie émoussée réduira le rendement et entrainera éventuellement un mauvais fonctionnement du moteur, aiguiser ou remplacer la lame dès qu'une abrasion apparait.
2. **Vérification des vis de fixation**
Vérifier régulièrement toutes les vis de fixation et s'assurer qu'elles sont bien serrées. S'il advient qu'une vis se desserre, la resserrer immédiatement. Le fait de négliger ce point pourrait entrainer de graves dangers.
3. **Remplacement du cordon d'alimentation**
Si le cordon d'alimentation doit être remplacé, faire appel au fabricant du présent outil pour éviter tout risque.
4. **Entretien de l'unité du moteur**
L'enroulement du moteur est une partie importante de cet outil. Éviter d'endommager et faire attention à éviter tout contact avec de l'huile de nettoyage ou de l'eau.
Après 50 heures d'utilisation, nettoyer le moteur en soufflant dans les orifices de ventilation du carter du moteur avec de l'air sec d'un pistolet à air ou un autre outil (**Fig. 29**).
La poussière ou l'accumulation de particules dans le moteur peut entraîner des dommages.
5. **Contrôle et entretien du carénage inférieur**
Toujours s'assurer que le carénage inférieur se déplace en douceur.
En cas de dysfonctionnement, réparer immédiatement le carénage inférieur.
Pour le nettoyage et l'entretien, utiliser un pistolet à air ou un autre outil pour nettoyer l'espace entre le carénage inférieur et le couvercle d'engrenage ainsi que la partie rotative du carénage inférieur avec de l'air sec (**Fig. 29**). Cela est efficace pour l'émission de copeaux et d'autres particules.
L'accumulation de copeaux ou d'autres particules autour du carénage inférieur peut entraîner un dysfonctionnement ou des dommages.

AVERTISSEMENT
Afin d'éviter l'inhalation de la poussière ou une irritation des yeux, portez des lunettes de protection et un masque à poussière lors de l'utilisation d'un pistolet à air ou d'un autre outil pour nettoyer le carénage inférieur, les orifices d'aération ou d'autres parties de l'appareil.

S'assurer du mouvement fluide du carénage inférieur

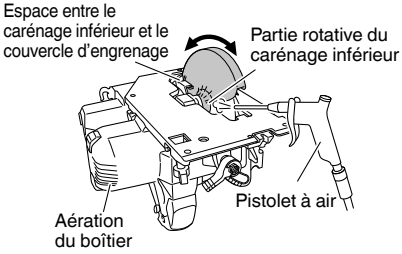

Fig. 29

6. **Nettoyage de l'intérieur du couvercle de la scie**
Contrôlez et nettoyez régulièrement pour vous assurer que la sciure et d'autres résidus ne s'accumulent pas à l'intérieur du couvercle de la scie. Retirez toujours la lame de la scie lors du contrôle et du nettoyage.

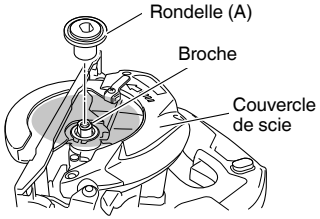

Fig. 30

7. **Nettoyage de l'extérieur**
Quand l'outil électrique est sale, l'essuyer avec un chiffon sec et doux ou un chiffon imbibé d'eau savonneuse. Ne pas utiliser de solvant au chlore, d'essence ou de diluant, car ils font fondre les matières plastiques.
8. **Rangement**
Veuillez éviter les emplacements tels que les suivants pour le stockage des produits et accessoires non utilisés et stockez-les dans un endroit sûr et sec.

REMARQUE
- Ne les stockez pas dans des endroits où les enfants peuvent facilement les atteindre.

- Ne les stockez pas dans des endroits où la pluie peut tomber, par exemple sous des corniches de maison, ou là où il y a de l'humidité.
- Ne les stockez pas dans des endroits soumis à de brusques changements d'humidité ou à la lumière directe du soleil.
- Ne les stockez pas dans des endroits où des substances volatiles risquent d'exploser ou de prendre feu.

ATTENTION

Lors de l'utilisation et de l'entretien d'un outil électrique, respecter les règlements et les normes de sécurité en vigueur dans le pays en question.

GARANTIE

Nous garantissons que l'ensemble des outils électriques HiKOKI sont conformes aux réglementations spécifiques statutaires/nationales. Cette garantie ne couvre pas les défauts ni les dommages inhérents à une mauvaise utilisation, une utilisation abusive ou l'usure et les dommages normaux. En cas de réclamation, veuillez envoyer l'outil électrique, en l'état, accompagné du CERTIFICAT DE GARANTIE qui se trouve à la fin du mode d'emploi, dans un service après-vente HiKOKI agréé.

Au sujet du bruit et des vibrations

Les valeurs mesurées ont été déterminées en fonction de la norme EN62841 et déclarées conformes à ISO 4871.

Niveau de puissance sonore pondérée A : 100 dB (A)
Niveau de pression acoustique pondérée A :89 dB (A)
Incertitude K: 3 dB (A)

Porter des protections anti-bruit.

Valeurs totales des vibrations (somme vectorielle triaxiale) déterminées conformément à EN62841.

Couper du carton gris :
Valeur d'émission de vibration $\mathbf{a_h}$ = 1,8 m/s^2
Incertitude K = 1,5 m/s^2

La valeur totale des vibrations a été mesurée par une méthode d'essai standard et peut être utilisée pour comparer un outil à un autre.
Elle peut également être utilisée pour une évaluation préliminaire du niveau d'exposition.

AVERTISSEMENT

- La valeur d'émission de vibrations en fonctionnement de l'outil électrique peut être différente de la valeur totale déclarée, en fonction des utilisations de l'outil.
- Identifier les mesures de protection de l'utilisateur fondées sur une estimation de l'exposition en conditions d'utilisation (tenant compte de tous les aspects du cycle d'utilisation, tels que les moments où l'outil est mis hors tension ou lorsqu'il tourne à vide en plus des temps de déclenchements).

REMARQUE

Par suite du programme permanent de recherche et de développement HiKOKI, ces spécifications peuvent faire l'objet de modifications sans avis préalable.

(Traduzione delle istruzioni originali)

AVVERTIMENTI GENERALI DI SICUREZZA SUGLI UTENSILI ELETTRICI

⚠ **ATTENZIONE**

Leggere tutti gli avvertimenti di sicurezza, le istruzioni e le specifiche in dotazione con il presente utensile elettrico.

La mancata osservanza di tutte le istruzioni elencate di seguito può provocare scosse elettriche, incendio e/o lesioni gravi.

Salvare tutti gli avvertimenti e le istruzioni per riferimenti futuri.

Il termine "elettroutensili" riportato nelle avvertenze si riferisce agli elettroutensili azionati con alimentazione di rete (via cavi) o a batterie (senza cavi).

1) **Sicurezza dell'area operativa**
   a) **Mantenere l'area operativa pulita e ordinata.**
   Aree operative sporche o disordinate possono favorire gli infortuni.
   b) **Non utilizzare gli elettroutensili in atmosfere esplosive, ad es. in presenza di liquidi, gas o polveri infiammabili.**
   Gli elettroutensili generano delle scintille che potrebbero accendere la polvere o i fumi.
   c) **Tenere lontani bambini e astanti durante l'utilizzo degli elettroutensili.**
   Qualsiasi distrazione può essere causa di perdita di controllo.

2) **Sicurezza elettrica**
   a) **Le spine degli elettroutensili devono essere idonee alle prese disponibili. Non modificare mai le prese. Con gli elettroutensili a massa (messi a terra), non utilizzare alcun adattatore.**
   L'utilizzo di spine intatte e corrispondenti alle prese disponibili ridurrà il rischio di scosse elettriche.
   b) **Evitare qualsiasi contatto con le superfici a massa o a terra, quali tubi, radiatori, fornelli e frigoriferi.**
   In caso di messa a terra o massa del corpo, sussiste un maggior rischio di scosse elettriche.
   c) **Non esporre gli elettroutensili alla pioggia o all'umidità.**
   La penetrazione di acqua negli elettroutensili aumenterà il rischio di scosse elettriche.
   d) **Non tirare il cavo. Non utilizzarlo per il trasporto, o per tirare o scollegare l'elettroutensile.**
   Tenere il cavo lontano da fonti di calore, oli, bordi appuntiti o parti in movimento.
   Cavi danneggiati o attorcigliati possono aumentare il rischio di scosse elettriche.
   e) **Durante l'uso degli elettroutensili all'esterno, utilizzare una prolunga idonea per usi esterni.**
   L'utilizzo di cavi per esterno riduce il rischio di scosse elettriche.
   f) **Se è impossibile evitare l'impiego di un elettroutensile in un luogo umido, utilizzare l'alimentazione protetta da un dispositivo a corrente residua (RCD).**
   L'uso di un RCD riduce il rischio di scosse elettriche.

3) **Sicurezza personale**
   a) **Durante l'uso degli elettroutensili, state all'erta, verificate ciò che state eseguendo e adottate sempre il buon senso.**
   Non utilizzate gli elettroutensili qualora siate stanchi, sotto l'influenza di farmaci, alcol o cure mediche.
   Anche un attimo di disattenzione durante l'uso degli elettroutensili potrebbe essere causa di gravi lesioni personali.
   b) **Indossate l'attrezzatura di protezione personale. Indossate sempre le protezioni oculari.**
   L'attrezzatura protettiva, quali maschera facciale, calzature di sicurezza antiscivolo, caschi o protezioni uditive, utilizzata nelle condizioni appropriate, ridurrà il rischio di lesioni personali.
   c) **Impedite le accensioni involontarie. Prima del collegamento a una sorgente di alimentazione e/o pacco batteria e prima di raccogliere o trasportare l'utensile, verificate che l'interruttore sia posizionato su OFF.**
   Il trasporto degli elettroutensili tenendo le dita sull'interruttore o l'attivazione elettrica degli utensili che hanno l'interruttore su ON, implica il rischio di incidenti.
   d) **Prima di attivare l'elettroutensile, rimuovete qualsiasi chiave di regolazione.**
   Lasciando la chiave in un componente in rotazione dell'elettroutensile, sussiste il rischio di lesioni personali.
   e) **Mantenersi in equilibrio. Mantenersi sempre su due piedi, in equilibrio stabile.**
   Ciò consente di controllare al meglio l'elettroutensile in caso di situazioni impreviste.
   f) **Vestirsi in modo adeguato. Non indossare abiti larghi o gioielli. Tenere i capelli e gli abiti lontani dalle parti in movimento.**
   Abiti allentati, gioielli e capelli lunghi potrebbero impigliarsi nelle parti in movimento.
   g) **In caso di dispositivi provvisti di collegamento ad apparecchiature di rimozione e raccolta polveri, verificare che queste siano collegate e utilizzate in modo adeguato.**
   L'utilizzo della raccolta della polvere può ridurre i rischi connessi alle polveri.
   h) **Non lasciare che la familiarità acquisita con l'uso frequente di strumenti consenta di diventare troppo sicuri di sé e ignorare i principi di sicurezza dello strumento.**
   Un'azione disattenta può causare gravi lesioni in una frazione di secondo.

4) **Utilizzo e manutenzione degli elettroutensili**
   a) **Non utilizzare elettroutensili non idonei. Utilizzare l'elettroutensile idoneo alla propria applicazione.**
   Utilizzando l'elettroutensile corretto, si garantirà un'esecuzione migliore e più sicura del lavoro, alla velocità di progetto.
   b) **Non utilizzare l'elettroutensile qualora non sia possibile accenderlo/spegnerlo tramite l'interruttore.**
   É pericoloso utilizzare elettroutensili che non possano essere azionati dall'interruttore. Provvedere alla relativa riparazione.
   c) **Prima di effettuare qualsiasi regolazione, sostituire gli accessori o riporre gli utensili elettrici, scollegare la spina dalla presa elettrica e/o rimuovere il pacco batteria, se staccabile, dall'utensile elettrico.**
   Queste misure di sicurezza preventive riducono il rischio di avvio involontario dell'elettroutensile.
   d) **Depositare gli elettroutensili non utilizzati lontano dalla portata dei bambini ed evitare che persone non esperte di elettroutensili o non a conoscenza di quanto riportato sulle presenti istruzioni azionino l'elettroutensile.**
   É pericoloso consentire che utenti non esperti utilizzino gli elettroutensili.

e) Manutenzione di utensili elettrici e accessori. Verificare che non vi siano componenti in movimento disallineati o bloccati, componenti rotti o altre condizioni che potrebbero influenzare negativamente il funzionamento dell'utensile elettrico. In caso di guasti, provvedere alla riparazione dell'elettroutensile prima di riutilizzarlo.
Molti incidenti sono causati da una scarsa manutenzione.

f) Mantenere gli strumenti di taglio affilati e puliti.
Gli strumenti di taglio in condizioni di manutenzione adeguata, con bordi affilati, sono meno soggetti al bloccaggio e sono più facilmente controllabili.

g) Utilizzare l'elettroutensile, gli accessori, le punte, ecc. in conformità a quanto riportato nelle presenti istruzioni, tenendo in debita considerazione le condizioni operative e il tipo di lavoro da eseguire.
L'uso dell'utensile elettrico per operazioni diverse da quelle previste potrebbe causare una situazione pericolosa.

h) Tenere le maniglie e le superfici di presa asciutte, pulite e libere da olio e grasso.
Maniglie e superfici di presa scivolose non consentono una movimentazione e un controllo sicuri dell'utensile in situazioni impreviste.

5) Assistenza

a) Affidate le riparazioni dell'elettroutensile a persone qualificate che utilizzino solamente parti di ricambio identiche.
Ciò garantirà il mantenimento della sicurezza dell'elettroutensile.

PRECAUZIONI
Tenere lontano dalla portata di bambini e invalidi.
Quando non utilizzati, gli strumenti dovranno essere deposti lontano dalla portata di bambini e invalidi.

ISTRUZIONI DI SICUREZZA PER TUTTE LE SEGHE

Procedure di taglio

a) ⚠ PERICOLO: Non avvicinare le mani all'area di taglio e alla lama. Tenere l'altra mano sulla manopola ausiliaria o sulla carcassa del motore.
Tenendo la sega con entrambe le mani, non vi è possibilità di tagliarsi.

b) Non mettere le mani sotto il pezzo da lavorare.
La griglia non funge da protezione dalla lama posta sotto il pezzo da lavorare.

c) Regolare la profondità di taglio in base allo spessore del pezzo da lavorare.
Sotto il pezzo da lavorare, dovrebbe vedersi meno di un piede dei denti della lama.

d) Non tenere mai il pezzo in mano o tra le gambe durante il taglio. Fissare il pezzo da lavorare su una piattaforma stabile.
Si raccomanda di sostenere in modo adeguato il pezzo da lavorare, al fine di ridurre l'esposizione, la possibilità di inceppamento della lama o la perdita di controllo.

e) Afferrare l'utensile elettrico solo tramite le superfici di presa isolate, quando si esegue un'operazione in cui l'utensile di taglio potrebbe entrare a contatto con i cablaggi nascosti o con il suo stesso cavo.
Il contatto con un filo in tensione rende anche le parti metalli che esposte dell'attrezzo in tensione e può provocare scosse elettriche all'operatore.

f) Quando si carteggia, utilizzare sempre la protezione verticale o una guida a bordo dritto.
In tal modo è possibile ottimizzare la precisione di taglio e ridurre la possibilità d'inceppamento della lama.

g) Utilizzare sempre lame con alesaggio di forma e dimensioni adeguate (a forma di diamante contro rotonda).
Lame non corrispondenti alla struttura di montaggio della sega funzioneranno con un movimento eccentrico, causando perdita di controllo.

h) Non utilizzare rondelle o bulloni danneggiati o inadeguati.
Le rondelle e il bullone sono stati prodotti appositamente per il vostro tipo di sega, in modo tale da garantire prestazioni elevate e sicurezza durante l'uso.

Cause del rinculo e relative precauzioni

- per contraccolpo s'intende una reazione repentina della lama di una sega schiacciata, inceppata o mal allineata, con conseguente sollevamento incontrollato della sega fuori dal pezzo di lavoro, in direzione dell'operatore;
- se la lama è schiacciata o fortemente inceppata dal solco di taglio verso il basso, questa si arresta e, per reazione del motore, l'unità si sposta rapidamente all'indietro in direzione dell'operatore;
- se la lama è svergolata o mal allineata rispetto al taglio, i denti del bordo posteriore della lama potrebbero affondare nella superficie superiore del legno, con conseguente fuoriuscita della lama dal solco di taglio e rimbalzo indietro verso l'operatore.

Il contraccolpo è il risultato di un uso scorretto della sega e/o di procedure o condizioni di utilizzo non adeguate; per evitarlo, agire come segue.

a) Afferrare la sega con entrambe le mani in modo fermo, quindi esercitare forza con le braccia per resistere al contraccolpo. Posizionarsi su uno dei due lati della lama, senza tuttavia allinearsi ad essa.
Il contraccolpo potrebbe causare il rimbalzo all'indietro della lama; tuttavia, se l'operatore osserva le precauzioni adeguate, è possibile tenerlo sotto controllo.

b) Se la lama è inceppata o si arresta per qualsiasi motivo, rilasciare il dispositivo di attivazione e tenere ferma la sega nel materiale finché la lama non si sia arrestata completamente.
Per evitare il contraccolpo, evitare di rimuovere la sega dal pezzo da lavorare o di tirarla indietro quando in movimento.
Per risolvere l'inceppamento della lama, effettuare le opportune verifiche e agire di conseguenza.

c) Al riavvio della sega sul pezzo da lavorare, posizionare la lama al centro del solco di taglio, in modo che i denti della sega non siano inseriti all'interno del materiale.
Se la lama della sega è inceppata, riavviando la sega, essa potrebbe spostarsi verso l'alto o essere soggetta a contraccolpo dal pezzo in lavorazione.

d) Per ridurre il rischio di ammaccatura o contraccolpo della lama, posizionare dei sostegni sotto i pannelli grandi.
I pannelli grandi tendono ad avvallarsi sotto il loro peso. É possibile collocare i sostegni sotto il pannello su entrambi i lati, in prossimità della linea di taglio e del bordo del pannello.

e) Evitare di utilizzare lame non taglienti o danneggiate.
Qualora le lame non siano affilate o siano state impostate in modo inadeguato, il solco di taglio risulterà stretto, causando eccessiva frizione, ammaccatura e contraccolpo della lama.

f) Prima di effettuare il taglio, la profondità della lama e le leve di bloccaggio della regolazione del bisello devono essere serrate a fondo e fissate.
Se la lama oscilla durante il taglio, vi è il rischio d'inceppamento o contraccolpo.

g) Utilizzare estrema cautela durante le operazioni di segatura in pareti esistenti e altre aree cieche.
Una lama sporgente potrebbe tagliare gli oggetti e, quindi, essere soggetta a contraccolpo.

Funzione della guardia inferiore

a) **Prima di ogni utilizzo, verificare che la griglia inferiore sia adeguatamente chiusa. Se la griglia inferiore non si muove liberamente e si chiude di scatto, non attivare la sega. Non bloccare la griglia inferiore nella posizione di apertura.**
Una caduta accidentale della sega potrebbe piegare la griglia inferiore.
Sollevare la griglia inferiore con la manopola di rientro, verificando che si possa spostare liberamente e che, a fronte di ogni angolo o profondità di taglio, non entri in contatto con la lama né con alcun altro elemento.

b) **Verificare il funzionamento della molla della griglia inferiore. Se la griglia e la molla non funzionano adeguatamente, prima dell'uso, provvedere ai necessari interventi di manutenzione.**
In caso di parti danneggiate, depositi gommosi o incrostazioni, la griglia inferiore potrebbe funzionare lentamente.

c) **La guardia inferiore può essere ritratta manualmente solo per tagli speciali come i "tagli a tuffo" e i "tagli composti". Sollevare la griglia inferiore ritraendo la maniglia e, non appena la lama penetra nel materiale, si deve rilasciare la griglia inferiore.**
Per tutte le altre seghe, la griglia inferiore funzionerà automaticamente.

d) **Prima di posizionare la sega su un banco o a pavimento, verificare sempre che la griglia inferiore copra la lama.**
Se la lama non è coperta ed è libera, la sega potrebbe spostarsi all'indietro, tagliando qualsiasi oggetto sul suo percorso. Dopo aver rilasciato l'interruttore, porre attenzione al tempo necessario per l'arresto della lama.

PRECAUZIONI DI SICUREZZA AGGIUNTIVE

1. Utilizzare esclusivamente il diametro della lama specificato sulla macchina.
2. Non utilizzare mole abrasive.
3. Non usare lame deformate o rotte.
4. Non usare lame di acciaio rapido.
5. Non usare lame non conformate alle caratteristiche specificate in queste istruzioni.
6. Non fermare le lame della sega mediante pressione laterale sul disco.
7. Tenere sempre affilate le lame.
8. Verificare che la griglia inferiore si muova regolarmente e liberamente.
9. Non utilizzare la sega circolare tenendo la griglia inferiore bloccata in posizione di apertura.
10. Assicurarsi che tutti i meccanismi di ritrazione del sistema di protezione funzionino correttamente.
11. Per proteggere le orecchie durante il funzionamento indossare protettori auricolari.
12. Non impiegare mai la sega circolare con la lama girata verso l'alto o lateralmente.
13. Assicurarsi che l'oggetto da lavorare sia privo di corpi estranei, come per esempio chiodi.
14. Le lame della sega devono essere di 125 mm.
15. Scollegare la spina dalla presa prima di eseguire qualsiasi regolazione, riparazione o manutenzione.
16. Fare attenzione al contraccolpo del freno.
Questa sega circolare è dotata di un freno elettrico che agisce quando si rilascia l'interruttore. Poiché si verifica un certo contraccolpo quando il freno entra in azione, assicurarsi di tenere saldamente il corpo principale.
17. Assicurarsi che la rete di alimentazione che si vuole usare sia compatibile con le caratteristiche relative all'alimentazione di corrente specificate nella piastrina dell'apparecchio.
18. Mettere l'interruttore in posizione SPENTO.
Se la spina è infilata in una presa mentre l'interruttore è acceso, l'utensile elettrico si mette immediatamente in moto, facilitando il verificarsi di incidenti gravi.
19. Quando l'ambiente di lavoro è lontano da una presa di corrente, usare una prolunga del cavo di sufficiente spessore e di prestazione adeguata. La prolunga deve essere più corta possibile.
20. Il rinculo è il risultato di un uso errato dell'utensile e/o di procedimenti o condizioni di impiego non corretti.
Se la lama si blocca, o quando si interrompe un taglio per qualsiasi motivo, rilasciare il grilletto e trattenere la sega immobile sul materiale fino a che la lama si è fermata completamente. Non tentare mai di rimuovere la sega dal lavoro o di tirare indietro la sega mentre la lama è in movimento altrimenti si può verificare RINCULO. Ispezionare e prendere i provvedimenti del caso per eliminare la causa del bloccaggio della lama.
21. Sostenere i pannelli grandi per ridurre il rischio di schiacciamento della lama e RINCULO. I pannelli grandi tendono a incurvarsi per il loro stesso peso (**Fig. 3**). Devono essere collocati supporti sotto il pannello su entrambi i lati, vicino alla linea di taglio e vicino al bordo del pannello come illustrato nella **Fig. 2**.
Per ridurre il rischio di schiacciamento della lama e rinculo. Quando l'operazione di taglio richiede che la sega sia appoggiata al pezzo da lavorare, appoggiare la sega sulla parte più grande e tagliare via la parte più piccola.
22. Fare particolare attenzione quando si esegue un "taglio a tasca" in pareti esistenti o altre aree cieche. La lama sporgente può tagliare oggetti che possono causare RINCULO.
Non tenere MAI la mano o le dita dietro la sega (**Fig. 4**). Se si verifica rinculo, la sega può saltare facilmente indietro verso la mano, con il rischio di serie lesioni.
23. **AVVERTIMENTO:** È importante sostenere correttamente il pezzo da lavorare e tenere saldamente la sega per evitare perdite di controllo che possono causare lesioni personali. La **Fig. 5** mostra un supporto mano tipico della sega.
24. Collocare la parte più larga della base sega sula parte del pezzo da lavorare che è sostenuta saldamente, non sulla sezione che deve cadere quando si esegue il taglio. Come esempi, la **Fig. 6** mostra il modo CORRETTO quando si taglia l'estremità di un asse e la **Fig. 7** mostra il modo SBAGLIATO. Se il pezzo da lavorare è corto o piccolo, fissarlo in una morsa.
NON TENTARE DI SOSTENERE PEZZI CORTI CON LA MANO!
25. Non tentare mai di segare con la sega circolare tenuta capovolta in una morsa. Questo è estremamente pericoloso e può causare seri incidenti (**Fig. 8**).
26. Durante l'uso della guida, non tentare di inclinare il taglio, cosa che potrebbe causare lo slittamento del materiale tagliato tra la lama della sega e la guida. In caso contrario potrebbero verificarsi lesioni. (**Fig. 9**)
27. Se la leva rimane allentata, si crea una situazione molto pericolosa. Fissarla sempre completamente. (**Fig. 13**)
28. Prima di effettuare l'operazione di taglio, ispezionare il materiale che si deve tagliare. Se al taglio potrebbe generare polveri pericolose/tossiche, assicurarsi che alla bocchetta di uscita della polvere sia saldamente collegato un sacchetto raccoglipolvere o un sistema di estrazione polvere adeguato.
Inoltre, se presente, indossare la maschera antipolvere.
   - Prima di avviare la sega, verificare che la lama abbia compiuto un giro.
   - Se durante il funzionamento la lama della sega si ferma o emette un rumore anomalo, impostare immediatamente l'interruttore su OFF.
   - Fare attenzione che il cavo dell'alimentazione non si avvicini alla lama della sega mentre è in rotazione.

- Ai fini della sicurezza, evitare di utilizzare la sega circolare tenendo la lama rivolta verso l'alto o trasversalmente. Tali applicazioni non comuni dovrebbero essere evitate.
- Durante il taglio, indossare sempre gli occhiali di protezione.
- Al termine di un lavoro, estrarre la spina dalla presa.

29. Dopo aver attaccato la lama della sega, controllare di nuovo che la leva di bloccaggio sia bloccata fermamente nella posizione prescritta.
30. Non esporre gli occhi alla luce in modo diretto.
    Se gli occhi vengono esposti continuamente alla luce, potrebbero verificarsi fastidi alla vista.
31. Verificare che non vi siano scheggiature o graffi nel cavo.
32. Controllare l'esterno e verificare che non vi siano danni.
33. Utilizzare una lama della sega la cui velocità di rotazione visualizzata sia uguale o superiore alla velocità di rotazione dell'utensile.
34. Utilizzare una lama della sega che sia adatta ogni diverso materiale di taglio.
35. Reggere sempre l'utensile saldamente tenendo una mano sull'impugnatura. (**Fig. 27**)

NOMI DEI COMPONENTI (Fig. 1 – Fig. 28)

①	Interruttore
②	Blocco dell'interruttore
③	Leva profondità di taglio
④	Coperchio
⑤	Collegamento
⑥	Protezione inferiore
⑦	Bullone
⑧	Rondella (B)
⑨	Lama sega
⑩	Pezzo guida
⑪	Base
⑫	Leva di inclinazione
⑬	Leva di bloccaggio
⑭	Bullone ad alette fissaggio guida
⑮	Scala di collegamento
⑯	Luce LED
⑰	Supporto del cavo
⑱	Maniglia
⑲	Interruttore di selezione modalità
⑳	Spia indicatore modalità silenziosa
㉑	Interruttore di illuminazione
㉒	Freccia coperchio ingranaggio
㉓	Guida
㉔	Piastra fluoro
㉕	Adattatore di aspirazione
㉖	Chiave a tubo
㉗	Rondella (A)
㉘	Cacciavite a testa piatta
㉙	Gancio
㉚	Vite

SIMBOLI

AVVERTENZA

Di seguito mostriamo i simboli usati per la macchina. Assicurarsi di comprenderne il significato prima dell'uso.

	C5MEY: Sega circolare
	Per ridurre il rischio di lesioni, l'utente deve leggere il manuale delle istruzioni.
	Indossate sempre le protezioni oculari.
	Indossare sempre protezioni per l'udito.
	Solo per Paesi UE Non gettare le apparecchiature elettriche tra i rifiuti domestici! Secondo la Direttiva Europea 2012/19/UE sui rifiuti di apparecchiature elettriche ed elettroniche e la sua attuazione in conformità alle norme nazionali, le apparecchiature elettriche esauste devono essere raccolte separatamente, al fine di essere reimpiegate in modo eco-compatibile.
V	Tensione nominale
n_0	Velocità a vuoto
	Accensione
	Spegnimento
	Scollegare la spina di corrente dalla presa elettrica
	Interruttore selettore modalità
	Interruttore di illuminazione
	Azione non consentita
	Utensile di classe II

ACCESSORI STANDARD

In aggiunta all'unità principale (1 unità), la confezione contiene gli accessori elencati a pagina 155.

Gli accessori standard possono essere cambiati senza preavviso.

APPLICAZIONI

Taglio di vari tipi di legno.

CARATTERISTICHE

Modello			C5MEY
Voltaggio			230 V ~
Potenza assorbita			1050 W
Velocità senza carico			5000 min-1 (Modalità alimentazione) 2500 min-1 (Modalità silenziosa)
Capacità	Profondità di taglio	90°	47 mm
		45°	30 mm
Peso*			2,2 kg

* Secondo la Procedura EPTA 01/2014

NOTA

A causa del continuo programma di ricerche e sviluppo della HiKOKI, le caratteristiche riportate in questo foglio sono soggette cambiamenti senza preventiva comunicazione.

Controllo elettronico

- Avvio lento
- Protezione da sovraccarico
  Questa funzione di protezione interrompe l'alimentazione elettrica del motore in caso di sovraccarico dello stesso o in caso di una cospicua riduzione della velocità di rotazione durante il funzionamento.
  Quando viene attivata la funzione di protezione da sovraccarico, il motore potrebbe arrestarsi.
  In tal caso, rilasciare l'interruttore dell'utensile ed eliminare le cause del sovraccarico.
  Dopo ciò, sarà possibile riutilizzarlo.
- Protezione da surriscaldamento
  Questa funzione di protezione interrompe l'alimentazione del motore e arresta l'utensile elettrico in caso di surriscaldamento del motore durante il funzionamento.
  Quando viene attivata la funzione di protezione da surriscaldamento, il motore potrebbe arrestarsi.
  In tal caso, rilasciare l'interruttore dell'utensile e lasciar raffreddare per pochi minuti.
  Dopo ciò, sarà possibile riutilizzarlo.
- Funzione di conversione della velocità di rotazione (modalità alimentazione/modalità silenziosa)
  (Funzione interruttore modalità alimentazione/modalità silenziosa)
  Ogni volta che si preme l'interruttore di selezione della modalità, si cambia la modalità di funzionamento. (**Fig. 16**)
  La modalità silenziosa riduce i giri/min massimi del motore, consentendo un lavoro efficiente con meno rumore.
  La spia indicatore della modalità silenziosa si accende in modalità silenziosa.
  Quando aumenta il carico durante la modalità silenziosa, l'utensile passa automaticamente in modalità alimentazione e torna alla modalità silenziosa quando il carico diminuisce.
  In modalità alimentazione, non viene apportata alcuna modifica alla modalità silenziosa anche quando il carico diminuisce.

NOTA

- Per consentire le modifiche di modalità, tirare l'interruttore una volta dopo aver collegato la spina di alimentazione.
- Non sottoporre il quadro interruttori a forti urti né romperlo. Ciò potrebbe causare problemi.

MONTAGGIO E OPERAZIONE

Azione	Figura	Pagina
Taglio inclinato utilizzando la guida (direzione +45°)	9	157
Regolazione fine del parallelismo	10	157
Regolazione fine della perpendicolarità	11	158
Regolazione fine della posizione pezzo guida	12	158
Regolazione della profondità di taglio	13	158
Linea di taglio	14	158
Funzionamento dell'interruttore	15	158
Informazioni sulla funzione di selezione della modalità (*1)	16	158
Uso della lampada LED	17	159
Utilizzo del supporto del cavo	18	159
Montaggio della guida (venduta separatamente)	19	159
Montaggio della piastra fluoro (venduta separatamente)	20	159
Montaggio dell'adattatore di aspirazione (venduto separatamente)	21	159
Montaggio del gancio (*2) (venduta separatamente)	22	160
Taglio ad angoli retti	23	160
Taglio inclinato (direzione +45°)	24	161
Smontaggio della lama della sega	25	161
Montaggio della lama della sega	26	162
Come reggere l'utensile	27	162
Selezione degli accessori	—	163

(*1) Informazioni sulla funzione di selezione della modalità
Ogni volta che viene premuto l'interruttore di selezione della modalità, la modalità di funzionamento cambia.
Quando è selezionata la modalità silenziosa, la spia indicatore modalità silenziosa si accende.
La modalità silenziosa riduce i giri/min massimi del motore, consentendo un lavoro efficiente con meno rumore.
Se il carico aumenta mentre il motore è in funzione nella modalità silenziosa, questo passa automaticamente alla modalità alimentazione.
Inoltre, se il carico diminuisce di nuovo, esso ritorna automaticamente alla modalità silenziosa.
In modalità alimentazione, non viene apportata alcuna modifica alla modalità silenziosa anche quando il carico diminuisce.

Modalità	Velocità a vuoto
Alimentazione	5000 min-1
Silenzioso	2500 min-1

NOTA

- Non è possibile modificare la modalità se la spina di alimentazione non è collegata a una presa a muro e l'interruttore non viene tirato una volta.
- Anche se l'interruttore è acceso e spento o la spina di alimentazione è scollegata e collegata, questa unità manterrà la modalità impostata dall'utente.

(*2) Collegamento del gancio
Il gancio può essere utilizzato per appendere l'unità temporaneamente durante le fasi di funzionamento (**Fig. 22**).

ATTENZIONE
Il gancio non deve mai essere utilizzato per appendere l'unità su una persona.
Quando si utilizza il gancio, controllare per assicurarsi che l'unità principale non scivoli e cada, o diventi instabile a causa del vento e così via.
Non appendere l'unità a cintura o pantaloni, questo potrebbe essere causa di incidenti.

SEGNALI DI ALLARME DELLE SPIE LED (Fig. 28)

Questo prodotto dispone di funzioni utili a proteggere l'utensile. Quando l'interruttore viene tirato e 3 secondi dopo il suo rilascio, se una delle funzioni di protezione viene attivata durante il funzionamento, la spia LED lampeggia come descritto nella **Tabella 1**. Quando una delle funzioni di protezione viene attivata, rimuovere immediatamente le dita dall'interruttore e seguire le istruzioni riportate nella sezione relativa alle azioni correttive.

Tabella 1

Funzione di protezione	Display spie LED	Azione correttiva
Protezione da sovraccarico	Attiva 0,1 secondi/disattiva 0,1 secondi ■ ■ ■ ■ ■ ■ ■ ■ ■ ■ ■ ■ ■	Eliminare la causa del sovraccarico.
Protezione da temperatura	Attiva 0,5 secondi/disattiva 0,5 secondi ▬ ▬ ▬	Far raffreddare completamente l'utensile.

MANUTENZIONE ED ISPEZIONE

1. **Controllo della lama**
   Poiché l'uso di lame non affilate diminuisce l'efficacia e causa eventuali disfunzioni del motore, affilare o sostituire la lama non appena si nota la sua usura.
2. **Ispezione delle viti di montaggio**
   Ispezionare regolarmente le viti di montaggio e assicurarsi che siano ben fissate. Se una di queste dovesse essere allentata, riserrarla immediatamente. Si rischia in caso contrario di provocare incidenti pericolosi.
3. **Sostituzione del cavo di alimentazione**
   Se è necessaria la sostituzione del cavo di alimentazione, tale operazione deve essere effettuata dal produttore di questo agente onde evitare un rischio alla sicurezza.
4. **Manutenzione gruppo motore**
   L'avvolgimento del motore è una parte importante di questo attrezzo. Evitare il danneggiamento e fare attenzione ad evitare il contatto con l'olio di pulizia o l'acqua.
   Dopo 50 ore di utilizzo, pulire il motore soffiando nei fori di ventilazione del corpo del motore con aria secca da una pistola ad aria compressa o altro attrezzo (**Fig. 29**). Polvere o accumulo di particelle nel motore possono provocare danni.
5. **Ispezione e manutenzione della protezione inferiore**
   Assicurarsi sempre che la protezione inferiore si muova scorrevolmente.
   In caso di anomalie, riparare immediatamente la protezione inferiore.
   Per la pulizia e la manutenzione, utilizzare una pistola ad aria compressa o un altro strumento per pulire con soffio d'aria lo spazio tra la protezione inferiore e il coperchio dell'ingranaggio nonché la parte rotante della protezione inferiore con aria secca (**Fig. 29**).
   Ciò è efficace per l'emissione di trucioli o altre particelle. L'accumulo di trucioli o altre particelle intorno alla protezione inferiore potrebbe causare malfunzionamenti o danni.

AVVERTENZA
Per evitare l'inalazione della polvere o irritazioni agli occhi, indossare occhiali protettivi di sicurezza e una maschera antipolvere quando si usa una pistola ad aria compressa o un altro strumento per pulire la protezione inferiore, i fori di ventilazione o altre parti del prodotto.

Garantire il movimento scorrevole della protezione inferiore

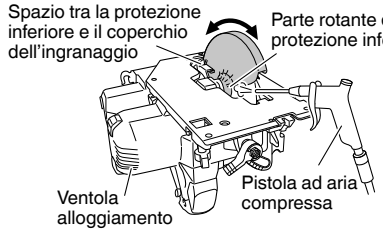

Fig. 29

6. **Pulizia dell'interno del coperchio della sega**
   Controllare e pulire regolarmente per garantire che residui di segatura e altri residui non si accumulino all'interno del coperchio della sega. Rimuovere sempre la lama della sega durante il controllo e la pulizia.

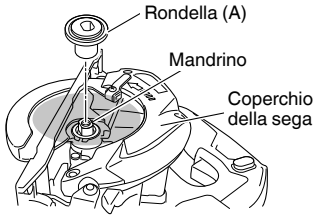

Fig. 30

7. **Pulizia della carcassa dell'utensile**
   Se l'utensile elettrico è sporco, pulirlo con un panno morbido e asciutto o con un panno inumidito con acqua insaponata. Non usare solventi cloridrici, benzina o diluenti per benzina, in quanto potrebbero deformare la plastica.
8. **Conservazione**
   Evitare luoghi come i seguenti per la conservazione dei prodotti e degli accessori che non sono in uso, e conservarli in un luogo sicuro e asciutto.

NOTA
- Non conservare in luoghi in cui i bambini possano raggiungerli o prenderli facilmente.

- Non conservare in luoghi in cui possa cadere della pioggia, per esempio sotto i cornicioni di una casa o in presenza di umidità.
- Non conservare in luoghi dove vi siano sbalzi improvvisi di umidità o esposti alla luce diretta del sole.
- Non conservare in luoghi in cui sono presenti sostanze volatili che hanno un rischio di incendiarsi o esplodere.

ATTENZIONE

Nell'uso e nella manutenzione degli utensili elettrici devono essere osservate le normative di sicurezza e i criteri prescritti in ciascun paese.

GARANZIA

Garantiamo gli Utensili Elettrici HiKOKI in conformità alle specifiche normative imposte dalla legge e dai paesi. Questa garanzia non copre difetti o danni dovuti a uso erroneo, abuso o normale usura. In caso di lamentele, si prega di inviare l'Utensile Elettrico, non smontato, insieme al CERTIFICATO DI GARANZIA che si trova al termine di queste Istruzioni per l'uso, ad un Centro di Assistenza Autorizzato HiKOKI.

Informazioni riguardanti i rumori trasmessi dall'aria e le vibrazioni

I valori misurati sono stati determinati in conformità a EN62841 e descritti in conformità alla normativa ISO 4871.

Livello misurato di potenza sonora pesato A: 100 dB (A)
Livello misurato di pressione sonora pesato A: 89 dB (A)
Incertezza K : 3 dB (A).

Indossare i dispositivi di protezione acustica.

Valori totali di vibrazione (somma vettori triass.) determinati secondo la norma EN62841.

Taglio di truciolare:
Valore di emissione vibrazioni $\mathbf{a_h}$ = 1,8 m/s^2
Incertezza K = 1,5 m/s^2

Il valore totale di emissione vibrazioni dichiarato è stato misurato in base al metodo di test standard e può essere utilizzato per confrontare un utensile con un altro.
Può essere inoltre utilizzato per la stima preliminare dell'esposizione.

AVVERTENZA

- Il valore di emissione vibrazioni durante l'uso effettivo dell'utensile può essere diverso dal valore totale dichiarato in base alle modalità di utilizzo dell'utensile stesso.
- Identificare le misure di sicurezza per la protezione dell'operatore basate su stima dell'esposizione nelle effettive condizioni di utilizzo (prendendo in considerazione tutte le parti del ciclo di funzionamento come i tempi in cui l'utensile resta spento e quando funziona senza essere utilizzato in aggiunta al tempo di avvio).

NOTA

A causa del continuo programma di ricerche e sviluppo della HiKOKI, le caratteristiche riportate in questo foglio sono soggette cambiamenti senza preventiva comunicazione.

(Vertaling van de oorspronkelijke instructies)

ALGEMENE VEILIGHEIDSWAARSCHUWINGEN VOOR ELEKTRISCH GEREEDSCHAP

⚠ WAARSCHUWING
Lees alle veiligheidswaarschuwingen, instructies, illustraties en specificaties die met dit elektrisch gereedschap worden meegeleverd.
Niet opvolgen van de waarschuwingen en instructies kan resulteren in een elektrische schok, brand en/of ernstig letsel.

Bewaar alle waarschuwingen en aanwijzingen voor eventuele naslag in de toekomst.

De term „elektrisch gereedschap" heeft zowel betrekking op elektrisch gereedschap dat via de netvoeding van stroom wordt voorzien als gereedschap dat via een accu (snoerloos) van stroom wordt voorzien.

1) **Veiligheid van de werkplek**
   a) **Zorg voor een schone en goed verlichte werkplek.**
   Een rommelige of donkere werkplek verhoogt de kans op ongelukken.
   b) **Gebruik het elektrisch gereedschap niet in een omgeving met ontvlambare of explosieve vloeistoffen, gassen of stof.**
   Elektrisch gereedschap kan vonken afgeven. Deze vonkjes kunnen stofdeeltjes of gassen doen ontbranden.
   c) **Houd kinderen en andere omstanders tijdens het gebruik van elektrisch gereedschap uit de buurt.**
   Afleidingen kunnen gevaarlijk zijn.

2) **Elektrische veiligheid**
   a) **De stekker van het elektrisch gereedschap moet geschikt zijn voor aansluiting op het stopcontact. De stekker mag op geen enkele manier gemodificeerd worden. Gebruik geen verloopstekker met geaard elektrisch gereedschap.**
   Deugdelijke stekkers en geschikte stopcontacten verminderen het risico op een elektrische schok.
   b) **Vermijd lichamelijk contact met geaarde oppervlakken zoals leidingen, radiatoren, fornuizen en koelkasten.**
   Wanneer uw lichaam geaard is, loopt u een groter risico op een elektrische schok.
   c) **Stel het elektrisch gereedschap niet bloot aan regen of vochtige omstandigheden.**
   Het risico op een elektrische schok wordt vergroot wanneer er water in het elektrische gereedschap terechtkomt.
   d) **Behandel het snoer voorzichtig. Gebruik het snoer niet om het elektrisch gereedschap aan te dragen of mee te slepen en gebruik het snoer niet om de stekker uit het stopcontact te trekken. Houd het snoer uit de buurt van warmtebronnen, olie, scherpe randen of bewegende onderdelen.**
   Een beschadigd of verward snoer verhoogt het risico op een elektrische schok.
   e) **Gebruik buitenshuis een verlengsnoer dat specifiek geschikt is voor het gebruik buiten.**
   Het gebruik van een snoer dat specifiek geschikt is voor gebruik buitenshuis vermindert het risico op een elektrische schok.
   f) **Als het elektrisch gereedschap in een vochtige omgeving gebruikt moet worden, dient een voeding met aardlekschakelaar te worden gebruikt.**
   Gebruik van een aardlekschakelaar vermindert de kans op een elektrische schok.

3) **Persoonlijke veiligheid**
   a) **Blijf waakzaam, let voortdurend op uw werk en gebruik uw gezond verstand wanneer u elektrisch gereedschap gebruikt.**
   Gebruik geen elektrisch gereedschap wanneer u moe bent of onder invloed van drugs, alcohol of medicijnen.
   Eén moment van onoplettendheid kan in ernstig lichamelijk letsel resulteren.
   b) **Gebruik persoonlijke beschermingsmiddelen. Draag altijd oogbescherming.**
   Beschermingsmiddelen zoals een stofmasker, anti-slip veiligheidsschoenen, een helm of gehoorbescherming, gebruikt voor gepaste omstandigheden, verminderen het risico op lichamelijk letsel.
   c) **Voorkom dat het gereedschap per ongeluk kan starten. Controleer of de schakelaar in de uit-stand staat voordat u de voeding en/of de accu aansluit, het gereedschap oppakt of gaat dragen.**
   Zorg ervoor dat u tijdens het verplaatsen van het elektrisch gereedschap uw vingers uit de buurt van de schakelaar houdt en sluit de stroombron niet aan terwijl de schakelaar op aan staat om ongelukken te vermijden.
   d) **Verwijder sleutels en moersleutels uit het gereedschap voordat u het elektrisch gereedschap aanzet.**
   Een (moer-)sleutel die op een bewegend onderdeel van het elektrisch gereedschap bevestigd is kan in lichamelijk letsel resulteren.
   e) **Reik niet te ver. Zorg ervoor dat u te allen tijde stevig staat en uw evenwicht behoudt.**
   Op deze manier heeft u tijdens een onverwachte situatie meer controle over het elektrisch gereedschap.
   f) **Draag geschikte kleding. Draag geen loszittende kleding of sieraden. Houdt uw kleding en haar uit de buurt van bewegende onderdelen.**
   Loszittende kleding, sieraden en lang haar kunnen in de bewegende onderdelen verstrikt raken.
   g) **Indien het elektrisch gereedschap van een aansluiting voor stofafzuiging is voorzien, dan dient u ervoor te zorgen dat de stofafzuiging aangesloten en op de juiste manier gebruikt wordt.**
   Het gebruik van stofafzuiging vermindert eventuele stofgerelateerde risico's.
   h) **Laat bekendheid opgedaan bij veelvuldig gebruik van gereedschap u niet zelfgenoegzaam worden waardoor u veiligheidsprincipes van het gereedschap negeert.**
   Een onzorgvuldige actie kan ernstig letsel veroorzaken binnen een fractie van een seconde.

4) **Bediening en onderhoud van elektrisch gereedschap**
   a) **Het elektrisch gereedschap mag niet geforceerd worden. Gebruik het juiste gereedschap voor het karwei.**
   U kunt de klus beter en veiliger uitvoeren wanneer u het juiste elektrische gereedschap gebruikt.
   b) **Gebruik het elektrisch gereedschap niet als de schakelaar niet goed werkt.**
   Elektrisch gereedschap dat niet via de schakelaar bediend kan worden is gevaarlijk en moet onmiddellijk gerepareerd worden.
   c) **Haal de stekker uit het stopcontact en/of verwijder de accu, als deze losgemaakt kan worden, van het elektrische gereedschap voordat u afstellingen verricht, accessoires verwisselt of voordat u het elektrische gereedschap opbergt.**

Dergelijke preventieve veiligheidsmaatregelen verminderen het risico dat het elektrisch gereedschap per ongeluk opstart.

d) Berg elektrisch gereedschap buiten het bereik van kinderen op en sta niet toe dat personen die niet bekend zijn met het juiste gebruik van het gereedschap of deze voorschriften dit elektrisch gereedschap gebruiken.
Eletrisch gereedschap is gevaarlijk in onbevoegde handen.

e) Verzorg het elektrische gereedschap en accessoires. Controleer het gereedschap op een foutieve uitlijning, vastgelopen of defecte bewegende onderdelen en andere problemen die van invloed kunnen zijn op de juiste werking van het gereedschap. Indien het gereedschap defect of beschadigd is moet het gerepareerd worden voordat u het gereedschap opnieuw gebruikt.
Slecht onderhouden elektrisch gereedschap is verantwoordelijk voor een groot aantal doe-het-zelf ongelukken.

f) Houd snijwerktuigen scherp en schoon.
Goed onderhouden snijwerktuigen met scherpe snijranden lopen minder snel vast en zijn gemakkelijker in het gebruik.

g) Elektrisch gereedschap, toebehoren, bits enz. moeten in overeenstemming met deze instructies worden gebruikt, waarbij de werkomstandigheden en het werk dat gedaan moet worden in overweging moeten worden genomen.
Gebruik van het elektrisch gereedschap voor andere doeleinden dan waarvoor het is bedoeld, kan resulteren in een gevaarlijke situatie.

h) Houd de handvat- en greepoppervlakken droog, schoon en vrij van olie en vet.
Glibberige handvat- en greepoppervlakken zorgen voor onveilig gebruik en onveilige bediening van het gereedschap in onverwachte situaties.

5) Onderhoud

a) Het gereedschap mag uitsluitend door bevoegd onderhoudspersoneel worden onderhouden en er mag daarbij uitsluitend gebruik gemaakt worden van identieke vervangingsonderdelen.
Hierdoor kunt u er op rekenen dat het elektrisch gereedschap veilig blijft.

VOORZORGSMAATREGELEN

Houd kinderen en kwetsbare personen op een afstand. Het gereedschap moet na gebruik buiten het bereik van kinderen en andere kwetsbare personen worden opgeborgen.

VEILIGHEIDSINSTRUCTIES VOOR ALLE ZAGEN

Procedures voor het zagen

a) ⚠ GEVAAR: Houd uw handen uit de buurt van de zaagsnede en het zaagblad. Houd uw tweede hand op de aanvullende handgreep of op de motorbehuizing.
Als u de zaag met beide handen vasthoudt, kunnen ze niet verwond worden door het zaagblad.

b) Steek geen ledematen onder het werkstuk.
De beschermkap kan u aan de onderkant van het werkstuk niet beschermen tegen het zaagblad.

c) Stel de zaagdiepte in aan de hand van de dikte van het werkstuk.
Er mag niet meer dan een volledige zaagtand van het zaagblad zichtbaar zijn onder het werkstuk.

d) Houd het werkstuk nooit in uw handen of op uw benen terwijl u snijdt. Zet het werkstuk stevig vast op een stabiel platform.
Het is belangrijk om het werkstuk op de juiste manier te ondersteunen om het risico van lichamelijk letsel, vastlopen van het zaagblad of het verliezen van de controle over de machine te verliezen.

e) Houd het elektrische gereedschap vast aan de geïsoleerde greepoppervlakken bij het uitvoeren van een handeling waarbij het snijdgereedschap in aanraking kan komen met verborgen bedrading of zijn eigen kabel.
Contact met een draad waar stroom op staat kan ervoor zorgen dat blootliggende metalen onderdelen van het elektrische gereedschap ook onder stroom komen te staan en de gebruiker een elektrische schok geven.

f) Gebruik altijd een langsgeleider of rei wanneer u gaat schulpen.
Hierdoor wordt de precisie van de zaagsnede verbeterd en het risico dat het zaagblad vastloopt verminderd.

g) Gebruik altijd zaagbladen van de juiste afmetingen en vorm spilgat (ruitvormig of rond).
Zaagbladen die niet goed passen op de cirkelzaag zullen naast het midden draaien en leiden tot het verliezen van de controle over de machine.

h) Gebruik in geen geval beschadigde of ongeschikte tussenringen of bevestigingsbouten voor het zaagblad.
De tussenringen en bevestigingsbouten zijn speciaal ontworpen voor uw cirkelzaag om optimale prestaties en veiligheid in het gebruik te kunnen waarborgen.

Oorzaken voor terugslag en waarschuwingen die daarmee verband houden

- Een terugslag is een plotselinge reactie van de machine op een afgeklemd, vastgelopen of verkeerd uitgelijnd zaagblad, waarbij de zaag oncontroleerbaar uit het werkstuk opspringt naar de gebruiker toe;
- Wanneer het zaagblad wordt afgeklemd of vastloopt doordat de zaagsnede zich om het blad sluit, zal het zaagblad stilvallen en zal de reactie van het draaien van de motor de machine in tegenovergestelde richting, dus naar de gebruiker toe, werpen;
- Als het zaagblad vervormd raakt of niet correct wordt uitgelijnd in de zaagsnede, kunnen de zaagtanden aan de achterkant van het zaagblad de rand van het werkstuk raken en zo de machine terugwerpen in de richting van de gebruiker.

Terugslag is het resultaat van het onjuist gebruiken van de zaag en/of incorrecte gebruiksprocedures of gebruiksomstandigheden en kan worden vermeden door de juiste voorzorgsmaatregelen te treffen zoals die hieronder vermeld staan.

a) Houd de cirkelzaag stevig met beide handen vast en houd uw armen zo dat u een eventuele terugslag kunt opvangen. Plaats uw lichaam aan een van bij kanten van het zaagblad, maar niet in lijn met het zaagblad.
De cirkelzaag kan in naar u toe springen als gevolg van een terugslag, maar de gebruiker kan een eventuele terugslag opvangen en controleren, als de juiste voorzorgen in acht worden genomen.

b) Wanneer het zaagblad vastloopt, of wanneer om wat voor reden dan ook het zagen wordt onderbroken, moet u de trekschakelaar loslaten en de cirkelzaag stil houden in het werkstuk totdat het zaagblad helemaal stil staat.
Probeer in geen geval de cirkelzaag uit het werkstuk te halen of naar achteren te trekken wanneer het zaagblad nog draait, want hierdoor kan een terugslag optreden.
Onderzoek de situatie en neem maatregelen om de oorzaak waarom het zaagblad vastloopt weg te nemen.

c) Wanneer u de cirkelzaag opnieuw opstart in het werkstuk, moet u de zaag centreren in de zaagsnede zodat de zaagtanden geen contact maken met het materiaal.
Als een zaagblad vast zit, kan dit oplopen of terugslaan van het werkstuk wanneer de cirkelzaag opnieuw wordt opgestart.

d) Ondersteun grote panelen om het risico dat het zaagblad vastloopt en op terugslag te verminderen.
Grote panelen buigen door onder hun eigen gewicht. De steunen moeten aan beide zijden van de zaagsnede onder het paneel geplaatst worden, dicht bij de zaagsnede en dichtbij de randen van het paneel.

e) Gebruik geen botte of beschadigde zaagbladen.
Botte of niet goed geslepen zaagbladen zullen een smallere zaagsnede geven, wat leidt tot meer wrijving, vastlopende zaagbladen en meer terugslag.

f) De vergrendelingen voor de zaagdiepte en de zaaghoek moeten goed vast zitten voor u begint te zagen.
Als de zaaginstellingen los raken terwijl u aan het zagen bent, kan dit leiden tot vastlopen en terugslag.

g) Wees extra voorzichtig wanneer u in bestaande wanden of andere blinde oppervlakken moet zagen.
Het door het werkstuk uitstekende deel van het zaagblad kan dingen raken die leiden tot terugslag.

Beschermkap onderkant

a) Controleer elke keer voor u de cirkelzaag gaat gebruiken of de beschermkap aan de onderkant goed werkt. Gebruik de cirkelzaag niet als de beschermkap aan de onderkant niet vrij kan bewegen en niet onmiddellijk het zaagblad afsluit. Klem of bevestig de beschermkap aan de onderkant in geen geval vast in de open stand.
Als de cirkelzaag valt, kan de beschermkap aan de onderkant verbogen raken.
Doe de beschermkap aan de onderkant omhoog met de daarvoor bestemde hendel en controleer of de kap vrij kan bewegen en het zaagblad of andere onderdelen niet raakt, onder alle hoeken en zaagdiepten.

b) Controleer de werking van de veer van de beschermkap aan de onderkant. Als de beschermkap en de veer niet naar behoren functioneren, moeten ze voor u de cirkelzaag kunt gebruiken gerepareerd worden.
De beschermkap aan de onderkant kan haperen of langzaam bewegen vanwege beschadigde onderdelen, harsaanslag of opgehoopt vuil.

c) De beschermkap aan de onderkant mag alleen met de hand worden ingetrokken voor speciale zaagbewerkingen, „zoals insteken“ of „samengestelde zaagsnedes“. Trek de beschermkap in met de beschermkaphendel en laat deze weer los zodra het zaagblad het materiaal van het werkstuk in gaat.
Voor alle andere zaagbewerkingen moet u de beschermkap automatisch laten functioneren.

d) Controleer altijd eerst of de beschermkap aan de onderkant het zaagblad volledig afdekt voor u de cirkelzaag op de werkbank of vloer zet.
Een onbeschermd zaagblad dat nog draait zal de cirkelzaag achteruit werpen en zagen in wat er op zijn pad komt. Houd daarom rekening met de tijd die het kost voor het zaagblad helemaal tot stilstand is gekomen nadat u de schakelaar hebt losgelaten.

AANVULLENDE VEILIGHEIDSWAARSCHUWINGEN

1. Gebruik alleen de bladdiameter die staat aangegeven op de machine.
2. Gebruik geen schuurwielen.
3. Gebruik geen vervormde of gebarsten zaagbladen.
4. Gebruik geen zaagbladen van zogenaamd “High Speed” staal.
5. Gebruik geen zaagbladen die niet voldoen aan de karakteristieken zoals opgegeven in deze instructies.
6. Stop het zaagblad niet door er zijdelingse druk op uit te oefenen.
7. Zorg er voor dat uw zaagbladen altijd goed scherp zijn.
8. Zorg ervoor dat de beschermkap aan de onderkant soepel en vrij kan bewegen.
9. Gebruik de cirkelzaag in geen geval wanneer de beschermkap aan de onderkant vast staan in de open stand.
10. Zorg ervoor dat het intrekmechanisme van de beschermkap goed werkt.
11. Draag oordoppen tijdens werkzaamheden om uw gehoor te beschermen.
12. Gebruik de cirkelzaag in geen geval met het zaagblad naar boven of opzij.
13. Zorg ervoor dat het materiaal dat u wilt zagen vrij is van gevaarlijke voorwerpen, zoals spijkers.
14. De zaagbladen moeten 125 mm zijn.
15. Haal de stekker uit het stopcontact voor u instellingen, reparaties of onderhoud uitvoert.
16. Let op terugslag bij stoppen.
    Deze cirkelzaag heeft een elektrische rem die functioneert wanneer de schakelaar wordt losgelaten. Er zal wat terugslag zijn wanneer de rem functioneert. Houd de cirkelzaag daarom goed vast.
17. Zorg ervoor dat de stroombron die u wilt gebruiken voldoet aan de vereisten voor de stroomvoorziening die staan aangegeven op het typeplaatje van het product.
18. Zorg ervoor dat de stroomschakelaar uit (OFF) staat.
    Als de stekker in het stopcontact wordt gedaan met de stroomschakelaar aan (ON), zal het elektrisch gereedschap onmiddellijk beginnen te werken, wat kan leiden tot ernstige ongelukken.
19. Wanneer de werkplek te ver weg is van de stroombron, moet u een verlengsnoer gebruiken van voldoende dikte en met de juiste opgegeven capaciteit. Het verlengsnoer moet zo kort mogelijk gehouden worden.
20. Zaag niet wanneer de voetplaat los is gekomen van het te zagen materiaal.
    Wanneer het zaagblad vastgelopen is, of wanneer u om een andere reden halverwege stopt met zagen, dient u de trekkerschakelaar los te laten en de machine stil te houden tot het zaagblad volledig tot stilstand is gekomen. Probeer in geen geval de machine van het werkstuk te halen of terug te trekken terwijl het zaagblad nog draait, want dit zal resulteren in een TERUGSLAG. Kijk waarom het zaagblad is vastgelopen en neem de belemmeringen indien nodig weg.
21. Zorg voor voldoende ondersteuning van grotere panelen om vastlopen van het zaagblad en TERUGSLAG te voorkomen. Grotere panelen buigen vaak door onder hun eigen gewicht (**Afb. 3**). U dient het paneel aan weerszijden van de zaagsnede en aan beide uiteinden van het paneel te ondersteunen, zoals aangegeven in **Afb. 2**.
    Om het risico van vastlopen en TERUGSLAG te verminderen, dient u de machine op het grotere gedeelte van het werkstuk te laten rusten, niet op het kleinere deel dat er van af wordt gezaagd.

22. Wees extra voorzichtig wanneer u een blind stuk uit een bestaande wand of iets dergelijks moet zagen. Het uitstekende zaagblad kan voorwerpen raken die een TERUGSLAG veroorzaken.
    Houd IN GEEN GEVAL uw hand of uw vingers achter de zaagmachine (**Afb. 4**). In geval van een terugslag kan de zaagmachine achteruit gedrongen worden over uw hand, hetgeen kan leiden tot ernstig letsel.
23. **WAARSCHUWING:** Het is belangrijk om het werkstuk goed te ondersteunen en de zaagmachine stevig vast te houden om te voorkomen dat u de controle erover verliest, wat zou kunnen leiden tot persoonlijk letsel. **Afb. 5** laat een typisch voorbeeld zien hoe u de zaagmachine hoort vast te houden.
24. Plaats het brede gedeelte van de voetplaat op het deel van het werkstuk dat het best ondersteund wordt, niet op het deel dat ervan zal vallen wanneer de zaagsnede voltooid is. **Afb. 6** geeft een voorbeeld van de JUISTE manier om een plank af te korten, terwijl **Afb. 7** een voorbeeld geeft van de FOUTE manier. Als het werkstuk te kort of te klein is, dient u het vast te zetten.
    HOUD IN GEEN GEVAL KORTE WERKSTUKKEN MET DE HAND VAST!
25. Zaag in geen geval met de cirkelzaag onderstеboven in een bankschroef of iets dergelijks. Dit is heel erg gevaarlijk en kan leiden tot ernstige ongelukken (**Afb. 8**).
26. Probeer bij het gebruik van de geleider geen schuine snede te maken, want daardoor zou het gesneden materiaal tussen het zaagblad en de geleider kunnen glijden. Doet u dit wel, dan kan dit leiden tot letsel. (**Afb. 9**)
27. Als de hendel los blijft zitten, ontstaat er een zeer gevaarlijke situatie. Klem deze altijd goed vast. (**Afb. 13**)
28. Controleer voor u gaat zagen wat voor materiaal u zult gaan zagen. Als het materiaal dat u gaat zagen schadelijk / giftig stof zal afgeven, moet u de stofzak of een geschikt stofafzuigingssysteem goed bevestigen aan de aansluiting voor de stofafzuiging.
    Draag indien beschikbaar als dat nodig is ook een stofmasker.
    - Controleer voor u begint te zagen of het zaagblad het volle toerental heeft bereikt.
    - Als het zaagblad stopt of een abnormaal geluid maakt terwijl u bezig bent, moet u de machine onmiddellijk uit (OFF) zetten.
    - Wees altijd voorzichtig om te voorkomen dat het netsnoer te dicht bij het draaiende zaagblad komt.
    - Gebruiken van de cirkelzaag met het zaagblad naar boven of opzij is zeer gevaarlijk. Vermijd dergelijke ongewone werksituaties.
    - Draag altijd een veiligheidsbril wanneer u gaat zagen.
    - Haal de stekker uit het stopcontact zodra u klaar bent met uw werk.
29. Controleer nadat u het zaagblad hebt aangebracht opnieuw of de vergrendelingshendel goed vast zit in de voorgeschreven stand.
30. Stel uw ogen niet rechtstreeks bloot aan het licht door in het lampje te kijken.
    Als uw ogen voortdurend worden blootgesteld aan het licht, kan dit oogletsel veroorzaken.
31. Controleer of er geen inkepingen of krassen in de kabel zitten.
32. Controleer de buitenkant en zorg ervoor dat er geen schade is.
33. Gebruik een zaagblad met een getoonde rotatiesnelheid die gelijk is aan of hoger is dan de rotatiesnelheid van het gereedschap.
34. Gebruik een zaagblad dat past bij elke verschillende snijmateriaal.
35. Houd het gereedschap altijd stevig vast met één hand op de handgreep. (**Afb. 27**)

NAMEN VAN ONDERDELEN (Afb. 1 – Afb. 28)

①	Schakelaar
②	Schakelaarvergrendeling
③	Zaagdieptehendel
④	Deksel
⑤	Verbinding
⑥	Onderste afscherming
⑦	Bout
⑧	Tussenring (B)
⑨	Zaagblad
⑩	Geleiderstuk
⑪	Basis
⑫	Hellingshendel
⑬	Vergrendelinghendel
⑭	Vleugelmoer geleiderbevestiging
⑮	Koppelingsschijf
⑯	LED-lamp
⑰	Snoerhouder
⑱	Handgreep
⑲	Keuzeschakelaar stand
⑳	Indicatielampje stille stand
㉑	Lichtschakelaar
㉒	Pijltje van tandwielafdekking
㉓	Geleider
㉔	Fluorplaat
㉕	Stofopvangadapter
㉖	Ringsleutel
㉗	Tussenring (A)
㉘	Platkopschroevendraaier
㉙	Haak
㉚	Schroef

SYMBOLEN

WAARSCHUWING

Hieronder staan symbolen afgebeeld die van toepassing zijn op deze machine. U moet de betekenis hiervan begrijpen voor u de machine gaat gebruiken.

	C5MEY: Cirkelzaagmachine
	Om het risico op verwondingen te verminderen, moet de gebruiker de instructiehandleiding lezen.
	Draag altijd oogbescherming.

	Draag altijd gehoorbescherming.
	Alleen voor EU-landen Geef elektrisch gereedschap niet met het huisvuil mee! Volgens de Europese richtlijn 2012/19/EU inzake oude elektrische en elektronische apparaten en de toepassing daarvan binnen de nationale wetgeving, dient gebruikt elektrisch gereedschap gescheiden te worden ingezameld en te worden afgevoerd naar een recyclebedrijf dat voldoet aan de geldende milieu-eisen.
V	Opgegeven voltage
n_0	Onbelast toerental
	ANA zetten
	UIT zetten
	Haal de stekker uit het stopcontact.
	Moduskeuzeschakelaar
	Lichtschakelaar
	Verboden handeling
	Klasse II gereedschap

STANDAARD TOEBEHOREN

Naast het hoofdtoestel (1 toestel), bevat de verpakking de accessoires die vermeld staan op bladzijde 155.

De standaard toebehoren kunnen zonder nadere aankondiging gewijzigd worden.

TOEPASSINGEN

Zagen van diverse soorten hout.

TECHNISCHE GEGEVENS

Model			C5MEY
Voltage			230 V ~
Stroomopname			1050 W
Toerental onbelast			5000 min^{-1} (Aan/uit-modus) 2500 min^{-1} (Stille modus)
Capaciteit	Zaagdiepte	90°	47 mm
		45°	30 mm
Gewicht*			2,2 kg

* Volgens EPTA-procedure 01/2014

OPMERKING

Op grond van het voortdurende research en ontwikkelingsprogramma van HiKOKI kunnen de hierin genoemde technische gegevens zonder voorafgaande kennisgeving worden gewijzigd.

Elektronische bediening

- Zachte start
- Overbelastingsbeveiliging
  Deze veiligheidsvoorziening schakelt de stroomvoorziening naar de motor uit in het geval van overbelasting van de motor of een verdachte vermindering in rotatiesnelheid tijdens het gebruik.
  Wanneer de beveiligingsfunctie overbelasting is geactiveerd, kan de motor tot stilstand komen.
  Laat de schakelaar in dit geval onmiddellijk los en verhelp de oorzaak van de overbelasting.
  Wanneer u het probleem verholpen heeft kunt u het apparaat opnieuw gebruiken.
- Oververhittingsbeveiliging
  Deze beveiligingsfunctie schakelt de stroom naar de motor uit en stopt het gereedschap in het geval van oververhitting van de motor tijdens het gebruik.
  Wanneer de beveiligingsfunctie oververhitting is geactiveerd, kan de motor tot stilstand komen.
  Laat de schakelaar in dit geval onmiddellijk los en laat het apparaat een aantal minuten afkoelen.
  Wanneer u het probleem verholpen heeft kunt u het apparaat opnieuw gebruiken.
- Rotatiesnelheid wisselfunctie (aan/uit-modus/stille modus) (Aan/uit-modus / Stille modus schakelfunctie)
  Bij iedere druk op de Modus-selecteerschakelaar, verandert de besturingsmodus. (**Afb. 16**)
  De stille modus vermindert het maximale toerental van de motor en maakt efficiënt werken met minder lawaai mogelijk.
  De stille modus indicatielamp licht op in de stille stand.
  Wanneer de belasting toeneemt in de stille stand, zal het gereedschap automatisch omschakelen naar de aan/uit-modus en terugschakelen naar de stille modus zodra de belasting vermindert.
  In de aan/uit-modus zal niet naar de stille modus gewisseld worden indien de belasting vermindert.

OPMERKING

- Om de modus te veranderen, trek eenmaal aan de schakelaar na het aansluiten van de hoofdstekker.
- Stel het bedieningspaneel niet bloot aan schokken en breek het niet. Dit kan leiden tot een storing.

MONTAGE EN GEBRUIK

Handeling	Afbeelding	Bladzijde
Schuin snijden met behulp van de geleider (Richting +45°)	9	157
Fijnafstelling van de evenwijdigheid	10	157
Fijnafstelling van de loodrechtheid	11	158
Fijnafstelling van geleiderstukpositie	12	158
Instellen van de zaagdiepte	13	158
Zaaglijn	14	158
Bedienen van de schakelaar	15	158
Over de standselectieknop (*1)	16	158
Het gebruik van de LED-lamp	17	159
De snoerhouder gebruiken	18	159
Het bevestigen van de geleider (apart verkrijgbaar)	19	159
Het bevestigen van de fluorplaat (apart verkrijgbaar)	20	159
De stofopvangadapter bevestigen (apart verkrijgbaar)	21	159

De haak bevestigen (*2) (apart verkrijgbaar)	22	160
Zagen met juiste hoeken	23	160
Hellend zagen (+45° richting)	24	161
Demonteren van het zaagblad	25	161
Monteren van het zaagblad	26	162
Het gereedschap vasthouden	27	162
Selecteren van accessoires	—	163

(*1) Over de standselectieknop
Iedere keer wanneer de standselectieschakelaar wordt ingedrukt, wordt be bedieningsstand gewijzigd.
Wanneer de stille modus wordt geselecteerd, gaat het indicatielampje van de stille modus branden.
De stille modus vermindert het maximale toerental van de motor en maakt efficiënt werken met minder lawaai mogelijk.
Als de belasting wordt verhoogt terwijl de motor in de stille modus werkt, schakelt deze automatisch over naar aan/uit-modus.
Bovendien, wanneer de belasting weer wordt verlaagt, keert deze automatisch terug naar de stille modus.
In de aan/uit-modus zal niet naar de stille modus gewisseld worden indien de belasting vermindert.

Modus	Onbelast toerental
Aan/uit	5000 min^{-1}
Stille modus	2500 min^{-1}

OPMERKING
- U kunt de modus niet wijzigen tenzij de stekker in het stopcontact is gestoken en er eenmaal aan de schakelaar is getrokken.
- Zelfs als de schakelaar in- of uitgeschakeld wordt of de stekker in en uit het stopcontact wordt gehaald, zal de unit de modus behouden die u hebt ingesteld.

(*2) De haak bevestigen
De haak kan worden gebruikt om het apparaat tijdelijk op te hangen tijdens gebruik (**Afb. 22**).

LET OP
De haak mag nooit worden gebruikt om het apparaat aan uw lichaam te hangen.
Controleer bij gebruik van de haak of het hoofdtoestel niet zal afglijden en vallen, of onstabiel wordt door de wind, enz.
Hang het apparaat nooit aan uw riem of broek, omdat dit kan leiden tot ongelukken.

WAARSCHUWINGSSIGNALEN LED-LAMPJE (Afb. 28)

Dit product is voorzien van functies die ontworpen zijn om het gereedschap zelf te beschermen. Terwijl de schakelaar is uitgetrokken en 3 seconden nadat deze is losgelaten, als een van de beschermende functies geactiveerd wordt tijdens gebruik, zal het LED-lampje knipperen zoals beschreven in **Tabel 1**. Verwijder, wanneer een van de veiligheidsfuncties geactiveerd wordt, uw vinger van de schakelaar en volg de onder corrigerende maatregelen beschreven instructies.

Tabel 1

Veiligheidsfunctie	Weergave LED-lampje	Corrigerende maatregelen
Overbelastingsbeveiliging	Aan 0,1 seconde/uit 0,1 seconde ■ ■ ■ ■ ■ ■ ■ ■ ■ ■ ■ ■ ■	Verwijder de oorzaak van de overbelasting.
Temperatuurbescherming	Aan 0,5 seconde/uit 0,5 seconde ▬ ▬ ▬	Laat het gereedschap door en door afkoelen.

ONDERHOUD EN INSPECTIE

1. **Inspecteren van het zaagblad**
Omdat gebruik van een bot zaagblad de prestaties verslechtert en kan leiden tot storingen aan de motor, moet u het zaagblad slijpen of vervangen zodra u merkt dat het versleten is.
2. **Inspectie van bevestigingsschroeven**
Controleer alle bevestigingsschroeven regelmatig en zorg ervoor dat ze goed aangedraaid zijn. Draai los zittende schroeven onmiddellijk vast. Doet u dit niet, dan kunnen ernstige gevaren het gevolg zijn.
3. **Vervangen van het netsnoer**
Als het nodig is om het netsnoer te vervangen, dan moet dit gebeuren door de fabrikant of een erkende vertegenwoordiger van de fabrikant, om veiligheidsrisico's te voorkomen.
4. **Onderhoud motoreenheid**
De motorwikkeling is een belangrijk onderdeel van het instrument. Voorkom schade en wees voorzichtig om contact met het schoonmaakolie of water te vermijden.
Na 50 uur gebruik, reinig de motor door te blazen in de ventilatie-openingen van de motorbehuizing met droge lucht uit een luchtpistool of ander gereedschap (**Afb. 29**). Stof of ophoping van deeltjes in de motor kan resulteren in schade.
5. **Inspectie en onderhoud van de onderste afscherming**
Zorg er altijd voor dat de onderste afscherming soepel beweegt.
In het geval van een storing moet u de onderste afscherming onmiddellijk repareren.
Gebruik voor het reinigen en onderhouden een persluchtspuit of ander gereedschap om de ruimte tussen de onderste afscherming en de afdekking van het tandwiel en ook het gedeelte van rotatie van de onderste afscherming met droge lucht schoon te blazen (**Afb. 29**). Dit is van toepassing op de uitstoot van deeltjes spanen of andere deeltjes.
Het verzamelen van spaanders of andere deeltjes rondom de onderste afscherming kan leiden tot storingen of schade.

WAARSCHUWING
Om te voorkomen dat stof wordt ingeademd of dat oogirritatie ontstaat, draagt u een veiligheidsbril en stofmasker wanneer u gebruik maakt van een persluchtspuit of ander gereedschap voor het reinigen van de onderste afscherming, ventilatiegaten of andere onderdelen van het product.

Zorg voor een soepele beweging van de onderste afscherming

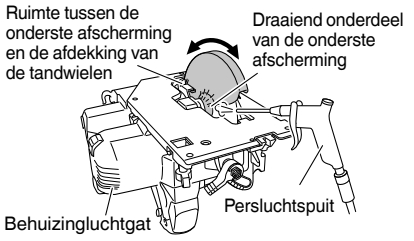

Afb. 29

6. **De binnenkant van het zaagdeksel reinigen**
   Controleer en reinig de binnenkant van het zaagdeksel regelmatig om te voorkomen dat er zich zaagsel en ander restmateriaal ophopen in het deksel. Verwijder altijd het zaagblad bij het controleren en reinigen.

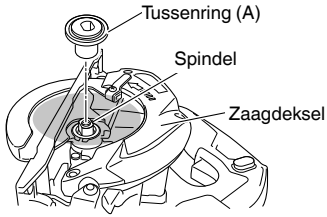

Afb. 30

7. **Reinigen van de behuizing**
   Wanneer het elektrisch gereedschap vuil is, veegt u het af met een zachte, droge doek of een doek bevochtigd met een zeepsopje. Gebruik geen chemische middelen zoals chloor, of vloeistoffen zoals benzine of verfverdunner, want deze kunnen het plastic vervormen of zelfs smelten.
8. **Opslag**
   Vermijd plaatsen zoals de volgende voor de opslag van producten en accessoires die niet worden gebruikt en bewaar ze op een veilige en droge plaats.
   OPMERKING
   - Bewaar ze niet op plaatsen die binnen het bereik van kinderen liggen of waar kinderen ze gemakkelijk kunnen pakken.
   - Bewaar ze niet op plaatsen waar regen kan vallen zoals onder de dakrand van een huis of waar het vochtig is.
   - Bewaar ze niet op plaatsen met plotselinge veranderingen in vochtigheid of in direct zonlicht.
   - Bewaar ze niet op plaatsen met vluchtige stoffen die brandgevaarlijk zijn of kunnen exploderen.

LET OP
Bij gebruik en onderhoud van elektrisch gereedschap dienen de in het land waar u zich bevindt geldende veiligheidsregelgeving en veiligheidsstandaarden stipt te worden opgevolgd.

GARANTIE
De garantie op het elektrisch gereedschap van HiKOKI is in overeenstemming met de wettelijke/landspecifieke richtlijnen. Deze garantie dekt geen defecten of schade als gevolg van foutief gebruik, misbruik of normale slijtage. In geval van klachten verzoeken wij u het elektrisch gereedschap samen met het GARANTIECERTIFICAAT dat u achterin deze handleiding aantreft naar een erkend servicecentrum van HiKOKI te sturen.

Informatie betreffende lawaai en trillingen
De gemeten waarden zijn verkregen overeenkomstig EN62841 en voldoen aan de eisen van ISO 4871.

Gemeten A-gewogen geluidsniveau: 100 dB (A)
Gemeten A-gewogen geluidsdrukniveau: 89 dB (A)
Onzekerheid K: 3 dB (A).

Draag gehoorbescherming.

Totale trillingswaarden (triax vector som) bepaald overeenkomstig EN62841.

Zagen van spaanplaat:
Trillingsemissiewaarde $\boldsymbol{a_h}$ = 1,8 m/s^2
Onzekerheid K = 1,5 m/s^2

De totale bepaalde trillingswaarde is gemeten in overeenstemming met een standaard testmethode en kan worden gebruikt om meerdere gereedschappen met elkaar te vergelijken.
U kunt dit ook vooraf gebruiken als beoordeling van de blootstelling.
WAARSCHUWING
- De trillingsemissiewaarde tijdens het feitelijke gebruik van het elektrisch gereedschap kan afwijken van de opgegeven totale waarde afhankelijk van de manieren waarop het gereedschap wordt gebruikt.
- Neem kennis van de veiligheidsmaatregelen voor de bescherming van de gebruiker die gebaseerd zijn op een schatting van de blootstelling onder feitelijke gebruiksomstandigheden (rekening houdend met alle onderdelen van de gebruikscyclus, zoals de tijd dat het gereedschap is uitgeschakeld en wanneer dit onbelast draait inclusief de triggertijd).

OPMERKING
Op grond van het voortdurende research en ontwikkelingsprogramma van HiKOKI kunnen de hierin genoemde technische gegevens zonder voorafgaande kennisgeving worden gewijzigd.

(Traducción de las instrucciones originales)

ADVERTENCIAS DE SEGURIDAD GENERAL DE LA HERRAMIENTA ELÉCTRICA

⚠ ADVERTENCIA

Lea todas las advertencias de seguridad, instrucciones, ilustraciones y especificaciones incluidas con esta herramienta.

Si no se siguen las instrucciones indicadas a continuación podría producirse una descarga eléctrica, un incendio o daños graves.

Guarde todas las advertencias e instrucciones para futura referencia.

El término "herramienta eléctrica" en las advertencias hace referencia a la herramienta eléctrica que funciona con la red de suministro (con cable) o a la herramienta eléctrica que funciona con pilas (sin cable).

1) **Seguridad del área de trabajo**
   a) **Mantenga la zona de trabajo limpia y bien iluminada.**
   Las zonas desordenadas u oscuras pueden provocar accidentes.
   b) **No utilice las herramientas eléctricas en entornos explosivos como, por ejemplo, en presencia de líquidos inflamables, gases o polvo.**
   Las herramientas eléctricas crean chispas que pueden inflamar el polvo o los gases.
   c) **Mantenga a los niños y transeúntes alejados cuando utilice una herramienta eléctrica.**
   Las distracciones pueden hacer que pierda el control.

2) **Seguridad eléctrica**
   a) **Los enchufes de las herramientas eléctricas tienen que ser adecuados a la toma de corriente. No modifique el enchufe. No utilice enchufes adaptadores con herramientas eléctricas conectadas a tierra.**
   Si no se modifican los enchufes y se utilizan tomas de corriente adecuadas se reducirá el riesgo de descarga eléctrica.
   b) **Evite el contacto corporal con superficies conectadas a tierra como tuberías, radiadores y frigoríficos.**
   Hay mayor riesgo de descarga eléctrica si su cuerpo está en contacto con el suelo.
   c) **No exponga las herramientas eléctricas a la lluvia o a la humedad.**
   La entrada de agua en una herramienta eléctrica aumentará el riesgo de descarga eléctrica.
   d) **No utilice el cable incorrectamente. No utilice el cable para transportar, tirar de la herramienta eléctrica o desenchufarla.**
   Mantenga el cable alejado del calor, del aceite, de bordes afilados o piezas móviles.
   Los cables dañados o enredados aumentan el riesgo de descarga eléctrica.
   e) **Cuando utilice una herramienta eléctrica al aire libre, utilice un cable prolongador adecuado para utilizarse al aire libre.**
   La utilización de un cable adecuado para usarse al aire libre reduce el riesgo de descarga eléctrica.
   f) **Si no se puede evitar el uso de una herramienta eléctrica en un lugar húmedo, utilice un suministro protegido mediante un dispositivo de corriente residual (RCD).**
   El uso de un RCD reduce el riesgo de descarga eléctrica.

3) **Seguridad personal**
   a) **Esté atento, preste atención a lo que hace y utilice el sentido común cuando utilice una herramienta eléctrica.**
   No utilice una herramienta eléctrica cuando esté cansado o esté bajo la influencia de drogas, alcohol o medicación.
   Una distracción momentánea mientras utiliza herramientas eléctricas puede dar lugar a lesiones personales graves.
   b) **Utilice un equipo de protección personal. Utilice siempre una protección ocular.**
   El equipo de protección como máscara para el polvo, zapatos de seguridad antideslizantes, casco rígido o protección auditiva utilizado en las situaciones adecuadas reducirá las lesiones personales.
   c) **Evite un inicio involuntario. Asegúrese de que el interruptor esté en "off" antes de conectar la herramienta a una fuente de alimentación o batería, cogerla o transportarla.**
   El transporte de herramientas eléctricas con el dedo en el interruptor o el encendido de herramientas eléctricas con el interruptor encendido puede provocar accidentes.
   d) **Retire las llaves de ajuste antes de encender la herramienta eléctrica.**
   Si se deja una llave en una pieza giratoria de la herramienta eléctrica podrían producirse lesiones personales.
   e) **No se extralimite. Mantenga un equilibrio adecuado en todo momento.**
   Esto permite un mayor control de la herramienta eléctrica en situaciones inesperadas.
   f) **Vístase adecuadamente. No lleve prendas sueltas o joyas. Mantenga el cabello y la ropa alejados de las partes móviles.**
   La ropa suelta, las joyas y el pelo largo pueden quedar atrapados en las piezas móviles.
   g) **Si se proporcionan dispositivos para la conexión de extracción de polvo e instalaciones de recogida, asegúrese de que estén conectados y se utilicen adecuadamente.**
   La utilización de un sistema de recogida de polvo puede reducir los riesgos relacionados con el polvo.
   h) **No deje que la familiaridad adquirida con el uso frecuente de herramientas le permitan caer en la complacencia e ignorar los principios de seguridad de la herramienta.**
   Una acción descuidada puede causar lesiones graves en una fracción de segundo.

4) **Utilización y mantenimiento de las herramientas eléctricas**
   a) **No fuerce la herramienta eléctrica. Utilice la herramienta eléctrica correcta para su aplicación.**
   La herramienta eléctrica correcta trabajará mejor y de forma más segura si se utiliza a la velocidad para la que fue diseñada.
   b) **No utilice la herramienta eléctrica si el interruptor no la enciende y apaga.**
   Las herramientas eléctricas que no pueden controlarse con el interruptor son peligrosas y deben repararse.
   c) **Desconecte el enchufe de la fuente eléctrica y/o retire la batería, si es extraíble, de la herramienta eléctrica antes de hacer ajustes, cambiar accesorios o almacenar herramientas eléctricas.**
   Estas medidas de seguridad preventivas reducen el riesgo de que la herramienta eléctrica se ponga en marcha accidentalmente.

d) Guarde las herramientas eléctricas que no se utilicen fuera del alcance de los niños, y no permita que utilicen las herramientas eléctricas personas no familiarizadas con las mismas o con estas instrucciones.
Las herramientas eléctricas son peligrosas si son utilizadas por usuarios sin formación.

e) Realice el mantenimiento de las herramientas eléctricas y accesorios. Compruebe si las piezas móviles están mal alineadas o unidas, si hay alguna pieza rota u otra condición que pudiera afectar al funcionamiento de las herramientas eléctricas. Si la herramienta eléctrica está dañada, llévela a reparar antes de utilizarla.
Se producen muchos accidentes por no realizar un mantenimiento correcto de las herramientas eléctricas.

f) Mantenga las herramientas de corte afiladas y limpias.
Las herramientas de corte correctamente mantenidas con los bordes de corte afilados son más fáciles de controlar, y existe menor riesgo de que se atasquen.

g) Utilice la herramienta eléctrica, los accesorios y las brocas de la herramienta, etc. de acuerdo con estas instrucciones, teniendo en cuenta las condiciones de trabajo y el trabajo que se va a realizar.
La utilización de la herramienta eléctrica para operaciones diferentes a las previstas podría dar lugar a una situación peligrosa.

h) Mantenga los mangos y las superficies de agarre secas, limpias y libres de aceite y grasa.
Los mangos y las superficies de agarre resbaladizos no permiten el manejo y el control seguros de la herramienta en situaciones inesperadas.

5) Revisión

a) Solicite a un experto cualificado que revise la herramienta eléctrica y que utilice solo piezas de repuesto idénticas.
Esto garantizará el mantenimiento de la seguridad de la herramienta eléctrica.

PRECAUCIÓN
Mantenga a los niños y a las personas enfermas alejadas. Cuando no se utilicen, las herramientas deben almacenarse fuera del alcance de los niños y de las personas enfermas.

INSTRUCCIONES DE SEGURIDAD PARA TODAS LAS SIERRAS

Procedimientos de corte

a) ⚠ PELIGRO: Mantenga las manos alejadas de la zona de corte y de la cuchilla. Mantenga la otra mano en el mango auxiliar o la carcasa del motor.
Si sujeta la sierra con las dos manos, evitará cortarse con la cuchilla.

b) No se coloque debajo de la pieza de trabajo.
El protector no puede protegerle de la cuchilla si se sitúa debajo de la pieza de trabajo.

c) Ajuste la profundidad de corte al grosor de la pieza de trabajo.
Debajo de la pieza de trabajo solo debe quedar visible menos de un diente completo de la cuchilla.

d) Nunca sujete la pieza en las manos o sobre una pierna mientras corta. Fije la pieza de trabajo a una plataforma estable.
Es importante que apoye la pieza de trabajo de forma adecuada para evitar que su cuerpo quede expuesto a la sierra, que la cuchilla se quede atascada o que se pierda el control.

e) Sostenga la herramienta eléctrica por las superficies de agarre aisladas cuando realice una operación en la que el accesorio de corte pueda entrar en contacto con el cableado oculto o con su propio cable.
El contacto con un cable con corriente hará que las partes metálicas expuestas de la herramienta eléctrica puedan transmitir esa corriente y provocar una descarga eléctrica al operador.

f) Cuando realice un corte al hilo, utilice siempre un tope-guía o una guía de borde recto.
De esta forma mejora la precisión del corte y se reducen las posibilidades de que la cuchilla se atasque.

g) Utilice siempre cuchillas con orificios de árbol que tengan el tamaño y la forma correctos (rombo frente a círculo).
Las cuchillas que no coincidan con los componentes de montaje de la sierra funcionarán descentradas y provocarán la pérdida de control.

h) No utilice nunca arandelas o pernos de cuchilla dañados o incorrectos.
Las arandelas y el perno están diseñados específicamente para su cuchilla, con el fin de alcanzar un rendimiento óptimo y la máxima seguridad de funcionamiento.

Causas de retroceso y advertencias relacionadas

- El retroceso es una reacción repentina de la cuchilla de la sierra cuando se engancha, se atasca o está mal alineada, lo cual provoca que la sierra sin control se eleve, se salga de la pieza de trabajo, y se dirija hacia el operador;
- cuando la cuchilla se engancha o se atasca por el cierre de la vía, la cuchilla queda bloqueada y la reacción del motor hace que la unidad retroceda rápidamente hacia el operador;
- Si la cuchilla se tuerce o pierde la alineación durante el corte, los dientes del borde trasero de la cuchilla pueden clavarse en la superficie superior de la madera, hacer que la cuchilla se salga de la vía de corte y salte en dirección al operador.

El retroceso es el resultado de un uso inadecuado de la sierra o de procedimientos o condiciones de funcionamiento incorrectos, y puede evitarse adoptando las precauciones correctas indicadas a continuación.

a) Sujete la sierra con firmeza con ambas manos y coloque los brazos de forma que resistan las fuerzas de retroceso. Coloque el cuerpo a uno de los lados de la cuchilla, pero no en línea con ella.
El retroceso puede provocar que la sierra salte hacia atrás, pero el operador puede controlar las fuerzas de retroceso si se adoptan las medidas necesarias.

b) Cuando se atasque la cuchilla o se interrumpa el corte por cualquier motivo, libere el interruptor de activación y mantenga la sierra sin moverla en el material hasta que se detenga por completo.
No intente extraer la sierra de la pieza de trabajo ni tire de ella hacia atrás mientras la cuchilla está en movimiento, ya que puede producirse un retroceso. Investigue y tome las medidas correctivas necesarias para eliminar la causa del atascamiento de la cuchilla.

c) Cuando vuelva a poner en marcha la sierra en la pieza de trabajo, centre la cuchilla de la sierra en la vía de forma que los dientes no estén enganchados en el material.
Si la cuchilla de la sierra se atasca, puede saltar o retroceder desde la pieza de trabajo al poner la sierra en marcha de nuevo.

d) Apoye los paneles de gran tamaño para minimizar el riesgo de que la cuchilla se enganche y se produzca retroceso.

Los paneles grandes tienden a combarse por su propio peso. Se deben colocar apoyos bajo ambos lados del panel, cerca de la línea de corte y cerca del borde del panel.

e) No utilice cuchillas melladas o dañadas.
Las cuchillas no afiladas o mal ajustadas hacen que una vía estrecha provoque una fricción excesiva, que se atasque la cuchilla y que se produzca un retroceso.

f) La profundidad de la cuchilla y las palancas de bloqueo del ajuste del bisel deben estar bien fijadas antes de realizar el corte.
Si el ajuste de la cuchilla cambia durante el corte, se puede producir un atasco de la cuchilla o un retroceso.

g) Adopte medidas de precaución adicionales al utilizar la sierra sobre muros existentes u otros puntos ciegos.
La cuchilla que sobresale puede cortar objetos que podrían producir retroceso.

Función de la protección inferior

a) Compruebe que la protección inferior se cierra adecuadamente antes de cada uso. No utilice la sierra si el protector inferior no se mueve con libertad y se cierra de forma instantánea. No sujete ni fije el protector inferior en la posición de apertura.
Si la sierra se cae de forma accidental, el protector inferior se puede doblar.
Levante el protector inferior con el mango retráctil, y asegúrese de que se mueva libremente y no toque la cuchilla ni ninguna otra pieza, en todos los ángulos y profundidades de corte.

b) Compruebe el funcionamiento del resorte del protector inferior. Si el protector y el resorte no funcionan correctamente, deben repararse antes de usar la sierra.
El protector inferior puede funcionar lentamente porque hay alguna pieza dañada, hay restos de pegamento o existe una acumulación de residuos.

c) La protección inferior puede replegarse manualmente solo para cortes especiales tales como "cortes por penetración" y "cortes compuestos". Levante el protector inferior retrayendo el mango y libere el protector inferior en cuanto la cuchilla entre en contacto con el material.
Para el resto de cortes, el protector debería funcionar automáticamente.

d) Compruebe siempre que el protector inferior cubre la cuchilla antes de colocar la sierra sobre un banco o sobre el suelo.
El deslizamiento de la cuchilla sin protección puede hacer que la sierra se desplace hacia atrás y corte lo que encuentre a su paso. Tenga en cuenta el tiempo que tarda la cuchilla en detenerse después de accionar el interruptor.

ADVERTENCIAS DE SEGURIDAD ADICIONALES

1. Utilice en la máquina únicamente cuchillas del diámetro especificado.
2. No utilice nunca discos abrasivos.
3. No utilice cuchillas de sierra que estén deformadas o agrietadas.
4. No emplee cuchillas de acero de alta velocidad.
5. No emplee cuchillas de sierra que no cumplan con las características especificadas en estas instrucciones.
6. No detenga las cuchillas de sierra aplicando presión lateral sobre el disco.
7. Mantenga las cuchillas de sierra afiladas en todo momento.
8. Asegúrese de que el protector inferior se mueve suavemente y sin problemas.
9. No utilice la sierra circular con el protector inferior fijado en la posición de apertura.
10. Asegúrese de que el mecanismo de retracción del sistema de protección funcione adecuadamente.
11. Usar protectores de oídos durante el trabajo.
12. No accione nunca la sierra circular con la cuchilla de la sierra del orientada hacia arriba o hacia un lado.
13. Asegúrese de que el material no presente objetos extraños, como clavos.
14. Las cuchillas de sierra deben ser de 125 mm.
15. Desconecte el enchufe de la toma de corriente antes de efectuar ajustes, tareas de reparación o de mantenimiento.
16. Renga cuidado con el retroceso del freno
    Esta sierra circular se caracteriza por un freno eléctrico que funciona cuando se suelte el interruptor. Como hay cierto retroceso cuando funciona el freno, cerciórese de sujetar firmemente el cuerpo principal.
17. Asegúrese de que la fuente de corriente que va a utilizarse sea conforme a los requisitos de alimentación especificados en la placa de características del producto.
18. Asegúrese de que el interruptor principal se encuentre en la posición OFF.
    Si el enchufe se conecta a una toma de corriente mientras el interruptor principal se encuentra en la posición ON, la herramienta eléctrica se pondrá en marcha inmediatamente y podría provocar un accidente grave.
19. Si la zona en la que va a efectuarse el trabajo se encuentra alejada de la fuente de corriente, utilice un cable prolongador del grosor suficiente y que tenga la capacidad nominal necesaria. El cable prolongador deberá ser lo más corto posible.
20. Evite cortar en el estado en que la base ha flotado desde el material.
    Cuando la hoja se adhiera, o cuando interrumpa el corte por algún motivo, suelte el gatillo y mantenga la sierra sin moverla en el material, hasta que la hoja se detenga por completo. Nunca intente retirar la hoja de la pieza de trabajo ni tirar de la sierra hacia atrás mientras la hoja está en movimiento, ya que podría producirse el CONTRAGOLPE. Investigue las causas y tome medidas correctivas para eliminar el agarrotamiento de la hoja.
21. Sujete los paneles grandes para reducir el riesgo de que la hoja se cale y se produzca el CONTRAGOLPE. Los paneles grandes tienden a pandearse por su propio peso (**Fig. 3**). Se deberán colocar soportes debajo del panel, en ambos lados, cerca de la línea de corte y próximo al borde del panel, tal como se observa en la **Fig. 2**.
    Para reducir al mínimo el riesgo de que la hoja se cale y se produzca el contragolpe
    Cuando la operación de corte requiere apoyar la sierra sobre la pieza de trabajo, apóyela sobre la parte más grande y corte la pieza más pequeña.
22. Preste especial atención cuando realice "Cortes de cavidades" en paredes existentes o en otros lugares ciegos. La hoja podría cortar objetos que podrían producir el CONTRAGOLPE.
    No coloque nunca su mano o dedos detrás de la sierra (**Fig. 4**). Si se produce el contragolpe, la sierra podría saltar hacia atrás sobre su mano, y producir lesiones de gravedad.
23. **ADVERTENCIA:** Es importante apoyar correctamente la pieza que vaya a ser cortada y sujetar firmemente la sierra para impedir perder su control y evitar lesiones graves. La **Fig. 5** muestra la sujeción típica de la sierra.
24. Coloque la parte más ancha de la base de la sierra sobre la parte de la pieza de trabajo que está firmemente soportada, y no sobre la sección que va a caer al finalizar el corte. Como ejemplos, en la**Fig. 6** se observa la manera CORRECTA de cortar el extremo de una tabla, y en la **Fig. 7** la manera INCORRECTA. Si la pieza de trabajo es muy corta o pequeña, fíjela.

¡NO INTENTE SUJETAR PARTES CORTAS CON LA MANO!

25. No intente nunca cortar colocando la sierra circular de manera invertida sobre un banco de trabajo. Esto es sumamente peligroso y puede producir accidentes de gravedad (**Fig. 8**).
26. Cuando use la guía, no intente realizar un corte inclinado que permita que el material cortado se deslice entre la hoja de la sierra y la guía. De lo contrario, podría provocar lesiones. (**Fig. 9**)
27. Si la palanca permanece suelta, creará una situación muy peligrosa. Sujétela siempre con cuidado. (**Fig. 13**)
28. Antes de iniciar la operación de corte, asegúrese de conocer el material que va a cortar. Si cree que el material que va a cortar puede generar polvos peligrosos o tóxicos, asegúrese de que haya una bolsa de recogida de polvo o un sistema de extracción de polvo adecuado conectada con firmeza a la salida de polvo.
    Además, utilice una máscara antipolvo adecuada, si dispone de una.
    - Antes de empezar a serrar, asegúrese de que la cuchilla haya alcanzado el número máximo de revoluciones.
    - Si la cuchilla de la sierra se detiene o emite ruidos anormales durante su funcionamiento, coloque el interruptor rápidamente en la posición OFF.
    - Tenga cuidado siempre de evitar que el cable de alimentación se acerque a la cuchilla de la sierra mientras gira.
    - El uso de la cuchilla circular con la cuchilla de sierra orientada hacia arriba o hacia un lado resulta muy peligroso. Debe evitarse en todo momento utilizarla para estas aplicaciones.
    - Al cortar materiales, utilice siempre gafas de protección.
    - Cuando haya terminado un trabajo, desenchufe el enchufe de la toma de corriente.
29. Tras haber fijado la cuchilla de la sierra, asegúrese de que la palanca de bloqueo se encuentre fijada con firmeza en la posición indicada.
30. No exponga los ojos directamente a la luz; evite mirar hacia ella directamente.
    Si los ojos están expuestos de manera continua a la luz, pueden resultar lesionados.
31. Compruebe que no hay mellas o arañazos en el cable.
32. Revise el exterior y asegúrese de que no hay daños.
33. Utilice una hoja de sierra con una velocidad de rotación visualizada igual o mayor que la velocidad de rotación de la herramienta.
34. Use una hoja de sierra que sea la adecuada para cada material de corte diferente.
35. Sujete siempre la herramienta con firmeza con una mano en la empuñadura. (**Fig. 27**)

NOMBRES DE LAS PIEZAS (Fig. 1 – Fig. 28)

①	Interruptor
②	Bloqueo del interruptor
③	Palanca de profundidad de corte
④	Cubierta
⑤	Enlazar
⑥	Protección inferior
⑦	Perno
⑧	Arandela (B)
⑨	Cuchilla de la sierra
⑩	Pieza guía
⑪	Base
⑫	Palanca de inclinación
⑬	Palanca de bloqueo
⑭	Perno de mariposa fijador de guía
⑮	Escala de enlace
⑯	Luz LED
⑰	Soporte para cables
⑱	Asa
⑲	Interruptor de selección de modo
⑳	Lámpara indicadora de modo silencioso
㉑	Interruptor de alumbrado
㉒	Flecha de la cubierta del engranaje
㉓	Guía
㉔	Placa de flúor
㉕	Adaptador colector del polvo
㉖	Llave de tubo
㉗	Arandela (A)
㉘	Destornillador de cabeza plana
㉙	Gancho
㉚	Tornillo

SÍMBOLOS

ADVERTENCIA

A continuación se muestran los símbolos usados para la máquina. Asegúrese de comprender su significado antes del uso.

	C5MEY: Sierra circular
	Para reducir el riesgo de lesiones, el usuario deberá leer el manual de instrucciones.
	Utilice siempre una protección ocular.
	Utilice siempre una protección auditiva.
	Solo para países de la Unión Europea No deseche los aparatos eléctricos junto con los residuos domésticos. De conformidad con la Directiva Europea 2012/19/UE sobre residuos de aparatos eléctricos y electrónicos y su aplicación de acuerdo con la legislación nacional, las herramientas eléctricas cuya vida útil haya llegado a su fin se deberán recoger por separado y trasladar a una planta de reciclaje que cumpla con las exigencias ecológicas.
V	Voltaje nominal
n_0	Velocidad de no carga
	Encendido

	Apagado
	Desconecte el enchufe de la toma de corriente
	Interruptor selector de modo
	Interruptor de alumbrado
	Acción prohibida
	Herramienta de clase II

ACCESSORIOS ESTÁNDAR

Además de la unidad principal (1 unidad), el paquete contiene los accesorios indicados en la página 155.

Los accesorios estándar están sujetos a cambio sin previo aviso.

APLICACIÓN

Corte de diversos tipos de madera.

ESPECIFICACIONES

Modelo			C5MEY
Voltaje			230 V ~
Entrada de alimentación			1050 W
Velocidad de marcha en vacío			5000 min^{-1} (Modo de alimentación) 2500 min^{-1} (Modo silencioso)
Capacidad	Profundidad de corte	90°	47 mm
		45°	30 mm
Peso*			2,2 kg

* De acuerdo al Procedimiento EPTA 01/2014

NOTA

Debido al programa continuo de investigación y desarrollo de HiKOKI estas especificaciones están sujetas a cambio sin previo aviso.

Control electrónico

- Inicio suave
- Protección frente a sobrecargas
  Esta función de protección corta el suministro de alimentación al motor en el caso de sobrecarga del motor o de una reducción clara en la velocidad de rotación durante el funcionamiento.
  Cuando la función de protección de sobrecarga se ha activado, el motor podría detenerse.
  En este caso, suelte el interruptor de la herramienta y elimine las causas de la sobrecarga.
  A continuación, puede volver a utilizarla.
- Protección frente a sobrecalentamiento
  Esta función de protección corta el suministro de alimentación al motor y detiene la herramienta eléctrica en caso de sobrecalentamiento del motor durante el funcionamiento.
  Cuando la función de protección de sobrecalentamiento se ha activado, el motor podría detenerse.
  En este caso, suelte el interruptor de la herramienta y enfríela durante unos minutos.
  A continuación, puede volver a utilizarla.
- Función de cambio de velocidad de rotación (Modo de alimentación / Modo silencioso)
  (Función de cambio de modo de alimentación / modo silencioso)
  Cada vez que pulse el interruptor selector de modo cambia el modo de funcionamiento. (**Fig. 16**)
  El modo silencioso reduce las revoluciones por minuto máximas del motor y habilita un funcionamiento eficiente con menos ruido.
  El testigo indicador de modo silencioso se enciende en el modo silencioso.
  Cuando la carga aumenta durante el modo silencioso, la herramienta cambiará automáticamente al modo de alimentación y volverá al modo silencioso cuando la carga disminuya.
  En el modo de alimentación, no se realiza ningún cambio al modo silencioso incluso cuando la carga disminuye.

NOTA

- Para habilitar los cambios de modo, tire del interruptor una vez después de conectar el enchufe principal.
- Tenga cuidado de no dar sacudidas fuertes al panel de interruptores o romperlo. Podría ocasionar un problema.

MONTAJE Y FUNCIONAMIENTO

Acción	Figura	Página
Corte inclinado usando la guía (dirección +45°)	9	157
Ajuste de precisión de paralelismo	10	157
Ajuste de precisión de la perpendicularidad	11	158
Ajuste de precisión de la posición de la pieza guía	12	158
Ajuste de la profundidad de corte	13	158
Línea de corte	14	158
Operación de conmutación	15	158
Acerca de la función de selección de modo (*1)	16	158
Uso de la luz LED	17	159
Uso del soporte para cables	18	159
Instalación de la guía (vendida por separado)	19	159
Instalación de la placa de flúor (vendida por separado)	20	159
Instalación del adaptador colector del polvo (vendido por separado)	21	159
Montaje del gancho (*2) (se vende por separado)	22	160
Cortar en ángulo recto	23	160
Corte inclinado (dirección +45°)	24	161
Desmontaje de la cuchilla de la sierra	25	161
Montaje de la cuchilla de la sierra	26	162
Sosteniendo la herramienta	27	162
Selección de los accesorios	—	163

(*1) Acerca de la función de selección de modo
Cada vez que presione el interruptor selector de modo, el modo de funcionamiento cambiará.
Al seleccionar el modo silencioso, se encenderá la lámpara indicadora del modo silencioso.
El modo silencioso reduce las revoluciones por minuto máximas del motor y habilita un funcionamiento eficiente con menos ruido.
Si aumenta la carga con el motor funcionando en el modo silencioso, cambiará automáticamente al modo de alimentación.
Adicionalmente, si la carga vuelve a disminuir, regresará automáticamente al modo silencioso.
En el modo de alimentación, no se realiza ningún cambio al modo silencioso incluso cuando la carga disminuye.

Modo	Velocidad de no carga
Alimentación	5000 min^{-1}
Silencioso	2500 min^{-1}

NOTA
- No podrá cambiar de modo a menos que conecte el enchufe de alimentación a un receptáculo y tire una vez del interruptor.
- Esta unidad mantendrá el modo ajustado incluso si activa y desactiva el interruptor o si desconecta y conecta el enchufe de alimentación.

(*2) Montaje del gancho
Se puede utilizar el gancho para colgar la unidad temporalmente durante las operaciones (**Fig. 22**).

PRECAUCIÓN
El gancho nunca debe usarse para colgar la unidad sobre su persona.
Al usar el gancho, asegúrese de que la unidad principal no se resbale o se caiga o que sea inestable por el viento, etc.
Nunca cuelgue la unidad de su cinturón o pantalón ya que esto podría causar accidentes.

SEÑALES DE AVISO DE LUZ LED (Fig. 28)

Este producto dispone de funciones que han sido diseñadas para proteger la herramienta. Mientras se tira del interruptor y 3 segundos después de su liberación, si cualquiera de las funciones de protección se activa durante el funcionamiento, la luz LED parpadeará tal como se describe en la **Tabla 1**. Cuando se activa cualquiera de las funciones de protección, retire su dedo inmediatamente del interruptor y siga las instrucciones descritas bajo acción correctiva.

Tabla 1

Función de protección	Visualización de luz LED	Acción correctiva
Protección de sobrecarga	Encendido 0,1 segundos/apagado 0,1 segundos ■ ■ ■ ■ ■ ■ ■ ■ ■ ■ ■ ■	Elimine la causa de la sobrecarga.
Protección de temperatura	Encendido 0,5 segundos/apagado 0,5 segundos ■ ■ ■	Deje que la herramienta se enfríe por completo.

MANTENIMIENTO E INSPECCIÓN

1. **Inspección de la cuchilla de la sierra**
Debido a que el uso de una cuchilla de sierra roma hace que disminuya la eficiencia y puedan producirse fallos de funcionamiento del motor, afile o cambie la cuchilla de la sierra en cuanto se perciba abrasión.
2. **Inspección de los tornillos de montaje**
Inspeccione con regularidad todos los tornillos de montaje y asegúrese de que estén bien apretados. Si hay algún tornillo suelto, apriételo inmediatamente. No hacerlo podría provocar riesgos graves.
3. **Sustitución del cable de alimentación**
Si es necesario sustituir el cable de alimentación, el cambio debe realizarlo el fabricante de este agente, para evitar riesgos para la seguridad.
4. **Mantenimiento de la unidad de motor**
El bobinado del motor es una parte importante de esta herramienta. Evite daños y el contacto con aceite o agua de limpieza.
Después de 50 horas de uso, limpie el motor usando una pistola de aire u otra herramienta para soplar en los orificios de ventilación de la carcasa del motor con aire seco (**Fig. 29**).
El polvo o la acumulación de partículas en el motor pueden causar daños.
5. **Inspección y mantenimiento de la protección inferior**
Asegúrese siempre de que la protección inferior se mueva suavemente.
En el caso de detectar algún fallo, repare inmediatamente la protección inferior.
Para la limpieza y el mantenimiento, utilice una pistola de aire u otra herramienta para limpiar el espacio situado entre el protector inferior y la cubierta del engranaje, así como la pieza de rotación de la protección inferior con aire seco (**Fig. 29**).
Hacerlo es efectivo para la emisión de las virutas u otras partículas.
La acumulación de virutas o cualquier otra partícula alrededor de la protección inferior podría provocar un mal funcionamiento o daños.

ADVERTENCIA
Para evitar la inhalación de polvo o la irritación en los ojos, utilice gafas de seguridad de protección y una máscara contra el polvo cuando utilice una pistola de aire u otra herramienta para limpiar la protección inferior, los orificios de ventilación u otras piezas del producto.

Asegúrese de que exista un movimiento suave de la protección inferior

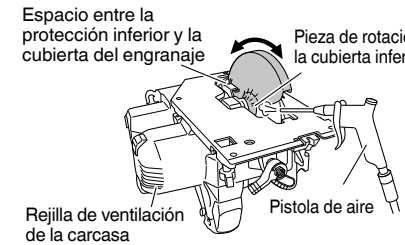

Fig. 29

6. Limpieza de la parte interior de la cubierta de la sierra

Verifique y limpie regularmente para asegurarse de que no se acumulan serrín y otros residuos dentro de la cubierta de la sierra. Retire siempre la hoja de la sierra al verificar y limpiar.

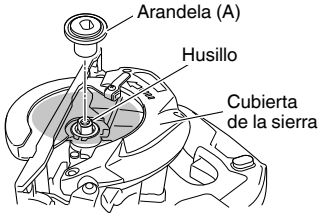

Fig. 30

7. Limpieza del exterior

Cuando la herramienta esté sucia, límpiela con un trapo seco y suave o con un paño humedecido en agua jabonosa. No utilice disolventes clóricos, gasolina o disolventes para pinturas ya que estos deforman los materiales plásticos.

8. Almacenamiento

Evite lugares similares a los indicados a continuación al almacenar productos y accesorios que no vayan a ser utilizados, y guárdelos en un lugar seguro y seco.

NOTA

- No los guarde en lugares a los cuales tengan acceso los niños.
- No los guarde en lugares expuestos al agua de lluvia, como por ejemplo debajo de los aleros de una casa o en zonas con humedad.
- No los guarde en lugares con cambios repentinos de humedad o expuestos a la luz directa del sol.
- No los guarde en lugares en los que existan sustancias volátiles que corran el riesgo de prenderse o explotar.

PRECAUCIÓN

En el manejo y el mantenimiento de las herramientas eléctricas, se deberán observar las normas y reglamentos vigentes en cada país.

GARANTÍA

Las herramientas eléctricas de HiKOKI incluyen una garantía conforme al reglamento específico legal/nacional. Esta garantía no cubre los defectos o daños debidos al uso incorrecto, el uso excesivo ni tampoco los provocados por el desgaste normal. En caso de reclamación, envíe la herramienta eléctrica, sin desmontar y con el CERTIFICADO DE GARANTÍA que aparece al final de estas instrucciones de uso, al Centro de servicio autorizado de HiKOKI.

Información sobre el ruido propagado por el aire y la vibración

Los valores medidos se determinaron de acuerdo con la norma EN62841 y se declaran de conformidad con la norma ISO 4871.

Nivel de potencia acústica ponderada A: 100 dB (A)
Nivel de presión acústica ponderada A: 89 dB (A)
Incertidumbre K : 3 dB (A)

Utilice protecciones auditivas.

Valores totales de la vibración (suma de vectores triax.) determinados de acuerdo con la norma EN62841.

Corte de aglomerado:
Valor de emisión de vibración $\mathbf{a_h}$ = 1,8 m/s^2
Incertidumbre K = 1,5 m/s^2

El valor total de vibración declarado se ha medido según un método de prueba estándar, y permite comparar unas herramientas con otras.
También resulta útil para llevar a cabo evaluaciones preliminares de exposición.

ADVERTENCIA

- La emisión de vibración durante la utilización real de la herramienta eléctrica puede ser diferente del valor total declarado en función de las formas de utilización de la herramienta.
- Identifique las medidas de seguridad para proteger al operador basadas en una estimación de exposición en condiciones reales de uso (teniendo en cuenta todas las partes del ciclo de funcionamiento, como tiempos durante los que la herramienta está apagada y durante los que funciona lentamente, además del tiempo de activación).

NOTA

Debido al programa continuo de investigación y desarrollo de HiKOKI, estas especificaciones están sujetas a cambio sin previo aviso.

(Tradução das instruções originais)

AVISOS GERAIS DE SEGURANÇA PARA A FERRAMENTA ELÉTRICA

⚠ **AVISO**

Leia todos os avisos de segurança, instruções, ilustrações e especificações fornecidas com esta ferramenta elétrica.

Se não seguir todas as instruções listadas abaixo, pode provocar um choque elétrico, incêndio e/ou ferimentos graves.

Guarde todos os avisos e instruções para referência futura.

O termo "ferramenta elétrica" em todos os avisos refere-se à sua ferramenta ligada à corrente (com fios) ou à ferramenta elétrica de bateria (sem fios).

1) **Segurança da área de trabalho**
   a) **Mantenha a área de trabalho limpa e bem iluminada.** *As áreas escuras ou cheias de material são propícias aos acidentes.*
   b) **Não trabalhe com ferramentas elétricas em ambientes explosivos, tais como na presença de líquidos inflamáveis, gases ou pó.** *As ferramentas elétricas criam faíscas que podem incendiar o pó dos fumos.*
   c) **Mantenha as crianças e outras pessoas afastadas quando trabalhar com uma ferramenta elétrica.** *As distrações podem fazer com que perca controlo.*

2) **Segurança elétrica**
   a) **As fichas da ferramenta elétrica devem corresponder à tomada. Nunca modifique a ficha. Não utilize fichas adaptadoras com ferramentas elétricas ligadas à terra.** *As fichas não modificadas e tomadas correspondentes reduzirão o risco de choques elétricos.*
   b) **Evite contacto corporal com superfícies ligadas à terra, tais como tubos, radiadores, máquinas e frigoríficos.** *Existe um risco acrescido de choques elétricos se o seu corpo estiver ligado à terra.*
   c) **Não exponha ferramentas elétricas à chuva ou condições de humidade.** *A entrada de água numa ferramenta elétrica aumentará o risco de choques elétricos.*
   d) **Não abuse do fio. Nunca utilize o fio para transportar, puxar ou desligar a ferramenta elétrica.**
   Mantenha o fio afastado do calor, óleo, margens afiadas ou peças em movimento. *Os fios danificados ou entrelaçados podem aumentar o risco de choques elétricos.*
   e) **Quando trabalhar com uma ferramenta elétrica no exterior, utilize uma extensão adequada para utilização exterior.** *A utilização de um fio adequado para utilização no exterior reduz o risco de choques elétricos.*
   f) **Se não for possível evitar a utilização de uma máquina elétrica num local húmido, utilize uma fonte de alimentação protegida por um dispositivo de corrente residual (RCD).** *A utilização de um RCD reduz o risco de choques elétricos.*

3) **Segurança pessoal**
   a) **Mantenha-se alerta, esteja atento ao que está a fazer e utilize o bom senso ao trabalhar com uma ferramenta elétrica.**
   Não utilize uma ferramenta elétrica quando estiver cansado ou sob a influência de drogas, álcool ou medicamentos. *Um momento de desatenção enquanto trabalha com ferramentas elétricas pode resultar em ferimentos pessoais graves.*
   b) **Utilize equipamento de proteção pessoal. Utilize sempre proteção para os olhos.** *O equipamento de proteção, tal como uma máscara de pó, sapatos de segurança anti-derrapantes, capacete ou proteção auricular utilizados para condições adequadas reduzirá os ferimentos pessoais.*
   c) **Evite arranques acidentais. Certifique-se de que o interruptor está na posição de desligado antes de ligar a fonte de alimentação e/ou bateria, levantar ou transportar a ferramenta.** *Transportar ferramentas elétricas com o dedo no interruptor ou ativar ferramentas que estão com o interruptor ligado é propício a acidentes.*
   d) **Remova qualquer chave de parafusos ou chave-inglesa de regulação antes de ligar a ferramenta.** *Uma chave-inglesa ou de parafusos ligada à parte rotativa da ferramenta pode provocar ferimentos pessoais.*
   e) **Não se estique. Mantenha sempre o controlo e equilíbrio adequados.** *Isto permite obter um melhor controlo da ferramenta em situações inesperadas.*
   f) **Vista-se adequadamente. Não use roupas largas ou joias. Mantenha o seu cabelo e roupa longe de peças móveis.** *As roupas largas, joias ou cabelo comprido podem ficar presos nas peças móveis.*
   g) **Se forem fornecidos dispositivos para a ligação de extratores de pó e dispositivos de recolha, certifique-se de que estes estão ligados e são utilizados adequadamente.** *A utilização de uma recolha de pó pode reduzir os perigos relacionados com o pó.*
   h) **Não deixe que a familiaridade resultante de uma utilização frequente das ferramentas permita que se torne complacente e ignore os princípios de segurança das ferramentas.** *Uma ação descuidada pode causar ferimentos graves numa fração de segundo.*

4) **Utilização da ferramenta e manutenção**
   a) **Não force a ferramenta elétrica. Utilize a ferramenta correta para a sua aplicação.** *A ferramenta correta fará o trabalho melhor e com mais segurança à velocidade para a qual foi concebida.*
   b) **Não utilize a ferramenta elétrica se o interruptor não a ligar ou desligar.** *Qualquer ferramenta que não possa ser controlada com o interruptor é perigosa e deve ser reparada.*
   c) **Desligue a ficha da fonte de alimentação e/ou remova a bateria da ferramenta elétrica, se removível, antes de efetuar quaisquer regulações, mudar os acessórios ou armazenar ferramentas elétricas.** *Tais medidas de segurança de prevenção reduzem o risco de ligar a ferramenta elétrica acidentalmente.*
   d) **Armazene as ferramentas elétricas fora do alcance das crianças e não permita que pessoas não familiarizadas com a ferramenta elétrica ou com estas instruções utilizem a ferramenta.** *As ferramentas elétricas são perigosas nas mãos de utilizadores inexperientes.*
   e) **Efetue a manutenção das ferramentas elétricas e acessórios. Verifique a existência de desalinhamentos ou dobragens das peças móveis, quebras de peças e quaisquer outras condições que possam afetar o funcionamento da ferramenta elétrica. Se danificada, mande reparar a ferramenta antes de utilizar.** *Muitos acidentes são causados por ferramentas com má manutenção.*

f) Mantenha as ferramentas de corte afiadas e limpas.
As ferramentas de corte com uma manutenção adequada e extremidades afiadas são menos propensas a dobrar e mais fáceis de controlar.

g) Utilize a ferramenta elétrica, acessórios e brocas de ferramentas, etc., de acordo com estas instruções, tendo em consideração as condições de trabalho e o trabalho a ser efetuado.
A utilização de uma ferramenta elétrica para operações diferentes das previstas pode resultar numa situação perigosa.

h) Mantenha as pegas e as superfícies de manuseamento secas, limpas e livres de óleo e graxa.
Pegas de manuseamento escorregadias não permitem a manipulação segura e controlo da ferramenta em situações inesperadas.

5) Manutenção

a) Faça a manutenção da sua ferramenta elétrica por um pessoal de reparação qualificado e utilize apenas peças de substituição idênticas.
Isto garantirá que a segurança da ferramenta elétrica é mantida.

AVISO
Mantenha afastadas das crianças e pessoas doentes. Quando não estiverem a ser utilizadas, as ferramentas devem ser guardadas fora do alcance das crianças e pessoas doentes.

INSTRUÇÕES DE SEGURANÇA PARA TODAS AS SERRAS

Procedimentos de corte

a) ⚠ PERIGO: Mantenha as mãos afastadas da área de corte e da lâmina. Mantenha a outra mão na pega auxiliar ou caixa do motor.
Se ambas as mãos estiverem a segurar a serra, não podem ser cortadas pela lâmina.

b) Não coloque as mãos debaixo da peça de trabalho.
O resguardo não pode protegê-lo da lâmina abaixo da peça de trabalho.

c) Ajuste a profundidade de corte à espessura da peça de trabalho.
Deve ser visível menos de um dente completo dos dentes da lâmina abaixo da peça de trabalho.

d) Nunca segure a peça de trabalho nas suas mãos ou ao longo da perna durante o corte. Fixe a peça de trabalho numa plataforma estável.
É importante fixar a peça corretamente para minimizar a exposição do corpo, dobragem da lâmina ou perda de controlo.

e) Segure a ferramenta elétrica pelas superfícies isoladas, ao efetuar uma operação onde a ferramenta de corte pode entrar em contacto com cablagem oculta ou o seu próprio cabo.
O contacto com um fio sob tensão pode colocar as peças metálicas expostas sob tensão e provocar choques elétricos ao operador.

f) Ao serrar ao comprido, use sempre uma proteção de serragem ao comprido ou um guia de margens direitas.
Isto melhora a precisão de corte e reduz o risco de dobragem da lâmina.

g) Use sempre lâminas com o tamanho e formato corretos (diamante versus redondo) dos orifícios de fixação.
As lâminas que não correspondem às ferramentas de montagem da serra vão funcionar excentricamente, causando perda de controlo.

h) Nunca utilize anilhas ou parafusos de lâmina danificados ou incorretos.
As anilhas e os parafusos de lâmina foram especialmente concebidos para a serra, para desempenho ideal e segurança de utilização.

Causas de recuo e avisos relacionados

- o recuo é uma reação súbita a uma lâmina de serra atracada, presa ou desalinhada, fazendo com que uma serra descontrolada se levante da peça de trabalho, na direção do operador;
- quando a lâmina está atracada ou bastante presa no corte, a lâmina para e a reação do motor faz com que a unidade salte na direção do operador;
- se a lâmina ficar torcida ou desalinhada no corte, os dentes da margem traseira da lâmina podem enterrar-se na superfície superior da madeira, fazendo com que a lâmina saia do corte e salte na direção do operador.

O recuo é o resultado de uma utilização incorreta da serra e/ou condições ou procedimentos incorretos de utilização e pode ser evitado tomando as precauções adequadas, conforme indicado abaixo.

a) Agarre bem a serra com ambas as mãos e posicione os braços de modo a resistir às forças de recuo. Posicione o corpo em qualquer um dos lados da lâmina, mas não alinhado com a lâmina.
O recuo pode fazer com que a serra salte para trás, mas as forças de recuo podem ser controladas pelo operador, se forem tomadas as precauções adequadas.

b) Quando a lâmina está a dobrar ou ao interromper um corte, por qualquer razão, solte o gatilho e segure a serra sem se mexer até a lâmina parar por completo. Nunca tente remover a serra da peça de trabalho ou puxar a serra para trás enquanto a lâmina está em movimento, caso contrário, podem ocorrer recuos.
Inspecione e tome ações corretivas para eliminar a causa de dobragem da lâmina.

c) Ao reiniciar uma serra na peça de trabalho, centre a lâmina da serra no corte de modo a que os dentes da serra não entrem em contacto com o material.
Se a lâmina da serra se dobrar, pode levantar ou recuar da peça de trabalho quando a serra é reiniciada.

d) Instale painéis grandes para minimizar o risco de aperto e recuo da lâmina.
Os painéis grandes tendem a ceder sob o seu próprio peso. Os apoios têm de ser colocados sob o painel em ambos os lados, perto da linha de corte e da extremidade do painel.

e) Não utilize lâminas rombas ou danificadas.
As lâminas não afiadas ou incorretamente instaladas produzem um corte exterior causando fricção excessiva, dobragem da lâmina e recuos.

f) A profundidade da lâmina e as alavancas de bloqueio do ajuste devem estar apertadas e fixas antes de efetuar o corte.
Se o ajuste da lâmina se mover durante o corte, pode causar dobragem e recuos.

g) Tenha muito cuidado ao serrar em paredes existentes ou outras áreas ocultas.
A lâmina saliente pode cortar objetos que podem causar recuos.

Função do resguardo inferior

a) Confirme o fecho adequado do resguardo inferior antes de cada utilização. Não utilize a serra se o resguardo inferior não se mover livremente e fechar instantaneamente. Nunca bloqueie o resguardo inferior na posição aberta.
Se a serra cair acidentalmente, o resguardo pode ficar dobrado.
Levante o resguardo inferior com a pega retrátil e certifique-se de que se move livremente e não toca na lâmina ou em qualquer outra parte, em todos os ângulos e profundidades de corte.

b) Verifique o funcionamento da mola do resguardo inferior. Se o resguardo e a mola não estiverem a funcionar corretamente, têm de ser reparados antes da utilização.
O resguardo inferior pode funcionar incorretamente devido a peças danificadas, resíduos ou uma acumulação de detritos.

c) O resguardo inferior pode ser recolhido manualmente apenas para cortes especiais como "cortes em profundidade" e "cortes compostos". Levante o resguardo inferior recolhendo a pega e assim que a lâmina penetrar o material, o resguardo inferior tem de ser libertado.
Para os restantes cortes, o resguardo inferior deve funcionar automaticamente.

d) Certifique-se sempre de que o resguardo inferior cobre a lâmina antes de colocar a serra na bancada ou chão.
Um lâmina desprotegida e em rotação vai fazer com a serra se desloque para trás, cortando o que surgir no seu caminho. Atente no tempo que decorre até a lâmina parar após o interruptor ser solto.

AVISOS DE SEGURANÇA ADICIONAIS

1. Utilize apenas um diâmetro de lâmina especificado na máquina.
2. Não utilize um disco abrasivo.
3. Não utilize lâminas de serra deformadas ou fissuradas.
4. Não utilize lâminas de serra feitas de aço de alta velocidade.
5. Não utilize lâminas de serra que não estão em conformidade com as características especificadas nestas instruções.
6. Não pare as lâminas de serra através de pressão lateral no disco.
7. Mantenha sempre as lâminas de serra afiadas.
8. Certifique-se de que o resguardo inferior se move suave e livremente.
9. Nunca utilize a serra circular com o resguardo inferior fixo na posição aberta.
10. Certifique-se de que o mecanismo de retração do sistema do resguardo funciona corretamente.
11. Use protetores de ouvido durante a operação.
12. Nunca utilize a serra circular com a lâmina da serra virada para cima ou para o lado.
13. Certifique-se de que o material está livre de substâncias estranhas como pregos.
14. As lâminas de serra devem ter 125 mm.
15. Desligue a ficha da tomada antes de efetuar qualquer ajuste, reparação ou manutenção.
16. Tenha cuidado com o coice de travagem.
    Esta serra circular possui um travão eléctrico que funciona quando o interruptor é libertado. Uma vez que existe um pouco de coice quando o travão é activado, certifique-se de que segura bem no corpo principal.
17. Certifique-se de que a fonte de alimentação a utilizar está em conformidade com os requisitos de alimentação especificados na placa de características do produto.
18. Certifique-se de que o interruptor de alimentação está na posição OFF.
    Se a ficha for ligada a uma tomada com o interruptor de alimentação na posição ON, a ferramenta elétrica irá ligar imediatamente, o que pode causar uma acidente grave
19. Quando a área de trabalho é removida da fonte de alimentação, utilize uma extensão de espessura e capacidade nominal suficientes. A extensão deve ser mantida o mais curta possível.
20. Evite cortar num estado em que a base tenha flutuado para cima a partir do material.
    Quando a lâmina estiver a dobrar, ou a interromper o corte por alguma razão, solte o gatilho e segure a lâmina sem mover no material até que a serra pare totalmente. Nunca tente remover a serra da peça de trabalho ou puxar a serra para trás enquanto a lâmina estiver em movimento, caso contrário ocorrerá um COICE. Investigue e tome medidas de correcção para eliminar a causa da dobragem da lâmina.
21. Suporte os painéis de grandes dimensões para minimizar o risco de estrangulamento da lâmina e COICE. Os painéis de grandes dimensões tendem a ceder sob o próprio peso (**Fig. 3**). Devem ser colocados suportes debaixo do painel em ambos os lados, perto da linha de corte e perto da margem do painel, tal como indicado na **Fig. 2**.
    Para minimizar o risco de estrangulamento da lâmina e coice. Quando a operação de corte obrigar a descansar a lâmina na peça de trabalho, a serra deve ser apoiada na parte maior e a peça mais pequena cortada.
22. Tome bastante precaução quando fizer um "Corte de Bolso" nas paredes existentes ou outras áreas cegas. A lâmina saliente poderá cortar objectos que provoquem um COICE.
    NUNCA coloque a sua mão ou dedos atrás da serra (**Fig. 4**). Se ocorrer um coice, a serra poderia facilmente saltar para trás por cima da mão, podendo provocar ferimentos graves.
23. **AVISO:** É importante suportar correctamente a peça de trabalho e suportar firmemente a serra para evitar perdas de controlo que poderiam causar ferimentos pessoais. A **Fig. 5** apresenta um suporte típico da mão na serra.
24. Coloque a parte mais larga na base da serra, na parte da peça de trabalho que está bem suportada, não na secção que irá cair quando for feito um corte. Como exemplos, a **Fig. 6** mostra a forma CORRECTA de cortar a extremidade da placa e a **Fig. 7** a forma INCORRECTA. Se a peça de trabalho for curta ou pequena, o fixador está para baixo.
    NÃO TENTE SEGURAR OS LOCAIS CURTOS COM A MÃO!
25. Nunca tente serrar com a serra circular virada ao contrário num torno. Isto é extremamente perigoso e pode levar a acidentes graves (**Fig. 8**).
26. Ao usar a guia, não tente um corte inclinado que permita que o material cortado deslize entre a lâmina da serra e a guia. Se o fizer poderá provocar ferimentos. (**Fig. 9**)
27. Se a alavanca permanecer solta, criará uma situação muito perigosa. Aperte-a sempre completamente. (**Fig. 13**)
28. Antes da operação de corte, familiarize-se com o material que vai cortar. Se o material a cortar gerar pós nocivos/tóxicos, certifique-se de que o saco de pó ou sistema de extração de pó adequado está bem ligado à saída de pó. Use uma máscara de pó, se disponível.
    - Antes de começar a serrar, certifique-se de que a lâmina da serra atingiu rotações de velocidade máxima.
    - Caso a lâmina da serra pare ou faça um ruído anormal, coloque imediatamente o interruptor na posição OFF.
    - Tenha sempre cuidado para evitar que o cabo de alimentação se aproxime da lâmina de serra rotativa.
    - Utilizar a serra circular com a lâmina da serra virada para cima ou para o lado é muito perigoso. Essas aplicações invulgares devem ser evitadas.
    - Ao cortar materiais, use sempre óculos de proteção.
    - Após concluir um trabalho, retire a ficha da tomada.
29. Após ter instalado a lâmina da serra, volte a certificar-se de que a alavanca de bloqueio está bem fixa na posição indicada.

30. Não olhe directamente para a luz.
    Se os seus olhos estiverem continuamente expostos à luz, sofrerão lesões.
31. Verifique se há cortes ou arranhões no cabo.
32. Verifique o exterior e garanta que não existem danos.
33. Use uma lâmina de serra com uma velocidade de rotação exibida igual ou maior do que a velocidade de rotação da ferramenta.
34. Use uma lâmina de serra que se adapte a cada material de corte diferente.
35. Segure sempre a ferramenta firmemente com uma mão na pega. (**Fig. 27**)

NOMES DOS COMPONENTES (Fig. 1 – Fig. 28)

①	Interruptor
②	Bloqueio do interruptor
③	Alavanca de profundidade de corte
④	Tampa
⑤	Elo
⑥	Guarda inferior
⑦	Parafuso
⑧	Anilha (B)
⑨	Lâmina de serra
⑩	Peça guia
⑪	Base
⑫	Alavanca de inclinação
⑬	Alavanca de bloqueio
⑭	Parafuso de orelhas de aperto do guia
⑮	Escala de elos
⑯	Luz LED
⑰	Suporte do cabo
⑱	Pega
⑲	Interruptor de seleção de modo
⑳	Luz do indicador de modo silencioso
㉑	Interruptor de luz
㉒	Seta da cobertura da engrenagem
㉓	Guia
㉔	Placa de flúor
㉕	Adaptador de recolha de pó
㉖	Chave de encaixe
㉗	Anilha (A)
㉘	Chave de fendas de cabeça chata
㉙	Gancho
㉚	Parafuso

SÍMBOLOS

AVISO

De seguida, são apresentados os símbolos utilizados para a máquina. Assimile bem seus significados antes da utilização.

	C5MEY: Serra circular
	Para reduzir o risco de lesão, o utilizador deve ler o manual de instruções.
	Utilize sempre proteção para os olhos.
	Utilize sempre proteção para os ouvidos.
	Apenas para países da UE Não deixe ferramentas elétricas no lixo doméstico! De acordo com a diretiva europeia 2012/19/UE sobre ferramentas elétricas e eletrónicas usadas e a implementação de acordo com a lei nacional, as ferramentas elétricas no final da vida útil devem ser recolhidas em separado e encaminhadas a uma instalação de reciclagem ecológica.
V	Tensão nominal
n_0	Velocidade sem carga
	Ligar
	Desligar
	Desligue a ficha principal da tomada elétrica
	Interruptor seletor de modo
	Interruptor de luz
	Ação proibida
	Ferramenta de classe II

ACESSÓRIOS-PADRÃO

Além da unidade principal (1 unidade), a embalagem contém os acessórios listados na página 155.

Os acessórios de série estão sujeitos a mudanças sem aviso prévio.

APLICAÇÕES

Cortar vários tipos de madeira.

ESPECIFICAÇÕES

Modelo			C5MEY
Tensão			230 V ~
Entrada de alimentação			1050 W
Velocidade sem carga			5000 min^{-1} (Modo de alimentação) 2500 min^{-1} (Modo silencioso)
Capacidade	Profundidade de corte	90°	47 mm
		45°	30 mm
Peso*			2,2 kg

* De acordo com o procedimento EPTA 01/2014

NOTA

Devido ao programa contínuo de pesquisa e desenvolvimento da HiKOKI, as especificações aqui contidas estão sujeitas a mudanças sem aviso prévio.

Controlo eletrónico

- Arranque suave
- Proteção contra sobrecarga

  Esta função de proteção desliga a alimentação ao motor em caso de sobrecarga do motor ou uma redução ostensiva da velocidade rotacional durante o funcionamento.

  Quando a função de proteção de sobrecarga é ativada, o motor pode parar.

  Neste caso, solte o interruptor da ferramenta e elimine as causas da sobrecarga.

  Depois disso pode voltar a utilizá-la.
- Proteção contra sobreaquecimento

  Esta função de proteção desliga a alimentação ao motor e para a ferramenta elétrica em caso de sobreaquecimento do motor durante o funcionamento.

  Quando a função de proteção de sobreaquecimento é ativada, o motor pode parar.

  Neste caso, solte o interruptor da ferramenta e arrefeça-o durante alguns minutos.

  Depois disso pode voltar a utilizá-la.
- Função de comutação de velocidade de rotação (Modo de alimentação / Modo silencioso)

  (Função de interruptor de Modo de alimentação / Modo silencioso)

  Cada vez que pressiona o Interruptor do Seletor de Modo, o modo de funcionamento é alterado. (**Fig. 16**)

  O Modo silencioso reduz as RPM máximas do motor permitindo um trabalho mais eficiente com menos ruído. A Luz Indicadora do Modo Silencioso acende-se no Modo Silencioso.

  Quando a carga aumenta durante o Modo silencioso, a ferramenta muda automaticamente para o Modo de alimentação e reverte para o Modo silencioso quando a carga diminuir.

  No Modo de alimentação, não se realiza a mudança para o Modo silencioso mesmo quando a carga diminui.

NOTA

- Para permitir alterações de modo, puxe o interruptor uma vez após ligar a ficha principal.
- Não sujeite o painel do interruptor a choques fortes nem o parta. Pode resultar em problemas.

MONTAGEM E UTILIZAÇÃO

Ação	Figura	Página
Corte inclinado usando a guia (na direção +45°)	9	157
Ajuste de precisão de paralelismo	10	157
Ajuste de precisão de perpendicularidade	11	158
Ajuste de precisão da posição da peça guia	12	158
Ajustar a profundidade de corte	13	158
Linha de corte	14	158
Funcionamento do interruptor	15	158
Acerca da função de seleção de modo (*1)	16	158
Utilizar a luz LED	17	159
Usar o suporte do cabo	18	159
Montar o guia (vendido separadamente)	19	159
Montar a placa de flúor (vendida separadamente)	20	159
Montar o adaptador de recolha de pó (vendido separadamente)	21	159
Anexando o gancho (*2) (vendido separadamente)	22	160
Cortar em ângulos retos	23	160
Corte inclinado (na direção +45°)	24	161
Desmontar a lâmina da serra	25	161
Montar a lâmina da serra	26	162
Segurar a ferramenta	27	162
Selecionar acessórios	—	163

(*1) Acerca da função de seleção de modo

De cada vez que o interruptor de seletor de modo é premido, o modo de funcionamento é alterado.

Quando o Modo silencioso é selecionado, a luz indicadora do Modo silencioso acende.

O Modo silencioso reduz as RPM máximas do motor permitindo um trabalho mais eficiente com menos ruído.

Se a carga aumentar enquanto o motor está a funcionar no Modo silencioso, este muda automaticamente para o Modo de alimentação.

Além disso, se a carga diminuir novamente, este volta automaticamente para o Modo silencioso.

No Modo de alimentação, não se realiza a mudança para o Modo silencioso mesmo quando a carga diminui.

Modo	Velocidade sem carga
Alimentação	5000 min^{-1}
Silencioso	2500 min^{-1}

NOTA

- Não é possível alterar o modo a não ser que a ficha de alimentação esteja conectada a uma tomada e o interruptor seja puxado uma vez.
- Mesmo se o interruptor for ligado e desligado ou se a ficha de alimentação for desconectada e conectada, esta unidade manterá o modo que foi definido.

(*2) Anexando o Gancho

O gancho pode ser utilizado para desligar a unidade temporariamente durante as operações (**Fig. 22**).

CUIDADO

O gancho nunca deve ser usado para pendurar a unidade em si.

Quando usar o gancho, verifique para se certificar de que a unidade principal não vai escorregar e cair, ou ficar instável devido ao vento, etc.

Nunca pendure a unidade no cinto ou nas calças, pois isso pode causar acidentes.

SINAIS DE AVISO DA LUZ LED (Fig. 28)

Este produto possui funções que foram concebidas para proteger a própria ferramenta. Enquanto o interruptor for pressionado e 3 segundos após ser libertado, se qualquer das funções de salvaguarda forem acionadas durante o funcionamento, a luz LED pisca como descrito na **Tabela 1**. Quando qualquer uma das funções de salvaguarda forem acionadas, remova imediatamente o seu dedo do interruptor e siga as instruções descritas sob ação corretiva.

Tabela 1

Função de Salvaguarda	Exibição de Luz LED	Ação Corretiva
Proteção Contra Sobrecarga	Ligado 0,1 segundos/desligado 0,1 segundos	Remova a causa da sobrecarga.
Proteção de Temperatura	Ligado 0,5 segundos/desligado 0,5 segundos	Permita que a ferramenta arrefeça completamente.

MANUTENÇÃO E INSPEÇÃO

1. **Inspecionar a lâmina da serra**
   Uma vez que a utilização de uma lâmina de serra romba vai reduzir a eficiência e causar possíveis avarias do motor, afie ou substitua a ferramenta assim que detetar abrasão.
2. **Inspeccionar os parafusos de montagem**
   Inspeccione regularmente todos os parafusos de montagem e certifique-se de que estão bem apertados. Caso algum parafuso esteja solto, reaperte-o imediatamente. Caso contrário, pode resultar em ferimentos graves.
3. **Substituir o cabo de alimentação**
   Se for necessária a substituição do cabo de alimentação, isto tem de ser efetuado pelo fabricante deste agente de modo a evitar um risco de segurança.
4. **Manutenção da unidade do motor**
   A bobinagem do motor é uma parte importante desta ferramenta. Evite danos e tenha cuidado para evitar o contacto com óleo de limpeza ou água.
   Depois de 50 horas de uso, limpe o motor soprando nos orifícios de ventilação do compartimento do motor com ar seco de uma pistola de ar ou outra ferramenta (**Fig. 29**).
   Pó ou acumulação de partículas no motor pode resultar em danos.
5. **Inspeção e manutenção da guarda inferior**
   Certifique-se sempre de que a guarda da lâmina inferior se movimenta facilmente.
   Em caso de mau funcionamento, repare imediatamente a guarda inferior.
   Para a limpeza e manutenção, use uma pistola de ar ou outra ferramenta de sopro para limpar o espaço entre a guarda inferior e a tampa da engrenagem, bem como a peça de rotação da guarda inferior com ar seco (**Fig. 29**). Fazê-lo é eficaz para a emissão de aparas ou outras partículas.
   A acumulação de aparas e outras partículas em torno da guarda inferior pode resultar em avaria ou danos.

AVISO

Para evitar inalação de pó ou irritação ocular, use óculos de proteção e uma máscara contra o pó ao utilizar uma pistola de ar ou outra ferramenta para limpar a guarda inferior, orifícios de ventilação ou outras peças do produto.

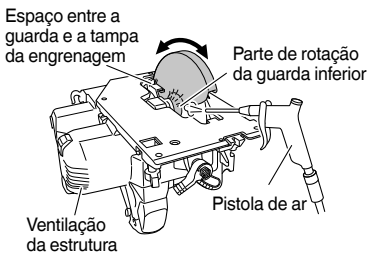

Fig. 29

6. **Limpar o interior da tampa da serra**
   Verifique regularmente e limpe para garantir que a serradura e outros resíduos não se acumulam dentro da tampa da serra. Remova sempre a lâmina da serra aquando da verificação e limpeza.

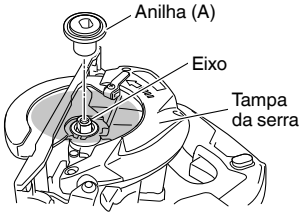

Fig. 30

7. **Limpar o exterior**
   Quando a ferramenta elétrica estiver manchada, limpe com um pano suave e seco ou um pano humedecido em água com sabão. Não utilize solventes clorídricos, gasolina ou diluentes, uma vez que derretem plásticos.
8. **Armazenamento**
   Por favor, evite locais tais como os seguintes para o armazenamento de produtos e acessórios que não estejam em utilização, e armazene-os num local seguro e seco.

NOTA
- Não os armazene em locais onde as crianças os possam alcançar ou pegar neles facilmente.
- Não os armazene em locais onde caia chuva, tal como sob o beiral de uma casa ou onde exista humidade.
- Não os armazene em locais onde existam alterações repentinas nos níveis de humidade ou onde exista luz solar direta.
- Não os armazene em locais onde existam substâncias voláteis que possam ter um risco de se incendiar ou explodir.

PRECAUÇÃO

Na operação e na manutenção das ferramentas elétricas, devem-se observar as normas de segurança e os padrões prescritos por cada país.

GARANTIA

Garantimos que a HiKOKI Power Tools obedece às normas legislativas de cada país. Esta garantia não cobre avarias ou danos derivados de má utilização, abuso ou desgaste normal. Em caso de queixa, envie a Ferramenta elétrica, não desmontada, juntamente com o CERTIFICADO DE GARANTIA que se encontra no fundo destas instruções de utilização, para um centro de assistência autorizado da HiKOKI.

Informação a respeito de ruídos e vibração do ar

Os valores medidos foram determinados de acordo com a EN62841 e declarados em conformidade com a ISO 4871.

Nível de potência sonora ponderado A medido: 100 dB (A)
Nível de pressão sonora ponderado A medido: 89 dB (A)
Incerteza K: 3 dB (A)

Use proteção auditiva.

Os valores totais da vibração (soma do vector triax) são determinados de acordo com a norma EN62841.

Cortar aglomerado:
Valor de emissão de vibrações $\mathbf{a_h}$ = 1,8 m/s^2
Incerteza K = 1,5 m/s^2

O valor total de vibração declarado foi medido de acordo com um método de teste padrão e pode ser utilizado para comparar ferramentas.
Pode também ser utilizado numa avaliação preliminar de exposição.

AVISO
- O valor de emissão de vibrações durante a utilização da ferramenta elétrica pode ser diferente do valor total declarado, consoante as formas de utilização da ferramenta.
- Identificar as medidas de segurança para proteger o operador, que são baseadas numa estimativa de exposição nas atuais condições de utilização (tendo em conta todas as partes do ciclo de funcionamento, tais como os tempos em que a ferramenta é desligada e quando está a funcionar ao ralenti, além do tempo de acionamento do gatilho).

NOTA

Devido ao programa contínuo de pesquisa e desenvolvimento da HiKOKI, as especificações aqui contidas estão sujeitas a mudanças sem aviso prévio.

(Översättning av ursprungliga instruktioner)

ALLMÄNNA SÄKERHETSVARNINGAR FÖR ELEKTRISKA VERKTYG

⚠ **VARNING**

Läs alla säkerhetsvarningar, instruktioner, bilder och specifikationer som medföljer detta elektriska verktyg. *Om inte alla instruktioner nedan följs kan detta leda till elektrisk stöt, brand och/eller allvarlig skada.*

Spara alla varningar och instruktioner för framtida referens.

Uttrycket "elektriskt verktyg" i varningar hänvisar till ditt eldrivna (med sladd) eller batteridrivna (sladdlöst) elektriska verktyg.

1) Säkerhet på arbetsplats

a) Håll arbetsplatsen ren och välbelyst.
Röriga eller mörka arbetsplatser inbjuder till olyckor.

b) Använd inte elektriska verktyg i explosiva omgivningar, som t ex i närvaro av antändliga vätskor, gaser eller damm.
Elektriska verktyg bildar gnistor som kan antända dammet eller ångorna.

c) Håll barn och kringstående på avstånd när du arbetar med ett elektriskt verktyg.
Distraktioner kan få dig att tappa kontrollen.

2) Elektrisk säkerhet

a) Det elektriska verktygets stickpropp måste matcha uttaget. Modifiera aldrig stickproppen. Använd inte adapterstickproppar till jordade elektriska verktyg.
Omodifierade stickproppar och matchande uttag minskar risken för elstötar.

b) Undvik kroppskontakt med jordade ytor som t ex rör, värmeelement, spisar och kylskåp.
Det finns ökad risk för elstötar om din kropp är jordad.

c) Utsätt inte elektriska verktyg för regn eller väta.
Om vatten kommer in i ett elektriskt verktyg ökar risken för elstötar.

d) Misshandla inte sladden. Använd aldrig sladden för att bära, dra eller dra ur sladden till det elektriska verktyget.
Håll sladden borta från värme, olja, skarpa kanter eller rörliga delar.
Skadade eller tilltrasslade sladdar ökar risken för elstötar.

e) Använd en förlängningssladd som är lämplig för utomhusbruk när du arbetar med det elektriska verktyget utomhus.
Användning av en sladd som är lämplig för utomhusbruk minskar risken för elstötar.

f) Om du inte kan undvika att använde ett elektriskt verktyg på en fuktig plats, använd ett uttag med jordfelsbrytare.
Användning av en jordfelsbrytare minskar risken för elektrisk stöt.

3) Personlig säkerhet

a) Var vaksam, se upp med vad du gör och använd sunt förnuft när du arbetar med ett elektriskt verktyg.
Använd inte elektriska verktyg när du är trött, drog- eller alkoholpåverkad eller har tagit mediciner.
Ett ögonblicks ouppmärksamhet under arbetet kan resultera i allvarliga personskador.

b) Använd personskyddsutrustning. Ha alltid ögonskydd.
Skyddsutrustning som till exempel en ansiktsmask, glidfria säkerhetsskor, hjälm eller hörselskydd för tillämpliga förhållanden minskar personskadorna.

c) Förebygg oavsiktlig start. Se till att omkopplaren står i läge av innan du ansluter det elektriska verktyget till strömkällan och/eller batteriet, tar upp eller bär verktyget.
Att bära det elektriska verktyget med fingret på omkopplaren eller kraftansluta det elektriska verktyget då omkopplaren är på inbjuder till olyckor.

d) Avlägsna eventuell justeringsnyckel eller skruvnyckel innan du startar det elektriska verktyget.
En skruvnyckel eller nyckel som lämnats kvar på en roterande del av det elektriska verktyget kan resultera i personskador.

e) Sträck dig inte för långt. Stå alltid stadigt på fötterna och håll balansen.
På så sätt får du bättre kontroll över det elektriska verktyget i oväntade situationer.

f) Klä dig korrekt. Ha inte på dig vida, lösa kläder eller smycken. Håll ditt hår och dina kläder borta från rörliga delar.
Vida kläder, smycken eller långt hår kan fastna i de rörliga delarna.

g) Om tillbehörför anslutning av dammuppsugnings- och damminsamlingsanordningar ingår, se då till att dessa anordningar ansluts och används på korrekt sätt.
Användning av damminsamling kan minska dammrelaterade faror.

h) Låt inte vanan av regelbunden användning av verktyg tillåta dig att bli för självsäker och ignorera verktygssäkerhetsprinciper.
En oförsiktig åtgärd kan orsaka allvarlig skada inom en bråkdel av en sekund.

4) Användning och skötsel av elektriska verktyg

a) Tvinga inte det elektriska verktyget. Använd korrekt verktyg för det du ska göra.
Korrekt verktyg gör arbetet bättre och säkrare med den hastighet som det är avsett för.

b) Använd inte det elektriska verktyget om omkopplaren inte kan vridas Från eller Till.
Elektriska verktyg som inte kan kontrolleras med omkopplaren är farliga och måste repareras.

c) Dra ut sladden ur uttaget och/eller ta ur batteriet om det är avtagbart från det elektriska verktyget innan du gör justeringar, byter tillbehör eller förvarar det elektriska verktyget.
Sådana förebyggande säkerhetsåtgärder minskar risken för att det elektriska verktyget startar oavsiktligt.

d) Förvara elektriska verktyg som inte används utom räckhåll för barn och låt inte personer som är obekanta med verktyget eller dessa instruktioner använda verktyget.
Elektriska verktyg är farliga i händerna på otränade användare.

e) Underhåll elektriska verktyg och accessoarer. Kontrollera med avseende på felaktig inriktning eller om rörliga delar kärvar, om delar har spruckit samt alla andra tillstånd som kan påverka verktygets drift. Om verktyget är skadat se till att det repareras innan du använder det.
Många olyckor förorsakas av dåligt underhållna verktyg.

f) Håll skärverktygen skarpa och rena.
Korrekt underhållna skärverktyg med skarpa skäreggar kärvar inte och är lättare att kontrollera.

g) Använd det elektriska verktyget, tillbehör och hårdmetallskär etc. i enlighet med dessa instruktioner, samtidigt som du tar arbetsförhållanden och det arbete som ska utföras med i beräkningen.
Att använda det elektriska verktyget för andra ändamål än det är avsett för kan resultera i farliga situationer.

h) Håll handtag och gripytor torra, rena och fria från olja och fett.
Hala handtag och greppytor tillåter inte säker hantering och kontroll av verktyget i oväntade situationer.

5) Service
a) Låt en kvalificerad reparatör utföra service på ditt elektriska verktyg och använd bara identiska reservdelar.
Detta garanterar att det elektriska verktyget alltid är säkert och fungerar som det ska.

FÖREBYGGANDE ÅTGÄRD
Håll barn och bräckliga personer på avstånd.
När verktygen inte används ska de förvaras utom räckhåll för barn och bräckliga personer.

SÄKERHETSANVISNINGAR FÖR ALLA SÅGAR

Kapning

a) ⚠ VARNING!: Håll händerna borta från skärytan och sågklingan. Håll din fria hand på verktygets handtag eller på motorkåpan.
Om båda händerna håller i sågen kan de inte skadas av sågklingan.

b) Stick inte händerna under arbetsstycket.
Klingskyddet kan inte skydda dig mot sågklingan under arbetsstycket.

c) Ställ in skärdjupet i förhållande till arbetsstyckets tjocklek.
Minder än en hel tand av sågklingans tänder får vara synlig under arbetsstycket.

d) Håll aldrig arbetsstycket i dina händer eller över benet medan du skär. Fäst arbetsstycket i ett stabilt underlag.
Det är viktigt att arbeta omsorgsfullt för att minimera risken att råka ut för personskador, att sågklingan fastnar och att tappa kontrollen.

e) Håll det elektriska verktyget vid isolerade greppytor när du utför ett arbete där skärverktyget kan komma i kontakt med gömda kablar eller dess egen sladd.
Kontakt med en ”ledande” ledning kommer också göra utsatta metalldelar på det elektriska verktyget ”ledande” och ge operatören en stöt.

f) Använd alltid klyvstöd eller en rak styrlinjal vid klyvning.
Detta förbättrar exaktheten vid klyvning och minskar risken för att sågklingan ska fastna.

g) Använd alltid sågklingor med rätt storlek och form (diamantformad kontra rund) med bågformade hål.
Klingor som inte passar till sågen roterar excentriskt och gör arbetet svårkontrollerat.

h) Använd aldrig skadade eller felaktiga brickor eller bultar.
Brickorna och bultarna är specialdesignade för din såg för att ge bästa prestanda och säkerhet under arbetet

Orsaker för kast och tillhörande varningar

- bakslag är en plötslig reaktion på en fastklämd eller skev sågklinga, vilket leder till att en okontrollerad såg lämnar arbetsstycket och kastas mot användaren;
- när sågklingan kläms fast på grund av att virket nyper stannas sågklingan och motorns kraft förorsakar att verktyget kastas bakåt mot användaren;
- om sågklingan blir sned eller skev under användning, så kan tänderna vid sågklingans bakre del arbeta sig in i arbetsstyckets yta, vilket leder till att sågklingan lyfts upp ur sågskåran och kastas bakåt mot användaren.

Kast är resultatet när sågen används felaktigt och/eller felaktiga användningssätt eller villkor och kan undvikas genom att vidta vederbörliga försiktighetsåtgärder som visas nedan.

a) Ta ett fast grepp med båda händerna om sågen och håll armarna så att de kan ta emot kraften vid ett kast. Stå med kroppen på endera sidan om sågklingan, aldrig i linje med den.
Ett kast kan leda till att sågen hoppar bakåt, men kraften kan kontrolleras av användaren om särskild försiktighet iakttas.

b) Släpp startknappen och håll sågen kvar i arbetsstycket tills att sågklingan har stannat helt, om sågklingan har fastnat eller om du av någon anledningen vill avbryta ett skär.
Försök aldrig att ta bort sågen från arbetsstycket eller att dra sågen bakåt medan sågklingan roterar då detta kan orsaka kast.
Undersök och vidta korrigerande åtgärder för att minska risken för bändning av sågklingan.

c) Inför omstart av sågen i ett arbetsstycke, centrera sågklingan i sågspåret så att sågens tänder inte sitter fast i materialet.
Om sågklingan sitter fast kan den arbeta sig uppåt i arbetsstycket eller förorsaka ett bakslag när sågen startas igen.

d) Stötta upp stora skivor för att minska risken för kast och för att sågklingan kläms fast.
Stora skivor har en benägenhet att bågna under sin egen vikt. Stöd måste därför placeras under skivan på båda sidor nära skärlinjen och nära skivans kant.

e) Använd inte slöa eller skadade sågklingor.
Slöa eller felaktiga sågklingor åstadkommer smala spår, vilka kan orsaka stark friktion, att sågklingan fastnar och att ett kast sker.

f) Låsspakarna för sågdjup och fasjustering måste vara ordentligt åtdragna innan sågningen påbörjas.
Om sågklingans inställning ändras under sågning kan det leda till tvära stopp eller kast.

g) Var extra försiktig när du sågar i existerande väggar eller andra blinda utrymmen.
Den utskjutande sågklingan kan stöta på föremål som i sin tur förorsakar ett kast.

Klingskyddets funktion

a) Kontrollera före varje användning att klingskyddet fungerar som det ska. Använd inte sågen om klingskyddet inte rör sig fritt eller stängs omedelbart. Kläm aldrig fast klingskyddet i öppet läge.
Om sågen har tappats av misstag kan skyddet ha blivit deformerat.
Ta i greppet och dra tillbaka klingskyddet samt kontrollera i alla vinklar och skärdjup att skyddet rör sig fritt och inte rör vid varken sågklingan eller någon annan del.

b) Kontrollera klingskyddets fjädring. Om skyddet och fjädern inte fungerar tillfredsställande, måste service utföras innan sågen används.
Klingskyddet kan gå trögt på grund av skadade delar, klibbiga avlagringar eller fiberdamm.

c) Klingskyddet får endast dras tillbaka manuellt vid speciella arbetsmoment som inför ”instick” och ”girsågning”. Dra tillbaka klingskyddet med handtaget och släpp sedan klingskyddet direkt när sågklingan kommer i kontakt med arbetsstycket.
Vid all annan sågning ska klingskyddet fungera automatiskt.

d) Se alltid till att klingskyddet täcker sågklingan innan sågen sätts ner på arbetsbänken eller golvet.
En oskyddad, avstannande sågklinga leder till att sågen förflyttar sig bakåt och skär i allt som kommer i dess väg. Tänk på att det tar tid för sågklingan att stanna efter det att startknappen har släppts.

YTTERLIGARE SÄKERHETSVARNINGAR

1. Använd endast bladdiameter angivet på maskinen.
2. Använd inga sliphjul.
3. Använd inte sågblad som är deformerade eller spruckna.
4. Använd inte blad av snabbstål.
5. Använd inte blad som inte motsvarar den karakteristik som specificeras i dessa instruktioner.
6. Stoppa inte sågbladen genom att anbringa tryck från sidan på skivan.
7. Se alltid till att sågbladen är vassa.
8. Se till att det nedre klingskyddet rör sig smidigt och fritt.
9. Använd aldrig cirkelsågen med klingskyddet fixerat i öppet läge.
10. Se till att skyddssystemets returmekanism fungerar på rätt sätt.
11. Använd öronskydd för att skydda din hörsel under arbetet.
12. Såga aldrig med cirkelsågen när sågbladet är vänt uppåt eller åt sidan.
13. Se till att det inte finns främmande föremål såsom spikar och dylikt i arbetsstycket.
14. Sågbladen ska vara 125 mm.
15. Dra ur kontakten ur nätuttaget innan du utför några inställningar, service eller underhåll.
16. Akta dig för bakslag vid bromsning
    Denna cirkelsåg har en elektrisk broms som kopplas in när startomkopplaren släpps fri. Håll ett stadigt tag i sågen vid bromsning på grund av att sågen kan slå bakåt när bromsen tar.
17. Se till att strömkällan som används överensstämmer med effektkraven angivna på namnplåten på produkten.
18. Se till att strömbrytaren står i läge OFF (av).
    Om kontakten är ansluten till ett uttag medan strömbrytaren står i läge ON (på), kommer det elektriska verktyget att starta omedelbart vilket kan orsaka en allvarlig olycka.
19. När arbetsplatsen befinner sig långt från strömkällan använd en förlängningssladd som är tillräckligt tjock och klarar angiven effekt. Använd kortast möjliga förlängningssladd.
20. Undvik att såga i ett tillstånd där bottenplattan har lyft från arbetsstycket.
    Om sågbladet fastnar eller kärvar eller om sågningen av någon annan anledning måste avbrytas, så släpp avtryckaren och håll cirkelsågen still i arbetsstycket tills sågbladet stannat helt. Försök aldrig att avlägsna sågen från arbetsstycket eller dra tillbaka den medan sågbladet roterar, eftersom det kan orsaka bakslag. Undersök vid behov orsaken till det problem som uppstått och vidta lämpliga åtgärder för att undvika att det upprepas.
21. Stöd stora paneler ordentligt, för att minimera risken för att sågbladet kläms fast och bakslag uppstår. Större paneler har en tendens att ge efter för sin egen vikt (**Bild 3**). Se till att stödja panelen underifrån på båda sidor om skärytan, både i närheten av skärytan och i närheten av panelens ändar, enligt **Bild 2**.
    För att ytterligare minimera risken för fastklämning eller bakslag bör sågen vila mot den större delen och den mindre bit som ska sågas av, då sågningen kräver att cirkelsågen vilar mot arbetsstycket.
22. Var extra försiktig vid sågning i väggar eller andra blinda områden. Det utskjutande sågbladet kan stöta mot föremål som orsakar bakslag.
    Placera aldrig en hand eller fingrar bakom cirkelsågen (**Bild 4**). Om bakslag uppstår kan sågen lätt kastas bakåt och över handen eller fingrarna, vilket med stor sannolikhet leder till olycksfall.
23. **VARNING!** Det är yttert viktigt att stödja arbetsstycket och hålla i cirkelsågen ordentligt, för att inte förlora kontrollen över sågen och förorsaka olycksfall. **Bild 5** illustrerar ett typiskt handstöd av cirkelsågen.
24. Placera den bredare delen av basplattan på den del av arbetstycket som har fast stöd, och inte på den del som kommer att falla ner när sågningen är klar. Som exempel illustrerar **Bild 6** hur en brädände sågas av på korrekt sätt, medan **Bild 7** illustrerar ett felaktigt sätt. Spänn fast arbetsstycket, om det är kort eller litet.
    FÖRSÖK ALDRIG HÅLLA FAST KORTA DELAR FÖR HAND!
25. Försök aldrig använda cirkelsågen upp och ner i ett skruvstäd. Detta sätt att såga är ytterst farligt och kan leda till allvarliga olycksfall. (**Bild 8**)
26. När du använder guiden, försök inte ett snedställd snitt som gör att det snittade materialet kan glida mellan sågbladet och guiden. Det kan leda till skador. (**Bild 9**)
27. Om spaken förblir lös kan det skapa en mycket farlig situation. Den måste alltid spännas fast ordentligt. (**Bild 13**)
28. Kontrollera materialet du ska såga, före sågning. Om materialet som ska kapas kan utveckla skadligt eller giftigt damm, måste dammpåsen eller korrekt dammutsugningssystem vara tätt anslutet till dammutloppet.
    Om det finns en dammask bör du också använda denna.
    - Innan du börjar såga ska klingan ha uppnått fullt varvtal.
    - Om klingan skulle stoppa eller avge onormalt ljud under sågningen – stäng omedelbart AV sågen med strömbrytaren.
    - Skydda alltid nätsladden så att den inte kommer i närheten av den roterande sågklingan.
    - Att använda cirkelsågen med klingan riktad uppåt eller åt sidan är mycket farligt. Undvik sådan hantering.
    - Använd alltid skyddsglasögon när du sågar.
    - Dra ur nätsladden ur nätuttaget när du är klar med ditt arbete.
29. Kontrollera efter sågbladets montering att låsspaken har dragits åt ordentligt och i föreskriven position.
30. Lys inte med ljuset direkt i ögonen.
    Ögonen kan ta skada om de utsätts av för mycket ljus.
31. Kontrollera att det inte finns några hack eller repor i sladden.
32. Kontrollera utsidan och se till att det inte finns någon skada.
33. Använd en sågklinga med ett indikerat varvtal som är lika med eller högre än verktygets varvtal.
34. Använd en sågklinga som passar materialet du tänker såga i.
35. Håll alltid verktyget stadigt med en hand på handtaget. (**Bild 27**)

DELARNAS NAMN (Bild 1 – Bild 28)

①	Omkopplare
②	Omkopplarlås
③	Skärdjupsspak
④	Lock
⑤	Länkarm
⑥	Undre skydd
⑦	Bult
⑧	Bricka (B)
⑨	Sågblad
⑩	Styrdel
⑪	Bas
⑫	Lutningsspak

⑬	Låsspak
⑭	Vingbult för styrfäste
⑮	Länkskala
⑯	LED-lampa
⑰	Kabelhållare
⑱	Handtag
⑲	Lägesväljare
⑳	Indikatorlampa för tyst läge
㉑	Ljuskontakt
㉒	Pil till drevkåpa
㉓	Styrning
㉔	Fluorplatta
㉕	Adapter till stoftinsamling
㉖	Hylsnyckel
㉗	Bricka (A)
㉘	Spårmejsel
㉙	Krok
㉚	Skruv

SYMBOLER

VARNING

Nedan visas de symboler som används för maskinen. Se till att du förstår vad de betyder innan verktyget används.

	C5MEY: Cirkelsåg
	Användaren måste läsa bruksanvisningen för att minska risken för personskador.
	Ha alltid ögonskydd.
	Bär alltid hörselskydd.
	Gäller endast EU-länder Elektriska verktyg får inte kastas i hushållssoporna! Enligt direktivet 2012/19/EU som avser äldre elektrisk och elektronisk utrustning och dess tillämpning enligt nationell lagstiftning ska uttjänta elektriska verktyg sorteras separat och lämnas till miljövänlig återvinning.
V	Märkspänning
n_0	Hastighet utan belastning
	Slå PÅ
	Slå AV
	Koppla bort strömkabelkontakten från eluttaget
	Lägesvalsomkopplare
	Ljuskontakt
	Förbjuden åtgärd
	Klass II verktyg

STANDARDTILLBEHÖR

Förutom huvudenheten (1 enhet) innehåller paketet tillbehören listade på sidan 155.

Standardtillbehören kan ändras utan föregående meddelande.

ANVÄNDNINGSOMRÅDEN

Sågning av olika sorters trä.

TEKNISKA DATA

Modell			C5MEY
Spänning			230 V ~
In effekt			1050 W
Tomgångsvarvtal			5000 min^{-1} (Kraftläge) 2500 min^{-1} (Tyst läge)
Kapacitet	Skärdjup	90°	47 mm
		45°	30 mm
Vikt*			2,2 kg

* Enligt EPTA-procedur 01/2014

ANMÄRKNING

Beroende på HiKOKIs kontinuerliga forsknings- och utvecklingsarbete, förbehåller HiKOKI rätten till ändringar av tekniska data utan föregående meddelande.

Elektrisk kontroll

- Mjukstart
- Överbelastningsskydd
  Denna skyddsfunktion kapar strömmen till motorn i händelse av att motorn överbelastas eller en misstänksam minskning i rotationshastigheten under användning.
  När överbelastningsskyddsfunktionen har aktiverats kan motorn stanna.
  Om detta händer, släpp upp verktygets brytare och avlägsna orsaken för överbelastningen.
  Efter det kan du använda den igen.
- Överhettningsskydd
  Denna skyddsfunktion kapar strömmen till motorn och stannar det elektriska verktyget i händelse av överhettning av motorn under drift.
  När överhettningsskyddsfunktionen har aktiverats kan motorn stanna.
  Om detta händer, släpp upp verktygets brytare och låt den svalna några minuter.
  Efter det kan du använda den igen.
- Funktion för att ställa om rotationshastigheten (Kraftläge / Tyst läge)
  (Funktion för Kraftläge / Tyst läge brytare)
  Med varje tryck på lägesväljarbrytaren ändras driftläget. (**Fig. 16**)
  Tyst läge minskar maximalt motorvarvtal vilket möjliggör effektivt arbete tystare.

Indikatorlampan för Tyst läge tänds i Tyst läge.
När belastningen ökar under Tyst läge kommer verktyget automatiskt att växla över till Kraftläge och återgå till Tyst läge när belastningen minskar.
I kraftläge görs ingen ändring till Tyst läge även om belastningen minskar.

ANMÄRKNING

- För att kunna ändra läge, dra i omkopplaren en gång efter att ha anslutit strömkontakten.
- Utsätt inte indikeringspanelen för hårda stötar och skada det ej. Det kan leda till problem.

MONTERING OCH ANVÄNDNING

Åtgärd	Bild	Sida
Snedställt skärning med hjälp av guiden (riktning +45°)	9	157
Finjustering av parallellitet	10	157
Finjustering av vinkelräthet	11	158
Finjustering av styrdelens position	12	158
Justera skärdjupet	13	158
Kaplinje	14	158
Startomkopplarens manövrering	15	158
Om lägesväljarfunktionen (*1)	16	158
Använda LED-lampan	17	159
Använda kabelhållaren	18	159
Montera styrdelen (säljs separat)	19	159
Montera fluorplattan (säljs separat)	20	159
Montera adaptern till stoftinsamling (säljs separat)	21	159
Fästa kroken (*2) (säljs separat)	22	160
Kapa vinkelrätt	23	160
Lutande skärning (riktning +45°)	24	161
Demontera sågbladet	25	161
Montera sågbladet	26	162
Hålla verktyget	27	162
Välja tillbehör	—	163

(*1) Om lägesväljarfunktionen
Driftläget ändras varje gång lägesväljaren trycks in.
När tyst läge är valt tänds indikatorn för tyst läge.
Tyst läge minskar det maximala motorvarvtalet, vilket möjliggör effektivt arbete med mindre buller.
Om belastningen ökar när motorn körs i tyst läge aktiveras kraftläget automatiskt.
Dessutom aktiveras tyst läge igen om belastningen minskar igen.
I kraftläge aktiveras inte tyst läge, även om belastningen minskar.

Läge	Varvtal utan belastning
Kraft	5000 min^{-1}
Tyst	2500 min^{-1}

ANMÄRKNING

- Läget kan endast ändras om strömkontakten är ansluten till ett eluttag och du drar i omkopplaren en gång.
- Även om omkopplaren slås på och av eller strömkontakten kopplas bort och sätts tillbaka stannar enheten i det läge som du ställt in.

(*2) Montera kroken
Kroken kan användas för att hänga upp enheten tillfälligt under drift (**Bild. 22**).

FÖRSIKTIGT

Kroken får aldrig användas för att hänga fast enheten på dig.
När du använder kroken, kontrollera att huvudenheten inte kan glida och falla eller bli instabil av vind eller dyl.
Häng aldrig enheten från ditt bälte eller byxor eftersom detta kan orsaka olyckor.

LED-LAMPANS VARNINGSSIGNALER (Bild 28)

Denna produkt har funktioner som utformats för att skydda själva verktyget. Om någon av säkerhetsfunktionerna aktiveras under användning när omkopplaren är dragen samt inom 3 sekunder efter att den släppts, blinkar LED-lampan enligt beskrivningen i **Tabell 1**. Ta omedelbart bort fingret från omkopplaren och följ de anvisningar som finns beskrivna under avhjälpande åtgärd när någon av säkerhetsfunktionerna aktiveras.

Tabell 1

Säkerhetsfunktion	LED-lampdisplay	Avhjälpande åtgärd
Överbelastningsskydd	På 0,1 sekund/av 0,1 sekund ■ ■ ■ ■ ■ ■ ■ ■ ■ ■ ■ ■ ■ ■	Avlägsna orsaken till överbelastningen.
Temperaturskydd	På 0,5 sekund/av 0,5 sekund ▬ ▬ ▬	Låt verktyget svalna ordentligt.

UNDERHÅLL OCH INSPEKTION

1. **Kontroll av sågblad**
Byt ut eller slipa sågbladet så snart det är slött eller slitet, eftersom användning av ett slött sågblad sänker arbetseffektiviteten och kan också resultera i motorns funktionsavbrott.

2. **Knotroll av skruvförband**
Kontrollera alla monteringsskruvar med jämna mellanrum och kontrollera att de är ordentligt fastdragna. Om någon av skruvarna skulle lossa, dra omedelbart åt dem. Om du inte gör det kan det kan det leda till allvarlig fara.

3. **Byte av nätsladd**
Om byte av nätsladd är nödvändigt måste det göras av tillverkaren för att undvika säkerhetsrisker.

4. **Underhåll av motorenhet**
   Motorlindningen är en viktig del av detta verktyg. Undvik skada och var noga med att undvika kontakt med rengöringsolja eller vatten.
   Efter 50 timmars användning, rengör motorn genom att blåsa in i ventilationshålen i motorhuset med torr luft från en luftpistol eller annat verktyg (**Bild 29**).
   Damm eller partikelansamling i motorn kan resultera i skador.
5. **Kontroll och underhåll av klingskyddet**
   Se alltid till att klingskyddet rör sig smidigt.
   Klingskyddet skall omedelbart repareras i händelse av felfunktion.
   För rengöring och underhåll, använd en tryckluftspistol eller annat verktyg för att blåsa rent området mellan klingskyddet och drevkåpan samt den roterande delen med torr luft (**Bild 29**).
   På detta sätt kan man enkelt avlägsna spån och annan smuts.
   Ansamling av spån eller annan smuts runt klingskyddet kan resultera i felfunktion eller skada.

VARNING

För att undvika inandning av damm och ögonirritationer, ska du använda skyddsglasögon och ansiktsmask när du använder en tryckluftspistol eller ett annat verktyg för att rengöra klingskyddet, ventilationshålen eller andra delar av produkten.

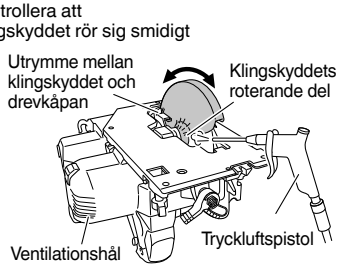

Bild 29

6. **Rengöra sågkåpans insida**
   Kontrollera och rengör regelbundet för att se till att sågspån och andra rester inte samlas inuti sågkåpan. Ta alltid bort sågklingan vid kontroll och rengöring.

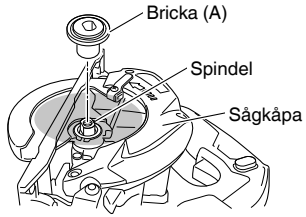

Bild 30

7. **Rengöring av utsidan**
   När elverktyget blir smutsigt, torka av det med en torr mjuk trasa eller en trasa fuktad i tvålvatten. Använd aldrig klorlösningar, bensin eller thinner då de smälter plast.
8. **Förvaring**
   Undvik platser såsom de följande för att förvara produkter och tillbehör som inte används, och förvara dem på en säker och torr plats.

ANMÄRKNING

- Förvara inte på platser där barn kan nå eller enkelt få tillgång till dem.
- Förvara inte på platser som är utsatta för regn, såsom under taksprånget i ett hus, eller på fuktiga platser.
- Förvara inte på platser där luftfuktigheten förändras snabbt, eller i direkt solljus.
- Förvara inte på platser där det finns risk för att flyktiga ämnen börjar brinna eller exploderar.

FÖRSIKTIGT

Vid användning och underhåll av elverktyg måste de säkerhetsbestämmelser och standarder som gäller i respektive land iakttas.

GARANTI

Vi garanterar HiKOKI Elektriska verktyg i enlighet med lagstadgade/landsspecifika bestämmelser. Denna garanti täcker inte defekter eller skada på grund av felaktig användning, missbruk eller normal förslitning. Vid reklamation, var god att skicka det elektriska verktyget, ej isärtaget, med GARANTIBEVIS som hittas i slutet på denna instruktion, till en auktoriserad HiKOKI serviceverkstad.

Information angående buller och vibrationer

Uppmätta värden har bestämts enligt EN62841 och fastställts i enlighet med ISO 4871.

A-vägd ljudeffektnivå: 100 dB (A)
A-vägd ljudtrycksnivå: 89 dB (A)
Osäkerhet K: 3 dB (A)

Använd hörselskydd.

Vibration totalvärden (triax vektorsumma) har bestämts enligt EN62841.

Vid kapning av spånskiva:
Vibrationsavgivning värde $\mathbf{a_h}$ = 1,8 m/s^2
Osäkerhet K = 1,5 m/s^2

Det angivna totalvärdet för vibrationer har mätts enligt en standardtestmetod och kan användas vid jämförelse av verktyg.
Det kan också användas vid preliminäruppskattning av exponering.

VARNING

- Vibrationsavgivning under verkligt användande av elverktyget kan skilja sig från det angivna totalvärdet beroende på det sätt som verktyget är använt på.
- Identifiera säkerhetsåtgärder som kan utföras för att skydda operatören som baseras på en uppskattning av utsättning i verkligheten (tar med i beräkningen alla delar av användandet så som när verktyget är avstängt och när det körs på tomgång utöver ut då startomkopplaren används).

ANMÄRKNING

Beroende på HiKOKIs kontinuerliga forsknings- och utvecklingsarbete, förbehåller HiKOKI rätten till ändringar av tekniska data utan föregående meddelande.

(Oversættelse af original brugervejledning)

GENERELLE SIKKERHEDSADVARSLER FOR ELEKTRISK VÆRKTØJ

⚠ ADVARSEL

Læs alle sikkerhedsforskrifter, instruktioner, illustrationer og specifikationer, der følger med dette elektriske værktøj.

Det kan medføre elektrisk stød, brand og/eller alvorlig personskade, hvis alle instruktionerne nedenfor ikke overholdes.

Gem alle advarsler og instruktioner, så du har dem til senere brug.

Termen "elektrisk værktøj" i advarslerne henviser til værktøj, der tilsluttes lysnettet (med ledning), eller batteridrevet, (ledningsfrit) elektrisk værktøj.

1) Sikkerhed for arbejdsområde

a) Hold arbejdsområdet rent og tilstrækkeligt oplyst.
Rodede eller mørke områder øger risikoen for ulykker.

b) Anvend ikke elektrisk værktøj, hvis der er eksplosionsfare, f.eks. i nærheden af brændbare væsker, gasser eller støv.
Elektrisk værktøj frembringer gnister, som kan antænde støv eller dampe.

c) Hold børn og tilskuere væk, mens det elektriske værktøj anvendes.
Distraktioner kan medføre, at du mister kontrollen over værktøjet.

2) Elektrisk sikkerhed

a) Det elektriske værktøjs stik skal passe til stikkontakten. Foretag aldrig nogen form for ændringer af stikket. Brug ikke adapterstik til jordet (jordforbundet) elektrisk værktøj.
Stik, der ikke er ændret, og egnede stikkontakter nedsætter risikoen for elektrisk stød.

b) Undgå berøring af jordede eller jordforbundne overflader, f.eks. rør, radiatorer, komfurer og køleskabe.
Der er en øget risiko for elektrisk stød, hvis kroppen er jordet eller jordforbundet.

c) Udsæt ikke det elektriske værktøj for regn eller våde omgivelser.
Hvis der trænger vand ind i det elektriske værktøj, øges risikoen for elektrisk stød.

d) Misbrug ikke ledningen. Brug aldrig ledningen til at bære, trække eller afbryde det elektriske værktøj. Undgå, at ledningen kommer i kontakt med varmekilder, olie, skarpe kanter eller bevægelige dele.
Beskadigede eller sammenfiltrede ledninger øger risikoen for elektrisk stød.

e) Når et elektrisk værktøj anvendes udendørs, skal der anvendes en forlængerledning, der er egnet til udendørs brug.
Ved brug af en ledning, der er egnet til udendørs brug, reduceres risikoen for elektrisk stød.

f) Hvis du er nødsaget til at anvende det elektriske værktøj på et fugtigt sted, skal du anvende en strømforsyning, der er beskyttet med en fejlstrømsafbryder (RDC).
Brug af RDC reducerer risikoen for elektrisk stød.

3) Personlig sikkerhed

a) Vær årvågen, hold opmærksomheden rettet mod arbejdet, og brug fornuften, når du anvender et elektrisk værktøj.
Anvend ikke et elektrisk værktøj, hvis du er træt eller påvirket af narkotika, alkohol eller medicin.
Et øjebliks uopmærksomhed, mens det elektriske værktøj anvendes, kan medføre alvorlig personskade.

b) Brug personligt sikkerhedsudstyr. Brug altid beskyttelsesbriller.
Ved brug af sikkerhedsudstyr som støvmaske, skridsikre sikkerhedssko, hjelm eller høreværn, når disse er påkrævet, reduceres antallet af personskader.

c) Undgå utilsigtet start af værktøjet. Kontrollér, at kontakten er slået fra, før værktøjet sluttes til lysnettet og/eller batteripakke, eller før du samler værktøjet op eller bærer på det.
Hvis du har fingeren på kontakten, når du bærer værktøjet, eller kontakten er slået til, når det elektriske værktøj tilføres strøm, øges risikoen for ulykker.

d) Afmonter alle justeringsnøgler eller skruenøgler, før det elektriske værktøj startes.
En skruenøgle eller en anden type nøgle, der sidder fast på en af det elektriske værktøjs roterende dele, kan medføre personskade.

e) Pas på ikke at få overbalance. Sørg hele tiden for at have et forsvarligt fodfæste og holde balancen.
Derved kan du bedre styre det elektriske værktøj i uventede situationer.

f) Bær egnet påklædning. Vær ikke iført løst tøj eller løse smykker. Hold dit hår og tøj væk fra bevægelige dele.
Løst tøj, løse smykker eller langt hår kan komme i klemme i de bevægelige dele.

g) Hvis der medfølger anordninger til udsugning og opsamling af støv, skal du kontrollere, at disse tilsluttes og anvendes på korrekt vis.
Brug af støvopsamling kan reducere støvrelaterede risici.

h) Lad ikke kendskab erhvervet gennem hyppig brug af værktøjer være en sovepude for dig, der får dig til at ignorere sikkerhedsprincipper for værktøj.
En skødesløs handling kan forårsage alvorlig tilskadekomst i en brøkdel af et sekund.

4) Brug og vedligeholdelse af elektrisk værktøj

a) Pres ikke det elektriske værktøj. Brug det rigtige elektriske værktøj til den pågældende opgave.
Arbejdet udføres bedre og mere sikkert ved brug af det rigtige værktøj ved den tilsigtede hastighed.

b) Anvend ikke det elektriske værktøj, hvis kontakten ikke tænder og slukker værktøjet.
Alt elektrisk værktøj, der ikke kan styres ved hjælp af kontakten, er farligt og skal repareres.

c) Tag stikket ud af stikkontakten, og/eller fjern batteripakken, hvis den er aftagelig, fra det elektriske værktøj, før du foretager justeringer, skifter tilbehør eller lægger det elektriske værktøj til opbevaring.
Sådanne præventive sikkerhedsforanstaltninger reducerer risikoen for at starte det elektriske værktøj utilsigtet.

d) Opbevar elektrisk værktøj, der ikke er i brug, utilgængeligt for børn, og lad ikke personer, der ikke er vant til elektrisk værktøj, eller som ikke har læst denne vejledning, anvende det elektriske værktøj.
Elektrisk værktøj er farligt i hænderne på uerfarne brugere.

e) Vedligehold elektrisk værktøj og tilbehør. Kontrollér for bevægelige dele, der er monteret forkert eller sidder fast, defekte dele eller andre forhold, der kan påvirke det elektriske værktøjs drift. Hvis det elektriske værktøj er beskadiget, skal det repareres før brug.
Mange ulykker skyldes dårligt vedligeholdt elektrisk værktøj.

f) Sørg for, at skæreværktøj er skarpt og rent.
Der er mindre risiko for, at korrekt vedligeholdt skæreværktøj med skarpe kanter sætter sig fast, og det er nemmere at styre.

g) Brug det elektriske værktøj, tilbehør og bits osv. i overensstemmelse med denne vejledning under hensyntagen til arbejdsforholdene og det arbejde, der skal udføres.
Der kan opstå farlige situationer, hvis det elektriske værktøj bruges til andre formål end de tilsigtede.

h) Hold håndtag og gribeflader tørre, rene og fri for olie og fedt.
Glatte håndtag og gribeflader gør sikker håndtering og kontrol over værktøjet i uventede situationer umulig.

5) Service

a) Få foretaget serviceeftersyn af dit elektriske værktøj hos en kvalificeret reparationstekniker, der kun bruger originale reservedele.
Derved sikres det, at sikkerheden ved det elektriske værktøj opretholdes.

FORHOLDSREGEL
Hold børn og fysisk svagelige personer på afstand.
Når værktøjet ikke er i brug, skal det opbevares utilgængeligt for børn og fysisk svagelige personer.

SIKKERHEDSANVISNINGER FOR ALLE SAVE

Skæreprocedurer

a) ⚠ DANGER: Hold hænderne væk fra skæreområdet og klingen. Hold den anden hånd på hjælpehåndtaget eller motorhuset.
Hvis begge hænder bruges til at holde saven, kan du ikke skære dem på klingen.

b) Ræk ikke ned på undersiden af arbejdsemnet.
Afskærmningen kan ikke beskytte dig mod klingen under arbejdsemnet.

c) Justér skæredybden til arbejdsemnets tykkelse.
Der skal være under en hel tand af klingen synlig under arbejdsemnet.

d) Hold aldrig arbejdsemnet i dine hænder, og læg det ikke hen over dine ben, mens der skæres. Fastgør arbejdsemnet på et stabilt underlag.
Det er vigtigt at understøtte emnet ordentligt for at mindske risikoen for, at kroppen er i vejen, klingen går i hak, eller at du mister kontrollen.

e) Hold fast i det elektriske værktøj på de isolerede gribeflader ved udførelse af en handling, hvor skæreværktøjet kan komme i kontakt med skjult ledningsføring eller dets egen ledning.
Kontakt med en "strømførende" ledning kan også gøre synlige metaldele på det elektriske værktøj "strømførende" og kan give operatøren elektrisk stød.

f) Ved ripning skal du altid anvende et parrallelanslag eller et ligekantstyr.
Dette forbedrer skærenøjagtigheden og mindsker risikoen for, at klingen går i hak.

g) Anvend altid klinger med akselhuller i den korrekte størrelse og form (diamant i forhold til rund).
Klinger, der ikke passer til monteringshardwaren for saven, følger ikke savens bane og gør, at du mister kontrollen over saven.

h) Anvend aldrig beskadigede eller forkerte klingeskiver eller bolte.
Klingeskiverne og bolten blev designet specielt til din sav for optimal ydeevne og driftssikkerhed.

Årsager til tilbageslag og relaterede advarsler

- Tilbageslag er en pludselig reaktion på en klemt, fastsiddende eller skæv savklinge, der får en ukontrolleret sav til at løfte sig op og ud af arbejdsemnet og hen mod operatøren;
- Når klingen kommer i klemme eller sidder fast, fordi savsnittet bliver for smalt, stopper klingen, og motorreaktionen driver værktøjet hurtigt tilbage mod operatøren;
- Hvis klingen bliver snoet eller skæv i skæret, kan tænderne på bagkanten af klingen grave ind i øverste overflade af træet og få klingen til at falde ud af kærven og springe tilbage mod operatøren.

Tilbageslag er et resultat af misbrug af saven og/eller forkert driftshåndtering eller -betingelser og kan undgås ved at tage passende forholdsregler som angivet nedenfor.

a) Fasthold et stramt greb med begge hænder på saven, og placér dine arme, så du kan modstå tilbageslagets kraft. Placér din krop på hver side af klingen, men ikke i lige linje med den.
Tilbageslag kan få saven til sat springe bagud, men tilbageslagets kraft kan kontrolleres af operatøren, hvis der tages passende forholdsregler.

b) Når klingen binder, eller når en savning af en eller anden grund afbrydes af den, skal du løsne udløseren og holde saven stille i materialet, indtil klingen stopper helt.
Forsøg aldrig at fjerne saven fra emnet eller trække saven baglæns, mens klingen er i bevægelse, eller der kan forekomme tilbageslag.
Foretag eftersyn og korrigerende handlinger for at fjerne årsagen til, at klingen binder.

c) Når du genstarter saven i arbejdsemnet, skal du placere savklingen midt i kærven, så savtakkerne ikke sidder fast i materialet.
Hvis en savklinge binder, kan den svinge opad og slå tilbage fra arbejdsemnet, idet du genstarter saven.

d) Understøt store brædder for at mindske risikoen for, at klingen kommer i klemme og slår tilbage.
Store brædder har en tendens til at hænge under deres egen vægt. Støttende elementer skal anbringes under brættet på begge sider, tæt på skærelinjen og tæt på brættets kant.

e) Brug ikke sløve eller beskadigede klinger.
Uslebne eller forkert indstillede klinger giver en smal kærv, der medfører høj friktion, en klinge, der binder og tilbageslag.

f) Låsehåndtagene til klingedybde og hældningsvinkel skal være stramt og sikkert spændte, før du saver.
Hvis klingejusteringen skifter under savning, kan det medføre, at klingen binder og slår tilbage.

g) Vær ekstra forsigtig, når du saver i eksisterende vægge eller andre blinde områder.
Den fremstående klinge skærer genstande, der kan medføre tilbageslag.

Funktion for nedre afskærmning

a) Kontrollér, at den nedre afskærmning er ordentligt lukket før hver anvendelse. Anvend ikke saven, hvis den nedre afskærmning ikke bevæger sig frit og lukker øjeblikkeligt. Spænd aldrig den nedre afskærmning op, og bind den ikke i den åbne position.
Hvis du kommer til at tabe saven, kan den nedre afskærmning blive bøjet.
Hævdennedreafskærmnngmedtilbagetrækningshåndtaget, og sørg for, at den bevæger sig frit og ikke rører ved klingen eller andre dele, i alle skærevinkler og -dybder.

b) Kontrollér funktionen af den nedre afskærmnings fjeder. Hvis afskærmningen og fjederen ikke fungerer ordentligt, skal der udføres serviceeftersyn af dem før brug.

Den nedre afskærmning kan fungere sløvt som følge af beskadigede dele, klæbrige aflejringer eller ophobning af snavs.

c) **Den nedre afskærmning må kun trækkes tilbage manuelt ved særlige skæringer såsom "indstiksskæringer" og "sammensatte skæringer". Hæv den nedre afskærmning med tilbagetrækningshåndtaget, og så snart klingen rammer materialet, skal du slippe den nedre afskærmning.**
Ved al anden savning skal den nedre afskærmning aktiveres automatisk.

d) **Hold altid øje med, at den nedre afskærmning dækker klingen, før du lægger saven på bænken eller gulvet.**
En ubeskyttet, efterløben klinge får saven til at gå baglæns og save i alt, den har i nærheden. Vær opmærksom på den tid, det tager for klingen at stoppe, efter at kontakten er sluppet.

EKSTRA SIKKERHEDSADVARSLER

1. Brug kun klinge-diameter, som specificeret på maskinen.
2. Brug ikke nogen form for slibeskive.
3. Anvend ikke savklinger, der er deforme eller revnede.
4. Anvend ikke savklinger af højhastighedsstål.
5. Anvend ikke savklinger, der ikke overholder de egenskaber, der er angivet i disse instruktioner.
6. Stop ikke savklinger ved tryk fra siden på skiven.
7. Hold altid savklingerne skarpe.
8. Sørg for, at den nedre afskærmning bevæger sig jævnt og frit.
9. Anvend adrig rundsaven med dens nedre afskærmning fastsat i den åbne position.
10. Sørg for, at tilbagetrækningsmekanismen på afskærmningssystemet fungerer korrekt.
11. Brug høreværn for at beskytte ørerne under arbejdet.
12. Anvend aldrig rundsaven, hvor savklingen vender opad eller til siden.
13. Sørg for, at materialet er fri for fremmedlegemer såsom søm.
14. Savklingerne skal være 125 mm.
15. Frakobl stikket fra stikkontakten, før du foretager justeringer, serviceeftersyn eller vedligeholdelse.
16. Vær opmærksom på tilbageslag.
Denne rundsav er udstyret med en elektrisk bremse, som træder i kraft når omskifteren udløses. Sørg for at holde godt fast i saven, eftersom der vil forekomme en smule tilbageslag, når bremsen træder i kraft.
17. Sørg for, at strømkilden til anvendelse overholder strømkravene angivet på produktets typeskilt.
18. Sørg for, at afbryderen er i positionen FRA.
Hvis stikket er tilsluttet til en stikkontakt, mens afbryderen er i positionen TIL, går det elektriske værktøj i gang med det samme, hvilket kan medføre alvorlige ulykker.
19. Når arbejdsområdet fjernes fra strømkilden, skal du anvende en tilstrækkeligt tyk forlængerledning og med tilstrækkelig nominel kapacitet. Forlængerledningen bør holdes så kort som det praktisk er muligt.
20. Undgå at skære i tilfælde, hvor basen er kommet op fra materialet.
Hvis savbladet sidder fast, eller hvis af en eller anden årsag skæringen afbrydes, skal triggeren slippes og saven holdes ubevægelig i materialet, indtil savbladet er helt standset. Forsøg aldrig at fjerne savbladet fra arbejdsemnet eller trække saven bagud, mens savbladet er i bevægelse, da dette kan føre til TILBAGESLAG. Undersøg situationen og foretag det nødvendige for at eliminere årsagen til, at savbladet sidder fast.
21. Understøt store paneler for at gøre risikoen for fastklemning af savbladet og TILBAGESLAG mindre. Store paneler har tendens til at synke ned grundet deres enge vægt (**Fig. 3**). Understøttelse skal placeres under panelet på begge sider i nærheden af snitstregen og i nærheden af panelet som vist i **Fig. 2**.
Hvordan risiko for fastklemning af savbladet og tilbageslag mindskes
Hvis skæringen kræver, at saven hviler på arbejdsemnet, skal saven hvile på den store del og den lille del afskåret.
22. Vær specielt forsigtig, når der laves et "lommesnit" i eksisterende vægge eller andre i blinde områder. Det fremspringende savblad kan ramme objekter, som kan bevirke TILBAGESLAG.
Anbring ALDRIG hånden eller fingrene bag saven (**Fig. 4**). Hvis der opstår tilbageslag, kan saven nemt slynges bagud over din hånd med risiko for en alvorlig skade.
23. **ADVARSEL:** Det er vigtigt at understøtte arbejdsemnet ordentligt og at holde saven fast for at forhindre, at man mister kontrollen over den med personskade til følge.
I **Fig. 5** vises en typisk håndunderstøttelse af saven.
24. Anbring den brede del af savbasen på den del af arbejdsemnet, som er ordentligt understøttet, ikke på den del, som vil falde af, når skæringen er færdig. Som eksempler vises i **Fig. 6** den KORREKTE måde til afskæring af enden af pladen, og i **Fig. 7** den FORKERTE måde. Hvis arbejdsemnet er kort eller lille, skal det spændes fast.
LAD VÆRE MED AT HOLDE KORTE STEDER MED HÅNDEN!
25. Forsøg aldrig at save med randsaven i omvendt stilling i skruestikken. Dette er yderst farligt og kan føre til alvorlige ulykker. (**Fig. 8**)
26. Når du bruger guiden, skal du ikke forsøge et skråt snit, der gør det muligt for det skårne materiale at glide mellem savbladet og guiden. Gør du det, kan det medføre tilskadekomst. (**Fig. 9**)
27. Hvis håndtaget forbliver løst, skaber det en meget farlig situation. Spænd det altid grundigt. (**Fig. 13**)
28. Forud for skæring skal du kontrollere materialet, du skal save i. Hvis materialet forventes at udsende skadelig/giftig støv, skal du sørge for,at støvposen eller et egnet udsugningssystem til støv tilsluttes ordentligt til støvudledningen.
Bær desuden støvmaske, hvis den er forhåndenværende.
    - Før du begynder at save, skal du bekræfte, at savklingen har opnået omdrejning ved fuld hastighed.
    - Hvis savklingen stopper ellker udsender unormal støj under drift, skal du omgående slå kontakten FRA.
    - Pas altid på, at netledningen ikke kommer i nærheden af savklingen i bevægelse.
    - Anvendelse af en rundsav, hvor savklingen vender opad eller til siden er meget farligt. Sådanne ualmindelige anvendelser bør undgås.
    - Ved skæring af materialer skal du altid bære beskyttelsesbriller.
    - Når du har fuldført en opgave, skal du trække stikket ud af stikkontakten.
29. Når du har monteret savklingen, skal du igen bekræfte, at låsehåndtaget er spændt sikkert i den foreskrevne position.
30. Udsæt ikke dine øjne for direkte lys ved at se ind i lyset. Hvis dine øjne vedvarende udsættes for lyset, kan der opstå øjenskader.
31. Kontrollér, at der ikke er hakker eller ridser i ledningen.
32. Kontroller værktøjet udvendigt og sørg for, at der ikke er skader.
33. Anvend en savklinge med en vist rotationshastighed, der er lig med eller højere end rotationshastigheden for værktøjet.
34. Anvend en savklinge, der passer til hver type skærematerialе.
35. Hold altid godt fast i værktøjet med én hånd på håndtaget. (**Fig. 27**)

BETEGNELSER FOR DELE (Fig. 1 – Fig. 28)

①	Kontakt
②	Kontaktlås
③	Håndtag til skæredybde
④	Dæksel
⑤	Forbindelse
⑥	Nedre afskærmning
⑦	Bolt
⑧	Skive (B)
⑨	Savklinge
⑩	Skinnestykke
⑪	Base
⑫	Håndtag til hældning
⑬	Låsehåndtag
⑭	Fløjmøtrik på skinnebeslag
⑮	Forbindelsesskala
⑯	LED-lys
⑰	Ledningsholder
⑱	Håndtag
⑲	Kontakt til valg af indstilling
⑳	Indikatorlampe for stille-tilstand
㉑	Belysningskontakt
㉒	Pil på geardæksel
㉓	Skinne
㉔	Fluorplade
㉕	Adapter til støvopsamling
㉖	Topnøgle
㉗	Skive (A)
㉘	Fladskruetrækker
㉙	Krog
㉚	Skrue

SYMBOLER

ADVARSEL

Det følgende viser symboler, som anvendes for maskinen. Vær sikker på, at du forstår deres betydning, inden du begynder at bruge maskinen.

	C5MEY: Rundsav
	Brugeren skal læse betjeningsvejledningen for at mindske risikoen for skader.
	Brug altid beskyttelsesbriller.
	Brug altid høreværn.
	Kun for EU-lande Elektrisk værktøj må ikke bortskaffes som almindeligt husholdningsaffald! I henhold til det europæiske direktiv 2012/19/EU om bortskaffelse af elektrisk og elektronisk udstyr og gældende national lovgivning skal brugt elværktøj indsamles separat og bortskaffes på en måde, der skåner miljøet mest muligt.
V	Nominel spænding
n_0	Hastighed uden belastning
	Slå boremaskine TIL
	Slå boremaskine FRA
	Kobl det primære stik fra stikkontakten
	Kontakt til valg af indstilling
	Belysningskontakt
	Forbudt handling
	Klasse II værktøj

STANDARDTILBEHØR

Udover hovedenheden (1 enhed) indeholder pakken det tilbehør, der er opstillet på side 155.

Der forbeholdes ret til ændringer i standardtilbehør uden varsel.

ANVENDELSE

Skæring af forskellige typer træ.

SPECIFIKATIONER

Model			C5MEY
Spænding			230 V ~
Strømeffekt			1050 W
Omdrejningshastighed (ubelastet)			5000 min^{-1} (Kraft-tilstand) 2500 min^{-1} (Stille-tilstand)
Kapacitet	Skæredybde	90°	47 mm
		45°	30 mm
Vægt*			2,2 kg

* I henhold til EPTA-procedure 01/2014

BEMÆRK

Grundet HiKOKI's løbende forskning og udvikling kan specifikationerne heri ændres uden forudgående varsel.

Elektronisk kontrol

- Rolig start
- Overbelastningsbeskyttelse
  Denne beskyttelsesfunktion afbryder strømmen til motoren, hvis motoren skulle overbelastes, eller der opstår en tydelig reduktion i omdrejningshastigheden under brug.
  Når beskyttelsesfunktionen mod overbelastning er blevet aktiveret, kan det være, at motoren stopper.
  Hvis dette skulle ske, skal du slippe værktøjets kontakt og fjerne årsagerne til overbelastningen.
  Efter du har gjort det, kan du anvende værktøjet igen.
- Overophedningsbeskyttelse
  Denne beskyttelsesfunktion afbryder strømmen til motoren og stopper el-værktøjet i tilfælde af overophedning af motoren under brug.
  Når beskyttelsesfunktionen mod overophedning er blevet aktiveret, kan det være, at motoren stopper.
  Hvis dette skulle ske, skal du slippe værktøjets kontakt og lade det køle af i nogle få minutter.
  Efter du har gjort det, kan du anvende værktøjet igen.
- Funktion til omskiftning af omdrejningshastighed (kraft-tilstand / stille-tilstand)
  (Funktion til skift mellem kraft-tilstand / stille-tilstand)
  Hvert tryk på tilstandsvælgerkontakten ændrer driftstilstanden. (**Fig. 16**)
  Stille-tilstand reducerer de maksimale motoromdrejninger pr. minut for effektivt arbejde med mindre støj.
  Indikatoren for stille-tilstand lyser i stille-tilstand.
  Når belastningen øges under stille-tilstand, skifter værktøjet automatisk til kraft-tilstand, og skifter tilbage til stille-tilstand igen når belastningen reduceres.
  I kraft-tilstand skiftes der ikke til stille-tilstand, selv når belastningen reduceres.

BEMÆRK

- For at aktivere ændringer af indstilling skal du trække kontakten én gang, når du har tilsluttet netstikket.
- Undgå at udsætte kontaktpanelet for stød eller brud. Det kan føre til problemer.

MONTERING OG ANVENDELSE

Handling	Figur	Side
Skrå skæring ved hjælp af guiden (+45° retning)	9	157
Finindstilling af parallelitet	10	157
Finindstilling af vinkelrethed	11	158
Finindstilling af position for skinnestykke	12	158
Justering af skæredybden	13	158
Skærelinje	14	158
Betjening af kontakt	15	158
Om funktionen til valg af indstilling (*1)	16	158
Anvendelse af LED-lys	17	159
Anvendelse af ledningsholderen	18	159
Montering af skinne (sælges separat)	19	159
Montering af fluorplade (sælges separat)	20	159
Montering af adapter til støvopsamling (sælges separat)	21	159
Afmontering af krogen (*2) (forhandles separat)	22	160
Retvinklet skæring	23	160
Skrå skæring (+45 ° retning)	24	161
Afmontering af savklinge	25	161
Montering af savklinge	26	162
Hold værktøjet	27	162
Valg af tilbehør	—	163

(*1) Om funktionen til valg af indstilling
Hver gang der trykkes på kontakten til valg af indstilling, ændres driftsindstillingen.
Når der er valgt stille-tilstand, begynder indikatorlampen for stille-tilstand at lyse.
Stille-tilstand reducerer motorens omdrejningstal, hvilket muliggør effektivt arbejde med mindre støj.
Hvis belastningen øges, mens motoren kører i stille-tilstand, skifter den automatisk til kraft-tilstand.
Desuden vender den automatisk tilbage til stille-tilstand, hvis belastningen igen mindskes.
I kraft-tilstand sker der ingen ændring med stille-tilstand, selv når belastningen mindskes.

Tilstand	Hastighed uden belastning
Kraft	5000 min^{-1}
Stille	2500 min^{-1}

BEMÆRK

- Du kan ikke ændre indstilling, medmindre strømstikket er tilsluttet til en stikkontakt, og kontakten er trukket én gang.
- Selv hvis kontakten slås til og fra, eller strømstikket kobles fra og tilsluttes, opretholder denne enhed den indstilling, du valgte.

(*2) Montering af krogen
Krogen kan anvendes til at hænge enheden op midlertidigt under funktionerne (**Fig. 22**).

FORSIGTIG

Krogen bør aldrig anvendes til at hænge enheden fast på dig selv.
Ved anvendelse af krogen skal du sørge for, at hovedenheden ikke kan glide og falde af eller blive ustabil af vind osv.
Hæng aldrig enheden i dit bælte eller dine bukser, da dette kan medføre ulykker.

ADVARSELSSIGNALER FOR LED-LAMPE (Fig. 28)

Dette produkt har funktioner, der er designet til at beskytte selve værktøjet. Mens kontakten er trukket og 3 sekunder efter, at knappen slippes, hvis nogle af beskyttelsesfunktionerne udløses under drift, blinker LED-lampen som beskrevet i **Tabel 1**. Når nogle af beskyttelsesfunktionerne udløses, skal du straks fjerne fingeren fra kontakten og følge de instruktioner, der er beskrevet under korrigerende handling.

Tabel 1

Beskyttelsesfunktion	Display for LED-lamper	Korrigerende handling
Beskyttelse mod overbelastning	Tændt i 0,1 sekund/slukket i 0,1 sekund	Fjern årsagen til overbelastningen.
Beskyttelse af temperatur	Tændt i 0,5 sekund/slukket i 0,5 sekund	Lad værktøjet køle grundigt af.

VEDLIGEHOLDELSE OG EFTERSYN

1. **Eftersyn af savklingen**
   Idet anvendelse af sløve savklinger forringer effektiviteten og medfører mulig funktionsfejl i motoren, skal du slibe eller udskifte savklingen, så snart du opdager slid.
2. **Eftersyn af monteringsskruerne**
   Efterse regelmæssigt alle monteringsskruer, og sørg for, at de er spændt ordentligt. Hvis nogle af skruerne er løse, skal du omgående spænde dem igen. Hvis du ikke gør det, kan det medføre alvorlig fare.
3. **Udskiftning af netledning**
   Hvis det er nødvendigt at udskifte netledningen, skal det gøres af producenten af denne af sikkerhedsmæssige årsager.
4. **Vedligeholdelse af motorenhed**
   Motorviklingen er en vigtig del af dette værktøj. Undgå beskadigelse, og vær omhyggelig med at undgå kontakt med renseolie eller vand.
   Efter 50 timers brug rengøres motoren ved at blæse ind i ventilationshullerne i motorens kabinet med tør luft fra en luftpistol eller et andet værktøj (**Fig. 29**).
   Støv eller partikelophobning i motoren kan medføre skader.
5. **Eftersyn og vedligeholdelse af nedre afskærmning**
   Sørg altid for at den nedre afskærmning bevæger sig jævnt.
   I ethvert tilfælde af funktionsfejl, skal du straks reparere den nedre afskærmning.
   Ved eftersyn og vedligeholdelse, skal du bruge luftpistol eller andet værktøj til at blæse med tør luft, for at rengøre mellemrummet mellem den nedre afskærmning og tandhjulsafskærmningen, såvel som de bevægelige dele af den nedre afskærmning (**Fig. 29**).
   Dette er effektivt til fjernelse af spåner eller andre partikler.
   Ophobning af spåner eller andre partikler omkring den nedre afskærmning, kan resultere i funktionsfejl eller beskadigelse.

ADVARSEL

For at undgå indånding af støv eller øjenirritation, skal du bruge beskyttelsesbriller og støvmaske, når der bruges luftpistol eller andet værktøj til at rengøre den nedre afskærmning, ventilationshuller eller andre dele af produktet.

Sørg for jævn bevægelighed af den nedre afskærmning

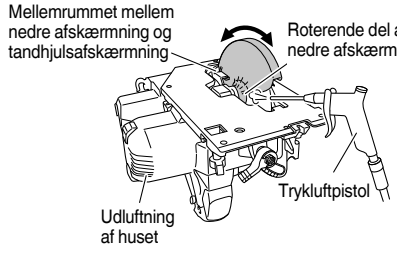

Fig. 29

6. **Rengøring af indersiden af savdækslet**
   Kontrollér og rengør regelmæssigt for at sikre, at savsmuld og andre rester ikke samler sig inde i savdækslet. Fjern altid savklingen ved kontrol og rengøring.

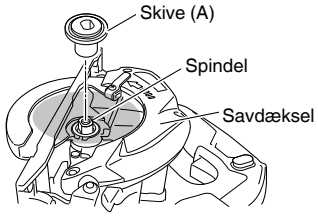

Fig. 30

7. **Udvendig rengøring**
   Når det elektriske værktøj er snavset, kan du tørre det af med en blød, tør klud eller en klud fugtet med sæbevand. Brug ikke kloropløsning, benzin eller fortynder, da disse væsker opløser plastik.
8. **Opbevaring**
   Undgå steder som de følgende, når det drejer sig om opbevaring af produkter og tilbehør, der ikke benyttes, og opbevar dem på et sikkert og tørt sted.
   BEMÆRK
   - De må ikke opbevares, hvor børn kan nå dem eller let kan få fat i dem.
   - De må ikke opbevares på steder, hvor der kan falde regn, såsom under tagudhænget på et hus eller på steder med fugtighed.
   - De må ikke opbevares på steder, hvor der er pludselige ændringer i luftfugtigheden, eller hvor der er direkte sollys.
   - De må ikke opbevares på steder, hvor der er flygtige stoffer, der kan bryde i brand eller eksplodere.

FORSIGTIG

Ved anvendelse og vedligeholdelse af el-værktøj skal de sikkerhedsregler og standarder, som gælder i hvert enkelt land, nøje overholdes.

GARANTI

Vi yder garanti på elektriske værktøjer fra HiKOKI i henhold til lovmæssige/nationale særbestemmelser alt efter land. Denne garanti dækker ikke defekter eller beskadigelse som følge af mishandling, misbrug eller normal slitage. I tilfælde af klager bedes du indsende det elektriske værktøj, samlet med det GARANTIBEVIS, der forefindes i slutningen af denne håndteringsvejledning, til et HiKOKI-autoriseret servicecenter.

Information om luftbåren støj og vibration
De målte værdier blev fastsat i overensstemmelse med EN62841 og erklæret i overensstemmelse med ISO 4871.

Det afmålte A-vægtede lydniveau: 100 dB (A)
Det afmålte A-vægtede lydtryksniveau: 89 dB (A)
Usikkerhed K: 3 dB (A).

Brug høreværn.

De samlede vibrationsværdier (treaksiel vektorsum) bestemt i overensstemmelse med EN62841.

Skæring af spånplader:
Vibrationsudsendelsesværdi a_h = 1,8 m/s^2
Usikkerhed K = 1,5 m/s^2

Den angivne totale vibrationsværdi er blevet målt i henhold til en standardiseret testmetode og kan anvendes til at sammenligne et værktøj med et andet.
Den kan også anvendes ved en indledningsvis vurdering af eksponeringen.
ADVARSEL
- Vibrationsudsendelsen under faktisk brug af det elektriske værktøj kan afvige fra den erklærede totalværdi alt efter, hvordan værktøjet anvendes.
- For at identificere sikkerhedsforanstaltningerne til beskyttelse af brugeren, er der foretaget en vurdering af eksponeringen ved brug under virkelige forhold (hvor der er taget højde for alle dele af betjeningscyklen, som fx når værktøjet er slukket, og når det kører i tomgang, udover tiden hvor der trykkes på aftrækkeren).

BEMÆRK
Grundet HiKOKI's løbende forskning og udvikling kan specifikationerne heri ændres uden forudgående varsel.

(Oversettelse av original bruksanvisning)

GENERELLE SIKKERHETSFORHOLDSREGLER FOR ELEKTROVERKTØY

⚠ ADVARSEL
Les alle sikkerhetsadvarslene, instruksjoner, illustrasjoner og spesifikasjoner som medfølger.
Følges ikke alle instruksjonene under, kan det medføre elektrisk støt, brann og/eller alvorlig personskade.

Ta vare på alle varsler og instruksjoner for fremtidig bruk.

Betegnelsen "elektroverktøy" i advarslene henviser både til elektrisk elektroverktøy (med ledning) og batteridrevet elektroverktøy.

1) **Sikring på arbeidsområdet**
   a) **Hold arbeidsområdet rent og godt opplyst.**
   Uryddige eller mørke områder kan føre til ulykker.
   b) **Bruk aldri elektroverktøy på steder med fare for eksplosjon, slik som i nærheten av brennbare væsker, gass eller støv.**
   Støv eller gasser kan antennes av gnister fra elektroverktøyet.
   c) **La aldri barn eller andre personer stå i nærheten når du bruker et elektroverktøy.**
   Du kan bli forstyrret og miste kontroll over verktøyet.

2) **Elektrisk sikkerhet**
   a) **Støpslet på elektroverktøyet må passe med vegguttaket. Du må aldri endre støpslet på noen måte. Bruk aldri en adapter sammen med et jordet elektroverktøy.**
   Uendrede støpsler og passende uttak vil redusere faren for elektrisk støt.
   b) **Unngå å komme i kontakt med jordede overflater slik som rør, radiatorer, komfyrer eller kjøleskap.**
   Faren for elektrisk støt vil være større dersom du er jordet.
   c) **La aldri elektroverktøyet utsettes for regn eller fuktighet.**
   Dersom det kommer vann inn i elektroverktøyet, kan det øke faren for elektrisk støt.
   d) **Ikke skad ledningen. Bruk aldri ledningen til å bære, trekke eller kople fra elektroverktøyet. Hold strømledningen unna varme, olje, skarpe kanter eller bevegelige deler.**
   Skadde eller sammenfiltrede ledninger øker faren for elektriske støt.
   e) **Når du bruker elektroverktøy utendørs, bruk en skjøteledning som er egnet for utendørs bruk.**
   Bruk av en skjøteledning som er beregnet for utendørs bruk, vil redusere faren for elektrisk støt.
   f) **Hvis bruk av elektroverktøyet i et fuktig område ikke kan unngås, bruk et strømuttak med jordfeilbryter.**
   Bruk av jordfeilbryter reduserer faren for elektriske støt.

3) **Personlig sikkerhet**
   a) **Vær påpasselig, se hva du gjør og bruk sunn fornuft når du bruker et elektroverktøy. Du må aldri bruke et elektroverktøy når du er sliten eller trett, eller dersom du er påvirket av narkotiske stoffer, alkohol eller medisiner.**
   Når du bruker et elektroverktøy, vil kun et par sekunders uoppmerksomhet kunne føre til alvorlige personskader.
   b) **Bruk personlig verneutstyr. Ha alltid på deg vernebriller.**
   Bruk av verneutstyr som en støvmaske, sklisikre vernesko, vernehjelm eller hørselsvern i passende forhold vil redusere personskader.
   c) **Forhindre utilsiktet start av elektroverktøyet. Pass på at bryteren på elektroverktøyet er slått av før verktøyet koples til veggkontakten og/eller batteriet, eller før verktøyet løftes eller bæres.**
   Hvis du holder fingeren på bryteren når du bærer elektroverktøyet, eller dersom bryteren er slått på når det er koblet til en strømkilde kan det oppstå ulykker.
   d) **Fjern eventuelle justeringsnøkler eller skrunøkler før du slår på elektroverktøyet.**
   Dersom en justeringsnøkkel eller skrunøkkel er festet til en roterende del på elektroverktøyet når det startes, kan det føre til personskade.
   e) **Ikke strekk eller len deg for langt. Pass på at du står stødig og har god balanse til enhver tid.**
   Dette vil gi deg bedre kontroll over elektroverktøyet i uventede situasjoner.
   f) **Kle deg ordentlig. Ikke gå med løstsittende klær eller smykker. Hold hår og klær unna bevegelige deler.**
   Løse klær, smykker eller langt hår kan vikle seg inn i de bevegelige delene.
   g) **Hvis verktøyet leveres med en støvsamler eller annet oppsamlingsutstyr, må du passe på at disse monteres og brukes på riktig måte.**
   Bruk av støvoppsamler kan redusere støvrelaterte farer.
   h) **Ikke ta lett på eller overse sikkerhetsprinsippene for verktøyet selv om du har blitt godt kjent med det som følge av hyppig bruk.**
   En uforsiktig handling kan på brøkdelen av et sekund forårsake alvorlige personskader.

4) **Bruk og vedlikehold av elektroverktøy**
   a) **Ikke overbelast elektroverktøyet. Bruk riktig elektroverktøy til arbeidet som skal utføres.**
   Riktig elektroverktøy vil gjøre arbeidet lettere og tryggere i den brukshastigheten det er beregnet til.
   b) **Ikke bruk elektroverktøyet dersom av/på-knappen ikke virker.**
   Det er farlig å bruke elektroverktøy som ikke kan kontrolleres ved bruk av av/på-knappen. Verktøyet må da repareres.
   c) **Kople støpslet fra strømkilden og/eller ta batteripakken ut av elektroverktøyet, hvis dette er mulig, før du foretar justeringer, skifter tilbehør eller legger vekk elektroverktøy.**
   Slike forebyggende sikkerhetstiltak reduserer risikoen for å starte elektroverktøyet ved et uhell.
   d) **Lagre elektroverktøyet som ikke er i bruk utilgjengelig for barn, og la aldri personer som ikke er kjent med elektroverktøyet eller denne brukerveiledningen, bruke elektroverktøyet.**
   Elektroverktøy er farlige hvis det brukes av uerfarne personer.
   e) **Vedlikehold elektroverktøy og tilbehør. Kontroller at ingen bevegelige deler har låst seg, er feiljustert, knekt, eller har andre skader som kan påvirke bruken av elektroverktøyet. Hvis elektroverktøyet er skadet, må det repareres før det brukes.**
   Mange ulykker oppstår på grunn av dårlig vedlikehold av elektroverktøy.
   f) **Hold skjæreverktøy skarpe og rene.**
   Riktig vedlikehold av skjæreverktøy med skarpe skjærekanter vil redusere faren for at de låser seg, samtidig som de vil være lettere å kontrollere.
   g) **Bruk elektroverktøyet, ekstrautstyr, bor osv. i samsvar med disse instruksjonene, og ta alltid arbeidsoppgavene og arbeidsforholdene med i betraktning.**
   Hvis elektroverktøyet brukes til andre operasjoner enn det er beregnet for, kan det oppstå farlige situasjoner.

h) Hold håndtak og gripeflater tørre, rene og fri for olje og fett.
Glatte håndtak og gripeflater hindrer trygg håndtering og kontroll av verktøyet i uventede situasjoner.

5) Service
a) La kvalifisert servicepersonell som kun bruker originale reservedeler utføre service på elektroverktøyet.
Dette vil sikre at sikkerheten på elektroverktøyet opprettholdes.

FORHOLDSREGLER
Hold avstand til barn og svakelige personer.
Når det ikke er i bruk, skal elektroverktøy oppbevares utilgjengelig for barn og svakelige personer.

SIKKERHETSINSTRUKSJONER FOR ALLE SAGER

Fremgangsmåte for skjæring

a) ⚠ FARE: Hold hender unna skjæreområdet og -bladet. Hold den andre hånden på hjelpehåndtaket, eller motorhuset.
Hvis du holder begge hendene på sagen, kan de ikke skjære seg på bladet.

b) Ikke grip mot undersiden av arbeidsstykket.
Vernet kan ikke beskytte deg fra bladet under arbeidsstykket.

c) Juster skjæredybde til tykkelsen på arbeidsstykket.
Mindre enn en full tann fra sagbladet skal synes under arbeidsstykket.

d) Du må aldri holde arbeidsstykket i hendene eller legge det over beinet når du skjærer. Fest arbeidsstykket til en stabil plattform.
Det er viktig å støtte arbeidet skikkelig for å minimere eksponering av kroppen, sammenbinding av blader eller tap av kontroll.

e) Hold elektroverktøyet på isolerte gripeoverflater når du utfører en operasjon, hvor skjæreverktøyet kan komme i kontakt med skjulte kabler eller egen kabel.
Berøring med en strømførende ledning vil gjøre at det også går strøm gjennom eksponerte metalldeler i elektroverktøyet og kan gi brukeren elektrisk støt.

f) Ved kløyving må du alltid bruke et kløyvegjerde eller rettkantet styreskinne.
Dette øker nøyaktigheten til skjæringen og reduserer og risikoen for sammenbinding av blader.

g) Bruk alltid blader med riktig størrelse og form (diamant vs. rund) på akselhullet.
Blader som ikke passer med monteringsutstyret til sagen vil gå skjevt, som forårsaker tap av kontroll.

h) Bruk aldri skadet eller gale bladskyllere eller bolter.
Bladskyllerne og bolten er spesielt laget til din sag, for å sikre optimal ytelse og brukssikkerhet.

Tilbakeslag årsaker og beslektede advarsler
- tilbakeslag er en plutselig reaksjon til et sagblad som er kommet i klemme, satt seg fast eller forskjøvet. Dette gjør at en ukontrollert sag løftes opp, ut av arbeidsstykket og mot brukeren;
- når bladet sitter i klemme eller har satt seg fast idet sagsnittet lukkes ned, stopper bladet og motorreaksjonen dytter enheten raskt bakover mot brukeren;
- hvis bladet blir vridd eller feiljustert i kuttet, kan tennene på den bakre kanten av bladet grave seg inn i toppflaten på treverket slik at bladet klatrer ut av sagsnittet og hopper tilbake mot brukeren.

Tilbakeslag inntreffer som følge av feil bruk av sagen og/eller uriktig fremgangsmåte og dårlige betingelser for betjening. Det kan unngås ved å ta de nødvendige forholdsregler, slik de er beskrevet nedenfor.

a) Hold sagen godt med begge hender og legg armene slik at de kan motstå kreftene fra tilbakeslaget. Plasser kroppen på hver side av bladet, men ikke i en rett linje fra bladet.
Tilbakeslag kan gjøre at sagen hopper bakover, men kreftene fra tilbakeslaget kan kontrolleres av brukeren dersom man tar nødvendige forholdsregler.

b) Når bladet låses, eller hvis du skulle avbryte skjæringen, slipper du avtrekkeren og holder sagen i ro i materialet inntil bladet har stanset helt opp. Prøv aldri å fjerne sagen fra treverket eller å trekke sagen bakover mens bladet er i bevegelse. Dette kan føre til tilbakeslag.
Undersøk årsaken til at bladene låser seg og gjør nødvendige tiltak for å korrigere forholdene.

c) Når du skal begynne å sage i arbeidsstykket igjen, plasser sagbladet i sentrum av sagsnittet slik at sagtennene ikke sitter i treverket.
Dersom et sagblad låser seg, kan det vandre oppover eller slå tilbake fra arbeidsstykket idet du starter opp sagen.

d) Sikre store plater for å minimere risikoen for at bladet kommer i klemme og slår tilbake.
Store plater har lett for å sige under sin egen vekt. Du må plassere støtter under platen på begge sider, nær skjærelinjen og platekanten.

e) Ikke bruk sløve eller skadde blader.
Bruk av uslipte blader eller blader som er satt inn feil, vil gi et smalt sagsnitt, som vil føre til overdreven friksjon, låsing av bladet og tilbakeslag.

f) Spakene som brukes til å låse bladdybden og justeringen av skråkanten, må være stramt sikret før du begynner å skjære.
Hvis bladets justering endres mens du skjærer, kan det føre til at bladet låser seg eller tilbakeslag.

g) Vær ekstra forsiktig når du sager i eksisterende vegger eller andre blindområder.
Det utstikkende bladet kan skjære i gjenstander, noe som kan forårsake tilbakeslag.

Nedre vern

a) Kontroller at det nedre vernet er forsvarlig lukket før hvert bruk. Ikke bruk sagen dersom det nedre vernet ikke beveger seg fritt og lukkes øyeblikkelig. Du må aldri klemme det nedre vernet åpent eller binde det fast.
Dersom du skulle miste sagen i bakken, kan det nedre vernet bli bøyd.
Løft det nedre vernet med inntrekksspaken og pass på at det beveger seg fritt og ikke berører bladet eller andre deler i alle vinkler og skjæredybder.

b) Kontroller funksjonen til fjæren i det nedre vernet. Dersom vernet og fjæren ikke fungerer skikkelig, må de til service før bruk.
Det nedre vernet kan bevege seg tregt på grunn av skader på deler, gummiavleiringer eller opphopning av skrot.

c) Det nedre vernet kan kun trekkes inn manuelt ved spesielle kutt, som "dypskjæring" og "sammensatte kutt". Hev det nedre vernet med inntrekksspaken. Så snart bladet begynner å skjære inn i treverket, må du slippe det nedre vernet.
Ved andre typer skjæring skal det nedre vernet fungere automatisk.

d) Kontroller alltid at det nedre vernet dekker bladet før du legger sagen ned på benken eller gulvet.
Dersom bladet er ubeskyttet mens det går på tomgang, vil sagen vandre bakover og skjære gjennom alt som ligger i veien. Vær oppmerksom på tiden det tar for bladet å stanse etter at du har sluppet bryteren.

FLERE SIKKERHETSADVARSLER

1. Bruk kun bladdiameteren som er angitt på maskinen.
2. Ikke bruk et grovt hjul.
3. Ikke bruk deformerte eller sprukne sagblader.
4. Ikke bruk sagblader laget av hurtigstål.
5. Ikke bruk sagblader som ikke følger kjennetegnene beskrevet i disse instruksene.
6. Ikke stans sagbladene ved å klemme skiven fra siden.
7. Hold alltid sagbladene skarpe.
8. Sørg for at det nedre vernet beveger seg jevnt og fritt.
9. Bruk aldri sirkelsagen med det nedre vernet festet i åpen posisjon.
10. Sørg for at inntrekkingsmekanismen til vernesystemet fungerer som det skal.
11. Bruk øreplugger for å beskytte ørene ved bruk.
12. Bruk aldri sirkelsagen med sagbladet vendt oppover eller til siden.
13. Sørg for at treverket er fritt for fremmedlegemer, slik som spikre.
14. Sagbladene må være 125 mm.
15. Trekk støpslet ut av stikkontakten før du foretar justeringer, service eller vedlikehold.
16. Se opp for tilbakeslag ved bremsing
    Denne sirkelsagen er utstyrt med en elektrisk bremse som aktiveres når startbryteren slippes. Du vil merke et visst tilbakeslag når bremsen kopler seg inn og det er derfor viktig å holde godt fast i selve verktøyet.
17. Sørg for at strømkilden som skal brukes er i overensstemmelse med strømkravene som er angitt på produktets navneplate.
18. Sørg for at strømbryteren står på AV.
    Dersom støpslet er koblet til en stikkontakt mens strømbryteren står på PÅ, vil elektroverktøyet umiddelbart begynne å kjøre, noe som kan forårsake alvorlige ulykker.
19. Når arbeidsområdet er fjernet fra strømkilden, må du bruke en skjøteledning med tilstrekkelig tykkelse og kapasitet. Skjøteledningen bør være så kort som det lar seg gjøre.
20. Skjæring må ikke utføres med mindre maskinfoten er i kontakt med materialet.
    Når bladet binder seg eller driften av en eller annen årsak avbrytes, slipp startbryteren og hold sagen helt i ro i materialet til sagbladet stanser helt opp. Gjør aldri forsøk på å fjerne sagen fra arbeidet eller å dra sagen bakover mens bladet stadig går siden dette kan forårsake KICKBACK (tilbakeslag). Finn årsaken til at bladet binder seg og ordne problemet snarest mulig.
21. Store paneler må understøttes for å forhindre KICKBACK (tilbakeslag) eller at bladet setter seg fast. Store paneler har en tendens til å henge ned på grunn av vekten (**Fig. 3**). Støtter må derfor plasseres under panelet på begge sider, nær skjærelinjen og nær kanten av panelet som vist i **Fig. 2**. Reduser risikoen for at bladet setter seg fast eller at det oppstår tilbakeslag. Når arbeidet krever at sagen hviler på arbeidsstykket, må den hvile på den største delen og den minste delen skjæres av.
22. Vær ekstra forsiktig ved skjæring av lommer i vegger eller andre blindområder. Bladet kan komme til å skjære over gjenstander og resultere i KICKBACK (tilbakeslag). Plasser ALDRI hånden eller fingrene bak sagen (**Fig. 4**). Hvis det oppstår tilbakeslag kan sagen lett sprette tilbake over hånden og forårsake en alvorlig ulykke.
23. **ADVARSEL:** Det er viktig å understøtte arbeidsstykket skikkelig og å holde godt fast i sagen for å unngå og miste kontrollen over verktøyet siden dette kan medføre personskader. **Fig. 5** viser et typisk eksempel på god håndstøtte av sagen.
24. Plasser den brede delen av sagfoten på den delen av arbeidsstykket som er forsvarlig understøttet, ikke den delen som vil falle av når sageoperasjonen er utført. Som eksempler viser **Fig. 6** RIKTIG måte å skjære over endestykket, og **Fig. 7** FEIL måte. Hvis arbeidsstykket er kort eller smalt må det settes fast med klemmer.
    GJØR IKKE FORSØK PÅ Å HOLDE SMÅ EMNER FAST MED HÅNDEN!
25. Gjør aldri forsøk på å utføre sagarbeider med sirkelsagen spendt fast oppned i en skrustikke. Dette er meget farlig og kan føre til en alvorlig ulykke. (**Fig. 8**)
26. Når du bruker styreren, må du ikke prøve å kutte skrått, noe som kan få det kuttede materialet til å sli mellom sagbladet og styreren. Å gjøre det kan føre til personskade. (**Fig. 9**)
27. Dersom spaken er løs kan det skape en svært farlig situasjon. Du må alltid klemme den skikkelig. (**Fig. 13**)
28. Kontroller materialet du skal skjære før du begynner. Hvis du forventer at skjærematerialet vil gi fra seg skadelig / giftig støv, må du passe på at støvsekken eller andre egnede støvfjerningssystemer er koblet til støvuttaket skikkelig.
    Bruk også støvmasken, dersom denne er tilgjengelig.
    - O Kontroller at sagbladet roterer med full hastighet før du begynner å skjære.
    - O Dersom sagbladet stanser eller gir fra seg unormale lyder under bruk, må du straks skru AV bryteren.
    - O Pass alltid på at strømkabelen ikke kommer i nærheten av det roterende sagbladet.
    - O Det er svært farlig å bruke sirkelsagen med sagbladet vendt oppover eller til siden. Unngå å bruke sagen på denne ualminnelige måten.
    - O Bruk alltid vernebriller når du skjærer.
    - O Trekk støpselet ut av stikkontakten når du er ferdig med en skjæreoppgave.
29. Kontroller at låsespaken er forsvarlig flyttet til foreskrevet posisjon etter at du har festet sagbladet.
30. Ikke se direkte inn i lyset.
    Hvis øynene dine blir konstant utsatt for lyset kan de bli skadet.
31. Kontroller at det ikke er hakk eller riper i kabelen.
32. Undersøk utsiden og kontroller at den ikke er skadet.
33. Bruk et sagblad med en angitt rotasjonshastighet lik eller høyere enn rotasjonshastigheten til verktøyet.
34. Bruk et sagblad som egner seg til alle de forskjellige skjærematerialene.
35. Hold alltid verktøyet fast med en hånd på håndtaket. (**Fig. 27**)

NAVN PÅ DELER (Fig. 1 – Fig. 28)

①	Bryter
②	Bryterlås
③	Skjæredybdespak
④	Deksel
⑤	Bindeledd
⑥	Nedre vern
⑦	Bolt
⑧	Skive (B)
⑨	Sagblad
⑩	Styrestykke
⑪	Base
⑫	Hellingsvinkelspak
⑬	Låsespak

⑭	Skinnefeste vingebolt
⑮	Kjedeskala
⑯	LED-lys
⑰	Ledningsholder
⑱	Håndtak
⑲	Modusvelger
⑳	Indikatorlampe for stille modus
㉑	Lysbryter
㉒	Girdeksel pil
㉓	Styring
㉔	Fluorplate
㉕	Støvoppsamlingsadapter
㉖	Ringnøkkel
㉗	Skive (A)
㉘	Flat skrutrekker
㉙	Krok
㉚	Skrue

SYMBOLER

ADVARSEL

Følgende symboler brukes for maskinen. Sørg for å forstå betydningen av disse symbolene før maskinen tas i bruk.

	C5MEY: Sirkelsag
	For å minske faren for skade må brukeren lese instruksjonsboken.
	Ha alltid på deg vernebriller.
	Bruk alltid hørselsvern.
	Kun for EU-land Kasser aldri elektroverktøy sammen med husholdningsavfallet! I overholdelse av EU-direktiv 2012/19/EU om kassering av elektrisk og elektronisk utstyr og dets implementeringsrekkefølge i samsvar med nasjonale lover, må elektroverktøy som har nådd slutten av sin levetid samles inn separat og returneres til et miljøvennlig kompatibelt gjenvinningsanlegg.
V	Merkespenning
n_0	Ubelastet hastighet
	Slå PÅ
	Slå AV
	Koble hovedstøpslet fra det elektriske uttaket
	Funksjonsvalgbryter
	Lysbryter
	Utilrådelig betjeningsmåte
	Klasse II verktøy

STANDARD TILBEHØR

I tillegg til hovedenheten (1 enhet) inneholder pakken tilbehør som er listet opp på side 155.

Standard tilbehør kan endres uten varsel.

ANVENDELSE

Skjæring av forskjellige tretyper.

SPESIFIKASJONER

Modell			C5MEY
Spenning			230 V ∼
Strømbehov			1050 W
Tomgangshastighet			5000 min^{-1} (Effektmodus) 2500 min^{-1} (Stille modus)
Kapasitet	Skjæredybde	90°	47 mm
		45°	30 mm
Vekt*			2,2 kg

* i henhold til EPTA-prosedyren 01/2014

MERK

På grunn av HiKOKIs kontinuerlige forsknings- og utviklingsprogram kan spesifikasjonene i dette dokumentet endres uten forvarsel.

Elektronisk kontroll

- Myk start
- Overbelastningsvern
  Denne beskyttelsesfunksjonen kutter strømmen til motoren i tilfelle overbelastning av motoren eller en påfallende reduksjon av rotasjonshastigheten under drift. Når funksjonen overbelastningsvern har blitt aktivert, kan motoren stoppe.
  I dette tilfellet skal du frigjøre verktøyets bryter og fjerne årsakene til overbelastning.
  Deretter kan du bruke verktøyet igjen.
- Overopphetingsvern
  Denne beskyttelsesfunksjonen kutter strømmen til motoren og stopper elektroverktøyet i tilfelle overoppheting av motoren under drift.
  Når funksjonen overopphetingsvern har blitt aktivert, kan motoren stoppe.
  I dette tilfellet skal du frigjøre verktøyets bryter og la det kjøle seg ned i noen minutter.
  Deretter kan du bruke verktøyet igjen.
- Omstillingsfunksjon for rotasjonshastighet (Effektmodus/ Stille modus)
  (Bryterfunksjon for effektmodus / stille modus)
  Hvert trykk på modusvelgerknappen endrer driftsmodusen. (**Fig. 16**)
  Stille modus reduserer maksimalt motorturtall slik at man kan jobbe effektivt med mindre støy.
  Indikatorlampen for stille modus lyser når maskinen er i stille modus.

Når belastningen øker i stille modus, vil verktøyet automatisk skifte til effektmodus for så å gå tilbake til stille modus når belastningen reduseres.
I effektmodus skjer det ikke noe skifte til stille modus selv om belastningen reduseres.

MERK

- For å utføre modusendringer trekker du i bryteren én gang etter at du har koblet til hovedstøpslet.
- Ikke ødelegg bryterpanelet eller utsett det for et kraftig støt. Dette kan medføre problemer.

MONTERING OG BRUK

Handling	Figur	Side
Hellingskjæring ved hjelp av styreren (+ 45 ° retning)	9	157
Finjustering av parallellitet	10	157
Finjustering av vinkelrett posisjon	11	158
Finjustering av styrestykkets posisjon	12	158
Justere skjæredybden	13	158
Skjærelinje	14	158
Bryterbruk	15	158
Om modusvalgfunksjonen (*1)	16	158
Bruke LED-lyset	17	159
Bruke ledningsholderen	18	159
Feste styringen (selges separat)	19	159
Feste fluorplaten (selges separat)	20	159
Feste støvoppsamlingsadapteren (selges separat)	21	159
Feste kroken (*2) (selges separat)	22	160
Skjære i rett vinkel	23	160
Skjære skråttstilt (+45° retning)	24	161
Ta av sagbladet	25	161
Montering av sagbladet	26	162
Holde verktøyet	27	162
Valg av tilbehør	—	163

(*1) Om modusvalgfunksjonen
Bruksmodusen endres hver gang du trykker på modusvelgeren.
Indikatorlampen for stille modus tennes når du velger stille modus.
Stille modus reduserer maksimalt motorturtall og lar deg arbeide effektivt med mindre støy.
Hvis belastningen øker når motoren kjører i stille modus, vil den automatisk bytte til effektmodus.
Dersom belastningen reduseres igjen, går den tilbake til stille modus.
I effektmodus bytter motoren ikke til stille modus selv om belastningen reduseres.

Modus	Ubelastet hastighet
Effekt	5000 min^{-1}
Stille	2500 min^{-1}

MERK

- Du kan ikke endre modusen hvis ikke støpslet er koblet til en stikkontakt og bryteren trekkes i én gang.
- Selv om bryteren slås på og av, eller støpslet kobles fra og til stikkontakten, vil denne enheten opprettholde modusen du stiller inn.

(*2) Feste kroken
Kroken kan brukes til å midlertidig henge opp enheten under drift (**Fig. 22**).

FORSIKTIG

Kroken bør aldri brukes til å henge enheten på deg selv. Når du bruker kroken, vær sikker på at hovedenheten ikke kan gli og falle, eller bli ustabil av vind etc.
Ikke heng enheten fra beltet eller buksen, da dette kan føre til ulykker.

LED-LYSETS VARSELSIGNALER (Fig. 28)

Dette produktet har funksjoner som er designet for å beskytte verktøyet. Hvis noen av beskyttelsesfunksjonene utløses under bruk mens du trykker inn bryteren og 3 sekunder etter at den er frigjort, vil LED-lyset blinke som beskrevet i **Tabell 1**. Når en av beskyttelsesfunksjonene utløses, fjern fingeren fra bryteren umiddelbart og følg instruksjonene som er beskrevet under korrigerende tiltak.

Tabell 1

Beskyttelsesfunksjon	LED-lysskjerm	Korrigerende tiltak
Overbelastningsvern	På 0,1 sekund/av 0,1 sekund	Fjern årsaken til overbelastningen.
Temperaturbeskyttelse	På 0,5 sekund/av 0,5 sekund	La verktøyet kjøle seg ordentlig ned.

VEDLIKEHOLD OG INSPEKSJON

1. **Inspisere sagbladet**
Da bruk av sløve verktøy vil forringe effektiviteten og føre til mulig feilfungerende motor, bør sagbladet slipes eller byttes ut så snart slitasjen blir merkbar.
2. **Inspisere monteringsskruene**
Gjennomfør regelmessig kontroll av alle monteringsskruer og at de er skikkelig strammet. Hvis noen av skruene er løse, stram dem umiddelbart. Unnlatelse av å gjøre dette kan føre til alvorlig fare.
3. **Bytte nettkabel**
Hvis det er nødvendig å skifte ut nettkabelen, må dette gjøres av produsenten for å unngå sikkerhetsfarer.
4. **Vedlikehold av motorenheten**
Motorrotasjonen er en viktig del av dette verktøyet. Unngå å skade den og sørg for å unngå kontakt med oljerens eller vann.
Etter 50 timers bruk, rengjør motoren ved å blåse inn i ventilasjonshullene til motorhuset med tørr luft fra en trykkluftpistol eller et annet verktøy (**Fig. 29**).
Opphopning av støv eller partikler i motoren kan føre til skader.

5. Inspisere og vedlikeholde nedre vern

Kontroller alltid at det nedre vernet beveger seg jevnt.
I tilfelle funksjonsfeil må det nedre vernet repareres umiddelbart.
For rengjøring og vedlikehold, bruk en trykkluftpistol eller annet verktøy til å rengjøre mellomrommet mellom girdekslet og roterende del av det nedre vernet med tørr luft (**Fig. 29**).
Dette er effektivt for utslipp av spon og andre partikler.
Avskallinger eller andre partikler som samles opp rundt det nedre vernet kan føre til funksjonsfeil eller skade.

ADVARSEL

For å forhindre inhalering av støv eller øyeirritasjoner, bruk vernebriller og en støvmaske når du bruker en trykkluftpistol eller annet verktøy til å rengjøre det nedre vernet, ventilasjonshull eller andre deler av produktet.

Forsikre deg om at det nedre vernet beveger seg jevnt

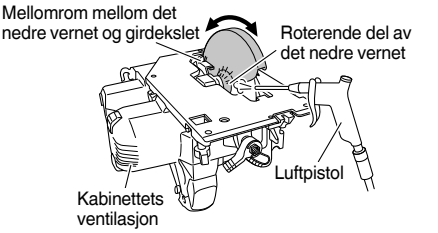

Fig. 29

6. Rengjøring av innsiden av sagdekselet

Kontroller og rengjør regelmessig for å sikre at sagflis og andre rester ikke samles inne i sagdekselet. Fjern alltid sagbladet når du kontrollerer og rengjør.

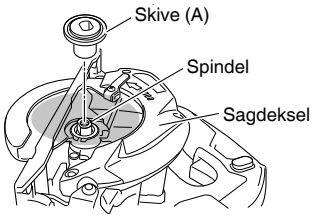

Fig. 30

7. Rengjøring på utsiden

Hvis det kommer flekker på elektroverktøyet, tørker du av det med en myk, tørr klut eller en klut fuktet med såpevann. Bruk ikke kloroppløsninger, bensin eller malingstynnere da disse kan løse opp plasten.

8. Oppbevaring

Unngå steder som det følgende for oppbevaring av produkter og tilbehør som ikke brukes, og oppbevar dem på et trygt og tørt sted.

MERK

- Ikke lagre dem på steder der barn kan nå dem eller enkelt få tak i dem.
- Ikke lagre dem på steder som er utsatte for regn, som under takskjegget på et hus, eller hvor det er fuktighet.
- Ikke lagre dem på steder der det er plutselige endringer i luftfuktigheten, eller det er direkte sollys.
- Ikke lagre dem på steder der det er flyktige stoffer som har en risiko for å ta fyr eller eksplodere.

FORSIKTIG

Sikkerhetsregler og normer som gjelder for det enkelte land, må overholdes ved drift og vedlikehold av elektroverktøy.

GARANTI

Vi garanterer HiKOKI elektroverktøy i samsvar med lovfestet/landsspesifikke forskrifter. Denne garantien dekker ikke feil eller skader på grunn av misbruk, vanstell, eller normal slitasje. I tilfelle av klage, vennligst send elektroverktøyet, ikke demontert, med GARANTISERTIFIKATET som finnes på slutten av denne brukerveiledningen, til et autorisert HiKOKI-verksted.

Informasjon om luftbårne lyder eller vibrasjoner

De målte verdiene ble fastsatt i samsvar med EN62841 og ISO 4871.

Målt A-veid lydeffektnivå: 100 dB (A)
Målt A-veid lydtrykknivå: 89 dB (A)
Usikkerhet K: 3 dB (A).

Bruk hørselvern.

Total vibrasjonsverdi (triax vektor sum) beregnet ifølge EN62841.

Skjære kartong:
Vibrasjonsutslippsverdi a_h = 1,8 m/s^2
Usikkerhet K = 1,5 m/s^2

Den totale vibrasjonsverdien som er opplyst, er målt i henhold til en standard testmetode og kan brukes til å sammenligne et verktøy med et annet.
Den kan også brukes som en foreløpig estimering av eksponering.

ADVARSEL

- Vibrasjonsemisjonen under bruk av elektroverktøyet kan variere fra den opplyste totalverdien avhengig av hvordan maskinen brukes.
- Identifiser sikkerhetstiltak basert på hvor utsatt brukeren vil være under de gjeldende bruksforholdene, for å beskytte brukeren (vurdert i forhold til bruken, som hvor mange ganger maskinen er slått på eller av og tomgangskjøring i tillegg til aktiv bruk).

MERK

På grunn av HiKOKIs kontinuerlige forsknings- og utviklingsprogram kan spesifikasjonene i dette dokumentet endres uten forvarsel.

(Alkuperäisten ohjeiden käännös)

YLEISET SÄHKÖTYÖKALUA KOSKEVAT TURVALLISUUSVAROITUKSET

⚠ **VAROITUS**

Lue kaikki tämän sähkötyökalun mukana toimitetut turvallisuusvaroitukset, ohjeet, kuvat ja tekniset tiedot.
Alla olevien ohjeiden noudattamatta jättäminen voi aiheuttaa sähköiskun, tulipalon ja/tai vakavan loukkaantumisen.

Säilytä kaikki varoitukset ja ohjeet tulevaa käyttöä varten.

Varoituksissa mainittu "sähkötyökalu"-sana merkitsee verkkovirtakäyttöistä (johdollista) sähkötyökalua tai akkukäyttöistä (johdotonta) sähkötyökalua.

1) **Työskentelyalueen turvallisuus**
   a) **Pidä työskentelyalue siistinä ja hyvin valaistuna.** *Onnettomuuksia sattuu herkemmin epäsiistissä tai pimeässä ympäristössä.*
   b) **Älä käytä sähkötyökaluja räjähdysvaarallisissa paikoissa, kuten paikoissa, joissa on herkästi syttyviä nesteitä, kaasuja tai pölyä.** *Sähkötyökaluista lähtevät kipinät voivat sytyttää pölyn tai höyryt.*
   c) **Pidä lapset ja sivulliset pois lähettyviltä, kun käytät sähkötyökalua.** *Häiriötekijät voivat aiheuttaa laitteen hallinnan menetyksen.*

2) **Sähköturvallisuus**
   a) **Sähkötyökalun pistoke on yhdistettävä oikeanlaiseen pistorasiaan. Älä koskaan muunna pistoketta mitenkään. Älä käytä sovitinpistokkeita yhdessä maadoitettujen sähkötyökalujen kanssa.** *Muuntelemattomien pistokkeiden ja oikeanlaisten pistorasioiden käyttäminen vähentää sähköiskun vaaraa.*
   b) **Vältä koskettamasta maadoitettuihin pintoihin, kuten putkiin, lämpöpattereihin, liesiin ja jääkaappeihin.** *Sähköiskun vaara on suurempi, jos kehosi on maadoitettu.*
   c) **Älä altista sähkötyökaluja sateelle tai kosteudelle.** *Sähköiskun vaara lisääntyy, jos sähkötyökaluun pääsee vettä.*
   d) **Älä käytä johtoa väärin. Älä kanna tai vedä sähkötyökalua johdon varassa tai irrota pistoketta vetämällä johdosta. Pidä johto erillään kuumuudesta, öljystä, terävistä kulmista tai liikkuvista osista.** *Sähköjohdon vahingoittuminen tai sotkeutuminen lisää sähköiskun vaaraa.*
   e) **Jos käytät sähkötyökalua ulkona, käytä ulkokäyttöön sopivaa jatkojohtoa.** *Ulkokäyttöön sopivan sähköjohdon käyttäminen vähentää sähköiskun vaaraa.*
   f) **Jos sähkötyökalun käyttö kosteassa paikassa on välttämätöntä, käytä vikavirtalaitteella (RCD) suojattua virtalähdettä.** *RCD:n käyttö vähentää sähköiskun vaaraa.*

3) **Henkilökohtainen turvallisuus**
   a) **Keskity työhön, ole huolellinen ja käytä sähkötyökalua harkiten. Älä käytä sähkötyökalua väsyneenä tai alkoholin, lääkkeiden tai huumeiden vaikutuksen alaisena.** *Keskittymisen herpaantuminen pieneksikin hetkeksi voi aiheuttaa vakavan henkilövahingon.*
   b) **Käytä henkilökohtaisia suojavarusteita. Käytä aina suojalaseja.** *Suojavarusteiden, kuten hengityssuojaimen, liukumattomien turvakenkien, suojakypärän tai kuulosuojaimien, käyttö tarkoituksenmukaisissa olosuhteissa vähentää henkilövahinkoja.*
   c) **Estä koneen tahaton käynnistyminen. Varmista, että virtakytkin on pois päältä ennen virtalähteeseen ja/tai akkuun yhdistämistä sekä ennen työkalun nostamista tai kantamista.** *Sähkötyökalujen kantaminen, kun sormi on virtakytkimellä, tai virran kytkeminen sähkötyökaluihin, joiden virtakytkin on päällä, lisää onnettomuusriskiä.*
   d) **Poista säätöön tarvitut avaimet tai vääntimet sähkötyökalusta ennen sen käynnistämistä.** *Sähkötyökalun pyörivään osaan jätetty väännin tai avain voi aiheuttaa henkilövahingon.*
   e) **Älä kurkottele. Seiso aina vakaasti tasapainossa.** *Tällöin sähkötyökalua on helpompi hallita odottamattomissa tilanteissa.*
   f) **Käytä sopivia vaatteita. Älä käytä liian löysiä vaatteita tai koruja. Pidä hiukset ja vaatteet poissa liikkuvista osista.** *Löysät vaatteet, korut ja pitkät hiukset voivat tarttua liikkuviin osiin.*
   g) **Jos laitteeseen voi yhdistää pölynsuodatus- ja keräyslisälaitteen, varmista, että ne yhdistetään ja että niitä käytetään oikein.** *Pölynkeräyksen käyttö voi vähentää pölyyn liittyviä vaaratilanteita.*
   h) **Vaikka olisit tottunut työkalujen käyttäjä, älä sivuuta työkalun turvallisuusperiaatteita.** *Huolimaton toiminta voi aiheuttaa vakavia vammoja sekunnin murto-osassa.*

4) **Sähkötyökalujen käyttäminen ja niiden hoitaminen**
   a) **Älä pakota sähkötyökalua. Käytä tarkoitukseen soveltuvaa sähkötyökalua.** *Oikea sähkötyökalu selviytyy tehtävästä paremmin ja turvallisemmin toimiessaan oikealla teholla.*
   b) **Älä käytä sähkötyökalua, jos se ei käynnisty tai sammu virtakytkimestä.** *Sähkötyökalut, joita ei voi hallita virtakytkimen avulla, ovat vaarallisia, ja ne on korjattava.*
   c) **Irrota pistoke virtalähteestä ja/tai poista mahdollisesti irrotettavissa oleva akku sähkötyökalusta ennen säätöjen tekemistä, varusteiden vaihtamista tai sähkötyökalujen varastoimista.** *Nämä ennakoivat turvatoimet vähentävät sähkötyökalun tahattoman käynnistymisen vaaraa.*
   d) **Säilytä käyttämättömät sähkötyökalut lasten ulottumattomissa äläkä anna sellaisten henkilöiden käyttää sähkötyökaluja, jotka eivät ole perehtyneet niihin tai näihin ohjeisiin.** *Sähkötyökalut ovat vaarallisia kokemattomien henkilöiden käsissä.*
   e) **Huolla sähkötyökalut ja varusteet. Tarkista liikkuvien osien kiinnitykset ja kohdistukset, osien eheys ja muut sähkötyökalujen toimintaan vaikuttavat tekijät. Jos sähkötyökalu on vahingoittunut, korjauta se ennen käyttämistä.** *Puutteellisesti huolletut sähkötyökalut aiheuttavat paljon onnettomuuksia.*
   f) **Pidä leikkuutyökalut terävinä ja puhtaina.** *Oikein huolletut leikkuutyökalut, joissa on terävät leikkuupinnat, tarttuvat harvemmin kiinni, ja niiden hallinta on helpompaa.*
   g) **Käytä sähkötyökalua, varusteita ja työkalun teriä jne. näiden ohjeiden mukaisesti ja ota huomioon työskentelyolosuhteet ja tehtävä työ.** *Jos sähkötyökalua käytetään toimintoihin, joihin sitä ei ole tarkoitettu, voi syntyä vaaratilanteita.*

h) Pidä kahvat ja tarttumapinnat kuivina ja puhtaina öljystä ja rasvasta.
Liukkaat kahvat ja tarttumispinnat eivät mahdollista työkalun turvallista käsittelyä ja hallintaa odottamattomissa tilanteissa.

5) Huolto

a) Anna sähkötyökalu huollettavaksi valtuutetulle teknikolle, joka käyttää alkuperäisiä osia vastaavia varaosia.
Näin sähkötyökalu pysyy turvallisena.

TURVATOIMET
Pidä lapset ja mielentilaltaan epävakaat henkilöt poissa laitteen lähettyviltä.
Kun työkalua ei käytetä, se on säilytettävä poissa lasten ja mielentilaltaan epävakaiden henkilöiden ulottuvilta.

TURVALLISUUSOHJEET KAIKILLE SAHOILLE

Leikkaustoimenpiteet

a) ⚠ VAARA: Pidä kädet poissa sahausalueelta ja terästä. Pidä toinen käsi etukahvalla tai moottorin rungolla.
Jos pidät sahasta molemmilla käsilläsi, terä ei pääse leikkaamaan niitä.

b) Älä kurota työkappaleen alapuolelle.
Suojus ei pysty suojaamaan sinua terältä työkappaleen alapuolella.

c) Säädä leikkaussyvyys sahattavan materiaalin paksuuden mukaiseksi.
Työkappaleen alapuolelta tulisi näkyä enimmillään hampaan verran sahanterää.

d) Älä koskaan pidä työkappaletta käsissäsi tai jalan päällä leikkauksen aikana. Kiinnitä työkappale vakaalle alustalle.
Työkalu on tärkeää tukea asianmukaisesti keholle aiheutuvien vaarojen, terän kiinnitarttumisen tai hallinnan menettämisen minimoimiseksi.

e) Pidä kiinni sähkötyökalun eristetyistä tarttumapinnoista, kun teet työtä, jossa leikkaustyökalu voi osua piilossa olevaan sähköjohtoon tai työkalun omaan johtoon.
Kontakti jännitteiseen johtoon saa myös työkalun paljastetut metalliosat jännitteisiksi ja tämä voi aiheuttaa sähköiskun käyttäjälle.

f) Puun syitä pitkin sahattaessa käytä aina sahausohjainta tai suorareunaista ohjainta.
Tämä parantaa sahauksen tarkkuutta ja vähentää terän kiinnitarttumisen riskiä.

g) Käytä teriä aina oikeankokoisilla ja -muotoisilla jyrsintuurnan rei'illä (vinoneliö/pyöreä).
Terät, jotka eivät vastaa sahan kiinnityslaitteita eivät toimi keskiasennossa, mikä aiheuttaa kontrollin menetyksen.

h) Älä koskaan käytä vaurioituneita tai vääriä terän aluslaattoja tai pulttia.
Terän aluslaatat ja pultti on suunniteltu erityisesti sahaasi varten optimaalisen suoritustason ja turvallisen toiminnan varmistamiseksi.

Takapotkun syitä ja siihen liittyviä varoituksia

- Takapotku on puristuksiin jääneen, juuttuneen tai väärin kohdistetun sahanterän aiheuttama äkillinen reaktio, joka saa sahan nousemaan hallitsemattomasti ylös ja ulos työkappaleesta kohti käyttäjää;
- Kun terä jää puristuksiin tai juuttuu leikkauskohdan sulkeutuessa, terä pysähtyy ja moottorin reaktio ajaa laitteen nopeasti taaksepäin käyttäjää kohti;
- Jos terä vääntyy tai on kohdistettu väärin leikkauskohdassa, terän takareunassa olevat hampaat voivat pureutua puun yläpintaan saaden aikaan terän nousun halkaisusta ja hypähdyksen taaksepäin kohti käyttäjää.

Takapotku johtuu työkalun väärinkäytöstä ja/tai vääristä käyttötoimenpiteistä- tai olosuhteista, ja se voidaan välttää asianmukaisilla varotoimenpiteillä, jotka on kuvattu alla.

a) Pidä molemmin käsin tiukasti kiinni sahasta ja pidä käsivartesi sellaisessa asennossa, että voit vastustaa takapotkua. Pidä vartalo terän jommallakummalla puolella, mutta ei samassa linjassa terän kanssa.
Takapotku voi saada terän pomppaamaan taaksepäin, mutta voit vastustaa takapotkua, jos pidät huolta asianmukaisista varotoimista.

b) Jos terä jää kiinni tai sahaaminen jostain syystä keskeytetään, vapauta laukaisin ja pidä terä liikkumattomana materiaalissa, kunnes se pysähtyy kokonaan.
Älä koskaan yritä irrottaa sahaa työkappaleesta tai vetää sahaa taaksepäin terän liikkuessa tai seurauksena voi olla takapotku.
Jos terä juuttuu kiinni, selvitä syy ja tee tarvittavat korjaustoimenpiteet.

c) Kun käynnistät sahan uudelleen työkappaleessa, aseta terä keskelle halkaisua siten, etteivät terän hampaat ole kiinni materiaalissa.
Jos terä juuttuu kiinni, se voi ponnahtaa ylös tai aiheuttaa takapotkun, kun saha käynnistetään uudelleen.

d) Tue suuret paneelit terän kiinnijäämis- ja takapotkuriskin minimoimiseksi.
Suuret paneelit painuvat helposti oman painonsa voimasta. Paneelin kummallekin puolelle, lähelle leikkauslinjaa ja lähelle paneelin reunaa, pitää laittaa tuet.

e) Älä käytä tylsiä tai vaurioituneita teriä.
Teroittamattomat tai väärin asetetut terät aiheuttavat kapean halkaisun, mikä aiheuttaa liiallista kitkaa, terän tarttumisen ja takapotkun.

f) Terän syvyyden ja vinouden säädön lukitusvipujen on oltava tiukalla ja kunnolla kiinni ennen sahaamista.
Jos terän säätö muuttuu sahaamisen aikana, se voi aiheuttaa terän kiinnijäämisen ja takapotkun.

g) Ole erityisen varovainen, kun sahaat vanhoja seiniä tai muita umpinaisia kohteita.
Sisääntyöntyvä terä voi osua kohteisiin, jotka aiheuttavat takapotkun.

Alasuojuksen toiminta

a) Tarkista aina ennen käyttöä, että alasuojus sulkeutuu oikein. Älä käytä sahaa, jos alasuojus ei liiku vapaasti ja sulkeudu välittömästi. Älä koskaan sido tai kiinnitä alasuojusta auki-asentoon.
Jos saha vahingossa putoaa, alasuojus voi taipua.
Nosta alasuojus kokoonvedettävää kahvaa käyttämällä ja varmista, että se liikkuu vapaasti eikä kosketa terää eikä muita osia missään leikkauskulmassa tai -syvyydessä.

b) Tarkista alasuojuksen jousen toiminta. Jos alasuojus ja jousi eivät toimi oikein, ne on huollettava ennen käyttöä.
Vaurioituneet osat, pihkakerrostumat tai kerääntynyt lika voivat hidastaa alasuojuksen toimintaa.

c) Alasuojus voidaan vetää taakse käsin vain erityissahauksien, kuten "upotussahauksen" tai "sekasahauksen", yhteydessä. Nosta alasuojus sisään vedettävää kahvaa käyttämällä ja vapauta alasuojus heti kun terä uppoaa materiaaliin.
Kaikessa muussa sahauksessa alasuojuksen pitää antaa toimia automaattisesti.

d) Varmista aina, että alasuojus peittää terän, ennen kuin asetat sahan höyläpenkille tai lattialle.
Suojaamaton, liukuva terä saa sahan kulkemaan taaksepäin ja sahaamaan kaiken sen tielle tulevan materiaalin. Muista, että terän pysähtyminen vie jonkin verran aikaa kytkimen vapauttamisen jälkeen.

LISÄÄ TURVALLISUUTTA KOSKEVIA VAROITUKSIA

1. Käytä vain terää, jonka halkaisija on laitteelle määritetyn kokoinen.
2. Älä käytä hiomalaikkaa.
3. Älä käytä teriä, jotka ovat epämuodostuneita tai murtuneita.
4. Älä käytä teriä, jotka on valmistettu pikateräksestä.
5. Älä käytä sahanteriä, jotka eivät ole yhdenmukaisia näissä ohjeissa esitettyjen ominaisuuksien kanssa.
6. Älä pysäytä sahanterää painamalla sitä sivulle.
7. Pidä terät aina terävinä.
8. Varmista, että alasuojus liikkuu helposti ja vapaasti.
9. Älä koskaan käytä pyörösahaa niin, että sen alasuojus on kiinnitetty auki-asentoon.
10. Varmista, että alasuojuksen sisäänvetomekanismi toimii oikein.
11. Käytä korvatulppia työkalua käyttäessäsi.
12. Älä koskaan käytä pyörösahaa, jonka terä osoittaa ylöspäin tai sivulle.
13. Varmista, ettei sahattavassa materiaalissa ole vieraita aineita, kuten nauloja.
14. Sahanterien mitan tulee olla 125 mm.
15. Irrota pistoke pistorasiasta ennen kuin muutat säätöjä tai teet huoltotoimenpiteitä.
16. Varo jarrun takaisinpotkuja
    Tässä sirkkelisahassa on sähköinen jarru, joka toimii, kun kytkin on vapautettu. Koska takaisinpotkuja esiintyy jarrun toimiessa, pidä rungosta tukevasti kiinni.
17. Varmista, että syöttöjännite on sama kuin työkalun nimilaatan osoittama jännite.
18. Varmista, että virtakytkin on pois päältä.
    Jos pistoke liitetään pistorasiaan, kun virtakytkin on päällä, työkalu alkaa välittömästi toimia, mikä voi aiheuttaa vakavan onnettomuuden.
19. Jos työskentelyalue sijaitsee kaukana virtalähteestä, käytä tarpeeksi paksua jatkojohtoa, jossa on riittävä nimelliskapasiteetti. Käytä mahdollisimman lyhyttä jatkojohtoa.
20. Vältä sahausta sellaisessa tilassa, jolloin jalusta on koholla materiaalista.
    Kun terä on leikkautunut kiinni tai kun sahaaminen jostakin syystä lopetetaan, vapauta laukaisin ja pidä saha liikkumattomana materiaalissa, kunnes terä pysähtyy kokonaan. Älä koskaan yritä ottaa sahaa pois työstömateriaalista tai vetää sahaa taaksepäin terän liikkuessa, muuten saattaa esiintyä TAKAISINPOTKUJA. Varmista, että terä ei pääse leikkautumaan kiinni.
21. Tue suuret paneelit, jotta saadaan estettyä terän kiinnileikkautumisen vaara ja TAKAISINPOTKUT. Suurilla paneeleilla on taipumus painua hieman alas omasta painostaan (**Kuva 3**). Tuet on asetettava paneelin alle kummallekin puolelle, leikkausviivan lähelle ja paneelin reunan lähelle kuvassa 1 näytetyllä tavalla.(**Kuva 2)**
    Terän kiinnileikkautumisen ja takaisinpotkujen vaaran vähentämiseksi minimiin
    Kun sahaaminen vaatii sahan asettamista työstömateriaalin päälle, saha täytyy asettaa levyn suuremmalle osalle ja pienempi sahataan irti.
22. Ole erityisen varovainen tehdessäsi “taskuleikkauksia” jo valmiisiin seiniin tai muihin alueisiin, joiden alla saattaa olla johtoja. Terä saattaa osua seinässä oleviin esineisiin., jolloin aiheutuu TAKAISINPOTKUJA.
    ÄLÄ KOSKAAN pane käsiäsi tai sormiasi sahan taakse. (**Kuva 4**) Jos takaisinpotkuja esiintyy, saha saattaa helposti hypähtää taakse ja aiheuttaa vakavan vamman.
23. **VAROITUS:** On erittäin tärkeää tukea työstökappale lujasti ja pitää sahasta kiinni tukevasti, jotta saadaan estettyä ohjauksen menettäminen, mistä saattaa olla seurauksena vakava loukkaantuminen. **Kuva 5** on tyypillinen esimerkki siitä miten sahaa pidetään.
24. Aseta sahan jalustan leveämpi puoli sille työstökappaleen puolelle, joka on tuettu lujasti, ei sille osalle, joka putoaa pois sahatessa. Esimerkin vuoksi **Kuva 6** on kuvattu OIKEA tapa sahata pois levyn pää ja **Kuva 7** VÄÄRÄ tapa. Jos työstökappale on pieni tai lyhyt, kiinnitä se.
    ÄLÄ YRITÄ PITÄÄ PIENIÄ KAPPALEITA KIINNI KÄDELLÄSI!
25. Älä koskaan yritä sahata niin, että sirkkelisaha on ylösalaisin ruuvipuristimessa. Tämä on erittäin vaarallista ja saattaa aiheuttaa vakavia onnettomuuksia. (**Kuva 8**)
26. Kun käytät ohjainta, älä yritä tehdä vinoa leikkausta, mikä voi saada leikattavan materiaalin liukumaan sahanterän ja ohjaimen väliin. Se voi aiheuttaa loukkaantumisen. (**Kuva 9**)
27. Vivun jääminen löysälle on erittäin vaarallista. Kiinnitä se aina huolellisesti. (**Kuva 13**)
28. Varmista sahattava materiaali ennen kuin aloitat sahaamisen. Jos sahattava materiaalista irtoaa haitallista/myrkyllistä pölyä, varmista, että pölypussi tai asianmukainen pölynsuodatusjärjestelmä on tiukasti liitetty pölynpoistoaukkoon.
    Käytä lisäksi hengityssuojaa, jos sellainen on.
    - O Ennen kuin alat sahata, varmista, että terä on saavuttanut täyden kierrosnopeuden.
    - O Jos terä pysähtyy tai pitää outoa ääntä käytön aikana, kytke virta heti pois päältä.
    - O Pidä aina huoli siitä, ettei virtajohto pääse lähelle pyörivää terää.
    - O On erittäin vaarallista käyttää pyörösahaa, jonka terä osoittaa ylöspäin tai sivulle. Sahaa ei pitäisi koskaan käyttää tällä tavalla.
    - O Kun sahaat, käytä aina suojalaseja.
    - O Kun lopetat työskentelyn, irrota pistoke pistorasiasta.
29. Kun olet kiinnittänyt terän, varmista uudelleen, että lukitusvipu on kunnolla paikoillaan edellä kuvatussa asennossa.
30. Suojaa silmiäsi välttämällä katsomasta suoraan valoon. Jos silmäsi altistuvat valolle jatkuvasti, ne voivat vahingoittua.
31. Tarkista, ettei johdossa ole viiltoja tai naarmuja.
32. Tarkista ulkopuoli ja varmista, ettei siinä ole vaurioita.
33. Käytä sahanterää, jonka näytetty pyörimisnopeus on yhtä suuri tai isompi kuin työvälineen pyörimisnopeus.
34. Käytä sahanterää, joka sopii kulloisellekin eri leikkausmateriaalille.
35. Pidä aina lujasti kiinni työkalusta toista kättä kahvalla pitäen. (**Kuva 27**)

OSIEN NIMET (Kuva 1 – Kuva 28)

①	Kytkin
②	Kytkinlukko
③	Leikkaussyvyyden vipu
④	Suojus
⑤	Nivel
⑥	Alasuojus
⑦	Pultti
⑧	Aluslevy (B)
⑨	Sahanterä
⑩	Ohjainkappale
⑪	Jalusta
⑫	Kallistusvipu
⑬	Lukitusvipu
⑭	Ohjaimen kiinnittimen siipipultti

⑮	Lenkin aseteikko
⑯	LED-valo
⑰	Johdon pidike
⑱	Kahva
⑲	Tilanvalintakytkin
⑳	Hiljaisen tilan ilmaisinvalo
㉑	Valokytkin
㉒	Vaihteistokannen nuoli
㉓	Ohjain
㉔	Fluorilevy
㉕	Pölynkeräyksen sovitin
㉖	Hylsyavain
㉗	Aluslevy (A)
㉘	Talttapäämeisseli
㉙	Koukku
㉚	Ruuvi

SYMBOLIT

VAROITUS

Seuraavassa esitellään koneessa käytetyt symbolit. Varmista, että ymmärrät niiden merkityksen, ennen kuin aloitat koneen käytön.

	C5MEY: Pyörösaha
	Loukkaantumisriskin vähentämiseksi käyttäjän on luettava käyttöopas.
	Käytä aina suojalaseja.
	Käytä aina kuulosuojaimia.
	Koskee vain EU-maita Älä hävitä sähkötyökaluja tavallisen kotitalousjätteen mukana! Sähkö- ja elektroniikkaromua koskevan EU-direktiivin 2012/19/EU ja sen maakohtaisten sovellusten mukaisesti käytetyt sähkötyökalut on kerättävä erikseen ja vietävä ympäristöystävälliseen kierrätyslaitokseen.
V	Nimellisjännite
n_0	Kuormittamaton nopeus
	Kytkeminen PÄÄLLE
	Kytkeminen POIS PÄÄLTÄ
	Irrota pistoke pistorasiasta
	Tilanvalintakytkin
	Valokytkin
	Kiellettyä toimintaa
	Luokan II työkalu

PERUSVARUSTEET

Päälaitteen (1 laite) lisäksi pakkaus sisältää sivulla 155 luetellut varusteet.

Perusvarusteet voivat muuttua ilman erillistä ilmoitusta.

SOVELLUKSET

Puun leikkaaminen.

TEKNISET TIEDOT

Malli			C5MEY
Jännite			230 V ∼
Virtatulo			1050 W
Kuormittamaton nopeus			5000 min^{-1} (Tehotila) 2500 min^{-1} (Hiljainen tila)
Kapasiteetti	Leikkaussyvyys	90°	47 mm
		45°	30 mm
Paino*			2,2 kg

* EPTA-menettelyn 01/2014 mukaisesti

HUOMAA

Koska HiKOKI kehittää tuotteitaan jatkuvasti, tässä ilmoitetut tekniset tiedot voivat muuttua ilman ennakkoilmoitusta.

Elektroninen ohjausjärjestelmä

- Pehmeä käynnistys
- Ylikuormitussuoja
  Tämä suojaominaisuus katkaisee virran moottoriin, kun moottori ylikuormittuu tai kun pyörimisnopeus laskee huomattavasti toiminnan aikana.
  Kun ylikuormitusuojaominaisuus on aktivoitu, moottori saattaa pysähtyä.
  Tässä tapauksessa vapauta työkalun kytkin ja poista ylikuormituksen syyt.
  Sen jälkeen voit käyttää sitä uudelleen.
- Ylikuumenemissuoja
  Tämä suojaominaisuus katkaisee virran moottoriin ja pysäyttää sähkötyökalun, kun moottori ylikuumenee toiminnan aikana.
  Kun ylikuumenemissuoja on aktivoitu, moottori saattaa pysähtyä.
  Tässä tapauksessa vapauta työkalun kytkin ja jäähdytä sitä muutaman minuutin ajan.
  Sen jälkeen voit käyttää sitä uudelleen.
- Pyörimisnopeuden vaihtotoiminto (Tehotila / Hiljainen tila)
  (Tehotila / Hiljainen tila-kytkintoiminto)
  Jokainen tilanvalitsinkytkimen painallus muuttaa toimintatilaa. (**Kuva 16**)
  Hiljainen tila vähentää moottorin maksimikierrosnopeutta mahdollistaen tehokkaan työskentelyn vähemmällä melulla.
  Hiljaisen tilan merkkivalo palaa hiljaisessa tilassa.

Kun kuormitus kasvaa hiljaisen tilan aikana, työkalu vaihtaa automaattisesti tehotilaan ja palautuu takaisin hiljaiseen tilaan, kun kuormitus laskee.
Tehotilassa muutosta hiljaiseen tilaan ei tehdä, vaikka kuormitus laskee.

HUOMAA

- Kun haluat vaihtaa tilaa, vedä kytkimestä kerran, kun olet yhdistänyt verkkopistokkeen.
- Varo, ettei kytkinpaneeli saa kovia iskuja eikä rikkoudu. Siitä voi seurata ongelmia.

KIINNITTÄMINEN JA KÄYTTÖ

Toimenpide	Kuva	Sivu
Vino leikkaus ohjaimen avulla (+45° suuntaan)	9	157
Yhdensuuntaisuuden hienosäätö	10	157
Kohtisuoruuden hienosäätö	11	158
Ohjainkappaleen asennon hienosäätö	12	158
Leikkaussyvyyden säätäminen	13	158
Leikkauslinja	14	158
Kytkimen käyttö	15	158
Tietoa tilanvalintatoiminnosta (*1)	16	158
LED-valon käyttö	17	159
Johdon pidikkeen käyttäminen	18	159
Ohjaimen kiinnittäminen (myydään erikseen)	19	159
Fluorilevyn kiinnittäminen (myydään erikseen)	20	159
Pölynkeräyksen sovittimen kiinnittäminen (myydään erikseen)	21	159
Koukun kiinnittäminen (*2) (myydään erikseen)	22	160
Leikkaus suorassa kulmassa	23	160
Kalteva leikkaus (+45°:n suunta)	24	161
Sahanterän irrottaminen	25	161
Sahanterän kiinnittäminen	26	162
Työkalun piteleminen	27	162
Varusteiden valitseminen	—	163

(*1) Tietoa tilanvalintatoiminnosta
Käyttötila vaihtuu joka kerta, kun tilanvalintakytkintä painetaan.
Kun hiljainen tila valitaan, hiljaisen tilan ilmaisinvalo syttyy.
Hiljaisessa tilassa moottorin suurin kierrosluku on pienempi, mikä mahdollistaa tehokkaan työskentelyn vähemmällä melulla.
Jos kuormitus lisääntyy, kun moottoria käytetään hiljaisessa tilassa, tehotila otetaan automaattisesti käyttöön.
Lisäksi, jos kuormitus taas vähenee, hiljainen tila palautetaan automaattisesti käyttöön.
Tehotilassa vaihtoa hiljaiseen tilaan ei tehdä silloinkaan, kun kuormitus vähenee.

Tila	Kuormittamaton nopeus
Teho	5000 min^{-1}
Hiljainen	2500 min^{-1}

HUOMAA

- Tilaa ei voi muuttaa, ellei virtapistoketta liitetä pistorasiaan ja kytkimestä vedetä kerran.
- Vaikka kytkin kytketään päälle ja pois päältä tai virtapistoke irrotetaan ja liitetään takaisin, laite pysyy valitussa tilassa.

(*2) Koukun kiinnittäminen
Koukkua voidaan käyttää laitteen väliaikaiseen ripustamiseen käytön aikana (**Kuva 22**).

HUOMAUTUS

Koukkua ei saa koskaan käyttää laitteen ripustamiseen itseesi.
Kun käytät koukkua, varmista, ettei pääyksikkö pääse liukumaan ja putoamaan eikä muutu epävakaaksi tuulen takia tms.
Älä koskaan ripusta laitetta vyöhösi tai housuihisi, sillä se voi aiheuttaa onnettomuuksia.

LED-VALON VAROITUSMERKIT (kuva 28)

Tuotteessa on toimintoja, joiden tarkoitus on suojella itse työkalua. Jos jokin suojaustoiminnoista aktivoituu kytkintä vedettäessä ja 3 sekuntia sen vapauttamisen jälkeen, LED-valo vilkkuu, kuten on kuvattu **Taulukossa 1**. Jos mikä tahansa suojaustoiminnoista aktivoituu, poista sormesi heti kytkimeltä ja noudata korjaavan toimenpiteen kohdalla annettuja ohjeita.

Taulukko 1

Suojaustoiminto	LED-valon näyttö	Korjaava toimenpide
Ylikuormitussuojaus	Päällä 0,1 sekuntia / pois päältä 0,1 sekuntia ■ ■ ■ ■ ■ ■ ■ ■ ■ ■ ■ ■	Poista ylikuormituksen syy.
Lämpötilan suojaustoiminto	Päällä 0,5 sekuntia / pois päältä 0,5 sekuntia ■ ■ ■	Anna työkalun jäähtyä kokonaan.

HUOLTO JA TARKASTUS

1. **Sahanterän tarkistaminen**
Koska tylsä sahanterä ei toimi tehokkaasti ja saattaa vahingoittaa moottoria, teroita tai vaihda terä heti kun havaitset sen kuluneen.
2. **Kiinnitysruuvien tarkistaminen**
Tarkista kaikki kiinnitysruuvit säännöllisesti ja varmista, että ne on kunnolla kiristetty. Jos ruuvit ovat löysällä, kiristä ne välittömästi. Tämän tekemättä jättäminen voi aiheuttaa vakavan vaaran.
3. **Sähköjohdon vaihtaminen**
Jos sähköjohto täytyy vaihtaa, turvallisuusvaaran välttämiseksi sen voi tehdä vain johdon valmistaja.

4. Moottoriyksikön huolto

Moottorin käämi on tämän työkalun tärkeä osa. Varo, ettet vahingoita käämiä, ja vältä kosketusta puhdistusöljyyn tai veteen.

Puhdista moottori 50 käyttötunnin jälkeen puhaltamalla kuivaa ilmaa moottorin kotelon tuuletusaukkoihin paineilman tai muun työkalun avulla (**Kuva 29**).

Pölyn tai hiukkasten kertyminen moottoriin voi aiheuttaa vaurioita.

5. Alasuojuksen tarkastaminen ja huoltaminen

Varmista aina, että alasuojus liikkuu helposti.

Korjaa alasuojus heti, jos sen toimintaan tulee jokin häiriö.

Käytä puhdistukseen ja huoltoon paineilmaa. Puhdista alasuojuksen ja vaihdesuojuksen välinen tila sekä alasuojuksen pyörivä osa puhaltamalla kuivaa ilmaa (**Kuva 29**).

Tällä tavalla saat poistettua tehokkaasti lastut ja muut roskat.

Jos alasuojuksen ympärille kerääntyy lastuja tai muita roskia, se voi aiheuttaa toimintahäiriön tai vaurioita.

VAROITUS

Kun puhdistat paineilmalla alasuojusta, tuuletusaukkoja tai muita tuotteen osia, käytä suojalaseja ja hengityssuojainta estääksesi pölyn hengittämisen tai silmä-ärsytyksen.

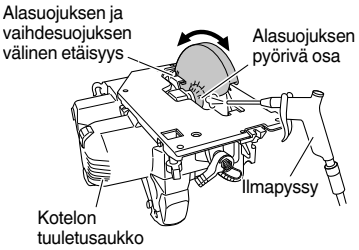

Kuva 29

6. Teräsuojuksen sisäpuolen puhdistaminen

Tarkista ja puhdista säännöllisesti varmistaaksesi, ettei sahanpuruja ja muita jäämiä keräänny teräsuojuksen sisäpuolelle. Poista sahanterä aina tarkistuksen ja puhdistuksen yhteydessä.

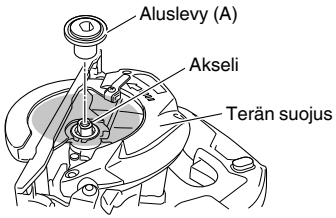

Kuva 30

7. Ulkopinnan puhdistus

Jos sähkötyökalussa on likaa, pyyhi se kuivalla, pehmeällä kankaalla tai saippuavedellä kostutetulla kankaalla. Älä käytä kloriittisia nesteitä, bensiiniä tai tinneriä, sillä ne sulattavat muovia.

8. Säilytys

Kun laitteita ja lisävarusteita ei käytetä, säilytä ne turvallisessa ja kuivassa paikassa ja vältä seuraavia paikkoja.

HUOMAA

- Älä säilytä laitteita paikoissa, joissa lapset ulottuvat niihin tai pääsevät niihin helposti käsiksi.
- Älä säilytä laitteita paikoissa, jotka ovat alttiina sateelle, kuten talon räystään alla, tai kosteissa paikoissa.
- Älä säilytä laitteita paikoissa, joiden kosteus vaihtelee nopeasti tai jotka ovat suorassa auringonvalossa.
- Älä säilytä laitteita paikoissa, joissa on haihtuvia aineita, jotka voivat syttyä tuleen tai räjähtää.

HUOMAUTUS

Sähkötyökalujen käytössä ja huollossa on aina noudatettava kussakin maassa voimassa olevia turvaohjeita ja normeja.

TAKUU

Myönnämme HiKOKI-sähkötyökaluille takuun lakisääteisten/kansallisten erityissääntelyiden mukaisesti. Tämä takuu ei kata vikoja tai vaurioita, jotka johtuvat vääränlaisesta tai kielletystä käytöstä tai normaalista kulumisesta. Reklamaatiotapauksessa lähetä purkamaton sähkötyökalu ja tämän käyttöoppaan lopussa oleva TAKUUSERTIFIKAATTI valtuutettuun HiKOKI-huoltokeskukseen.

Tietoja ilmavälitteisestä melusta ja tärinästä

Mittausarvot on määritetty EN62841-standardin mukaisesti ja ilmoitettu ISO 4871 -standardin mukaisesti.

Mitattu A-painotteinen ääniteho: 100 dB (A)
Mitattu A-painotteinen äänipainearvo: 89 dB (A)
Toleranssi K: 3 dB (A).

Käytä kuulonsuojaimia.

Tärinän kokonaisarvot (kolmiakselivektorisumma) EN62841-standardin mukaisesti määritettynä.

Lastulevyn leikkaaminen:
Värähtelyemissioarvo $\mathbf{a_h}$ = 1,8 m/s^2
Toleranssi K = 1,5 m/s^2

Ilmoitettu värähtelyn kokonaisarvo on mitattu standarditestausmenetelmien mukaisesti, ja sitä voidaan käyttää työkalujen vertaamiseen keskenään.

Sitä voidaan myös käyttää altistumisen alustavaan arviointiin.

VAROITUS

- Värähtelyemissioarvo voi poiketa annetusta kokonaisarvosta sähkötyökalun varsinaisen käytön aikana työkalun käyttötavasta riippuen.
- Määritä käyttäjää suojaavat varotoimet, jotka perustuvat arvioituun altistumiseen varsinaisessa käyttötilanteessa (ottaen huomioon käyttöjakson kaikki vaiheet, kuten hetket, jolloin työkalu on kytketty pois päältä ja jolloin se on tyhjäkäynnissä, varsinaisen käyntiajan lisäksi).

HUOMAA

Koska HiKOKI kehittää tuotteitaan jatkuvasti, tässä ilmoitetut tekniset tiedot voivat muuttua ilman ennakkoilmoitusta.

ΓΕΝΙΚΕΣ ΠΡΟΕΙΔΟΠΟΙΗΣΕΙΣ ΑΣΦΑΛΕΙΑΣ ΤΟΥ ΗΛΕΚΤΡΙΚΟΥ ΕΡΓΑΛΕΙΟΥ

⚠ ΠΡΟΕΙΔΟΠΟΙΗΣΗ

Διαβάστε όλες τις προειδοποιήσεις ασφαλείας, τις οδηγίες, τις εικόνες και τις προδιαγραφές που παρέχονται με το ηλεκτρικό εργαλείο.

Η μη τήρηση των οδηγιών μπορεί να προκαλέσει ηλεκτροπληξία, πυρκαγιά και/ή σοβαρό τραυματισμό.

Φυλάξτε όλες τις προειδοποιήσεις και τις οδηγίες για μελλοντική αναφορά.

Ο όρος «ηλεκτρικό εργαλείο» στις προειδοποιήσεις αναφέρεται στο ηλεκτρικό εργαλείο (με καλώδιο) που λειτουργεί μέσω δικτύου ή στο ηλεκτρικό εργαλείο που λειτουργεί με μπαταρία (χωρίς καλώδιο).

1) **Ασφάλεια χώρου εργασίας**
   a) **Διατηρείτε το χώρο εργασίας καθαρό και καλά φωτισμένο.**
   Σε ακατάστατες ή σκοτεινές περιοχές μπορεί να προκληθούν ατυχήματα.
   b) **Μην χρησιμοποιείτε τα ηλεκτρικά εργαλεία σε περιβάλλον, στο οποίο μπορεί να προκληθεί έκρηξη, όπως παρουσία εύφλεκτων υγρών, αερίων ή σκόνης.**
   Τα ηλεκτρικά εργαλεία δημιουργούν σπινθήρες, οι οποίοι μπορεί να προκαλέσουν ανάφλεξη της σκόνης ή του καπνού.
   c) **Κρατήστε τα παιδιά και τους παρευρισκόμενους μακριά όταν χρησιμοποιείτε ένα ηλεκτρικό εργαλείο.**
   Αν κάτι σας αποσπάσει την προσοχή σας, υπάρχει κίνδυνος να χάσετε τον έλεγχο.

2) **Διακόπτης ασφαλείας**
   a) **Τα φις των ηλεκτρικών εργαλείων πρέπει να είναι κατάλληλα για τις πρίζες. Μην τροποποιήσετε ποτέ το φις με οποιονδήποτε τρόπο. Μη χρησιμοποιείτε φις προσαρμογής με γειωμένα ηλεκτρικά εργαλεία.**
   Τα μη τροποποιημένα φις και οι κατάλληλες πρίζες μειώνουν τον κίνδυνο ηλεκτροπληξίας.
   b) **Αποφύγετε τη σωματική επαφή με γειωμένες επιφάνειες όπως σωλήνες, καλοριφέρ, ηλεκτρικές κουζίνες και ψυγεία.**
   Υπάρχει αυξημένος κίνδυνος ηλεκτροπληξίας όταν το σώμα σας είναι γειωμένο.
   c) **Μην εκθέτετε τα ηλεκτρικά εργαλεία στη βροχή ή σε συνθήκες υγρασίας.**
   Το νερό που εισέρχεται σε ένα ηλεκτρικό εργαλείο αυξάνει τον κίνδυνο ηλεκτροπληξίας.
   d) **Μην κακομεταχειρίζεστε το καλώδιο. Μη χρησιμοποιείτε ποτέ το καλώδιο για να μεταφέρετε, να τραβήξετε ή να βγάλετε από την πρίζα το ηλεκτρικό εργαλείο.**
   Κρατήστε το καλώδιο μακριά από θερμότητα, λάδι, κοφτερές γωνίες και κινούμενα μέρη.
   Τα κατεστραμμένα ή μπερδεμένα καλώδια αυξάνουν τον κίνδυνο ηλεκτροπληξίας.
   e) **Όταν χρησιμοποιείτε το εργαλείο σε εξωτερικό χώρο, χρησιμοποιήστε καλώδιο προέκτασης που προορίζεται για χρήση σε εξωτερικό χώρο.**
   Η χρήση ενός καλωδίου κατάλληλου για εξωτερικό χώρο μειώνει τον κίνδυνο ηλεκτροπληξίας.
   f) **Αν είναι αναπόφευκτη η λειτουργία ενός ηλεκτρικού εργαλείου σε χώρο με υγρασία, χρησιμοποιείτε διάταξη προστασίας ρεύματος διαρροής (RCD).**
   Η χρήση της RCD μειώνει τον κίνδυνο ηλεκτροπληξίας.

3) **Προσωπική ασφάλεια**
   a) **Να είστε σε ετοιμότητα, να έχετε την προσοχή σας στην εργασία που πραγματοποιείτε και να χρησιμοποιείτε την κοινή λογική όταν χρησιμοποιείτε ένα ηλεκτρικό εργαλείο.**
   Μη χρησιμοποιείτε ηλεκτρικά εργαλεία όταν είστε κουρασμένοι ή υπό την επήρεια ναρκωτικών ουσιών, οινοπνεύματος ή φαρμάκων.
   Μια στιγμή απροσεξίας κατά τη χρήση ενός ηλεκτρικού εργαλείου μπορεί να προκαλέσει σοβαρό προσωπικό τραυματισμό.
   b) **Χρησιμοποιείτε προσωπικό προστατευτικό εξοπλισμό. Φοράτε πάντα εξοπλισμό για την προστασία των ματιών.**
   Ο προστατευτικός εξοπλισμός, όπως μάσκα σκόνης, αντιολισθητικά υποδήματα ασφαλείας, προστατευτικό κράνος ή προστατευτικά της ακοής, που χρησιμοποιείται για ανάλογες συνθήκες, μειώνει τους τραυματισμούς.
   c) **Αποφεύγετε την ακούσια έναρξη. Βεβαιωθείτε ότι ο διακόπτης είναι σε θέση απενεργοποίησης πριν συνδέσετε τη συσκευή με πηγή ρεύματος και/ή τη θήκη της μπαταρίας, σηκώσετε ή μεταφέρετε το εργαλείο.**
   Η μεταφορά ηλεκτρικού εργαλείου με τα δάχτυλά σας στο διακόπτη ή η ηλεκτροδότηση ηλεκτρικού εργαλείου με ενεργοποιημένο το διακόπτη μπορεί να προκαλέσουν ατυχήματα.
   d) **Να αφαιρείτε τυχόν κλειδιά ρυθμιζόμενου ανοίγματος ή τα απλά κλειδιά πριν θέσετε σε λειτουργία το ηλεκτρικό εργαλείο.**
   Ένα απλό κλειδί ή ένα κλειδί ρυθμιζόμενου ανοίγματος που είναι προσαρτημένο σε περιστρεφόμενο εξάρτημα του ηλεκτρικού εργαλείου μπορεί να προκαλέσει προσωπικό τραυματισμό.
   e) **Μην τεντώνεστε. Να πατάτε σταθερά και να διατηρείτε την ισορροπία σας.**
   Με αυτόν τον τρόπο μπορείτε να ελέγχετε καλύτερα το ηλεκτρικό εργαλείο σε μη αναμενόμενες καταστάσεις.
   f) **Να είστε ντυμένοι κατάλληλα. Μη φοράτε φαρδιά ρούχα ή κοσμήματα. Κρατήστε τα μαλλιά σας και τα ρούχα σας μακριά από κινούμενα μέρη.**
   Τα φαρδιά ρούχα, τα κοσμήματα και τα μακριά μαλλιά μπορεί να πιαστούν σε κινούμενα μέρη.
   g) **Αν παρέχονται εξαρτήματα για τη σύνδεση συσκευών εξαγωγής και συλλογής σκόνης, να βεβαιώνεστε ότι είναι συνδεδεμένα και χρησιμοποιούνται με το σωστό τρόπο.**
   Η χρήση συλλέκτη σκόνης μειώνει τους κινδύνους που προκαλούνται λόγω σκόνης.
   h) **Μην αφήσετε την εξοικείωση που έχετε αποκτήσει από τη συχνή χρήση των εργαλείων να σας εφησυχάσει και να αγνοήσετε τις αρχές ασφαλείας του εργαλείου.**
   Μια απρόσεκτη ενέργεια μπορεί να προκαλέσει σοβαρό τραυματισμό μέσα σε ένα κλάσμα του δευτερολέπτου.

4) **Χρήση και φροντίδα ηλεκτρικών εργαλείων**
   a) **Μην ασκείτε δύναμη στο ηλεκτρικό εργαλείο. Να χρησιμοποιείτε το ηλεκτρικό εργαλείο που είναι κατάλληλο για το είδος της εργασίας που εκτελείτε.**
   Το κατάλληλο ηλεκτρικό εργαλείο θα εκτελέσει την εργασία καλύτερα και με μεγαλύτερη ασφάλεια με τον τρόπο που σχεδιάστηκε.

b) Μη χρησιμοποιήσετε το ηλεκτρικό εργαλείο αν ο διακόπτης λειτουργίας δεν ανοίγει και δεν κλείνει.
Ένα ηλεκτρικό εργαλείο που δεν ελέγχεται από το διακόπτη λειτουργίας είναι επικίνδυνο και πρέπει να επισκευαστεί.

c) Αποσυνδέστε το βύσμα από την πηγή ισχύος και/ή αφαιρέσετε τη θήκη μπαταρίας, εάν είναι αποσπώμενη, από το ηλεκτρικό εργαλείο πριν προβείτε σε ρυθμίσεις, αλλαγή εξαρτημάτων ή αποθήκευση του ηλεκτρικού εργαλείου.
Αυτά τα προληπτικά μέτρα ασφαλείας μειώνουν τον κίνδυνο λανθασμένης εκκίνησης του ηλεκτρικού εργαλείου.

d) Αποθηκεύετε τα εργαλεία που δεν χρησιμοποιείτε μακριά από παιδιά και μην αφήνετε τα άτομα που δεν είναι εξοικειωμένα με το ηλεκτρικό εργαλείο ή με αυτές τις οδηγίες να χρησιμοποιούν το ηλεκτρικό εργαλείο.
Τα ηλεκτρικά εργαλεία είναι επικίνδυνα στα χέρια μη εκπαιδευμένων ατόμων.

e) Συντηρείτε τα ηλεκτρικά εργαλεία και τα εξαρτήματα. Να ελέγχετε για τυχόν λάθος ευθυγράμμισή ή μπλοκάρισμα των κινούμενων μερών, τυχόν θραύση των εξαρτημάτων και οποιαδήποτε άλλη κατάσταση που ενδέχεται να επηρεάσει τη λειτουργία του ηλεκτρικού εργαλείου. Σε περίπτωση βλάβης, το ηλεκτρικό εργαλείο πρέπει να επισκευαστεί πριν χρησιμοποιηθεί.
Πολλά ατυχήματα προκαλούνται από ηλεκτρικά εργαλεία που δεν έχουν συντηρηθεί σωστά.

f) Διατηρείτε τα εργαλεία κοπής κοφτερά και καθαρά.
Τα κατάλληλα συντηρημένα εργαλεία κοπής με κοφτερές άκρες μπλοκάρουν πιο δύσκολα και ελέγχονται πιο εύκολα.

g) Χρησιμοποιείτε το ηλεκτρικό εργαλείο, τα εξαρτήματα και τα μέρη κ.τ.λ. σύμφωνα με τις παρούσες οδηγίες, λαμβάνοντας υπόψη τις συνθήκες εργασίας και την εργασία που θα εκτελέσετε.
Η χρήση του ηλεκτρικού εργαλείου για εργασίες πέρα από εκείνες για τις οποίες προορίζεται, ενδέχεται να δημιουργήσει κινδύνους.

h) Κρατήστε τις λαβές και τις επιφάνειες λαβής στεγνές, καθαρές και απαλλαγμένες από λάδια και γράσα.
Οι ολισθηρές λαβές και οι επιφάνειες λαβής δεν επιτρέπουν τον ασφαλή χειρισμό και έλεγχο του εργαλείου σε απρόοπτες καταστάσεις.

5) Σέρβις

a) Να δίνετε το ηλεκτρικό εργαλείο για σέρβις σε κατάλληλα εκπαιδευμένα άτομα και να χρησιμοποιείτε μόνο γνήσια ανταλλακτικά.
Με αυτόν τον τρόπο είστε σίγουροι για την ασφάλεια του ηλεκτρικού εργαλείου.

ΠΡΟΦΥΛΑΞΗ
Μακριά από τα παιδιά και τους αναπήρους.
Όταν δεν χρησιμοποιούνται, τα εργαλεία πρέπει να φυλάζονται μακριά από τα παιδιά και τους αναπήρους.

ΟΔΗΓΙΕΣ ΑΣΦΑΛΕΙΑΣ ΓΙΑ ΟΛΑ ΤΑ ΠΡΙΟΝΙΑ

Διαδικασίες κοπής

a) ⚠ ΚΙΝΔΥΝΟΣ: Κρατάτε τα χέρια σας μακριά από την περιοχή κοπής και από την λεπίδα. Φροντίζετε να έχετε το άλλο σας χέρι στην βοηθητική λαβή ή το προστατευτικό κάλυμμα του κινητήρα.
Αν κρατάτε το πριόνι και με τα δύο χέρια δεν κινδυνεύετε να κοπείτε από τη λεπίδα.

b) Μην σκύβετε κάτω από το τεμάχιο εργασίας.
Το προστατευτικό κάλυμα δεν μπορεί να σας προστατεύσει από τη λεπίδα κάτω από το τεμάχιο εργασίας.

c) Ρυθμίζετε το βάθος κοπής με βάση το πάχος του τεμαχίου εργασίας.
Κάτω από το τεμάχιο εργασίας πρέπει να είναι ορατό λιγότερο από δόντι της λεπίδας.

d) Μην κρατάτε ποτέ με τα χέρια σας ή ανάμεσα στα πόδια σας το τεμάχιο εργασίας που κόβετε. Ασφαλίστε το τεμάχιο εργασίας σε μια σταθερή βάση.
Είναι σημαντικό να στηρίζετε σωστά το κομμάτι με το οποίο εργάζεστε για να ελαχιστοποιείτε την έκθεση του σώματος, το μπλοκάρισμα της λεπίδας ή την απώλεια ελέγχου.

e) Κρατάτε το ηλεκτρικό εργαλείο από τις μονωμένες λαβές, όταν πραγματοποιείτε μια εργασία κατά την οποία το εργαλείο κοπής μπορεί να έρθει σε επαφή με ένα μη εμφανές σύρμα ή με το καλώδιο του.
Η επαφή με ένα ηλεκτροφόρο καλώδιο θα καταστήσει επίσης τα εκτεθειμένα μεταλλικά μέρη του ηλεκτρικού εργαλείου ηλεκτροφόρα και μπορεί να προκαλέσει ηλεκτροπληξία στν χειριστή.

f) Όταν πριονίζετε να χρησιμοποιείτε πάντοτε προστατευτικό κάλυμμα κοπής ή οδηγό.
Με αυτόν τον τρόπο βελτιώνεται η ακρίβεια της κοπής και μειώνεται ο κίνδυνος να μπλοκάρει η λεπίδα.

g) Να χρησιμοποιείτε πάντοτε λεπίδες με αξονικές οπές κατάλληλου μεγέθους και σχήματος (ρόμβος ή κύκλος).
Οι λεπίδες που δεν ταιριάζουν στα σημεία προσαρμογής του πριονιού κινούνται έκκεντρα, προκαλώντας απώλεια ελέγχου.

h) Μη χρησιμοποιείτε ποτέ κατεστραμμένες ή ακατάλληλες ροδέλες ή μπουλόνια.
Οι ροδέλες και τα μπουλόνια της λεπίδας έχουν σχεδιαστεί ειδικά για το πριόνι σας ώστε να επιτυγχάνεται η καλύτερη δυνατή απόδοση με τη μεγαλύτερη δυνατή ασφάλεια.

Αιτίες ανάκρουσης και σχετικές προειδοποιήσεις

- η ανάκρουση είναι μια ξαφνική αντίδραση που προκαλείται από μάγκωμα, μπλοκάρισμα ή λάθος ευθυγραμμισμένη λεπίδα, προκαλώντας το ανασήκωμα του πριονιού και την απομάκρυνση του από το τεμάχιο εργασίας προς την πλευρά του χειριστή,
- όταν η λεπίδα είναι πιασμένη ή μπλοκαρισμένη σφιχτά στο κλείσιμο της εγκοπής ακινητοποιείται και εξαιτίας της αντίδρασης του κινητήρα το εργαλείο κινείται απότομα προς τα πίσω, προς την πλευρά του χειριστή,
- εάν η λεπίδα παραμορφοθεί ή χάσει την ευθυγράμμισή της μέσα στην εγκοπή, τα δόντια στο πίσω μέρος της λεπίδας μπορεί να σκάψουν την επάνω πλευρά του ξύλου και να προκαλέσουν έξοδο της λεπίδας από την εγκοπή και αναπήδηση προς τον χειριστή.

Η ανάκρουση είναι αποτέλεσμα κακής χρήσης του εργαλείου ή και λανθασμένων διαδικασιών ή συνθηκών χρήσης και μπορεί να αποφευχθεί με την εφαρμογή των παρακάτω προφυλάξεων.

a) Κρατάτε σφιχτά και με τα δύο σας χέρια το πριόνι και τοποθετήστε τους βραχίονες σας με τέτοιον τρόπο ώστε να αντιστέκεστε στις δυνάμεις ανάκρουσης. Τοποθετήστε το σώμα σας σε μια από τις δύο πλευρές της λεπίδας όχι όμως στην ίδια ευθεία με τη λεπίδα.
Η ανάκρουση μπορεί να κάνει το πριόνι να αναπηδά, αλλά οι δυνάμεις ανάκρουσης μπορούν να ελέγχονται από τον χειριστή αν έχουν ληφθεί οι απαραίτητες προφυλάξεις.

b) Όταν η λεπίδα κολλήσει ή όταν διακόψετε τη κοπή για οποιονδήποτε λόγο αφήστε τη σκανδάλη και κρατήστε το πριόνι ακίνητο μέσα στο υλικό μέσα μέχρι να σταματήσει εντελώς η λεπίδα.
Μην προσπαθήσετε ποτέ να απομακρύνετε το πριόνι από το σημείο της εργασίας ή να το τραβήξετε προς τα πίσω ενώ η λεπίδα κινείται ακόμη καθώς μπορεί να προκληθεί ανάκρουση.
Ελέγξτε και εκτελέστε τις απαραίτητες ενέργειες για να διορθώσετε το πρόβλημα που προκαλεί το μπλοκάρισμα της λεπίδας.

c) Όταν θέσετε και πάλι σε λειτουργία το πριόνι με το τεμάχιο εργασίας, φροντίστε να κεντράρετε τη λεπίδα μέσα στην εγκοπή έτσι ώστε δόντια της λεπίδας να μην είναι μπλοκαρισμένα μέσα στο υλικό.
Εάν η λεπίδα κολλήσει, ενδέχεται να σηκωθεί ή να προκληθεί ανάκρουση του τεμαχίου εργασίας μόλις το πριόνι τεθεί εκ νέου σε λειτουργία.

d) Να στηρίζετε τα μεγάλα κομμάτια ξύλου για να ελαχιστοποιήσετε τον κίνδυνο να πιαστεί η λεπίδα και να προκληθεί ανάκρουση.
Τα μεγάλα κομμάτια λυγίζουν κάτω από το βάρος τους. Τα στηρίγματα θα πρέπει να τοποθετούνται και στις δύο πλευρές του ξύλου κοντά στην γραμμή κοπής και κοντά στην άκρη του.

e) Μην χρησιμοποιείτε φθαρμένες ή κατεστραμμένες λεπίδες.
Οι μη ακονισμένες ή ακατάλληλα τοποθετημένες λεπίδες δημιουργούν στενή εγκοπή προκαλώντας υπερβολικές τριβές, μάγκωμα της λεπίδας και ανάκρουση.

f) Οι μοχλοί κλειδώματος βάθους και κλίσης κοπής πρέπει να είναι σφιγμένοι και ασφαλισμένοι πριν αρχίσετε να χρησιμοποιείτε το πριόνι.
Εάν οι ρυθμίσεις της λεπίδας αλλάξουν κατά την κοπή, μπορεί να προκληθεί μάγκωμα της λεπίδας και ανάκρουση.

g) Να είστε ιδιαίτερα προσεκτικοί όταν πριονίζετε σε υπάρχοντες τοίχους ή σε άλλες κρυμμένες περιοχές.
Η προεξέχουσα λεπίδα μπορεί να κόψει αντικείμενα που ενδέχεται να προκαλέσουν ανάκρουση.

Λειτουργία του κάτω προστατευτικού καλύμματος

a) Ελέγξτε εάν ο κάτω προφυλακτήρας είναι καλά κλεισμένος πριν από κάθε χρήση. Μη χρησιμοποιείτε το πριόνι αν το κάτω προστατευτικό κάλυμμα δεν κινείται ελεύθερα και δεν κλείνει αμέσως. Ποτέ μην στερεώνετε ή δένετε το κάτω προστατευτικό κάλυμμα στην ανοικτή θέση.
Εάν το πριόνι πέσει κατά λάθος, το κάτω προστατευτικό κάλυμμα ενδέχεται να στραβώσει.
Ανασηκώστε το προστατευτικό κάλυμμα με τη λαβή ανύψωσης και βεβαιωθείτε ότι κινείται ελεύθερα και δεν έρχεται σε επαφή με τη λεπίδα ή άποιο άλλο σημείο σε όλες τις γωνίες και σε όλα τα βάθη κοπής.

b) Ελέγξτε τη λειτουργία του ελατηρίου του κάτω προστατευτικού καλύμματος. Εάν το κάλυμμα και το ελατήριο δεν λειτουργούν κανονικά θα πρέπει να επιδιορθωθούν πριν χρησιμοποιήσετε το πριόνι.
Το κάτω προστατευτικό κάλυμμα μπορεί να κινείται αργά λόγω κάποιου κατεστραμμένου τμήματος.

c) Το κάτω προστατευτικό κάλυμμα θα πρέπει να τραβηχτεί με το χέρι μόνο σε περιπτώσεις ειδικών κοπών όπως «βαθιές κοπές» και «σύνθετες κοπές». Ανασηκώστε το κάτω προστατευτικό κάλυμμα χρησιμοποιώντας τη λαβή σύμπτυξης και μόλις η λεπίδα εισχωρήσει στο υλικό, το κάτω προστατευτικό κάλυμμα πρέπει να απελευθερωθεί.
Σε όλες τις άλλες εργασίες το κάτω προστατευτικό κάλυμμα θα πρέπει να λειτουργεί αυτόματα.

d) Πριν ακουμπήσετε το πριόνι σε πάγκο ή στο δάπεδο πάντα να φροντίζετε το κάτω προστατευτικό κάλυμμα να καλύπτει τη λεπίδα.
Μια μη καλυμμένη λεπίδα θα προκαλέσει κίνηση του πριονιού προς τα πίσω και θα κόβει ότι βρίσκει στο δρόμο της. Να έχετε υπόψη σας το χρόνο που απαιτείται για να σταματήσει η λεπίδα αφού ελευθερώσετε το διακόπτη.

ΠΡΟΣΘΕΤΕΣ ΠΡΟΕΙΔΟΠΟΙΗΣΕΙΣ ΑΣΦΑΛΕΙΑΣ

1. Χρησιμοποιείτε μόνο την διάμετρο λεπίδας που αναφέρεται στο μηχάνημα.
2. Μην χρησιμοποιείτε τροχό ακονίσματος.
3. Μην χρησιμοποιείτε παραμορφωμένες ή ραγισμένες πριονωτές λεπίδες.
4. Μην χρησιμοποιείτε πριονωτές λεπίδες από ατσάλι ταχείας κοπής.
5. Μην χρησιμοποιείτε πριονωτές λεπίδες που δεν συμμορφώνονται με τα χαρακτηριστικά που καθορίζονται σε αυτές τις οδηγίες.
6. Μην σταματάτε τις πριονωτές λεπίδες εφαρμόζοντας πλευρική πίεση στο δίσκο.
7. Πάντοτε να διατηρείτε τις πριονωτές λεπίδες κοφτερές.
8. Βεβαιωθείτε ότι το κάτω προστατευτικό κάλυμμα κινείται ομαλά και ελεύθερα.
9. Ποτέ μη χρησιμοποιείτε το δισκοπρίονο με το κάτω προστατευτικό κάλυμμα ανοιχτό.
10. Βεβαιωθείτε ότι ο μηχανισμός ανάκλησης του συστήματος του προφυλακτήρα λειτουργεί σωστά.
11. Να φοράτε ωτοασπίδες κατά τη λειτουργία για την προστασία των αυτιών σας.
12. Ποτέ μη λειτουργείτε το δισκοπρίονο με τη πριονωτή λεπίδα προς τα επάνω ή στο πλάι.
13. Βεβαιωθείτε ότι το υλικό δεν περιέχει ξένα αντικείμενα όπως καρφιά.
14. Οι λεπίδες του πριονιού πρέπει να είναι 125 mm.
15. Αποσυνδέστε το βύσμα από την υποδοχή πριν πραγματοποιήσετε οποιαδήποτε ρύθμιση, σέρβις ή συντήρηση.
16. Να είστε προσεκτικοί με την ανάκρουση του φρένου.
Το δισκοπρίονο διαθέτει ένα ηλεκτρικό φρένο που λειτουργεί όταν ελευθερώνεται ο διακόπτης. Επειδή υπάρχει ανάκρουση όταν λειτουργεί το φρένο, φροντίστε να κρατάτε καλά το κύριο σώμα του εργαλείου.
17. Βεβαιωθείτε ότι η πηγή ισχύος που θα χρησιμοποιηθεί συμμορφώνεται με τις απαιτήσεις ισχύος που προβλέπονται στην ετικέτα του προϊόντος.
18. Βεβαιωθείτε ότι ο διακόπτης ρεύματος βρίσκεται στην θέση OFF.
Εάν το βύσμα έχει συνδεθεί με κάποια υποδοχή όσο ο διακόπτης ρεύματος βρίσκεται σε θέση ON, το ηλεκτρικό εργαλείο θα ξεκινήσει να λειτουργεί άμεσα, γεγονός που μπορεί να προκαλέσει σοβαρό ατύχημα.
19. Όταν ο χώρος εργασίας δεν διαθέτει κάποια πηγή ισχύος χρησιμοποιείστε κάποιο καλώδιο επέκτασης επαρκούς πάχους και ονομαστικής ισχύος. Το καλώδιο επέκτασης θα πρέπει να διαθέτει το κατάλληλο μήκος προκειμένου να εξυπηρετεί το σκοπό σας.
20. Αποφεύγετε να κόβετε όταν η βάση έχει πεταχτεί προς τα πάνω.
Όταν η λεπίδα "κολλήσει" ή όταν διακόψετε την κοπή για οποιονδήποτε λόγο, αφήστε την σκανδάλη και κρατήστε το πριόνι ακίνητο μέσα στο υλικό μέχρι να σταματήσει εντελώς η λεπίδα. Μην προσπαθήσετε ποτέ να απομακρύνετε το πριόνι από το σημείο της εργασίας ή να τραβήξετε το πριόνι προς τα πίσω όταν η λεπίδα κινείται ακόμα. Μπορεί να προκληθεί ΑΝΑΚΡΟΥΣΗ. Ελέγξτε και εκτελέστε τις απαραίτητες ενέργειες για να απαλείψετε την αιτία του μπλοκαρίσματος της λεπίδας.

21. Να υποστηρίζετε τα μεγάλα κομμάτια ξύλου για να ελαχιστοποιήσετε τον κίνδυνο να μαγκώσει η λεπίδα και να προκληθεί ΑΝΑΚΡΟΥΣΗ. Τα μεγάλα κομμάτια λυγίζουν κάτω από το βάρος τους (**Εικ. 3**). Θα πρέπει να τοποθετείτε στηρίγματα και στις δύο πλευρές του ξύλου, κοντά στη γραμμή κοπής και κοντά στην άκρη του, όπως φαίνεται στην **Εικ. 2**.
    Για να ελαχιστοποιήσετε τον κίνδυνο να μαγκώσει η λεπίδα ή να υπάρξει ανάκρουση. Όταν η διαδικασία κοπής απαιτεί να παραμείνει το πριόνι στο κομμάτι εργασίας, το πριόνι πρέπει να ακουμπά στο μεγαλύτερο τμήμα και θα πρέπει να αποκοπεί το μικρότερο.
22. Να είστε ιδιαίτερα προσεκτικοί όταν κάνετε “βαθιές κοπές” σε τοίχους ή άλλες τυφλές περιοχές. Η προεξέχουσα λεπίδα μπορεί να κόψει αντικείμενα που ενδέχεται να προκαλέσουν ΑΝΑΚΡΟΥΣΗ.
    ΠΟΤΕ μη βάλετε το χέρι ή τα δάχτυλά σας πίσω από το πριόνι (**Εικ. 4**). Αν υπάρξει ανάκρουση, το πριόνι μπορεί εύκολα να αναπηδήσει πάνω από το χέρι σας και να σας προκαλέσει ενδεχομένως σοβαρό τραυματισμό.
23. **ΠΡΟΣΟΧΗ:** Είναι σημαντικό να στηρίζετε το κομμάτι εργασίας κατάλληλα και να κρατάτε το πριόνι σταθερά ώστε να αποφεύγεται η απώλεια ελέγχου που μπορεί να προκαλέσει τραυματισμό. Στην **Εικ. 5** απεικονίζεται η τυπική στήριξη του πριονιού με το χέρι.
24. Τοποθετήστε το πιο πλατύ τμήμα της βάσης του πριονιού στο τμήμα του κομματιού που στηρίζεται καλά, όχι στο τμήμα που θα πέσει όταν ολοκληρωθεί η κοπή. Π.χ. στην **Εικ. 6** απεικονίζεται ο ΣΩΣΤΟΣ τρόπος κοπής της άκρης του ξύλου και στην **Εικ. 7** απεικονίζεται ο ΛΑΝΘΑΣΜΕΝΟΣ τρόπος. Αν το τεμάχιο εργασίας έχει μικρό μήκος ή είναι μικρό, φροντίστε να είναι σφιγμένο. ΜΗΝ ΠΡΟΣΠΑΘΗΣΕΤΕ ΝΑ ΚΡΑΤΗΣΕΤΕ ΜΕ ΤΟ ΧΕΡΙ ΤΑ ΚΟΜΜΑΤΙΑ ΠΟΥ ΕΧΟΥΝ ΜΙΚΡΟ ΜΗΚΟΣ!
25. Μην προσπαθήσετε ποτέ να κόψετε με το δισκοπρίονο στερεωμένο ανάποδα σε μία μέγκενη. Κάτι τέτοιο είναι εξαιρετικά επικίνδυνο και μπορεί να προκαλέσει σοβαρά ατυχήματα (**Εικ. 8**).
26. Κατά τη χρήση του οδηγού, μην επιχειρήσετε μια κοπή με κλίση που να επιτρέπει το υλικό κοπής να γλιστρήσει ανάμεσα στη λεπίδα και τον οδηγό. Εάν το κάνετε αυτό, μπορεί να οδηγήσει σε τραυματισμό. (**Εικ. 9**)
27. Αν ο μοχλός παραμείνει χαλαρός, θα δημιουργηθεί μία πολύ επικίνδυνη κατάσταση. Σφίγγετέ τον πάντα σχολαστικά. (**Εικ. 13**)
28. Πριν ξεκινήσετε την εργασία κοπής σταθεροποιήστε το υλικό που πρόκειται να κόψετε. Εάν το υλικό που πρόκειται να κοπεί αναμένεται να δημιουργήσει επικίνδυνες/τοξικές σκόνες, βεβαιωθείτε ότι η σακούλα σκόνης ή το σύστημα εξαγωγής σκόνης συνδέεται καλά με την έξοδο σκόνης.
    Φοράτε επίσης την μάσκα σκόνης, εάν είναι διαθέσιμη.
    - Πριν την έναρξη του πριονίσματος βεβαιωθείτε ότι η πριονωτή λεπίδα βρίσκεται σε ταχύτητα πλήρους ταχύτητας.
    - Σε περίπτωση η πριονωτή λεπίδα σταματήσει ή ακουστεί κάποιος ασυνήθιστος θόρυβος κατά τη λειτουργία γυρίστε άμεσα το διακόπτη στην θέση OFF.
    - Πάντα να φροντίζετε το καλώδιο ρεύματος να μένει μακριά από την περιστρεφόμενη πριονωτή λεπίδα.
    - Η χρήση δισκοπρίονου με τη πριονωτή λεπίδα στραμμένη προς τα πάνω ή στο πλάι είναι επικίνδυνη. Τέτοιες μη συνηθισμένες εφαρμογές θα πρέπει να αποφεύγονται.
    - Κατά την κοπή υλικών να φοράτε πάντα προστατευτικά γυαλιά.
    - Όταν τελειώνετε την εργασία σας να βγάζετε το φις από την υποδοχή.
29. Αφού τοποθετήσετε την πριονωτή λεπίδα βεβαιωθείτε ότι ο μοχλός ασφάλισης έχει τοποθετηθεί σταθερά στην καθορισμένη θέση.
30. Μην αφήνετε τα μάτια σας εκτεθειμένα άμεσα στο φως κοιτάζοντας το απευθείας.
    Αν τα μάτια σας είναι συνεχώς εκτεθειμένα στο φως, μπορεί να προκληθεί κάκωση.
31. Βεβαιωθείτε ότι δεν υπάρχουν εγκοπές ή γρατσουνιές στο καλώδιο.
32. Ελέγξτε το εξωτερικό μέρος και βεβαιωθείτε ότι δεν υπάρχει βλάβη.
33. Χρησιμοποιήστε μια λεπίδα πριονιού με εμφανιζόμενη ταχύτητα περιστροφής ίση ή μεγαλύτερη από την ταχύτητα περιστροφής του εργαλείου.
34. Χρησιμοποιήστε μια λεπίδα πριονιού που να ταιριάζει σε κάθε διαφορετικό υλικό κοπής.
35. Πάντα να κρατάτε το εργαλείο σταθερά με το ένα χέρι στη λαβή. (**Εικ. 27**)

ΟΝΟΜΑΣΙΕΣ ΕΞΑΡΤΗΜΑΤΩΝ (Εικ.1 – Εικ. 28)

①	Διακόπτης
②	Ασφάλιση διακόπτη
③	Μοχλός βάθους κοπής
④	Κάλυμμα
⑤	Σύνδεσμος
⑥	Κάτω προφυλακτήρας
⑦	Μπουλόνι
⑧	Ροδέλα (B)
⑨	Οδοντωτή λεπίδα
⑩	Τμήμα οδηγού
⑪	Βάση
⑫	Μοχλός κλίσης
⑬	Μοχλός ασφάλισης
⑭	Πεταλούδα συνδετήρα οδηγού
⑮	Κλίμακα σύνδεσης
⑯	Λυχνία LED
⑰	Εξάρτημα συγκράτησης καλωδίου
⑱	Λαβή
⑲	Διακόπτης επιλογέα λειτουργίας
⑳	Λυχνία ένδειξης αθόρυβης λειτουργίας
㉑	Διακόπτης φωτισμού
㉒	Βέλος καλύμματος γραναζιών
㉓	Οδηγός
㉔	Πλάκα φθορίου
㉕	Προσαρμογέας συλλογής σκόνης
㉖	Πολύγωνο κλειδί
㉗	Ροδέλα (A)
㉘	Επίπεδο κατσαβίδι
㉙	Άγκιστρο
㉚	Βίδα

ΣΥΜΒΟΛΑ

ΠΡΟΕΙΔΟΠΟΙΗΣΗ

Τα παρακάτω δείχνουν τα σύμβολα που χρησιμοποιούνται στο μηχάνημα. Βεβαιωθείτε ότι κατανοείτε τη σημασία τους πριν τη χρήση.

	C5MEY: Δισκοπρίονο
	Για τον περιορισμό του κινδύνου τραυματισμού, ο χρήστης πρέπει να διαβάσει το εγχειρίδιο οδηγιών χρήσης.
	Φοράτε πάντα εξοπλισμό για την προστασία των ματιών.
	Πάντα φοράτε προστατευτικά ακοής.
	Μόνο για τις χώρες της ΕΕ Μην πετάτε τα ηλεκτρικά εργαλεία στον κάδο οικιακών απορριμμάτων! Σύμφωνα με την Ευρωπαϊκή Οδηγία 2012/19/ΕΕ περί ηλεκτρικών και ηλεκτρονικών συσκευών και την εφαρμογή της στην εθνική νομοθεσία, τα ηλεκτρικά εργαλεία που έχουν φτάσει στο τέλος της ζωής τους πρέπει να συλλέγονται ξεχωριστά και να επιστρέφονται για ανακύκλωση με τρόπο φιλικό προς το περιβάλλον.
V	Ονομαστική τάση
n_0	Ταχύτητα χωρίς φορτίο
	Ενεργοποίηση
	Απενεργοποίηση
	Αποσυνδέστε το βασικό φις από την ηλεκτρική έξοδο
	Διακόπτης επιλογής λειτουργίας
	Διακόπτης φωτισμού
	Απαγορευμένη ενέργεια
	Εργαλείο Κλάσης II

ΒΑΣΙΚΑ ΕΞΑΡΤΗΜΑΤΑ

Εκτός από την κύρια μονάδα (1 μονάδα), η συσκευασία περιέχει τα εξαρτήματα που αναφέρονται στην σελίδα 155.

Τα βασικά εξαρτήματα υπόκεινται σε αλλαγή χωρίς προειδοποίηση.

ΕΦΑΡΜΟΓΕΣ

Κοπή διαφόρων τύπων ξύλου.

ΤΕΧΝΙΚΑ ΧΑΡΑΚΤΗΡΙΣΤΙΚΑ

Μοντέλο			C5MEY
Τάση			230 V ∼
Ισχύς εισόδου			1050 W
Ταχύτητα χωρίς φορτίο			5000 min^{-1} (Ισχυρή λειτουργία) 2500 min^{-1} (Αθόρυβη λειτουργία)
Προδιαγραφές	Βάθος κοπής	90°	47 mm
		45°	30 mm
Βάρος*			2,2 κιλά

* Σύμφωνα με τη Διαδικασία EPTA 01/2014

ΣΗΜΕΙΩΣΗ

Εξαιτίας του συνεχιζόμενου προγράμματος έρευνας και ανάπτυξης της HiKOKI, τα τεχνικά χαρακτηριστικά που αναφέρονται εδώ μπορούν να αλλάξουν χωρίς προηγούμενη ειδοποίηση.

Ηλεκτρονικός έλεγχος

- Ομαλή εκκίνηση
- Προστασία υπερφόρτωσης
  Αυτό το χαρακτηριστικό προστασίας αποκόπτει την ηλεκτρική τροφοδοσία στο μοτέρ σε περίπτωση υπερφόρτωσης του μοτέρ ή σημαντικής μείωσης της ταχύτητας περιστροφής κατά τη διάρκεια της λειτουργίας.
  Όταν το χαρακτηριστικό προστασίας υπερφόρτωσης έχει ενεργοποιηθεί, το μοτέρ ενδέχεται να σταματήσει. Στην περίπτωση αυτή απελευθερώστε τον διακόπτη του εργαλείου και περιορίστε τις αιτίες της υπερφόρτωσης.
  Έπειτα από αυτό μπορείτε να το χρησιμοποιήσετε πάλι.
- Προστασία υπερθέρμανσης
  Αυτό το χαρακτηριστικό προστασίας αποκόπτει την ηλεκτρική τροφοδοσία στο μοτέρ και σταματά το ηλεκτρικό εργαλείο σε περίπτωση υπερθέρμανσης του μοτέρ κατά τη διάρκεια της λειτουργίας.
  Όταν το χαρακτηριστικό προστασίας υπερθέρμανσης έχει ενεργοποιηθεί, το μοτέρ ενδέχεται να σταματήσει. Στην περίπτωση αυτή απελευθερώστε τον διακόπτη του εργαλείου και αφήστε το να κρυώσει για λίγα λεπτά.
  Έπειτα από αυτό μπορείτε να το χρησιμοποιήσετε πάλι.
- Λειτουργία εναλλαγής ταχύτητας περιστροφής (Ισχυρή λειτουργία / Αθόρυβη λειτουργία)
  (Ισχυρή λειτουργία / Λειτουργία διακόπτη αθόρυβης λειτουργίας)
  Κάθε φορά που πιέζετε τον Διακόπτη Επιλογής Λειτουργίας αλλάζει ο τρόπος λειτουργίας. (**Εικ. 16**)
  Η αθόρυβη λειτουργία μειώνει τις μέγιστες Στροφές Ανά Λεπτό του μοτέρ καθιστώντας δυνατή την αποδοτική εργασία με λιγότερο θόρυβο.
  Η Λυχνία Ένδειξης της Αθόρυβης Λειτουργίας ανάβει στην Αθόρυβη λειτουργία.
  Όταν αυξηθεί το φορτίο κατά την Αθόρυβη λειτουργία, το εργαλείο θα μεταβεί αυτόματα σε Ισχυρή λειτουργία και θα επιστρέψει στην Αθόρυβη λειτουργία όταν μειωθεί το φορτίο.
  Στην Ισχυρή λειτουργία, δεν γίνεται καμία αλλαγή στην Αθόρυβη λειτουργία ακόμη και όταν μειώνεται το φορτίο.

ΣΗΜΕΙΩΣΗ

- Για να καταστήσετε δυνατές τις αλλαγές λειτουργίας, τραβήξτε τον διακόπτη μία φορά μετά τη σύνδεση του κυρίου φις.
- Μην ασκήσετε ισχυρούς κραδασμούς στον πίνακα διακοπτών ή τον σπάσετε. Ενδέχεται να οδηγήσει σε πρόβλημα.

ΣΤΕΡΕΩΣΗ ΚΑΙ ΛΕΙΤΟΥΡΓΙΑ

Ενέργεια	Εικόνα	Σελίδα
Κοπή με κλίση χρησιμοποιώντας τον οδηγό (κατεύθυνση +45°)	9	157
Βελτιστοποίηση της παράλληλης θέσης	10	157
Βελτιστοποίηση της κάθετης θέσης	11	158
Βελτιστοποίηση της θέσης του τμήματος οδηγού	12	158
Ρύθμιση του βάθους κοπής	13	158
Γραμμή κοπής	14	158
Λειτουργία διακόπτη	15	158
Σχετικά με τη μέθοδο επιλογής λειτουργίας (*1)	16	158
Χρήση της λυχνίας LED	17	159
Στερέωση του εξαρτήματος συγκράτησης	18	159
Προσάρτηση του οδηγού (πωλείται ξεχωριστά)	19	159
Προσάρτηση της πλάκας φθορίου (πωλείται ξεχωριστά)	20	159
Προσάρτηση του προσαρμογέα συλλογής σκόνης (πωλείται ξεχωριστά)	21	159
Τοποθέτηση του άγκιστρου (*2) (πωλείται ξεχωριστά)	22	160
Κοπή σε ορθή γωνία	23	160
Κεκλιμένη κοπή (κατεύθυνση +45°)	24	161
Αφαίρεση της οδοντωτής λεπίδας	25	161
Τοποθέτηση της οδοντωτής λεπίδας	26	162
Κράτημα του εργαλείου	27	162
Επιλογή εξαρτημάτων	—	163

(*1) Σχετικά με τη μέθοδο επιλογής λειτουργίας
Κάθε φορά που πατιέται ο διακόπτης επιλογής λειτουργίας, αλλάζει η μέθοδος λειτουργίας.
Όταν έχει επιλεγεί η Αθόρυβη λειτουργία, ανάβει η λυχνία ένδειξης της Αθόρυβης λειτουργίας.
Η αθόρυβη λειτουργία μειώνει τις μέγιστες στροφές ανά λεπτό (RPM) του μοτέρ καθιστώντας δυνατή την αποδοτική εργασία με λιγότερο θόρυβο.
Αν το φορτίο αυξηθεί ενώ το μοτέρ λειτουργεί στην Αθόρυβη λειτουργία, μεταβαίνει αυτόματα σε Ισχυρή λειτουργία.
Επιπλέον, αν το φορτίο μειωθεί ξανά, επανέρχεται αυτόματα στην Αθόρυβη λειτουργία.
Στην Ισχυρή λειτουργία, δεν γίνεται καμία αλλαγή στην Αθόρυβη λειτουργία ακόμη και όταν μειώνεται το φορτίο.

Λειτουργία	Ταχύτητα χωρίς φορτίο
Ισχυρή	5000 min^{-1}
Αθόρυβη	2500 min^{-1}

ΣΗΜΕΙΩΣΗ
- Δεν μπορείτε να αλλάξετε τη λειτουργία εκτός αν το φις είναι συνδεδεμένο σε μια υποδοχή και ο διακόπτης τραβηχτεί μία φορά.
- Ακόμη και αν ο διακόπτης ανοίγει και κλείνει ή το φις αποσυνδεθεί και συνδεθεί, η μονάδα αυτή θα διατηρήσει τη λειτουργία που έχετε ορίσει.

(*2) Τοποθέτηση του άγκιστρου
Το άγκιστρο μπορεί να χρησιμοποιηθεί για την προσωρινή διακοπή της μονάδας κατά τη διάρκεια των εργασιών (**Εικ. 22**).

ΠΡΟΣΟΧΗ
Το άγκιστρο δεν πρέπει ποτέ να χρησιμοποιείται για να κρεμάσετε τη μονάδα σας.
Όταν χρησιμοποιείτε το άγκιστρο, ελέγξτε για να βεβαιωθείτε ότι η κύρια μονάδα δεν θα γλιστρήσει και πέσει, ή δε θα γίνει ασταθής από τον άνεμο, κλπ.
Μην κρεμάτε ποτέ τη μονάδα από τη ζώνη σας ή το παντελόνι σας, καθώς κάτι τέτοιο θα μπορούσε να προκαλέσει ατυχήματα.

ΠΡΟΕΙΔΟΠΟΙΗΤΙΚΑ ΣΗΜΑΤΑ ΛΥΧΝΙΑΣ LED (Εικ. 28)

Αυτό το προϊόν διαθέτει λειτουργίες που έχουν σχεδιαστεί για την προστασία του εργαλείου. Όταν ο διακόπτης τραβηχτεί και 3 δευτερόλεπτα μετά την απελευθέρωσή του, αν οι λειτουργίες προστασίας ενεργοποιηθούν κατά τη διάρκεια της λειτουργίας, η λυχνία LED θα αρχίσει να αναβοσβήνει όπως περιγράφεται στον **Πίνακα 1**. Όταν ενεργοποιηθεί οποιαδήποτε από τη λειτουργία προστασίας, απομακρύνετε αμέσως το δάχτυλό σας από τον διακόπτη και ακολουθήστε τις οδηγίες που περιγράφονται στη διορθωτική ενέργεια.

Πίνακας 1

Λειτουργία Προστασίας	Ένδειξη Λυχνίας LED	Διορθωτική Ενέργεια
Προστασία υπερφόρτωσης	Αναμμένη 0,1 δευτερόλεπτο/σβηστή 0,1 δευτερόλεπτο	Αφαιρέστε την αιτία της υπερφόρτωσης.
Προστασία Θερμοκρασίας	Αναμμένη 0,5 δευτερόλεπτο/σβηστή 0,5 δευτερόλεπτο	Αφήστε το εργαλείο να κρυώσει καλά.

ΣΥΝΤΗΡΗΣΗ ΚΑΙ ΕΛΕΓΧΟΣ

1. **Έλεγχος της πριονωτής λεπίδας**
   Επειδή με τη χρήση το εργαλείο θα γίνεται λιγότερο κοφτερό, γεγονός που θα μειώσει την αποτελεσματικότητα του και θα προκαλέσει ενδεχόμενη κακή λειτουργία του κινητήρα, ακονίστε ή αντικαταστήστε τη πριονωτή λεπίδα όταν παρατηρήσετε φθορά.
2. **Έλεγχος των βιδών στερέωσης**
   Να ελέγχετε τακτικά όλες τις βίδες στερέωσης και να βεβαιωθείτε ότι έχουν σφίξει καλά. Σε περίπτωση που κάποια βίδα είναι χαλαρή, σφίξτε την άμεσα. Διαφορετικά μπορεί να προκύψει σοβαρός κίνδυνος.
3. **Αντικατάσταση του καλωδίου ρεύματος**
   Εάν είναι απαραίτητη η αντικατάσταση του καλωδίου ρεύματος, αυτή θα πρέπει να πραγματοποιηθεί από τον κατασκευαστή του αντιπρόσωπου προκειμένου να αποφευχθεί κάποιος κίνδυνος.
4. **Συντήρηση της μονάδας κινητήρα**
   Η περιέλιξη του κινητήρα είναι ένα σημαντικό μέρος αυτού του εργαλείου. Αποφύγετε την πρόκληση ζημιάς και να είστε προσεκτικοί για να αποφύγετε την επαφή με λάδι ή νερό.
   Μετά από 50 ώρες χρήσης, καθαρίστε τον κινητήρα φυσώντας μέσα στις οπές εξαερισμού του περιβλήματος του κινητήρα με ξηρό αέρα από ένα πιστόλι αέρος ή άλλο εργαλείο (**Εικ. 29**).
   Σκόνη ή συσσώρευση σωματιδίων στον κινητήρα μπορεί να προκαλέσει ζημιά.
5. **Επιθεώρηση και συντήρηση του κάτω προφυλακτήρα**
   Πάντα να επιβεβαιώνετε ότι ο κάτω προφυλακτήρας κινείται ομαλά.
   Στην περίπτωση που υπάρξει οποιαδήποτε δυσλειτουργία, επισκευάστε αμέσως τον κάτω προφυλακτήρα.
   Για τον καθαρισμό και τη συντήρηση, χρησιμοποιήστε έναν εκτοξευτήρα αέρα ή άλλο εργαλείο για καθαρισμό με αέρα του χώρου ανάμεσα στον κάτω προφυλακτήρα και το κάλυμμα ταχυτήτων, καθώς και του τμήματος περιστροφής του κάτω προφυλακτήρα με στεγνό αέρα (**Εικ. 29**).
   Αυτό είναι αποτελεσματικό για την εκτόξευση ρινισμάτων ή άλλων σωματιδίων.
   Η συσσώρευση ρινισμάτων ή άλλων σωματιδίων γύρω από τον κάτω προφυλακτήρα ενδέχεται να προκαλέσει δυσλειτουργία ή βλάβη.

ΠΡΟΕΙΔΟΠΟΙΗΣ

Για να αποφύγετε την εισπνοή σκόνης ή ερεθισμό των ματιών, φορέστε προστατευτικά γυαλιά και μάσκα κατά της σκόνης κατά τη χρήση αεροπίστολου ή άλλου εργαλείου όταν καθαρίζετε τον κάτω προφυλακτήρα, τις οπές εξαερισμού ή άλλα μέρη του προϊόντος.

Διασφαλίστε την ομαλή κίνηση του κάτω προφυλακτήρα

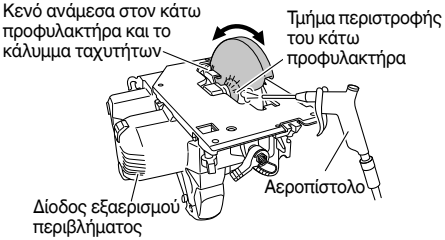

Εικ. 29

6. **Καθαρισμός του εσωτερικού του καλύμματος του πριονιού**
   Ελέγχετε και καθαρίζετε τακτικά για να βεβαιωθείτε ότι πριονίδια και άλλα υπολείμματα δεν συσσωρεύονται στο εσωτερικό του καλύμματος του πριονιού. Να αφαιρείτε πάντα τη λεπίδα κατά τον έλεγχο και τον καθαρισμό.

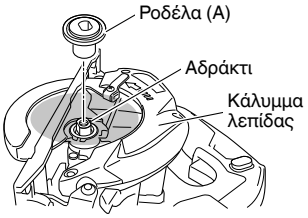

Εικ. 30

7. **Καθαρισμός του εξωτερικού**
   Όταν το ηλεκτρικό εργαλείο είναι λερωμένο, να το σκουπίζετε με ένα μαλακό στεγνό πανί ή με ένα πανί μουσκεμένο σε σαπουνόνερο. Μη χρησιμοποιείτε διαλύματα χλωρίνης, βενζίνη ή διαλυτικό χρώματος, για να μην καταστραφούν τα πλαστικά μέρη.
8. **Αποθήκευση**
   Παρακαλούμε αποφύγετε χώρους όπως οι παρακάτω για την αποθήκευση των προϊόντων και των εξαρτημάτων που δεν χρησιμοποιούνται, και φυλάξτε τα σε ένα ασφαλές και στεγνό χώρο.

   ΣΗΜΕΙΩΣΗ
   - Μην τα αποθηκεύετε σε χώρους όπου τα παιδιά μπορούν να τα φτάσουν ή να τα πιάσουν εύκολα.
   - Μην τα αποθηκεύετε σε χώρους όπου μπορεί να πέσει βροχή όπως σε άκρες της στέγης σπιτιού, ή όπου υπάρχει υγρασία.
   - Μην τα αποθηκεύετε σε χώρους όπου υπάρχουν απότομες αλλαγές υγρασίας ή υπάρχει άμεση ηλιακή ακτινοβολία.
   - Μην τα αποθηκεύετε σε χώρους όπου υπάρχουν πτητικές ουσίες που διατρέχουν κίνδυνο πρόκλησης πυρκαγιάς ή έκρηξης.

ΠΡΟΣΟΧΗ

Κατά τον έλεγχο και τη συντήρηση των ηλεκτρικών εργαλείων, οι κανόνες ασφαλείας και οι κανονισμοί που υπάρχουν σε κάθε χώρα πρέπει να ακολουθούνται.

ΕΓΓΥΗΣΗ

Εγγυώμαστε για τα εργαλεία HiKOKI Power Tools σύμφωνα με τον θεσμικό κανονισμό/ειδικό κανονισμό της χώρας. Η παρούσα εγγύηση δεν καλύπτει ελαττώματα ή ζημιές λόγω κακής χρήσης, κακομεταχείρισης ή φυσιολογικής φθοράς. Σε περίπτωση παραπόνων παρακαλούμε αποστείλετε το Power Tool χωρίς να το αποσυναρμολογήσετε μαζί με το ΠΙΣΤΟΠΟΙΗΤΙΚΟ ΕΓΓΥΗΣΗΣ το οποίο βρίσκεται στο τέλος των εν λόγω οδηγιών χειρισμού, σε Εξουσιοδοτημένο Κέντρο Εξυπηρέτησης της HiKOKI.

Πληροφορίες που αφορούν τον εκπεμπόμενο θόρυβο και τη δόνηση
Οι τιμές μετρήθηκαν σύμφωνα με το EN62841 και βρέθηκαν σύμφωνες με το ISO 4871.

Μετρηθείσα στάθμη ηχητικής ισχύος A: 100 dB (A)
Μετρηθείσα στάθμη ηχητικής πίεσης A: 89 dB (A)
Αβεβαιότητα K: 3 dB (A).

Φοράτε προστατευτικά αυτιών.

Συνολικές τιμές δόνησης (διανυσματικό άθροισμα τριαξονικού καλωδίου) που καθορίζονται σύμφωνα με το πρότυπο EN62841

Κοπή μοριοσανίδας:
Τιμή εκπομπής δόνησης a_h = 1,8 m/s^2
Αβεβαιότητα K = 1,5 m/s^2

Η εγκεκριμένη συνολική τιμή των δονήσεων έχει μετρηθεί σύμφωνα με μια σταθερή μέθοδο ελέγχου και μπορεί να χρησιμοποιηθεί για τη σύγκριση ενός εργαλείου με κάποιο άλλο.
Μπορεί επίσης να χρησιμοποιηθεί σε μια προκαταρκτική εκτίμηση έκθεσης.
ΠΡΟΕΙΔΟΠΟΙΗΣΗ
- Η εκπομπή δονήσεων κατά την πραγματική χρήση του εργαλείου μπορεί να διαφέρει από την εγκεκριμένη συνολική τιμή και να εξαρτάται από τους τρόπους με τους οποίους χρησιμοποιείται το εργαλείο.
- Καθορίστε μέτρα ασφαλείας για την προστασία του χειριστή που βασίζονται σε μία εκτίμηση της έκθεσης στις πραγματικές συνθήκες χρήσης (λαμβάνοντας υπόψη όλα τα μέρη του κύκλου λειτουργίας όπως τον χρόνο που το εργαλείο είναι κλειστό και το διάστημα όπου είναι σε ανενεργό εκτός από τον χρόνο της σκανδάλης).

ΣΗΜΕΙΩΣΗ
Εξαιτίας του συνεχιζόμενου προγράμματος έρευνας και ανάπτυξης της HiKOKI, τα τεχνικά χαρακτηριστικά που αναφέρονται εδώ μπορούν να αλλάξουν χωρίς προηγούμενη ειδοποίηση.

(Tłumaczenie oryginalnych instrukcji)

OGÓLNE WSKAZÓWKI BEZPIECZEŃSTWA DOTYCZĄCE ELEKTRONARZĘDZI

⚠ OSTRZEŻENIE
Należy zapoznać się ze wszystkimi wskazówkami bezpieczeństwa, instrukcjami, ilustracjami i danymi technicznymi tego elektronarzędzia.
Nieprzestrzeganie wszystkich wymienionych poniżej instrukcji może być przyczyną porażenia prądem, pożaru i/ lub poważnych obrażeń.

Ostrzeżenia i wskazówki bezpieczeństwa należy zachować do wglądu.

Wykorzystywane w treści wskazówek bezpieczeństwa określenie „elektronarzędzie" odnosi się do narzędzi zasilanych z sieci elektrycznej (przewodowych) lub z akumulatora (bezprzewodowych).

1) **Bezpieczeństwo na stanowisku pracy**
   a) **Stanowisko pracy należy utrzymywać w czystości i odpowiednio oświetlać.**
   Nieporządek lub nieodpowiednie oświetlenie stanowiska pracy może być przyczyną wypadków.
   b) **Elektronarzędzi nie należy użytkować w miejscach zagrożonych wybuchem, na przykład w pobliżu łatwopalnych cieczy, gazów lub pyłów.**
   Pracujące elektronarzędzie wytwarza iskry, które mogą spowodować zapłon pyłu lub oparów.
   c) **Dzieci oraz osoby postronne powinny pozostawać z dala od pracującego elektronarzędzia.**
   Dekoncentracja może być przyczyną utraty kontroli nad elektronarzędziem.

2) **Bezpieczeństwo elektryczne**
   a) **Wtyczka elektronarzędzia musi pasować do gniazda sieciowego. Wtyczki nie wolno w jakikolwiek sposób modyfikować. Elektronarzędzia posiadające uziemienie nie powinny być użytkowane z wtyczkami przejściowymi.**
   Użytkowanie niemodyfikowanych wtyczek oraz korzystanie z odpowiednich gniazd sieciowych zmniejsza ryzyko porażenia prądem.
   b) **Należy unikać kontaktu z powierzchniami jakichkolwiek uziemionych elementów, takich jak rury, grzejniki, kuchenki lub chłodziarki.**
   Ryzyko porażenia prądem wzrasta, gdy ciało jest uziemione.
   c) **Elektronarzędzi nie wolno narażać na działanie deszczu lub wilgoci.**
   Obecność wody wewnątrz elektronarzędzia zwiększa ryzyko porażenia prądem.
   d) **Przewodu zasilającego nie wolno używać w sposób niezgodny z jego przeznaczeniem. Przewodu zasilającego nie wolno używać do przenoszenia bądź ciągnięcia elektronarzędzia, ani do odłączania go od zasilania.**
   Przewód zasilający należy chronić przed kontaktem ze źródłami ciepła, olejem, ostrymi krawędziami lub poruszającymi się częściami.
   Uszkodzony lub zapętlony przewód zasilający zwiększa ryzyko porażenia prądem.
   e) **W przypadku użytkowania elektronarzędzia na wolnym powietrzu należy korzystać z przedłużaczy do tego celu przeznaczonych.**
   Używanie przedłużaczy przeznaczonych do pracy na wolnym powietrzu zmniejsza ryzyko porażenia prądem.
   f) **Jeżeli praca elektronarzędziem musi być wykonywana w miejscu o dużej wilgotności, należy zawsze korzystać ze źródła zasilania zabezpieczonego wyłącznikiem różnicowoprądowym.**
   Korzystanie z wyłącznika różnicowoprądowego zmniejsza ryzyko porażenia prądem.

3) **Bezpieczeństwo osobiste**
   a) **Podczas użytkowania elektronarzędzia należy zachowywać ostrożność, koncentrować się na wykonywanej pracy i postępować zgodnie z zasadami zdrowego rozsądku.**
   Elektronarzędzia nie powinny być użytkowane przez osoby zmęczone lub znajdujące się pod wpływem substancji odurzających, alkoholu bądź lekarstw.
   Chwila nieuwagi podczas użytkowania elektronarzędzia może być przyczyną poważnych obrażeń.
   b) **Należy używać wyposażenia ochronnego. Należy zawsze nosić okulary ochronne.**
   Stosowane – odpowiednio do panujących warunków – wyposażenie ochronne, takie jak maska przeciwpyłowa, obuwie antypoślizgowe, kask lub słuchawki ochronne, zmniejsza ryzyko odniesienia obrażeń.
   c) **Należy uniemożliwić przypadkowe uruchomienie. Przed podłączeniem elektronarzędzia do gniazda zasilania i/lub zestawu akumulatorowego, a także przed podniesieniem lub przeniesieniem go, należy upewnić się, że wyłącznik znajduje się w położeniu wyłączenia.**
   Ze względów bezpieczeństwa nie należy przenosić elektronarzędzi, trzymając palec na wyłączniku, ani podłączać do zasilania elektronarzędzi, których wyłącznik znajduje się w położeniu włączenia.
   d) **Przed włączeniem elektronarzędzia usunąć wszystkie klucze regulacyjne.**
   Pozostawienie klucza regulacyjnego połączonego z częścią obrotową elektronarzędzia może być przyczyną obrażeń.
   e) **Nie sięgać elektronarzędziem zbyt daleko. Należy zawsze pamiętać o stabilnej postawie i zachowaniu równowagi.**
   Zapewnia to lepsze panowanie nad elektronarzędziem w nieoczekiwanych sytuacjach.
   f) **Należy nosić odpowiednią odzież. Nie nosić luźnej odzieży ani biżuterii. Chronić włosy i odzież przed kontaktem z ruchomymi częściami urządzenia.**
   Luźna odzież, biżuteria lub długie włosy mogą zostać pochwycone i wciągnięte przez ruchome części narzędzia.
   g) **Jeżeli elektronarzędzie wyposażone jest w złącze dla urządzenia do odprowadzania i gromadzenia pyłów, należy pamiętać o właściwym podłączeniu i poprawnym użytkowaniu takiego urządzenia.**
   Korzystanie z urządzeń do odprowadzania i gromadzenia pyłu zmniejsza zagrożenia związane z obecnością pyłu.
   h) **Nie pozwól, aby wprawa osiągnięta w wyniku częstego korzystania z narzędzi pozwalała na beztroskę i ignorowanie zasad bezpieczeństwa narzędzi.**
   Nieostrożne działanie może spowodować poważne obrażenia w ciągu ułamka sekundy.

4) **Obsługa i konserwacja elektronarzędzi**
   a) **Nie używać elektronarzędzia ze zbyt dużą siłą. Należy wykorzystywać elektronarzędzie odpowiednie dla wykonywanej pracy.**
   Elektronarzędzie przeznaczone do wykonania określonej pracy wypełni swoje zadanie lepiej i w sposób bardziej bezpieczny, jeżeli praca będzie wykonywana z zalecaną prędkością.
   b) **Nie należy użytkować elektronarzędzia, którego wyłącznik jest uszkodzony.**
   Każde elektronarzędzie, które nie może być właściwie włączane ani wyłączane, stanowi zagrożenie i musi zostać naprawione.
   c) **Przed przystąpieniem do jakichkolwiek regulacji bądź wymiany akcesoriów oraz kiedy elektronarzędzie nie będzie używane przez dłuższy czas, należy odłączyć wtyczkę elektronarzędzia od źródła zasilania i/ lub odłączyć od elektronarzędzia zestaw akumulatorowy (jeśli jest to możliwe).**
   Powyższe środki bezpieczeństwa mają na celu wyeliminowanie ryzyka przypadkowego uruchomienia urządzenia.
   d) **Nieużywane elektronarzędzia powinny być przechowywane w miejscu niedostępnym dla dzieci; osobom, które nie znają zasad obsługi elektronarzędzi lub niniejszych zaleceń nie wolno udzielać pozwolenia na użytkowanie elektronarzędzia.**
   Użytkowanie elektronarzędzi przez osoby, które nie zostały właściwie poinstruowane, może stanowić zagrożenie.
   e) **Elektronarzędzia i akcesoria należy konserwować. Przed rozpoczęciem pracy należy sprawdzić, czy ruchome części są poprawnie umieszczone, czy nie są zakleszczone lub uszkodzone i czy nie występują jakiekolwiek inne okoliczności, które mogłyby uniemożliwić bezpieczną pracę elektronarzędzia. W razie uszkodzenia przed kolejnym użyciem elektronarzędzie musi zostać naprawione.**
   Wiele wypadków następuje z powodu nieprawidłowej konserwacji elektronarzędzi.
   f) **Narzędzia tnące powinny być zawsze ostre i czyste.**
   Narzędzia tnące powinny być utrzymywane we właściwym stanie, z odpowiednio ostrymi krawędziami tnącymi – zmniejsza to ryzyko zakleszczenia narzędzia i ułatwia kontrolę nad nim.
   g) **Elektronarzędzia, akcesoria, wiertła, narzędzia tnące itp. należy zawsze obsługiwać w sposób zgodny z zaleceniami niniejszej instrukcji, biorąc pod uwagę warunki robocze oraz rodzaj wykonywanej pracy.**
   Używanie elektronarzędzia w celach niezgodnych z jego przeznaczeniem może stanowić zagrożenie.
   h) **Utrzymywać uchwyty i powierzchnie chwytania suche, czyste i wolne od oleju i smaru.**
   Śliskie uchwyty i powierzchnie chwytania uniemożliwiają bezpieczną obsługę i kontrolę narzędzia w nieoczekiwanych sytuacjach.

5) **Serwis**
   a) **Elektronarzędzia mogą być serwisowane wyłącznie przez wykwalifikowanych techników serwisowych, z zastosowaniem oryginalnych części zamiennych.**
   Jest to gwarancją utrzymania bezpieczeństwa obsługi elektronarzędzia.

UWAGA
Dzieci oraz osoby niepełnosprawne powinny pozostawać z dala od pracującego elektronarzędzia. Nieużywane elektronarzędzia powinny być przechowywane w miejscu niedostępnym dla dzieci i osób niepełnosprawnych.

WSKAZÓWKI BEZPIECZEŃSTWA DOTYCZĄCE WSZYSTKICH PIŁ

Procedury cięcia

a) ⚠ **NIEZBEPIECZEŃSTWO: Nie zbliżać rąk do obszaru cięcia i do tarczy. Drugą rękę należy trzymać na rękojeści pomocniczej lub obudowanie silnika.**
Jeżeli piła jest trzymana obiema rękami, żadna z nich nie może zostać odcięta przez tarczę.
b) **Nie sięgać pod obrabiany przedmiot.**
Osłona nie chroni przed tarczą poniżej obrabianego przedmiotu.
c) **Wyregulować głębokość cięcia na grubość obrabianego przedmiotu.**
Tylko niewielka część zęba z uzębienia tarczy powinna być widoczna poniżej obrabianego przedmiotu.
d) **Obrabianego przedmiotu nie wolno trzymać w ręku ani na nodze. Zabezpieczyć obrabiany przedmiot na stabilnej platformie.**
Odpowiednie zabezpieczenie podczas pracy jest ważne w celu zminimalizowania niebezpieczeństwa narażenia na obrażenia, zablokowania tarczy lub utraty kontroli.
e) **Przy pracy, podczas której narzędzie tnące może wejść w kontakt z ukrytym okablowaniem lub przewodem zasilającym, elektronarzędzie należy trzymać za izolowane powierzchnie rękojeści.**
Kontakt z przewodem pod napięciem spowoduje, że metalowe części elektronarzędzia także znajdą się pod napięciem, co może być przyczyną porażenia operatora prądem.
f) **Podczas cięcia wzdłużnego należy zawsze używać prowadnicy wzdłużnej lub prowadnicy liniowej.**
Poprawia to dokładność cięcia i redukuje ryzyko zablokowania tarczy.
g) **Należy korzystać z tarcz o odpowiednim rozmiarze i kształcie otworów (romb lub okręg).**
Tarcze, które nie pasują do osprzętu montażowego piły będą pracowały mimośrodowo, co spowoduje utratę kontroli.
h) **Nigdy nie korzystać z uszkodzonych lub niewłaściwych podkładek lub śruby do montażu tarczy.**
Aby zagwarantować optymalną wydajność i bezpieczeństwo pracy, podkładki i śruba do montażu tarczy zostały zaprojektowane z myślą o użytkowaniu z tą piłą.

Przyczyny odbicia i powiązanie z nimi ostrzeżenia

- Odbicie to nagła reakcja na zakleszczoną, zablokowaną lub niewłaściwie wyrównaną tarczę tnącą, co powoduje utratę kontroli nad piłą i podbicie jej z obrabianego przedmiotu w stronę operatora.
- Kiedy tarcza jest zakleszczona lub zablokowana w zamykającym się rzazie, zatrzymuje się, a w wyniku reakcji silnika elektronarzędzie zostaje nagle wypchnięte w stronę operatora.
- Jeżeli tarcza zostanie skrzywiona lub niewłaściwie wyrównana w rzazie, ząb na tylnej krawędzi tarczy może wciąć się w górną powierzchnię obrabianego przedmiotu, co spowoduje wyjście tarczy z rzazu i odrzucenie jej w stronę operatora.

Odbicie jest wynikiem niewłaściwego użytkowania i/lub niewłaściwych procedur lub warunków roboczych; można go uniknąć, podejmując poniższe środki ostrożności.

a) Piłę należy trzymać oburącz, pewnym chwytem, a ramiona ustawić tak, aby amortyzować siły odbicia. Ustawić się po jednej ze stron tarczy; nigdy nie ustawiać się w linii z tarczą.
Odbicie piły może być skierowane w tył, jednakże siły odbicia mogą być kontrolowane przez operatora, jeżeli stosowane są odpowiednie środki ostrożności.

b) Gdy dojdzie do zakleszczenia tarczy lub przerwania – z jakiegokolwiek powodu – procesu cięcia, należy zwolnić wyłącznik i trzymać piłę nieruchomo w obrabianym materiale, do momentu całkowitego zatrzymania tarczy.
Nigdy nie podejmować prób wyjęcia piły z obrabianego przedmiotu lub ciągnięcia piły do tyłu, kiedy tarcza się porusza, gdyż spowoduje to odbicie.
Przeprowadzić kontrolę i podjąć działania w celu wyeliminowania przyczyny zakleszczenia tarczy.

c) Przystępując ponownie do cięcia obrabianego przedmiotu piłę należy umieścić centralnie w rzazie, tak aby zęby tarczy nie wrzynały się w obrabiany materiał.
Zablokowanie tarczy tnącej może spowodować wybicie lub odbicie z obrabianego materiału przy ponownym uruchomieniu piły.

d) Duże panele należy podeprzeć, aby zminimalizować ryzyko zakleszczenia tarczy i odbicia.
Duże panele zwykle uginają się pod własnym ciężarem. Podpory powinny być umieszczone pod panelem po obu stronach, w pobliżu linii cięcia i w pobliżu krawędzi panelu.

e) Nie używać tępych ani uszkodzonych tarcz.
Tępe lub nieprawidłowo zamontowane tarcze sprawiają, że rzaz jest wąski, co zwiększa wibracje, grozi zablokowaniem tarczy i odbiciem.

f) Dźwignie głębokości tarczy i blokady regulacji cięcia ukośnego muszą zostać ustawione i zablokowane przed rozpoczęciem cięcia.
Jeżeli regulacja tarczy podczas cięcia ulegnie zmianie, może być to przyczyną zablokowania i odbicia.

g) Zachować szczególną ostrożność podczas cięcia w ścianach i innych podobnych powierzchniach.
Wystająca tarcza może przeciąć obiekty, które mogą spowodować odbicie.

Funkcja dolnej osłony

a) Przed każdym użyciem dolną osłonę należy skontrolować pod kątem poprawnego zamknięcia. Nie użytkować piły, jeżeli dolna osłona nie porusza się swobodnie i nie zamyka natychmiastowo. Dolnej osłony nie wolno zaciskać ani przywiązywać w położeniu otwartym.
Przypadkowe upuszczenie piły może spowodować zgięcie dolnej osłony.
Podnieść dolną osłonę dźwignią cofania i upewnić się, że porusza się ona swobodnie oraz nie dotyka tarczy ani żadnej innej części – bez względu na kąt i głębokość cięcia.

b) Skontrolować działanie sprężyny dolnej osłony. Jeżeli osłona i sprężyna działają niepoprawnie, przed użyciem należy przeprowadzić ich inspekcję i wykonać naprawę.
Z powodu uszkodzonych części bądź nagromadzenia bogatych w żywicę drobin lub trocin dolna osłona może pracować powoli.

c) Dolną osłonę można cofnąć ręcznie tylko na okoliczność wykonywania specjalnych cięć, takich jak „rzazy wgłębne" i „rzazy warstwowe". Unieść dolną osłonę rękojeścią cofania i tuż po tym, jak tarcza natnie obrabiany materiał, zwolnić dolną osłonę.
W przypadku innych cięć dolna osłona powinna pracować automatycznie.

d) Przed odłożeniem piły na stole roboczym lub podłożu należy zwrócić uwagę, czy dolna osłona okrywa tarczę.
Nieosłonięta, stale obracająca się tarcza może spowodować ruch piły w tył, która będzie przecinała wszystko, co znajduje się na jej drodze. Należy pamiętać, że od naciśnięcia wyłącznika do zatrzymania się tarczy mija trochę czasu.

DODATKOWE WSKAZÓWKI BEZPIECZEŃSTWA

1. Używać wyłącznie tarcz o średnicach określonych dla maszyny.
2. Nie używać tarcz ściernych.
3. Nie używać zdeformowanych lub pękniętych tarcz tnących.
4. Nie używać tarcz tnących wykonanych ze stali szybkotnącej.
5. Nie używać tarcz tnących, których charakterystyka nie odpowiada informacjom podanym w niniejszej instrukcji.
6. Nie zatrzymywać tarcz tnących poprzez wywieranie na nie nacisku bocznego.
7. Tarcze tnące powinny być ostre.
8. Upewnić się, że dolna osłona porusza się gładko i swobodnie.
9. Nie używać piły tarczowej z dolną osłoną zablokowaną w położeniu otwartym.
10. Upewnić się, że mechanizm cofania osłony działa prawidłowo.
11. Podczas obsługi urządzenia należy korzystać z zatyczek do uszu.
12. Nie używać piły tarczowej z tarczą tnącą skierowaną w górę lub w bok.
13. Upewnić się, że w obrabianym materiale nie znajdują się przedmioty, takie jak gwoździe.
14. Tarcze tnące powinny mieć średnicę 125 mm.
15. Przed przystąpieniem do jakichkolwiek regulacji, kontroli lub konserwacji należy odłączyć wtyczkę od gniazda sieciowego.
16. Należy uważać na odbicie hamulca.
Ta pilarka tarczowa posiada hamulec elektryczny, który działa, kiedy przełącznik zostaje zwolniony. Jeśli wystąpi odbicie, kiedy hamulec jest włączony, należy trzymać mocno trzymać główny korpus.
17. Upewnić się, że charakterystyka wykorzystywanego źródła zasilania jest zgodna z informacjami dotyczącymi zasilania, podanymi na tabliczce znamionowej.
18. Upewnić się, że wyłącznik jest w położeniu wyłączenia.
Jeżeli wtyczka zostanie podłączona do gniazdka, gdy wyłącznik znajduje się w położeniu włączenia, elektronarzędzie uruchomi się natychmiast, co może być przyczyną poważnego wypadku.
19. Jeżeli stanowisko robocze jest oddalone od źródła zasilania, należy korzystać z przedłużaczy o odpowiednim przekroju i mocy znamionowej. Przedłużacz powinien być tak krótki, jak to tylko możliwe; jego długość powinna jednak gwarantować praktyczną pracę.
20. Należy unikać cięcia, gdy podstawa uniosła się nad powierzchnię obrabianego materiału.
Gdy dojdzie do zakleszczenia tarczy lub przerwania – z jakiegokolwiek powodu – procesu cięcia, należy zwolnić wyłącznik i trzymać piłę nieruchomo w obrabianym materiale, do momentu całkowitego zatrzymania tarczy. Nigdy nie podejmować prób wyjęcia piły z obrabianego przedmiotu lub ciągnięcia piły do tyłu, kiedy tarcza się porusza, gdyż spowoduje to ODBICIE. Przeprowadzić kontrolę i podjąć działania w celu wyeliminowania przyczyny zakleszczenia tarczy.

21. Duże panele należy podeprzeć, aby zminimalizować ryzyko zakleszczenia tarczy i ODBICIA. Duże panele zwykle uginają się pod własnym ciężarem (**Rys. 3**). Podpory powinny być umieszczone pod panelem po obu stronach, w pobliżu linii cięcia i w pobliżu krawędzi panelu, jak przedstawiono na **Rys. 2**.
    Aby zminimalizować ryzyko zakleszczenia tarczy i odbicia. Gdy podczas cięcia piła wymaga oparcia na obrabianym przedmiocie, należy oprzeć piłę o większy fragment materiału i odciąć mniejszy.
22. Należy zachować szczególną ostrożność podczas cięcia w ścianach i innych podobnych powierzchniach. Wystająca tarcza może przeciąć obiekty, które mogą spowodować ODBICIE.
    NIGDY nie umieszczaj dłoni ani palców za piłą (**Rys. 4**). Jeśli wystąpi odbicie, piła może łatwo przeskoczyć do tyłu nad Twoją dłonią i spowodować poważne obrażenia.
23. **OSTRZEŻENIE:** Ważne jest, aby podeprzeć obrabiany przedmiot i mocno trzymać piłę, aby nie stracić nad nią kontroli, ponieważ mogłoby to spowodować obrażenia ciała. **Rys. 5** przedstawia typowe podparcie piły dłonią.
24. Szerszą część podstawy piły należy umieścić na fragmencie obrabianego przedmiotu, który jest solidnie podparty, a nie na fragmencie, który odpadnie po wykonaniu cięcia. Na przykład **Rys. 6** przedstawia, jak PRAWIDŁOWO odciąć koniec płyty, a **Rys. 7**, jak NIE NALEŻY tego robić. Jeśli obrabiany przedmiot jest krótki lub mały, zacisk jest poniżej.
    NIE PRÓBUJ TRZYMAĆ RĘKĄ KRÓTKICH ELEMENTÓW!
25. Nigdy nie należy próbować ciąć za pomocą pilarki tarczowej umieszczonej w imadle do góry nogami. Jest to niezwykle niebezpieczne i może prowadzić do poważnych wypadków (**Rys. 8**).
26. Podczas korzystania z prowadnicy nie wykonywać cięcia z nachyleniem, które umożliwiłoby wślizgnięcie się materiału między tarczę tnącą a prowadnicę. W przeciwnym wypadku może dojść do obrażeń ciała. (**Rys. 9**)
27. Jeśli dźwignia pozostanie poluzowana, stworzy to bardzo niebezpieczną sytuację. Należy zawsze dokładnie ją zaciskać. (**Rys. 13**)
28. Przed przystąpieniem do cięcia należy skontrolować obrabiany materiał. Jeżeli istnieje ryzyko, iż materiał, który będzie cięty, będzie źródłem szkodliwych / toksycznych pyłów, należy się upewnić, że do otworu do odprowadzania pyłu w odpowiedni sposób podłączony jest worek pyłowy lub system odprowadzania pyłu.
    Dodatkowo zaleca się korzystanie z maski przeciwpyłowej.
    - Przed rozpoczęciem cięcia należy się upewnić, że tarcza tnąca osiągnęła pełną prędkość obrotową.
    - Jeżeli w czasie pracy tarcza tnąca się zatrzyma lub zacznie generować podejrzane odgłosy wyłącznik należy natychmiast przestawić do położenia wyłączenia.
    - Należy zawsze pamiętać, aby chronić przewód zasilający przed kontaktem z obracającą się tarczą tnącą.
    - Używanie piły tarczowej z tarczą tnącą skierowaną w górę lub na boki stanowi wielkie niebezpieczeństwo. Należy unikać takiego nieprzewidzianego użytkowania.
    - Tnąc obrabiany materiał, należy zawsze nosić okulary ochronne.
    - Po zakończeniu pracy wtyczkę należy odłączyć od gniazda sieciowego.
29. Po zamontowaniu tarczy tnącej należy się upewnić, że dźwignia blokady jest zabezpieczona w zalecanym położeniu.
30. Nie należy spoglądać bezpośrednio w światło, aby nie narażać oczu na jego działanie.
    Wystawienie oczu na stałe działanie światła grozi uszkodzeniem wzroku.
31. Sprawdzić, czy nie ma żadnych pęknięć lub zadrapań w przewodzie.
32. Sprawdzić z zewnątrz i upewnić się, że nie ma żadnych uszkodzeń.
33. Użyć tarczy tnącej z wyświetlaną prędkością obrotową równą lub większą od prędkości obrotowej narzędzia.
34. Użyć tarczy tnącej, która jest odpowiednia do cięcia danego materiału.
35. Zawsze należy mocno trzymać narzędzie, trzymając jedną rękę na uchwycie. (**Rys. 27**)

NAZWY CZĘŚCI (Rys. 1 – Rys. 28)

①	Wyłącznik
②	Blokada wyłącznika
③	Dźwignia głębokości cięcia
④	Pokrywa
⑤	Połączenie
⑥	Dolna osłona
⑦	Śruba
⑧	Podkładka (B)
⑨	Tarcza tnąca
⑩	Element prowadzący
⑪	Podstawa
⑫	Dźwignia nachylenia
⑬	Dźwignia blokady
⑭	Śruba motylkowa mocowania prowadnicy
⑮	Skala łącza
⑯	Dioda LED
⑰	Uchwyt przewodu
⑱	Uchwyt
⑲	Przełącznik wyboru trybu
⑳	Kontrolka trybu cichego
㉑	Przełącznik oświetlenia
㉒	Osłona przekładni strzałka
㉓	Prowadnica
㉔	Płyta fluorowa
㉕	Złącze odprowadzania pyłu
㉖	Klucz nasadowy
㉗	Podkładka (A)
㉘	Wkrętak płaski
㉙	Hak
㉚	Śruba

SYMBOLE

OSTRZEŻENIE

Następujące oznaczenia są symbolami używanymi w instrukcji elektronarzędzia. Przed rozpoczęciem użytkowania należy się upewnić, że ich znacznie jest zrozumiałe.

	C5MEY: Pilarka tarczowa
	Aby zmniejszyć ryzyko odniesienia obrażeń, użytkownik powinien przeczytać instrukcję obsługi.
	Należy zawsze nosić okulary ochronne.
	Należy zawsze nosić słuchawki ochronne.
	Dotyczy tylko państw UE Elektronarzędzi nie wolno wyrzucać wraz z odpadami z gospodarstwa domowego! Zgodnie z Dyrektywą Europejską 2012/19/UE w sprawie zużytego sprzętu elektrycznego i elektronicznego oraz wprowadzeniem jej zgodnie z prawem krajowym, zużyte elektronarzędzia należy posegregować i oddać do recyklingu w sposób przyjazny dla środowiska w wyspecjalizowanym zakładzie utylizacji.
V	Napięcie znamionowe
n_0	Prędkość na biegu jałowym
	Włączanie
	Wyłączanie
	Odłączyć wtyczkę od gniazda sieciowego
	Przełącznik wyboru trybu
	Przełącznik oświetlenia
	Działanie niedozwolone
	Elektronarzędzie klasy II

AKCESORIA STANDARDOWE

Poza elektronarzędziem (1 narzędzie) w opakowaniu znajdują się akcesoria wymienione na stronie 155.

Akcesoria standardowe mogą ulec zmianie bez wcześniejszego zawiadomienia.

ZASTOSOWANIA

Cięcie różnych rodzajów drewna.

SPECYFIKACJE TECHNICZNE

Model			C5MEY
Napięcie			230 V ~
Napięcie wejściowe			1050 W
Prędkość obrotowa bez obciążenia			5000 min^{-1} (Tryb mocy) 2500 min^{-1} (Tryb cichy)
Wydajność	Głębokość cięcia	90°	47 mm
		45°	30 mm
Waga*			2,2 kg

* Zgodnie z procedurą EPTA 01/2014

WSKAZÓWKA

W związku z prowadzonym przez firmę HiKOKI programem badań i rozwoju, niniejsze specyfikacje techniczne mogą ulec zmianie bez wcześniejszego zawiadomienia.

Sterowanie elektroniczne

- Miękki-start
- Ochrona przed przeciążeniem
  Ta funkcja ochronna odcina zasilanie silnika w przypadku przeciążenia silnika lub znacznej redukcji prędkości obrotowej podczas pracy.
  Po włączeniu funkcji ochrony przed przeciążeniem, silnik może się zatrzymać.
  W takim wypadku należy zwolnić wyłącznik narzędzia i wyeliminować przyczynę przeciążenia.
  Po wyeliminowaniu przeciążenia, narzędzie może być ponownie użytkowane.
- Ochrona przed przegrzaniem
  Ta funkcja ochronna odcina zasilanie silnika i zatrzymuje elektronarzędzie w przypadku przegrzania silnika w czasie pracy.
  Po włączeniu funkcji ochrony przed przegrzaniem, silnik może się zatrzymać.
  W takim wypadku należy zwolnić wyłącznik elektronarzędzia i ostudzić przez kilka minut.
  Po wyeliminowaniu przeciążenia, narzędzie może być ponownie użytkowane.
- Funkcja zmiany prędkości obrotowej (Tryb mocy / Tryb cichy)
  (Funkcja przełącznika trybu mocy / trybu cichego)
  Każde naciśnięcie Przełącznika Wyboru Trybu zmienia tryb pracy. (**Rys. 16**)
  Tryb cichy zmniejsza maksymalne obr./min. silnika pozwalając na wydajną pracę przy niewielkim hałasie.
  Kontrolka Wskaźnika Trybu Cichego w trybie Cichym.
  Jeśli obciążenie wzrośnie podczas trybu cichego, narzędzie automatycznie przełączy się na tryb mocy i powróci do trybu Cichego, kiedy obciążenie spadnie.
  W trybie mocy tryb nie jest zmieniany na Cichy, nawet jeśli obciążenie spadnie.

WSKAZÓWKA

- Aby umożliwić zmiany trybu, należy pociągnąć raz przełącznik po podłączeniu wtyczki głównego zasilania.
- Nie należy narażać panelu kontrolnego na silne uderzenie lub go niszczyć. Może to prowadzić do usterki.

MONTAŻ I PRACA

Działanie	Rysunek	Strona
Cięcie z nachyleniem przy użyciu prowadnicy (kierunek +45°)	9	157
Dokładna regulacja równoległości	10	157
Dokładna regulacja prostopadłości	11	158
Dokładna regulacja położenia elementu prowadzącego	12	158
Regulacja głębokości cięcia	13	158
Linia cięcia	14	158
Obsługa wyłącznika	15	158
Informacje o funkcji wyboru trybu (*1)	16	158
Korzystanie z lampy LED	17	159
Używanie uchwytu przewodu	18	159
Mocowanie prowadnicy (sprzedawana oddzielnie)	19	159
Mocowanie płyty fluorowej (sprzedawana oddzielnie)	20	159
Mocowanie złącza odprowadzania pyłu (sprzedawane oddzielnie)	21	159
Montaż haka (*2) (sprzedawany oddzielnie)	22	160
Cięcie pod kątem prostym	23	160
Cięcie z nachyleniem (kierunek +45°)	24	161
Demontaż tarczy tnącej	25	161
Montaż tarczy tnącej	26	162
Trzymanie narzędzia	27	162
Wybór akcesoriów	—	163

(*1) Informacje o funkcji wyboru trybu
Każde naciśnięcie przełącznika wyboru trybu powoduje zmianę trybu pracy.
Gdy wybrany jest tryb cichy, kontrolka trybu cichego świeci.
Tryb cichy zmniejsza maksymalne obr./min silnika, pozwalając na wydajną pracę z mniejszym hałasem.
Jeśli obciążenie wzrośnie podczas pracy silnika w trybie cichym, silnik automatycznie przełączy się na tryb mocy. Poza tym, jeśli obciążenie ponownie spadnie, silnik automatycznie powróci do trybu cichego.
W trybie mocy, tryb nie jest zmieniany na cichy, nawet jeśli obciążenie spadnie.

Tryb	Obroty bez obciążenia
Moc	5000 min^{-1}
Cichy	2500 min^{-1}

WSKAZÓWKA
- Zmiana trybu wymaga pociągnięcia raz za przełącznik, gdy wtyczka zasilania jest włożona do gniazdka.
- To urządzenie zachowuje ustawiony tryb, nawet w przypadku przestawienia wyłącznika w położenie włączenia zasilania, a następnie wyłączenia zasilania, lub odłączenia i podłączenia wtyczki zasilania.

(*2) Mocowanie haka
Haka można używać do tymczasowego zawieszania urządzenia podczas pracy (**Rys. 22**).

UWAGA
Haka nigdy nie wolno używać do zawieszania urządzenia na osobie.
Podczas korzystania z haka dopilnować, aby główne urządzenie nie mogło się ześlizgnąć i spaść z haka ani utracić stabilności pod wpływem wiatru itp.
Nigdy nie zawieszać urządzenia na pasku lub spodniach, ponieważ może to prowadzić do wypadków.

SYGNAŁY OSTRZEGAWCZE LAMPKI LED (Rys. 28)

Produkt ten posiada funkcje, które zostały opracowane w celu ochrony narzędzia. Gdy przełącznik zostanie wciśnięty i trzy sekundy po jego zwolnieniu, jeśli którakolwiek z funkcji ochronnych zostanie uruchomiona podczas pracy, lampka LED będzie migać w sposób opisany w **Tabeli 1**. Jeśli którakolwiek z funkcji ochronnych zostanie uruchomiona, należy natychmiast zdjąć palec z przełącznika i postępować zgodnie z instrukcjami opisanymi w działaniu naprawczym.

Tabela 1

Funkcja zabezpieczająca	Wskazania lampki LED	Działanie naprawcze
Ochrona przed przeciążeniem	Włączona 0,1 sekundy/wyłączona 0,1 sekundy ■ ■ ■ ■ ■ ■ ■ ■ ■ ■ ■ ■ ■ ■	Należy usunąć przyczynę przeciążenia.
Zabezpieczenie termiczne	Włączona 0,5 sekundy/wyłączona 0,5 sekundy ■■■ ■■■ ■■■	Pozostawić narzędzie do całkowitego ostygnięcia.

KONSERWACJA I KONTROLA

1. **Kontrola tarczy tnącej**
   Ponieważ użytkowanie tępej tarczy tnącej obniża jej wydajność i może spowodować awarię silnika, tarczę tnącą należy naostrzyć lub wymienić niezwłocznie po zaobserwowaniu oznak zużycia.
2. **Kontrola śrub mocujących**
   Śruby mocujące należy regularnie kontrolować pod kątem ich poprawnego dokręcenia. Jeżeli którakolwiek ze śrub jest poluzowana, należy ją natychmiast dokręcić. Niezastosowanie się do tego zalecenia może stwarzać zagrożenie.
3. **Wymiana przewodu zasilającego**
   Jeżeli konieczna jest wymiana przewodu zasilającego – aby uniknąć zagrożenia dla bezpieczeństwa –powinna ona być przeprowadzona przez producenta.
4. **Konserwacja silnika**
   Uzwojenie silnika jest ważną częścią tego narzędzia. Unikać uszkodzenia i uważać, aby unikać kontaktu z olejem do czyszczenia lub wodą.
   Po 50 godzinach użytkowania należy wyczyścić silnik, dmuchając w otwory wentylacyjne obudowy silnika suchym powietrzem z pistoletu powietrznego lub innego narzędzia (**Rys. 29**).
   Nagromadzenie kurzu i cząsteczek w silniku może spowodować uszkodzenie.
5. **Kontrola i konserwacja dolnej osłony**
   Należy się upewnić, że dolna osłona porusza się płynnie. W przypadku usterki należy niezwłocznie naprawić dolną osłonę.
   Do czyszczenia i konserwacji skorzystaj z pistoletu nadmuchowego lub innego narzędzia do czyszczenia nadmuchowego, aby za pomocą suchego powietrza oczyścić przestrzeń pomiędzy dolną osłoną i pokrywą przekładni, a także obrotową część dolnej osłony (**Rys. 29**).
   Jest to skuteczne w przypadku emisji wiórów lub innych cząstek.
   Zbieranie się wiórów lub innych cząstek wokół dolnej osłony może spowodować nieprawidłowe działanie lub uszkodzenie.

OSTRZEŻENIE

Aby uniknąć wdychania pyłu lub podrażnienia oczu, należy nosić okulary ochronne i maskę przeciwpyłową podczas czyszczenia dolnej osłony, otworów wentylacyjnych lub innych części urządzenia przy użyciu pistoletu nadmuchowego lub innego narzędzia.

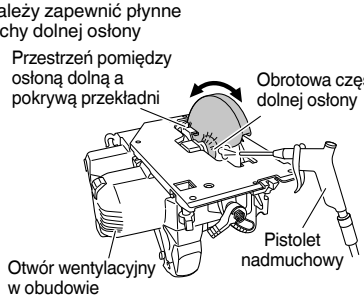

Rys. 29

6. **Czyszczenie wnętrza pokrywy piły**
   Regularnie sprawdzać i czyścić, aby trociny i inne pozostałości nie zbierały się we wnętrzu pokrywy piły. Podczas sprawdzania i czyszczenia należy zawsze wyjmować ostrze piły.

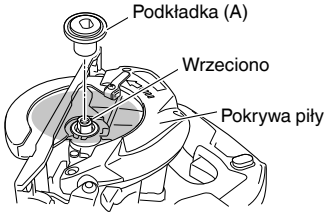

Rys. 30

7. **Czyszczenie obudowy**
   W przypadku zabrudzenia elektronarzędzia, należy je przetrzeć miękką, suchą ściereczką lub ściereczką zwilżoną wodą z mydłem. Nie wolno używać rozpuszczalników na bazie chloru, benzyny ani rozcieńczalnika do farb, gdyż topią one tworzywa sztuczne.
8. **Przechowywanie**
   Przechowywać nieużywane produkty i akcesoria w bezpiecznym oraz suchym miejscu i unikać ich przechowywania w miejscach opisanych poniżej.

   WSKAZÓWKA

   - Nie przechowywać ich w miejscach, gdzie mogą je dosięgnąć dzieci lub gdzie dzieci mogą je łatwo chwycić.
   - Nie przechowywać ich w miejscach narażonych na opady deszczu, np. pod okapem dachowym domu ani w miejscach wilgotnych.
   - Nie przechowywać ich w miejscach narażonych na nagłe zmiany wilgotności lub bezpośrednie nasłonecznienie.
   - Nie przechowywać ich w miejscach, gdzie znajdują się substancje lotne, które mogą się zapalić lub wybuchnąć.

UWAGA

Podczas użytkowania i konserwacji narzędzi elektrycznych muszą być przestrzegane przepisy i standardy bezpieczeństwa.

GWARANCJA

Gwarancja na elektronarzędzia firmy HiKOKI jest udzielana z uwzględnieniem praw statutowych/przepisów krajowych. Gwarancja nie obejmuje wad i uszkodzeń powstałych w wyniku niewłaściwego lub niezgodnego z przeznaczeniem użytkowania, bądź wynikających z normalnego zużycia. W wypadku reklamacji należy dostarczyć kompletne elektronarzędzie do centrum serwisowego autoryzowanego przez firmę HiKOKI wraz z KARTĄ GWARANCYJNĄ znajdującą się na końcu instrukcji obsługi.

Informacje dotyczące poziomu hałasu i wibracji
Zmierzone wartości zostały określone zgodnie z EN62841 i zadeklarowane zgodnie z ISO 4871.

Zmierzony poziom dźwięku A: 100 dB (A)
Zmierzony poziom ciśnienia akustycznego A: 89 dB (A)
Niepewność K: 3 dB (A).

Należy nosić słuchawki ochronne.

Wartość całkowita wibracji (trójosiowa suma wektorowa) określona zgodnie z EN62841.

Cięcie płyty wiórowej:
Wartość emisji wibracji a_h = 1,8 m/s^2
Niepewność K = 1,5 m/s^2

Zadeklarowana wartość całkowita wibracji została zmierzona zgodnie ze standardową metodą testową i może być wykorzystana do porównywania elektronarzędzi.
Może być także wykorzystywana do wstępnej oceny ekspozycji.

OSTRZEŻENIE

- W zależności od sposobu wykorzystywania elektronarzędzia emisja wibracji podczas rzeczywistej pracy elektronarzędzia może różnić się od zadeklarowanej wartości całkowitej.
- Należy określić środki bezpieczeństwa dla ochrony operatora zgodnie z szacowaną wartością ekspozycji w zależności od rzeczywistych warunków użytkowania (uwzględniając wszystkie etapy cyklu roboczego, takie jak przerwy w pracy urządzenia oraz praca na biegu jałowym w stanie gotowości).

WSKAZÓWKA
W związku z prowadzonym przez firmę HiKOKI programem badań i rozwoju, niniejsze specyfikacje techniczne mogą ulec zmianie bez wcześniejszego zawiadomienia.

(Az eredeti utasítások fordítása)

A SZERSZÁMGÉPPEL KAPCSOLATOS ÁLTALÁNOS BIZTONSÁGI FIGYELMEZTETÉSEK

⚠ **FIGYELMEZTETÉS**

Olvasson el minden biztonsági figyelmeztetést, útmutatást, illusztrációt és műszaki adatot, amelyeket a szerszámgéphez kapott.

Az alább felsorolt utasítások be nem tartása áramütést, tüzet és/vagy súlyos sérülést eredményezhet.

A figyelmeztetéseket és utasításokat tartalmazó útmutatót őrizze meg, hogy a jövőben is a rendelkezésére álljon.

A figyelmeztetésekben használt „szerszámgép" kifejezés a hálózatról működő (vezetékes) vagy akkumulátorról működő (vezeték nélküli) szerszámgépre vonatkozik.

1) Munkaterület biztonsága

a) A munkaterület mindig legyen tiszta és jól megvilágított.
A zsúfolt vagy sötét területek vonzzák a baleseteket.

b) Ne használja a szerszámgépeket robbanásveszélyes légkörben, például gyúlékony folyadékok, gázok vagy por jelenlétében.
A szerszámgépek szikrákat keltenek, amelyek meggyújthatják a port vagy gőzöket.

c) Ne engedje közel a gyermekeket és kívülállókat a szerszámgéphez annak használata közben.
Elveszítheti az irányítását a gép felett, ha valaki eltereli a figyelmét.

2) Érintésvédelem

a) A szerszámgép dugaszainak az aljzatnak megfelelőnek kell lenniük. Soha, semmilyen módon ne alakítsa át a dugaszt. Ne használjon átalakító dugaszt földelt szerszámgépekhez.
Az eredeti dugaszok és a megfelelő aljzatok használata csökkenti az áramütés kockázatát.

b) Kerülje a test érintkezését a földelt felületekkel, mint például csövekkel, radiátorokkal, tűzhelyekkel és hűtőszekrényekkel.
Az áramütés kockázata nagyobb, ha a teste földelve van.

c) Ne tegye ki a szerszámgépeket esőnek vagy nedves körülményeknek.
A szerszámgépbe kerülő víz növeli az áramütés kockázatát.

d) Ne rongálja meg a vezetéket. Soha ne használja a vezetéket a szerszámgép szállításához, húzásához vagy az aljzatból való kihúzásához. Tartsa távol a vezetéket hőtől, olajtól, éles szegélyektől vagy mozgó alkatrészektől.
A sérült vagy összekuszálódott vezetékek növelik az áramütés kockázatát.

e) A szerszámgép szabadban történő üzemeltetése esetén használjon szabadtéri használatra alkalmas hosszabbító kábelt.
A szabadtéri használatra alkalmas kábel használata csökkenti az áramütés kockázatát.

f) Ha elkerülhetetlen a szerszámgép nyirkos helyen történő használata, használjon FI relével (érintésvédelmi relével) védett táplálást.
A FI relé használata csökkenti az áramütés kockázatát.

3) Személyi biztonság

a) A szerszámgép használata közben maradjon mindig figyelmes, arra figyeljen, amit csinál, és használja a józanész elvét. Ne használja a szerszámgépet fáradtan, kábítószer, alkohol vagy gyógyszer hatása alatt.
A szerszámgépek üzemeltetése közben egy pillanatnyi figyelmetlenség is súlyos személyi sérülést eredményezhet.

b) Használjon személyi védőeszközöket. Mindig viseljen védőszemüveget.
A munkavédelmi eszközök, mint a porvédő maszk, csúszásgátló biztonsági cipő, védő sisak vagy fülvédő használata a fennálló körülmények esetén csökkenti a személyi sérülés veszélyét.

c) Ne hagyja, hogy a gép véletlenül elinduljon. Győződjön meg arról, hogy a kapcsoló a kikapcsolt állásban van, mielőtt a szerszámgépet csatlakoztatja az áramforráshoz és/vagy behelyezi az akkumulátort, illetve amikor felveszi vagy szállítja a szerszámot.
A szerszámgépek szállítása úgy, hogy az ujja a kapcsolón van, valamint a bekapcsolt szerszámgépek áram alá helyezése vonzza a baleseteket.

d) Távolítson el minden állítókulcsot vagy csavarkulcsot, mielőtt bekapcsolja a szerszámgépet.
A szerszámgép forgó részéhez csatlakoztatva hagyott csavarkulcs vagy kulcs személyi sérülést eredményezhet.

e) A gép használatakor ne nyújtózzon túl messzire . Mindig álljon stabilan, és őrizze meg egyensúlyát.
Ez lehetővé teszi, hogy a szerszámgépet váratlan helyzetekben is jobban irányítsa.

f) Öltözzön megfelelően. Ne viseljen laza ruházatot vagy ékszert. Tartsa távol haját és ruházatát a mozgó alkatrészektől.
A laza ruházat, ékszer vagy hosszú haj beakadhat a mozgó részekbe.

g) Ha a porelszívó és gyűjtő berendezések csatlakoztatásához külön eszközöket kapott, gondoskodjon ezek megfelelő csatlakoztatásáról és használatáról.
A porgyűjtő használata csökkentheti a porhoz kapcsolódó veszélyeket.

h) Ne hagyja, hogy a gépek gyakori használatából eredő megszokás önelégültté tegye, és ez a gép biztonsági alapelveinek figyelmen kívül hagyására késztesse.
Egy gondatlan cselekedet a másodperc töredéke alatt súlyos sérülést okozhat.

4) A szerszámgép használata és ápolása

a) Ne erőltesse a szerszámgépet. Használjon az alkalmazásához megfelelő szerszámgépet.
A megfelelő szerszámgép jobban és biztonságosabban végzi el a feladatot azon a sebességen, amelyre azt tervezték.

b) Ne használja a szerszámgépet, ha a kapcsoló nem kapcsolja azt be és ki.
Az a szerszámgép, amely a kapcsolóval nem vezérelhető, veszélyes, és meg kell javítani.

c) Húzza ki a dugaszt az áramforrásból és/vagy, ha eltávolítható, vegye ki az akkumulátort a szerszámgépből, mielőtt bármilyen beállítást végez, tartozékokat cserél vagy tárolja a szerszámgépeket.
Ezen megelőző biztonsági intézkedések csökkentik a szerszámgép véletlen beindulásának kockázatát.

d) A használaton kívüli szerszámgépeket tárolja úgy, hogy gyermekek ne férhessenek hozzá, és ne engedje meg, hogy a szerszámgépet a gépet vagy ezeket az utasításokat nem ismerő személyek használják.
Képzetlen felhasználók kezében a szerszámgépek veszélyesek.

e) A szerszámgépek és tartozékaik karbantartása. Ellenőrizze, hogy a mozgó alkatrészek a szerszámgépen nincsenek-e elállítódva, vagy beszorulva, nincsenek-e törött alkatrészek, vagy van-e más körülmény, ami befolyásolhatja a szerszámgép működését. Ha a szerszámgép sérült, használat előtt javíttassa meg.
Sok balesetet a rosszul karbantartott szerszámgépek okoznak.

f) A vágószerszámokat tartsa élesen és tisztán.
Az éles vágóélekkel rendelkező, megfelelően karbantartott vágószerszámok elakadásának lehetősége kevésbé valószínű, , és azok könnyebben kezelhetők.

g) A szerszámgép tartozékait és betétkéseit stb. használja a jelen útmutatónak megfelelően, figyelembe véve a munkakörülményeket és a végzendő munkát.
A szerszámgép nem rendeltetésszerű használata veszélyes helyzetet eredményezhet.

h) Tartsa a fogantyúkat és a markolatok felületeit szárazon, valamint olaj- és zsírmentesen.
A csúszós fogantyúk és markolati felületek nem teszik lehetővé a szerszám biztonságos kezelését és váratlan helyzetekben történő irányítását.

5) Szerviz

a) A szerszámgépét képesítéssel rendelkező szerelővel javíttassa meg, csak azonos cserealkatrészek használatával.
Ez biztosítja, hogy a szerszámgép biztonságos maradjon.

VIGYÁZAT
A gyermekeket és beteg személyeket tartsa távol.
Ahasználaton kívül lévő szerszámokat olyan módon tárolja, hogy gyermekek és beteg személyek ne férhessenek hozzá.

BIZTONSÁGI UTASÍTÁSOK MINDEN FŰRÉSZHEZ

Vágási eljárások

a) ⚠ VESZÉLY: Tartsa a kezét távol a vágási területtől és a pengétől. Tartsa a másik kezét a kiegészítő fogantyún, illetve a motorházon.
Ha mindkét kezével a fűrészt fogja, nem tudja megvágni azokat a pengével.

b) Ne nyúljon a munkadarab alá.
Az védőpajzs nem védi meg a pengétől a munkadarab alatt.

c) Állítsa be a vágási mélységet a munkadarab vastagságára.
A munkadarab felett a pengefogak közül egy teljes fognál kevesebbenk kell látszania.

d) Vágás közben soha ne tartsa a munkadarabot a kezében vagy a lábára fektetve. Rögzítse a munkadarabot egy stabil platformhoz.
Fontos, hogy megfelelően alátámassza a munkát, hogy csökkentse testi épségének veszélyeztetését, a pengeszorulást, illetve az uralom elvesztését.

e) A szerszámgépet a szigetelt markolati felületnél tartsa, amikor olyan munkát végez, amelynek során a vágószerszám rejtett kábeleket vagy saját zsinórját érintheti.
Kapcsolat egy „élő" vezetékkel a gépszerszám fedetlen fémrészeit is áram alá helyezi és a kezelő áramütését okozhatja.

f) Amikor rippel, mindig használjon rip ütközőt vagy egy egyenes szélvezetőt.
Ez javítja a vágás pontosságát és csökkenti a pengeszorulás esélyét.

g) A pengéket mindig megfelelő méretű és alakú (gyémánt vagy kerek) felfogó furattal használja.
A fűrész szerelő hardverének nem megfelelő pengék a középponton kívülre fognak futni, ami az irányítás elvesztését okozza.

h) Soha ne használjon megrongálódott vagy hibás fűrészlap alátétet vagy csavart.
A penge alátéteket és csavarokat kifejezetten a fűrészhez tervezték, az optimális teljesítmény és az üzemeltetés biztonsága érdekében.

Visszarúgás okai és a kapcsolódó figyelmeztetések

- a visszarúgás a beszorult, elakadt vagy rosszul illesztett fűrészlap hirtelen reakciója, ami a kontrollálatlan fűrész fel- és kiemelkedését okozza a munkadarabból a kezelő felé;
- amikor a penge beszorul vagy elakad a bevágás bezáródása miatt, a penge megakad, és a motor reakciója a készüléket gyorsan a kezelő felé hajtja;
- ha a vágásban a penge megcsaavarodik vagy elcsúszik a vágásban, a fogak, a penge hátsó szélén lévő fogak a beágyazódhatnak a fa felső felületébe azt eredményezve, hogy a penge kiugrik a bevágásból és a kezelő rándul.

A visszarúgás a fűrész helytelen használatából és/vagy a helytelen munkamódszerek és feltételeket alkalmazásából adódnak, és az alábbi megfelelő óvintézkedések betartásával elkerülhető.

a) Tartsa a fűrészt erősen, két kézzel a és helyezze úgy a karját, hogy ellenálljon visszarúgási erőknek. Helyezze a testét a penge bármelyik oldalára, de ne egy vonalban a pengével.
Visszarúgás esetén a fűrész hátrafelé ugorhat, de a visszarúgási erőket a kezelő megfelelő óvintézkedésekkel kontrollálhatja.

b) Amikor a penge beszorul, vagy bármilyen okból megszakítja a vágást, engedje el a ravaszt, és tartsa a fűrészt mozdulatlanul az anyagban, amíg a penge teljesen leáll.
Soha ne próbálja eltávolítani a fűrészt munkadarabból vagy visszafelé húzni, amíg a penge mozgásban van, mert visszarúgás léphet fel.
Figyelje meg a penge-elakadás okát és tegyen korrekciós lépéseket annak megelőzésére.

c) Amikor újraindítja a fűrészt a munkadarabban, helyezze a pengét a bevágás közepéhez úgy, hogy a fogak ne érjenek bele az anyagba.
Ha a penge elakad, újraindításkor felemelkedhet vagy visszarúghat a munkadarabtól.

d) Nagyobb paneleket támasszon meg a penge becsípődési és visszarúgási kockázatának minimalizálása érdekében.
A nagyobb panelek hajlamosak elhajlani a saját súlyuknál fogva. A támasztékokat a panel alatt, mindkét oldalon kell elhelyezni, a vágási vonalhoz és a panel széléhez közel.

e) Ne használjon életlen vagy sérült fűrészlapot.
Életlen vagy hibásan beállított penge keskeny bevágást hoz létre, ami túlzott súrlódáshoz, a penge elakadásához és visszarúgásához vezet.

f) A penge mélysége és vágási szög lezárókarjai legyenek feszesek és biztosítottak a vágás megkezdése előtt.
Ha a penge beállítás a vágás során elcsúszik, az elakadást és visszarúgást okozhat.

g) Különös óvatossággal kell eljárni ha a fűrészt meglévő falon, vagy más be nem látható területen használja.
A kiálló penge belevághat tárgyakba ami visszarúgást okozhat.

Alsó védőburkolat funkció

a) Minden használat előtt ellenőrizze az alsó védőburkolatot, hogy tökéletesen zár-e. Ne használja a fűrészt, ha az alsó védőburkolat nem mozog szabadon és nem zár azonnal. Soha ne rögzítse vagy kötözze ki az alsó védőburkolatot nyitott helyzetben.
Ha a fűrészt véletlenül leejti, az alsó védőburkolat elhajolhat.
Emelje fel az alsó védőburkolatot a visszahúzó karral, és győződjön meg arról, hogy szabadon mozog, és nem érinti a pengét vagy bármely más részt, a vágás bármely szögében és mélységében.

b) Ellenőrizze az alsó védőburkolat rugójának működését. Amennyiben a védőburkolat, és a rugó nem működik megfelelően, akkor azokat használat előtt meg kell javítani.
Az alsó védőburkolat sérült alkatrészek, gyantás lerakódás vagy felhalmozódott törmelék miatt nehézkesen működhet,.

c) Az alsó védőburkolat kézzel csak olyan különleges vágások esetében húzható vissza, mint a „leszúró vágás" és az „összetett vágás". Emelje fel az alsó védőburkolatot a visszahúzó karral, és amint a penge behatol az anyagba, az alsó védőburkolat ki kell engedni.
Minden más fűrészelésnél az alsó védőburkolatnak automatikusan kell működnie.

d) Mindig ellenőrizze, hogy az alsó védőburkolat fedi-e a pengét, mielőtt a fűrészt a munkaasztalra vagy a padlóra helyezi.
Egy védettlen, szabadon csúszkáló penge a fűrész hátrafelé mozdulását okozhatja, mindenbe belevágva, ami az útjába kerül. Vegye figyelembe, hogy időbe telik, míg a penge megáll kapcsoló elengedése után.

TOVÁBBI BIZTONSÁGI FIGYELMEZTETÉSEK

1. Csak a gépen feltüntetett pengediamétert használja.
2. Ne használjon súrlódó kereket.
3. Ne használjon deformált vagy repedt fűrészlapot.
4. Ne használjon gyorsacélból készült fűrészlapot.
5. Ne használjon olyan fűrészlapot, amely nem felelnek meg az ebben a használati utasításban meghatározott jellemzőknek.
6. Ne állítsa meg a fűrészlapot a lemez oldalirányú nyomásával.
7. A pengét mindig tartsa élesen.
8. Győződjön meg arról, hogy az alsó védőburkolat simán és szabadon mozog.
9. Soha ne használja a körfűrészt nyitott helyzetben rögzített alsó védőburkolattal.
10. Ügyeljen arra, hogy a védő rendszer visszahúzó mechanizmusa megfelelően működjön.
11. Üzemelés közben viseljen füldugót a hallásvédelemhez.
12. Soha ne használja a körfűrészt felfelé vagy oldalra fordított fűrészpengével.
13. Győződjön meg arról, hogy az anyag, idegen anyagtól, mint például a szegektől, mentes.
14. A fűrészpenge 125 mm-es legyen.
15. Húzza ki a dugót az aljzatból mielőtt bármilyen beállítási, javítási vagy karbantartási munkába kezd.
16. Ügyeljen a fék visszarúgására.
Ez a körfűrész elektromos fékkel rendelkezik, ami akkor lép működésbe, amikor a kapcsolót felengedi. Mivel a fék működésekor a gép visszarúg, győződjön meg róla, hogy biztos kézzel fogja a készülék törzsét.
17. Ellenőrizze, hogy az áramforrás megfelel a termék adattábláján szereplő elektromos követelményeknek.
18. Győződjön meg arról, hogy a hálózati kapcsoló KI állásban van.
Ha a dugó csatlakoztatva van a hálózathoz míg a hálózati kapcsoló BE állásban van, a kéziszerszám azonnal működésbe lép, ami súlyos balesetet idézhet elő.
19. Ha a munkaterület távol esik a áramforrástól használjon megfelelő vastagságú és kapacitású hosszabbítót. A hosszabbítót a megoldható legrövidebb hosszúságon kell tartani.
20. Kerülje az olyan állapotban történő vágást, amikor az alap nem érintkezik az anyaggal.
Amikor a penge beszorul, vagy bármilyen okból megszakítja a vágást, engedje el a ravaszt, és tartsa a fűrészt mozdulatlanul az anyagban, amíg a penge teljesen leáll. Soha ne próbálja eltávolítani a fűrészt munkadarabból vagy visszafelé húzni, amíg a penge mozgásban van, mert VISSZARÚGÁS léphet fel. Figyelje meg a penge-elakadás okát és tegyen korrekciós lépéseket annak megelőzésére.
21. Nagyobb paneleket támasszon meg a penge becsípődési és VISSZARÚGÁSI kockázatának minimalizálása érdekében. A nagyobb panelek könnyen elhajolhatnak a saját súlyuknál fogva (**3. ábra**). A támasztékokat a panel alatt, annak mindkét oldalán kell elhelyezni, a vágási vonalhoz és a panel széléhez közel, amint az az **2. ábrán** látható.
A penge becsípődési és visszarúgási kockázatának minimalizálása érdekében. Ha a vágási művelet miatt a fűrészt a munkadarabban kell várakoztatni, akkor a fűrészt a nagyobb darabban kell várakoztatni és a kisebb darab levágásra kerül.
22. Meglévő falak vagy egyéb nem látható területek vágásakor különös figyelemmel járjon el. A kiálló penge belevághat tárgyakba ami VISSZARÚGÁST okozhat.
SOHA ne rakja a kezét vagy az ujjait a fűrész mögé (**4. ábra**). Ha visszarúgás következett be, a fűrész könnyen hátraugorhat a keze felett, ami súlyos sérülést okozhat.
23. **FIGYELMEZTETÉS:** Fontos, hogy megfelelően támassza alá a munkadarabot, és a fűrészt szilárdan fogja nehogy elveszítse az irányítást, mert az személyi sérülést okozhat. A **5. ábrán** látható a fűrész tartásának tipikus módja.
24. Helyezze a fűrész alapjának szélesebb részét a munkadarabnak arra a részére, amelyik szilárdan van rögzítve, és ne arra a részre, amelyik leeshet a vágás után. Például az **6. ábra** bemutatja a tábla végének HELYES módon történő vágását, míg a **7. ábrán** a HELYTELEN mód látható. Ha a munkadarab rövid vagy kicsi, rögzítse le.
NE PRÓBÁLJA A RÖVID DARABOKAT KÉZZEL TARTANI!
25. Soha ne próbálja meg a körfűrészt fejjel lefelé satuba fogatva használni. Ez rendkívül veszélyes és súlyos balesethez vezethet (**8. ábra**).
26. A vezető használata során ne kísérelje meg a ferde vágást, amely engedné a vágott anyag csúszását a fűrészlap és a vezető között. Ha így tesz, az sérülést okozhat. (**9. ábra**)
27. Amennyiben a kar lazán marad, az nagyon veszélyes helyzetet eredményez. Mindig rögzítse alaposan. (**13. ábra**)
28. Vágási munka előtt határozza meg, milyen anyagot fog vágni. Ha a vágásra szánt anyag előre láthatóan veszélyes / mérgező port fog keletkezését okozza, ellenőrizze, hogy a porzsák vagy egyéb porelszívó rendszer szorosan csatlakoztatva van a por-kimenehez.
Továbbá viseljen porvédő maszkot, ha rendelkezésre áll.
   - A fűrészelés megkezdése előtt ellenőrizze, hogy a penge elérte teljes sebességű fordulatszámot.
   - Ha a fűrészlap megáll vagy rendellenes zajt hallat, azonnal kapcsolja ki a kapcsolót.
   - Mindig gondosan akadályozza meg, hogy a tápkábel a forgó penge közelébe kerüljön.
   - A körfűrész használata a penge felfelé vagy oldalra fordított állapotában nagyon veszélyes. Az ilyen szokványostól eltérő alkalmazás elkerülendő.

- Anyagok vágása közben mindig viseljen védőszemüveget.
- Amikor befejezte a munkát, húzza ki a dugót az aljzatból.

29. A penge csatlakoztatása után, ismételten ellenőrizze, hogy a rögzítő kar szilárdan rögzítve van az előírt helyzetben.
30. Ne nézzen közvetlenül a fényforrásba.
    Ha folyamatosan a fényforrásba néz, a szeme megsérülhet.
31. Ellenőrizze, hogy nincsenek-e bevágások vagy karcolások a kábelen.
32. Ellenőrizze a külső részeket, hogy nincsenek-e sérülések.
33. Olyan fűrészpengét használjon, amelynek a kijelzett forgási sebessége egyenlő vagy nagyobb, mint a szerszám forgási sebessége.
34. Olyan fűrészlapot használjon, amely alkalmazható az összes vágási anyaghoz.
35. Mindig erősen tartsa a szerszámot, egy kézzel a fogantyún. (**27. ábra**)

AZ EGYES RÉSZEK ELNEVEZÉSE (1. – 28. ábra)

①	Kapcsoló
②	Kapcsoló rögzítő
③	Vágási mélység kar
④	Fedél
⑤	Kapocs
⑥	Alsó védőelem
⑦	Csavar
⑧	Alátét (B)
⑨	Fűrészpenge
⑩	Vezető rész
⑪	Alap
⑫	Lejtő kar
⑬	Zárkar
⑭	Vezető rögzítő szárnyas anyacsavar
⑮	Beosztás a csatlakozón
⑯	LED-lámpa
⑰	Kábeltartó
⑱	Fogantyú
⑲	Módválasztó kapcsoló
⑳	Csendes üzemmód jelzőlámpa
㉑	Világításkapcsoló
㉒	Nyíl a fogaskerékházon
㉓	Vezető
㉔	Fluor lemez
㉕	Porgyűjtő adapter
㉖	Dugókulcs
㉗	Alátét (A)
㉘	Laposfejű csavarhúzó
㉙	Kampó
㉚	Csavar

SZIMBÓLUMOK

FIGYELMEZTETÉS

Az alábbiakban a géphez alkalmazott jelöléseket soroltuk fel. A gép használata előtt feltétlenül ismerkedjen meg ezekkel a jelölésekkel.

	C5MEY: Körfűrész
	A sérülések kockázatának csökkentése érdekében, a használónak el kell olvasnia a használati útmutatót.
	Mindig viseljen védőszemüveget.
	Mindig viseljen hallásvédőt.
	Csak EU-országok számára Az elektromos szerszámokat ne dobja a háztartási szemétbe! Az elektromos és elektronikus berendezések hulladékairól szóló 2012/19/EU irányelv és annak a nemzeti jogba való átültetése szerint az elhasznált elektromos szerszámokat külön kell gyűjteni, és egy környezetbarát újrafeldolgozó létesítménybe kell visszavinni.
V	Névleges feszültség
n_0	Terhelés nélküli sebesség
	Bekapcsolás
	Kikapcsolás
	Húzza ki az elektromos csatlakozót a dugaljból
	Módválasztó kapcsoló
	Világításkapcsoló
	Tiltott művelet
	II. osztályú szerszám

SZABVÁNYOS KIEGÉSZÍTŐK

Az alapkészülék (1 készülék) mellett a csomag a 155. oldalon felsorolt kiegészítőket is tartalmazza.

A szabványos kiegészítők köre figyelmeztetés nélkül módosulhat.

ALKALMAZÁSI TERÜLETEK

Különböző típusú fák vágása.

MŰSZAKI ADATOK

Modell			C5MEY
Feszültség			230 V ~
Felvett teljesítmény			1050 W
Uresjárati fordulatszám			5000 min-1 (Teljesítmény üzemmód) 2500 min-1 (Csendes üzemmód)
Kapacitás	Vágási mélység	90°	47 mm
		45°	30 mm
Súly*			2,2 kg

* A 01/2014 EPTA-eljárás szerint

MEGJEGYZÉS

A HiKOKI folyamatos kutatási és fejlesztési programja következtében az itt szereplő műszaki adatok előzetes bejelentés nélkül változhatnak.

Elektronikus vezérlés

- Lágyindítás
- Túlterhelés-védelem
  Ez a védelmi funkció a motor túlterhelése vagy fordulatszámának működés közbeni jelentős csökkenése esetén kikapcsolja annak áramellátását.
  Ha aktiválva van a túlterhelés-védelmi funkció, a motor leállhat.
  Ez esetben engedje el a szerszám kapcsolóját, és hárítsa el a túlterhelés okát.
  Ezt követően a gépet ismét használhatja.
- Túlmelegedés-védelem
  Ez a védelmi funkció a motor működés közbeni túlmelegedésekor megszünteti annak áramellátását, és leállítja a szerszámgépet.
  Ha aktiválva van a túlmelegedés-védelmi funkció, a motor leállhat.
  Ez esetben engedje el a szerszám kapcsolóját, és néhány percig hagyja lehűlni a szerszámot.
  Ezt követően a gépet ismét használhatja.
- Forgásisebesség-átváltási funkció (teljesítmény üzemmód/csendes üzemmód)
  (Teljesítmény üzemmód/csendes üzemmód váltási funkció)
  A Módválasztó kapcsoló minden egyes megnyomása megváltoztatja a működési módot. (**16. ábra**)
  A csendes üzemmód csökkenti a motor maximális percenkénti fordulatszámát, lehetővé téve a kevesebb zajjal járó, hatékony munkát.
  Csendes üzemmódban a csendes üzemmódot jelző lámpa világít.
  Ha csendes üzemmódban a terhelés növekszik, a szerszám automatikusan átvált teljesítmény üzemmódra, majd a terhelés csökkenésekor visszavált csendes üzemmódba.
  Teljesítmény üzemmódban a szerszám nem vált csendes üzemmódra még a terhelés csökkenésekor sem.

MEGJEGYZÉS

- Az üzemmódok váltásának engedélyezéséhez a főcsatlakozó csatlakoztatása után húzza meg egyszer a kapcsolót.
- Ne tegye ki erős ütésnek a kapcsolópanelt, és ne törje el. Ez gondot okozhat.

ÖSSZESZERELÉS ÉS HASZNÁLAT

Művelet	Ábra	Oldal
Hajlított vágás az útmutató segítségével (+45° irányban)	9	157
A párhuzamosság finomhangolása	10	157
A függőleges irány finomhangolása	11	158
Vezető helyzetének finomhangolása	12	158
A vágási mélység beállítása	13	158
Vágási vonal	14	158
A kapcsoló használata	15	158
A módválasztás funkció (*1)	16	158
A LED lámpa használata	17	159
A kábeltartó használata	18	159
A vezető csatlakoztatása (külön megvásárolható)	19	159
A fluor lemez csatlakoztatása (külön megvásárolható)	20	159
A porgyűjtő adapter csatlakoztatása (külön megvásárolható)	21	159
A kampó csatlakoztatása (*2) (külön megvásárolható)	22	160
Helyes szögben való vágás	23	160
Lejtős vágás (+45° irányban)	24	161
A penge leszerelése	25	161
A penge felszerelése	26	162
Szerszám tartása	27	162
A tartozékok kiválasztása	—	163

(*1) A módválasztás funkció

A módválasztó kapcsoló minden egyes megnyomásakor az üzemmód megváltozik.

Ha Csendes üzemmódot választott, a Csendes üzemmód jelző lámpa világítani kezd.

A csendes üzemmód csökkenti a motor maximális percenkénti fordulatszámát, lehetővé téve a kevesebb zajjal járó, hatékony munkát.

Amennyiben a terhelés megnő a motor Csendes üzemmódban való működtetése közben, automatikusan átvált Teljesítmény üzemmódra.

Továbbá, ha a teher újra visszacsökken, automatikusan visszavált Csendes üzemmódra.

Teljesítmény üzemmódban a szerszám nem vált Csendes üzemmódra még a terhelés csökkenésekor sem.

Üzemmód	Terhelés nélküli sebesség
Teljesítmény	5000 min-1
Csendes	2500 min-1

MEGJEGYZÉS

- Az üzemmód nem módosítható csak abban az esetben, ha a tápkábel csatlakozója csatlakoztatva van a foglalathoz és a kapcsoló behúzásra kerül egyszer.
- A készülék akkor is a megadott módban marad, ha kapcsolót be- és kikapcsolja, vagy a hálózati csatlakozót lecsatlakoztatja ill. visszacsatlakoztatja.

(*2) Akasztó csatlakoztatása
A kampó a készülék ideiglenes felakasztására használható működés közbe (**22. ábra**).

FIGYELEM
A kampó soha nem használható a készülék felakasztásához az Ön testére.
A kampó használatakor ellenőrizze, hogy a fő egység nem fog lecsúszni és leesni, vagy nem válik instabillá a szél miatt stb.
Soha akassza fel a gépet az övére vagy nadrágszíjára, mert az balesetet okozhat.

LED LÁMPA FIGYELMEZTETŐ JELZÉSEK (28. ábra)

Ez a termék olyan funkciókkal rendelkezik, amelyeket azért terveztek, hogy megóvják magát a szerszámot. Amikor meghúzza a kapcsolót, valamint a kioldását követő 3 másodpercig, és ha bármely védelmező funkció működésbe lép üzemeltetés közben, a LED lámpa villogni fog az **1. táblázat**-ban leírtak szerint. Ha bármelyik védelmező funkció működésbe lép, azonnal vegye el az ujját a kapcsolóról és kövesse az alábbi utasításokat a javító intézkedések szerint.

1. táblázat

Védelmező funkció	LED lámpa kijelző	Javító művelet
Túlterhelés elleni védelem	0,1 másodpercig BE/0,1 másodpercig KI	Távolítsa el a túlterhelés okát.
Hőmérséklet elleni védelem	0,5 másodpercig BE/0,5 másodpercig KI	Hagyja a szerszámot alaposan lehűlni.

KARBANTARTÁS ÉS ELLENŐRZÉS

1. **A penge ellenőrzése**
Mivel a tompa élű fűrész használata csökkenti a hatékonyságot és a motor meghibásodását is okozhatja, élezze meg vagy cserélje ki a szerszámot, amint kopást észlel.
2. **A rögzítőcsavarok ellenőrzése**
Rendszeresen ellenőrizze a rögzítőcsavarokat, és győződjön meg róla, hogy megfelelően feszesek-e. Ha bármelyik csavar laza, azonnal húzza meg. Ennek elmulasztása komoly veszélyt jelenthet.
3. **A tápkábel cseréje**
Ha a tápkábel cseréje szükséges, azt a biztonsági kockázat elkerülése érdekében gyártójának kell végeznie.
4. **Motor egység karbantartása**
A motor tekercselés fontos része ennek az eszköznek. Óvja a károsodástól és ügyeljen arra, hogy ne érintkezzen a tisztító olajjal vagy vízzel.
50 óra használat után tisztítsa meg a motort száraz levegőt fújva a motor burkolatának nyílásain át egy levegőfúvókával vagy más eszközzel (**29. ábra**).
Por vagy részecske felhalmozódása a motor károsodásához vezethet.
5. **Az alsó védőelem ellenőrzése és karbantartása**
Mindig győződjön meg róla, hogy az alsó védőelem egyenletesen halad.
Hibás működés esetén azonnal javítsa az alsó védőelemet.
A tisztításhoz és karbantartáshoz légfúvó pisztollyal fújja tisztára vagy más eszközzel tisztítsa meg az alsó védőelem és fogaskerék fedele közötti rést, valamint az alsó védőelem forgó részét, száraz levegővel (**29. ábra**). Ez hatásos a forgács és egyéb részecskék eltávolításához. A forgácsok vagy más részecskék felgyűlése az alsó védőelemben a készülék meghibásodásához vagy sérüléshez vezethet.

FIGYELMEZTETÉS
A por belégzésének vagy a szem irritációjának elkerülése érdekében viseljen védőszemüveget és porvédő maszkot, amikor légpisztollyal vagy más eszközzel tisztítja a szerszám alsó védőelemét, szellőzőnyílásait vagy más részeit.

Győződjön meg róla, hogy alsó védőelem simán mozog

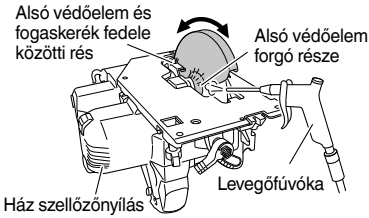

29. ábra

6. **A fűrészlap belsejének tisztítása**
Rendszeresen ellenőrizze és tisztítsa meg, hogy a fűrészpor és a többi maradék biztosan ne gyűljön fel a fűrészlap belsejében. Ellenőrzéskor és tisztításkor mindig vegye le a fűrészlapot.

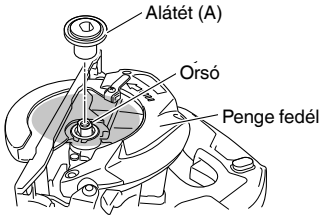

30. ábra

7. **A készülék külső tisztítása**
Ha a szerszámgép szennyeződött, törölje le puha, száraz ronggyal vagy benedvesített, szappanos ronggyal. Ne használjon klóros oldószereket, benzint vagy festékhígítót, mivel ezek szétmarhatják a műanyagot.

8. Tárolás

Kérjük, kerülje a nem használt termék és a kiegészítők alábbi helyeken való tárolását, és tárolja azokat biztonságos és száraz helyen.

MEGJEGYZÉS

- Ne tárolja olyan helyen, ahol gyermek is elérheti vagy könnyen hozzáférhet.
- Ne tárolja esőnek kitett helyen, mint például a ház eresze alatt, vagy magas páratartalmú környezetben.
- Ne tárolja olyan helyen, ahol hirtelen páratartalom-változás következhet be, vagy közvetlen napsugárzásnak kitéve.
- Ne tárolja illékony vegyszerek közelében, mert fennáll a tűz keletkezésének vagy robbanás veszélye.

FIGYELEM

A kéziszerszámok üzemeltetése és karbantartása során be kell tartani az adott országban érvényes biztonsági előírásokat és szabványokat.

GARANCIA

A HiKOKI Power Tools szerszámokra a törvény által előírt országos előírásoknak megfelelő garanciát vállalunk. A garancia nem vonatkozik a helytelen vagy nem rendeltetésszerű használatból, továbbá a normál mértékűnek számító elhasználódásból, kopásból származó meghibásodásokra, károkra. Reklamáció esetén kérjük, küldje el a – nem szétszerelt – szerszámot a kezelési útmutató végén található GARANCIA BIZONYLATTAL együtt a hivatalos HiKOKI szervizközpontba.

A környezeti zajra és vibrációra vonatkozó információk

A mért értékek az EN62841 szabványnak megfelelően kerültek meghatározásra és az ISO 4871 alapján kerülnek közzétételre.

Mért A-hangteljesítményszint: 100 dB (A)
Mért A-hangnyomásszint: 89 dB (A)
Bizonytalanság K: 3 dB (A).

Viseljen hallásvédő eszközt.

EN62841 szerint meghatározott rezgési összértékek (háromtengelyű vektorösszeg).

Forgácslap vágás:
Rezgéskibocsátás értéke: $\mathbf{a_h}$ = 1,8 m/s^2
Bizonytalanság: K = 1,5 m/s^2

A megállapított rezgési összérték mérése egy szabványos teszteljárásnak megfelelően történt, és az érték két szerszám összehasonlítására is használható.
Ez az érték az expozíciós határértékek előzetes felmérésére is használható.

FIGYELMEZTETÉS

- A szerszám használatától függően a kibocsátott rezgés a szerszámgép tényleges használata során eltérhet a megadott összértéktől.
- Léptessen életbe a szerszámgép kezelőjét védő intézkedéseket a használat tényleges körülményei között becsült expozíció alapján (a használati ciklus minden elemét figyelembe véve, a bekapcsolt állapot mellett például azt az időt is, amikor a szerszám kikapcsolt állapotban van, vagy amikor üresjáratban működik).

MEGJEGYZÉS

A HiKOKI folyamatos kutatási és fejlesztési programja következtében az itt szereplő műszaki adatok előzetes bejelentés nélkül változhatnak.

(Překlad původního návodu)

OBECNÁ BEZPEČNOSTNÍ VAROVÁNÍ TÝKAJÍCÍ SE BEZPEČNOSTI ELEKTRICKÉHO NÁŘADÍ

⚠ VAROVÁNÍ

Přečtěte si všechna varování, pokyny, nákresy a specifikace dodané k tomuto nářadí.

Nedodržení kteréhokoli z následujících varování a pokynů může vést k úrazu elektrickým proudem, ke vzniku požáru anebo vážnému zranění.

Všechna varování a pokyny uschovejte pro budoucí použití.

Výrazem „elektrické nářadí“ ve všech dále uvedených varováních je myšleno jak elektrické nářadí napájené ze sítě (se šňůrou), tak i nářadí napájené z akumulátoru (bez šňůry).

1) **Bezpečnost na pracovišti**
   a) **Udržujte vaše pracoviště v čistotě a dobře osvětlené.**
   Nepořádek a tmavá místa na pracovišti bývají příčinou nehod.
   b) **Nepoužívejte elektrické nářadí v prostředí s nebezpečím výbuchu, kde se vyskytují hořlavé kapaliny, plyny nebo prach.**
   V elektrickém nářadí vznikají jiskry, které mohou zapálit prach nebo výpary.
   c) **Při používání elektrického nářadí zamezte přístupu dětí a dalších osob.**
   Budete-li vyrušováni, můžete ztratit kontrolu nad prováděnou činností.

2) **Elektrická bezpečnost**
   a) **Zástrčka pohyblivého přívodu elektrického nářadí musí odpovídat síťové zásuvce. Nikdy se nepokoušejte zástrčku jakkoli upravovat. S uzemněným elektrickým nářadím nikdy nepoužívejte žádné zásuvkové adaptéry.**
   Zástrčky, které nejsou znehodnoceny úpravami, a odpovídající zásuvky sníží nebezpečí úrazu elektrickým proudem.
   b) **Zabraňte kontaktu těla s uzemněnými povrchy, jako jsou trubky, radiátory, sporáky a lednice.**
   Nebezpečí úrazu elektrickým proudem je větší, je-li vaše tělo uzemněno.
   c) **Nevystavujte elektrické nářadí dešti, vlhku nebo mokru.**
   Voda, která vnikne do elektrického nářadí, zvýší nebezpečí úrazu elektrickým proudem.
   d) **Zacházejte správně s napájecí šňůrou. Nikdy nenoste a netahejte elektrické nářadí za šňůru ani nevytrhávejte zástrčku ze zásuvky tahem za šňůru.**
   Chraňte napájecí šňůru před horkem, mastnotou, ostrými hranami a pohybujícími se částmi.
   Poškozené nebo zamotané šňůry zvyšují nebezpečí úrazu elektrickým proudem.
   e) **Je-li elektrické nářadí používáno venku, používejte prodlužovací přívod vhodný pro venkovní použití.**
   Používání prodlužovacího přívodu pro venkovní použití snižuje nebezpečí úrazu elektrickým proudem.
   f) **Pokud je použití elektrického nářadí na vlhkém místě nevyhnutelné, použijte napájení s ochranným zařízením na zbytkový proud.**
   Použití zařízení na zbytkový proud snižuje riziko elektrického šoku.

3) **Osobní bezpečnost**
   a) **Při používání elektrického nářadí buďte pozorní, věnujte pozornost tomu, co právě děláte, soustřeďte se a střízlivě uvažujte.**
   Elektrické nářadí nepoužívejte, jste-li unavení nebo pod vlivem drog, alkoholu nebo léků.
   Chvilková nepozornost při používání elektrického nářadí může způsobit vážné zranění.
   b) **Používejte osobní ochranné prostředky. Vždy používejte ochranu očí.**
   Osobní ochranné prostředky, jako je respirátor, bezpečnostní obuv s protiskluzovou podrážkou, ochranná přilba nebo ochrana sluchu, používané v příslušných podmínkách snižují možnost zranění.
   c) **Zabraňte neúmyslnému spouštění. Před připojením ke zdroji napájení anebo akumulátorovému zdroji či před zvedáním nebo přenášením elektrického nářadí se ujistěte, že je spínač v poloze „vypnuto“.**
   Přenášení elektrického nářadí s prstem na spínači nebo zapojování zástrčky se zapnutým spínačem může být příčinou úrazu.
   d) **Před zapnutím elektrického nářadí odstraňte všechny seřizovací nástroje nebo klíče.**
   Seřizovací nástroj nebo klíč, který ponecháte připevněný k rotující části elektrického nářadí, může způsobit zranění.
   e) **Pracujte jen tam, kam bezpečně dosáhnete. Vždy si udržujte stabilní postoj a rovnováhu.**
   Budete tak lépe ovládat elektrické nářadí v nepředvídaných situacích.
   f) **Oblékejte se vhodným způsobem. Nenoste volné oděvy ani šperky. Vlasy a oděv udržujte v dostačující vzdálenosti od pohybujících se částí.**
   Volné oděvy, šperky nebo dlouhé vlasy mohou být vtaženy do pohybujících se částí.
   g) **Pokud jsou k dispozici prostředky pro připojení zařízení k odsávání a sběru prachu, zajistěte, aby byla připojena a správně používána.**
   Použitím zařízení ke sběru prachu lze omezit nebezpečí způsobená vznikajícím prachem.
   h) **Nedovolte, aby díky častému používání nástroje Vaši činnost ovládla rutina, abyste neusnuli na vavřínech a nezačali ignorovat zásady bezpečnosti pro tento přístroj.**
   Neopatrný postup může způsobit vážné zranění ve zlomku vteřiny.

4) **Používání elektrického nářadí a péče o něj**
   a) **Nepřetěžujte elektrické nářadí. Používejte vždy správné elektrické nářadí, které je určeno pro prováděnou práci.**
   Správné elektrické nářadí bude lépe a bezpečněji vykonávat práci, pro kterou bylo konstruováno.
   b) **Nepoužívejte elektrické nářadí, které nelze zapnout a vypnout spínačem.**
   Jakékoli elektrické nářadí, které nelze ovládat spínačem, je nebezpečné a musí být opraveno.
   c) **Před jakýmkoli seřizováním, před výměnou příslušenství nebo uskladněním elektrických nástrojů vždy nejprve odpojte zástrčku ze zdroje napájení anebo vyjměte baterie, pokud jsou vyjímatelné.**
   Tato preventivní bezpečnostní opatření snižují nebezpečí neúmyslného spuštění elektrického nářadí.
   d) **Nepoužívané elektrické nářadí skladujte mimo dosah dětí a nedovolte osobám, které nebyly seznámeny s nářadím nebo s těmito pokyny, aby nářadí používaly.**
   Elektrické nářadí je v rukou nevyškolených uživatelů nebezpečné.

e) Udržujte v pořádku elektrické nástroje a příslušenství. Kontrolujte správný vzájemný zákryt a připojení pohybujících se částí, soustřeďte se na praskliny, zlomené součásti a jakékoli další okolnosti, které mohou ohrozit funkci elektrického nástroje. Je-li nářadí poškozeno, před dalším používáním zajistěte jeho opravu.
Mnoho nehod vzniká v důsledku nedostatečně udržovaným elektrickým nářadím.

f) Udržujte řezací nástroje ostré a čisté.
Správně udržované a naostřené řezací nástroje se s menší pravděpodobností zachytí za materiál nebo se zablokují a práce s nimi se snáze kontroluje.

g) Elektrické nářadí, příslušenství, vsazené části atd. používejte v souladu s těmito pokyny a takovým způsobem, jaký byl předepsán pro konkrétní elektrické nářadí, a to s ohledem na dané pracovní podmínky a druh prováděné práce.
Používání elektrického nářadí k provádění jiných činností, než pro jaké bylo určeno, může vést k nebezpečným situacím.

h) Udržujte rukojeti a povrchy pro uchopení suché, čisté a bez oleje a vazelíny.
Kluzké rukojeti a uchopovací povrchy neumožňují bezpečnou manipulaci a ovládání nářadí v neočekávaných situacích.

5) Servis

a) Opravy vašeho elektrického nářadí svěřte kvalifikované osobě, která bude používat identické náhradní díly.
Tímto způsobem bude zajištěna stejná roveň bezpečnosti elektrického nářadí jako před opravou.

PREVENTIVNÍ OPATŘENÍ

Nedovolte přístup dětem a nemohoucím osobám.

Pokud nářadí nepoužíváte, měli byste je skladovat mimo dosah dětí a nemohoucích osob.

BEZPEČNOSTNÍ POKYNY PRO VŠECHNY PILY

Postupy při řezání

a) ⚠ NEBEZPEČÍ: Dodržujte bezpečnou vzdálenost rukou od místa řezání a pilového listu. Druhou rukou uchopte pomocné držadlo nebo plášť motoru.
Pokud obě ruce drží pilu, nemůže dojít k jejich pořezání pilovým listem.

b) Nesahejte pod zpracovávaný materiál.
Ochranný kryt vás nemůže ochránit před pilovým listem pod zpracovávaným materiálem.

c) Nastavte hloubku řezání podle tloušťky zpracovávaného materiálu.
Pod zpracovávaným materiálem by neměl být viditelný celý zub pilového listu.

d) Během řezání nikdy nedržte obráběný kus ve svých rukou nebo na noze. Zajistěte zpracovávaný materiál na stabilní podklad.
Práci je nezbytné provádět náležitým způsobem, aby se minimalizovalo ohrožení osoby, ohýbání pilového listu nebo aby nedošlo ke ztrátě kontroly nad nářadím.

e) Při práci, při které se řezné nářadí může dostat do styku se skrytým vedením nebo s vlastní šňůrou, držte elektrické nářadí pouze za izolované uchopovací plochy.
Kontakt s vedením pod proudem může mít taktéž vliv na kovové části elektrického nářadí pod proudem a způsobit úraz elektrickým proudem.

f) Při podélném řezání vždy používejte pravítko pro podélné řezání nebo vedení příměrného pravítka.
Zvýší se tím přesnost řezání a sníží se tím pravděpodobnost ohnutí pilového listu.

g) Vždy používejte pilové listy se správnou velikostí a tvarem (kosočtvercový nebo kruhový) upínacích otvorů.
Pilové kotouče, které velikostí neodpovídají upínacímu mechanismu pily, budou mít výstředný chod a mohou způsobit ztrátu vlády nad nástrojem.

h) Nikdy nepoužívejte poškozené nebo nesprávné podložky a šroub pilového listu.
Podložky a šroub pilového listu byly speciálně konstruovány pro váš typ pily pro dosažení optimální výkonnosti a bezpečnosti práce.

Příčiny zpětného rázu a příslušná varování

- zpětný ráz je náhlá reakce na sevření, zaseknutí nebo vybočení pilového listu, která způsobí nekontrolované zvednutí pily ze zpracovávaného materiálu směrem k obsluze;
- když je pilový list pevně sevřený nebo zaseknutý zavřením řezu, list uvázne a reakce motoru vrhne nářadí zpět směrem k obsluze;
- pokud se pilový list v řezu zkroutí nebo vybočí, zuby hřbetu pilového listu se mohou zaříznout do horní plochy dřeva, což má za následek vysunutí pilového listu z řezu a jeho odskočení zpět směrem k obsluze.

Zpětný ráz je důsledek chybného použití anebo nesprávných pracovních postupů nebo podmínek a lze se ho vyvarovat vhodnými níže uvedenými preventivními opatřeními.

a) Pilu vždy pevně držte oběma rukama a umístěte své paže tak, aby zachytily síly zpětného rázu. Poloha vašeho těla musí být na jedné, nebo na druhé straně pilového listu, nikoli podél pilového listu.
Zpětný ráz může způsobit, že pila odskočí zpět, ale obsluha může kontrolovat síly zpětného rázu, pokud jsou učiněna náležitá preventivní patření.

b) Když se pilový list ohýbá nebo když dojde z jakéhokoli důvodu k přerušení řezání, uvolněte vypínač a přidržte pilu bez pohybu v materiálu, dokud se pilový list zcela neuvede do klidu.
Když je pilový list v pohybu, nikdy se nepokoušejte vytáhnout pilu ze součásti nebo zatáhnout pilu dozadu, protože může dojít ke zpětnému rázu.
Zjistěte příčinu ohýbání pilového listu a proveďte nápravné opatření, aby se odstranila.

c) Když pilu znovu spouštíte ve zpracovávaném materiálu, vystřeďte pilový list v řezu tak, aby zuby pily nebyly zaříznuté v materiálu.
Pokud se pilový list zablokuje, může se vysunout ze zpracovávaného materiálu nebo může dojít ke zpětnému rázu listu, jakmile se pila znovu uvede do chodu.

d) Rozměrné desky podložte, aby se zmenšilo na nejnižší míru riziko sevření pilového listu a jeho zpětného rázu.
Rozměrné desky mají tendenci se vlastní hmotností prohýbat. Podpěry je třeba umístit pod deskou na obou stranách v blízkosti řezání a v blízkosti hrany desky.

e) Nepoužívejte otupené nebo poškozené pilové listy.
V důsledku tupých nebo nesprávným způsobem nastavených pilových listů vzniká úzký řez, což je příčinou nadměrného tření, ohýbání pilového listu a zpětného rázu.

f) Zajišťovací páky hloubky a zešikmení pilového listu musí být před zahájením řezání utažené a zajištěné.
Pokud se nastavení pilového listu při řezání posune, může to způsobit ohnutí nebo zpětný ráz.

g) Zvýšená opatrnost je potřebná při řezu do stěn nebo jiných nepřehledných míst.
Vyčnívající pilový list se může zaříznout do předmětů a způsobit zpětný ráz.

Funkce spodního ochranného krytu

a) Před každým použitím zkontrolujte, zda je náležitě uzavřený spodní ochranný kryt. Neuvádějte pilu do provozu, jestliže se spodní ochranné kryty volně nepohybují a okamžitě neuzavírají. Nikdy nezajišťujte nebo nepřipojujte spodní ochranný kryt v otevřené poloze.
Jestliže pilu nechtěně upustíte, může se spodní ochranný kryt ohnout.
Zvedněte spodní ochranný kryt pomocí zatahovací páčky a zajistěte, aby se kryt volně pohyboval a nedotýkal se pilového listu nebo jakékoli jiné části ve všech úhlech a hloubkách řezání.

b) Zkontrolujte funkčnost pružiny spodního ochranného krytu. Pokud ochranný kryt a pružina nepracují správně, je třeba je před použitím opravit. Spodní ochranný kryt může mít zpomalenou funkci v důsledku poškozených částí, lepkavých nečistot nebo vytvořených třísek.

c) Spodní ochranný kryt je třeba zatáhnout ručně pouze pro speciální druhy řezání, jako například u „zapichovacích" a „složitých řezů". Zvedněte spodní ochranný kryt pomocí zatahovací páčky, a jakmile pilový list vnikne do materiálu, spodní ochranný kryt uvolněte.
Pro všechna ostatní řezání musí spodní ochranný kryt pracovat automaticky.

d) Vždy sledujte, zda spodní ochranný kryt zakrývá pilový list před umístěním pily na pracovní stůl nebo podlahu.
Nechráněný pilový list dobíhající setrvačností způsobí, že pila se posunuje dozadu a řeže vše, co jí stojí v cestě. Zajistěte, aby se pilový list po uvolnění vypínače zastavil.

DALŠÍ BEZPEČNOSTNÍ VAROVÁNÍ

1. Používejte výhradně průměr břitu specifikovaný na stroji.
2. Nepoužívejte brusný disk.
3. Nepoužívejte pilové kotouče, které jsou deformované nebo prasklé.
4. Nepoužívejte pilové kotouče vyrobené z rychlořezné oceli.
5. Nepoužívejte pilové kotouče, které nesplňují parametry uvedené v těchto pokynech.
6. Nezastavujte pilové kotouče bočním tlakem na kotouč.
7. Pilové kotouče udržujte vždy naostřené.
8. Zajistěte, aby se spodní ochranný kryt pohyboval plynule a volně.
9. Nikdy nepoužívejte kotoučovou pilu, pokud je spodní ochranný kryt upevněn v otevřené poloze.
10. Ujistěte se, že zatahovací mechanismus ochranného systému řádně pracuje.
11. Během používání nástroje noste ochranné ucpávky uší.
12. Nikdy nepracujte s kotoučovou pilou, pokud je pilový kotouč otočen nahoru nebo do boku.
13. Zajistěte, aby se v materiálu nenacházely žádné další předměty, například hřebíky.
14. Velikost pilových kotoučů má činit 125 mm.
15. Před jakýmkoli nastavováním, opravou nebo údržbou odpojte zástrčku ze zásuvky.
16. Dávejte pozor na zpětný ráz brzdy.
Tato kotoučová pila je vybavena elektrickou brzdou, která se spustí, když uvolníte spínač. Jelikož dochází ke zpětnému rázu, když brzda funguje, ujistěte se, že držíte hlavní část bezpečně.
17. Zkontrolujte, zda používaný zdroj napětí splňuje požadavky uvedené na štítku výrobku.
18. Ujistěte se, že je spínač v poloze OFF - vypnuto.
Pokud je zástrčka zapojena do zásuvky a spínač je v poloze ON – zapnuto, elektrické nářadí se okamžitě spustí, což může způsobit vážný úraz.
19. Pokud je pracoviště vzdáleno od zdroje napájení, použijte prodlužovací kabel o správné tloušťce a kapacitě. Je třeba, aby prodlužovací kabel byl co nejkratší.
20. Vyhýbejte se řezání za situace, kdy se základna zdvihla od materiálu.
Když se pilový list zachytává v materiálu nebo když z nějakého důvodu přerušíte řezání, uvolněte vypínač a přidržte pilu bez pohybu v materiálu, dokud se pilový list zcela nezastaví. Když je pilový list v pohybu, nikdy se nepokoušejte vytáhnout pilu z materiálu nebo ji přitáhnout dozadu, protože může dojít ke ZPĚTNÉMU RÁZU. Zjistěte příčinu ohýbání pilového listu a proveďte nápravné opatření, aby se odstranila.
21. Rozměrné desky podložte, aby se zmenšilo na nejnižší míru riziko skřípnutí pilového listu a jeho ZPĚTNÉHO RÁZU. Rozměrné desky mají sklony se vlastní hmotností prohýbat (**obr. 3**). Podpěry je třeba umístit pod desku na obou stranách v blízkosti linie řezu a v blízkosti hrany desky, jak je znázorněno na **obr. 2**.
Aby se na nejnižší míru zmenšilo riziko skřípnutí pilového listu a jeho zpětného rázu. Pokud se při řezání nelze vyhnout spočinutí pily plnou vahou na obrobku, je třeba, aby pila spočívala na větším kusu a odříznut byl menší kus.
22. Buďte zvlášť opatrní při „prořezávání" do již postavených stěn nebo jiných míst, kam nevidíte. Vyčnívající pilový list se může zařínout do předmětů a způsobit ZPĚTNÝ RÁZ.
NIKDY nestrkejte ruce či prsty za pilu (**obr. 4**). Pokud by došlo ke zpětnému rázu, pila by vám mohla snadno skočit přes ruku zpět a případně způsobit závažné poranění.
23. **VAROVÁNÍ:** Je důležité obrobek správně podepírat a držet pilu pevně, aby nedošlo ke ztrátě vlády nad nástrojem a následnému případnému zranění. **Obr. 5** znázorňuje obvyklou oporu ruky na pile.
24. Umístěte širší část těla pily na pevně podepřenou část obrobku, a nikoli na část, která po dokončení řezu odpadne. Příklad na **obr. 6** znázorňuje SPRÁVNÝ způsob odřezávání okraje desky a na **obr. 7** NESPRÁVNÝ způsob. Pokud je obrobek krátký nebo malý, upněte jej svorkami.
NESNAŽTE SE DRŽET KRÁTKÉ KUSY RUKOU!
25. Nikdy se nepokoušejte řezat s kotoučovou pilou, když ji ve svěráku držíte vzhůru nohama. To je velmi nebezpečné a může to vést k vážným nehodám (**Obr. 8**).
26. Při použití vodítka nezkoušejte provádět šikmý řez, neboť by mohlo dojít k proklouznutí řezaného materiálu mezi pilovým kotoučem a vodítkem. V opačném případě může dojít ke zranění. (**Obr. 9**)
27. Pokud by páčka zůstala nezajištěná, vznikla by tím velmi nebezpečná situace. Vždy ji pečlivě upněte. (**Obr. 13**)
28. Před řezáním zkontrolujte materiál, který budete řezat. Pokud očekáváte, že materiál bude vytvářet škodlivý/toxický prach, přesvědčte se, že sáček na prach nebo vhodný systém na odsávání prachu je pevně připojen k vývodu prachu.
Pokud máte k dispozici protiprachovou masku, použijte i ji.
   - Před uvedením pily do chodu se přesvědčte, že pilový kotouč dosáhl maximálních otáček.
   - Pokud se při chodu pilový kotouč zastaví nebo se ozve neobvyklý zvuk, okamžitě vypněte vypínač (poloha OFF).
   - Vždy dbejte na to, aby se přívodní kabel nedostal do blízkosti otáčejícího se pilového listu.
   - Práce s kotoučovou pilou, jejíž pilový kotouč je otočen nahoru nebo do boku, je velmi nebezpečná. Vyvarujte se tohoto neobvyklého způsobu použití.
   - Při řezání materiálu vždy používejte ochranné brýle.
   - Po dokončení práce vytáhněte zástrčku ze zásuvky.
29. Po upevnění pilového kotouče se znovu ujistěte, že pojistná páčka je pevně zajištěná ve stanovené poloze.
30. Nedívejte se přímo do světla.
Pokud budou vaše oči soustavně vystaveno světlu, mohly by vás bolet.
31. Zkontrolujte, zda nejsou na kabelu zářezy nebo praskliny.

32. Zkontrolujte vnějšek a ujistěte se, že nedošlo k žádnému poškození.
33. Používejte pilový list, jehož zobrazená řezná rychlost se rovná nebo je vyšší než řezná rychlost nástroje.
34. Používejte pilový list, který vyhovuje všem různým druhům řezného materiálu.
35. Vždy držte nástroj pevně s jednou rukou na rukojeti. (**obr. 27**)

NÁZVY SOUČÁSTÍ (obr. 1 – obr. 28)

①	Spínač
②	Zajištění spínače
③	Nastavovací páka hloubky řezání
④	Kryt
⑤	Spoj
⑥	Spodní ochranný kryt
⑦	Šroub
⑧	Podložka (B)
⑨	Ostří pily
⑩	Vodicí prvek
⑪	Základna
⑫	Páka sklonu
⑬	Zajišťovací páka
⑭	Křídlová matice spony vodicího prvku
⑮	Stupnice spojky
⑯	LED kontrolka
⑰	Držák kabelu
⑱	Držadlo
⑲	Volič režimu
⑳	Kontrolka tichého režimu
㉑	Spínač světla
㉒	Šipka na krytu pohonu
㉓	Vodicí prvek
㉔	Fluorovaná deska
㉕	Nástavec na lapač prachu
㉖	Trubkový klíč
㉗	Podložka (A)
㉘	Plochý šroubovák
㉙	Háček
㉚	Šroub

SYMBOLY

VAROVÁNÍ

Následující text obsahuje symboly, které jsou použity na zařízení. Než začnete nářadí používat, ujistěte se, že rozumíte jejich významu.

	C5MEY: Kotoučová pila
	Aby se snížilo riziko zranění, uživatel si musí přečíst návod k obsluze.
	Vždy používejte ochranu očí.
	Vždy používejte ochranu sluchu.
	Jen pro státy EU Elektrické nářadí nevyhazujte do komunálního odpadu! Podle evropské směrnice 2012/19/EU o nakládání s použitými elektrickými a elektronickými zařízeními a odpovídajících ustanovení právních předpisů jednotlivých zemí se použitá elektrická nářadí musí sbírat odděleně od ostatního odpadu a podrobit ekologicky šetrnému recyklování.
V	Jmenovité napětí
n_0	Počet otáček při běhu naprázdno
	ZAPNUTÍ
	VYPNUTÍ
	Odpojte síťovou zástrčku z elektrické zásuvky
	Volič režimu
	Spínač světla
	Zakázaná akce
	Nářadí II. třídy

STANDARDNÍ PŘÍSLUŠENSTVÍ

Obsah balení přístroje (1 přístroj) navíc obsahuje příslušenství uvedené na straně 155.

Standardní příslušenství podléhají změnám bez předchozího upozornění.

POUŽITÍ

Řezání různých typů dřeva.

SPECIFIKACE

Model			C5MEY
Napětí			230 V ~
Příkon			1050 W
Rychlost bez zatížení			5000 min^{-1} (Výkonný režim) 2500 min^{-1} (Tichý režim)
Kapacita	Hloubka řezání	90°	47 mm
		45°	30 mm
Váha*			2,2 kg

* Podle metody EPTA 01/2014

POZNÁMKA

Vlivem stále pokračujícího výzkumného a vývojového programu společnosti HiKOKI mohou zde uvedené parametry podléhat změnám bez předchozího upozornění.

Elektronické ovládání

- Měkký start
- Ochrana proti přetížení

  Tato ochranná funkce odpojí napájení motoru v případě jeho přetížení či nápadného snížení rychlosti otáčení během provozu.

  Pokud dojde ke spuštění funkce ochrany proti přetížení, motor se může zastavit.

  V takovém případě uvolněte spínač nářadí a odstraňte příčinu přetížení.

  Potom můžete nářadí znovu používat.
- Ochrana proti přehřátí

  Tato ochranná funkce odpojí napájení motoru a zastaví elektrické nářadí v případě přehřátí motoru během provozu.

  Pokud dojde ke spuštění funkce ochrany proti přehřátí, motor se může zastavit.

  V takovém případě uvolněte spínač nářadí a nechte jej několik minut ochladit.

  Potom můžete nářadí znovu používat.
- Funkce změny rychlosti otáčení (výkonný režim / tichý režim)

  (Funkce spínače výkonného režimu / tichého režimu)

  Každým stisknutím přepínače režimu se změní provozní režim. (**Obr. 16**)

  Tichý režim snižuje nejvyšší otáčky motoru a umožňuje účinnou práci za nižšího hluku.

  Kontrolka tichého režimu během jeho trvání svítí.

  Pokud dojde během tichého režimu k nárůstu zátěže, nástroj se automaticky přepne do výkonného režimu a zpět do tichého se vrátí, až zátěž klesne.

  Ve výkonném režimu nedojde k žádnému přepnutí do tichého režimu, ani když zátěž klesne.

POZNÁMKA

- Pro aktivaci změn režimu, zatáhněte jednou za přepínač po připojení hlavní zásuvky.
- Neudeřte do panelu přepínače, ani jej nerozbijte. Mohlo by dojít k potížím.

MONTÁŽ A PROVOZ

Činnost	Obrázek	Strana
Šikmé řezání za použití vodítka (ve směru +45°)	9	157
Jemné ladění rovnoběžnosti	10	157
Jemné ladění kolmosti	11	158
Jemné ladění polohy vodicího prvku	12	158
Úprava hloubky řezu	13	158
Řezací linka	14	158
Činnost spínače	15	158
Podrobnosti o funkci volby režimu (*1)	16	158
Použití LED světla	17	159
Použití držáku kabelu	18	159
Nasazení vodicí lišty (prodává se samostatně)	19	159
Nasazení fluorované desky (prodává se samostatně)	20	159
Nasazení nástavce lapače prachu (prodává se samostatně)	21	159
Připevnění háčku (*2) (prodává se samostatně)	22	160
Řezání v pravém úhlu	23	160
Řezání se sklonem (orientace +45°)	24	161
Demontáž pilového ostří	25	161
Montáž pilového ostří	26	162
Držení nástroje	27	162
Výběr příslušenství	—	163

(*1) Podrobnosti o funkci volby režimu

Při každém stisknutí voliče režimu se změní provozní režim.

Při volbě tichého režimu se rozsvítí jeho kontrolka.

Tichý režim snižuje nejvyšší otáčky motoru a umožňuje účinnou práci za nižšího hluku.

Pokud se za chodu motoru v tichém režimu zátěž zvýší, automaticky přejde do výkonného režimu.

A pokud zátěž opět poklesne, automaticky se do tichého režimu vrátí.

Ve výkonném režimu nedojde k žádnému přepnutí do tichého režimu, ani když zátěž klesne.

Režim	Počet otáček při běhu naprázdno
Výkonný	5000 min^{-1}
Tichý	2500 min^{-1}

POZNÁMKA

- Režim nelze změnit, dokud není zástrčka napájení zapojena do zásuvky a spínač jednou sepnut.
- I pokud spínač zapnete a vypnete nebo zástrčku vytáhnete a zase zasunete, jednotka si podrží režim, který jste nastavili.

(*2) Připevnění háčku

Háček lze použít k dočasnému pověšení přístroje během práce (**obr. 22**).

UPOZORNĚNÍ

Nikdy nepoužívejte háček k pověšení přístroje na sebe.

Při použití háčku se ujistěte, že hlavní jednotka nesklouzne, nespadne, ani nebude nestabilní při závanu větru apod.

Nikdy nevěšte přístroj na svůj opasek nebo kalhoty, neboť by mohlo dojít k nehodě.

VAROVNÉ SIGNÁLY LED KONTROLKY (obr. 28)

Tento výrobek je vybaven funkcemi navrženými k tomu, aby chránily samotný nástroj. Pokud se během provozu spustí kterákoli bezpečnostní funkce, bude LED kontrolka v případě povytaženého spínače a rovněž 3 sekundy po jeho uvolnění blikat dle popisu v **Tabulce 1.** Když jsou spuštěné nějaké bezpečnostní funkce, okamžitě sejměte prst ze spínače a pokračujte podle instrukcí popsaných v části opravných akcí.

Tabulka 1

Bezpečnostní funkce	Podsvícený LED displej	Opravná akce
Ochrana proti přetížení	0,1 sekundy zap/0,1 sekundy vyp	Odstraňte příčinu přetížení.
Tepelná ochrana	0,5 sekundy zap/0,5 sekundy vyp	Nechte nástroj důkladně vychladnout.

ÚDRŽBA A KONTROLA

1. **Kontrola pilového kotouče**
   Protože tupý pilový kotouč snižuje efektivitu a může způsobit poruchy motoru, naostřete nebo vyměňte pilový kotouč, jakmile zjistíte, že je opotřebený.
2. **Kontrola montážních šroubů**
   Pravidelně kontrolujte všechny montážní šrouby a zajistěte, aby byly řádně utaženy. Pokud jsou jakékoli šrouby uvolněné, okamžitě je dotáhněte. Pokud tak neučiníte, vystavujete se vážnému nebezpečí.
3. **Výměna napájecího přívodu**
   Pokud je nezbytné vyměnit napájecí přívod, měl by výměnu provést výrobce, aby se předešlo bezpečnostním rizikům.
4. **Údržba motoru**
   Vinutí motoru je důležitou součástí tohoto nástroje. Chraňte jej před poškozením a dávejte pozor, aby nepřišlo do styku s čisticím olejem nebo s vodou.
   Po 50 hodinách používání motor vyčistěte foukáním suchého vzduchu ze vzduchové pistole nebo jiného nástroje do větracích otvorů v krytu motoru (**obr. 29**).
   Nahromadění prachu nebo jiných částeček v motoru může vést k jeho poškození.
5. **Kontrola a údržba spodního ochranného krytu**
   Vždy se přesvědčte, že se spodní ochranný kryt pohybuje hladce.
   V případě jakékoli poruchy spodní ochranný kryt okamžitě opravte.
   Při čištění a údržbě pomocí vzduchové pistole nebo jiného nástroje vyčistěte prostor mezi spodním ochranným krytem a krytem pohonu a rovněž otočnou část spodního ochranného krytu proudem suchého vzduchu (**obr. 29**).
   Jedná se o účinný postup proti vyletování třísek či jiných částeček.
   Nahromadění třísek a jiných částic kolem spodního ochranného krytu může způsobit poruchu nebo poškození.

VAROVÁNÍ

Abyste zabránili vdechování prachu nebo podráždění očí, noste ochranné brýle a protiprachovou masku při používání vzduchové pistole nebo jiného nástroje k čištění dolního chrániče, ventilačních otvorů nebo jiných součástí přístroje.

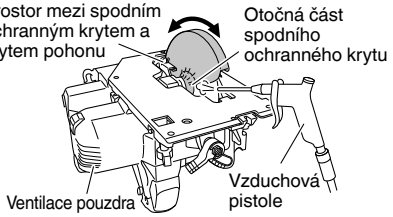

Obr. 29

6. **Čištění vnitřku krytu pily**
   Pravidelně kontrolujte a čistěte, abyste se ujistili, že se piliny ani jiný odpadní materiál nehromadí uvnitř krytu pily. Při kontrole a čištění vždy sejměte řetěz pily.

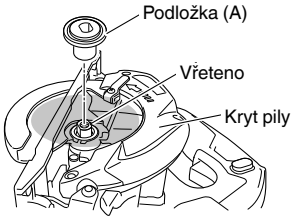

Obr. 30

7. **Údržba povrchu**
   Pokud je přístroj znečištěný, otřete jej měkkým suchým hadříkem nebo hadříkem navlhčeným v mýdlové vodě. Nepoužívejte rozpouštědla s obsahem chlóru, benzin ani ředidlo, jelikož tyto látky rozpouštějí umělé hmoty.
8. **Skladování**
   Při skladování nepoužívaných výrobků a příslušenství se prosím vyhněte níže uvedeným podmínkám a uložte je na bezpečném a suchém místě.
   POZNÁMKA
   - Neskladujte je na místech, kam na ně děti dosáhnou nebo se jich snadno zmocní.
   - Neskladujte je na místech, kde na ně může pršet, jako například pod okapy domu, nebo na místech s vysokou vlhkostí.
   - Neskladujte je na místech, kde dochází k náhlým výkyvům vlhkosti, nebo na přímém slunečním světle.
   - Neskladujte je na místech, kde jsou uskladněny těkavé látky, u nichž hrozí nebezpečí požáru či výbuchu.

UPOZORNĚNÍ

Při obsluze a údržbě elektrických zařízení musí být dodržovány bezpečnostní předpisy a normy platné v každé zemi, kde je výrobek používán.

ZÁRUKA

Ručíme za to, že elektrické nářadí HiKOKI splňuje zákonné/místně platné předpisy. Tato záruka nezahrnuje závady nebo poškození vzniklé v důsledku nesprávného použití, hrubého zacházení nebo normálního opotřebení. V případě reklamace zašlete prosím elektrické nářadí v nerozebraném stavu společně se ZÁRUČNÍM LISTEM připojeným na konci těchto pokynů pro obsluhu do autorizovaného servisního střediska společnosti HiKOKI.

Informace o hluku a vibracích
Měřené hodnoty byly určeny podle EN62841 a deklarovány ve shodě s ISO 4871.

Změřená vážená hladina akustického výkonu A: 100 dB (A)
Změřená vážená hladina akustického tlaku A: 89 dB (A)
Nejistota K: 3 dB (A).

Používejte ochranu sluchu.

Celkové hodnoty vibrací (vektorový součet triax) stanovené dle normy EN62841.

Řezání dřevotřísky:
Hodnota vibračních emisí $\mathbf{a_h}$ = 1,8 m/s^2
Nejistota K = 1,5 m/s^2

Deklarovaná hodnota vibrací byla změřena v souladu se standardní metodou testování a může být použita pro porovnání jednoho nářadí s druhým.
Tuto deklarovanou hodnotu vibrací lze rovněž použít v předběžném hodnocení vystavení.
VAROVÁNÍ
- Vibrační emise během vlastního používání elektrického nářadí se může od deklarované celkové hodnoty lišit v závislosti na způsobu jeho použití.
- Stanovte bezpečnostní opatření k ochraně obsluhy založená na odhadu vystavení vlivům v daných podmínkách použití (v úvahu je třeba vzít všechny části pracovního cyklu, například doby, kdy je nářadí vypnuté i kdy běží naprázdno před spuštěním).

POZNÁMKA
Vlivem stále pokračujícího výzkumného a vývojového programu společnosti HiKOKI mohou zde uvedené parametry podléhat změnám bez předchozího upozornění.

(Orijinal talimatların çevirisi)

GENEL ELEKTRİKLİ ALET GÜVENLİK UYARILARI

⚠ UYARI

Bu elektrikli aletle birlikte verilen tüm güvenlik uyarılarını, talimatları, şekilli açıklamaları ve teknik özellikleri okuyun.

Aşağıda listelenen tüm talimatlara uyulmaması elektrik çarpmasına, yangına ve/veya ciddi yaralanmaya neden olabilir.

Bu kılavuzu gelecekte başvurmak üzere saklayın.

Uyarılarda kullanılan "elektrikli alet" terimi, şebeke elektriğiyle çalışan (kablolu) veya pille çalışan (kablosuz) elektrikli aletinizi belirtir.

1) Çalışma alanının güvenliği

a) Çalışma alanını iyi aydınlatılmış ve temiz tutun.
Dağınık veya karanlık alanlar kazalara davetiye çıkarır.

b) Elektrikli aletleri yanıcı sıvı, gaz veya toz gibi patlayıcı maddelerin bulunduğu ortamlarda çalıştırmayın.
Elektrikli aletlerin çıkardığı kıvılcımlar toz veya gaz halindeki bu maddeleri ateşleyebilir.

c) Bir elektrikli aletle çalışırken çocukları ve izleyicileri uzaklaştırın.
Dikkatinizin dağılması kontrolü kaybetmenize neden olabilir.

2) Elektrik güvenliği

a) Elektrikli aletin fişi elektrik prizine uygun olmalıdır. Fiş üzerinde herhangi bir değişiklik yapmayın. Topraklanmış elektrikli aletlerle herhangi bir adaptör kullanmayın.
Fişlerde değişiklik yapılmaması ve uygun prizlerde kullanılması elektrik çarpma riskini azaltacaktır.

b) Borular, radyatörler, fırınlar ve buzdolapları gibi topraklanmış yüzeylerle gövde temasından kaçının.
Vücudunuzun toprakla temasa geçmesi halinde elektrik çarpma riski artar.

c) Elektrikli aletleri yağmura veya ıslak ortamlara maruz bırakmayın.
Elektrikli alete su girmesi elektrik çarpma riskini artıracaktır.

d) Elektrik kablosuna zarar vermeyin. Kesinlikle elektrikli aleti taşımak, çekmek veya fişini prizden çıkarmak için kabloyu kullanmayın. Kabloyu ısıdan, yağdan, keskin kenarlardan veya hareketli parçalardan uzak tutun.
Hasar görmüş veya dolaşmış kablolar elektrik çarpma riskini artırır.

e) Elektrikli aleti açık alanda kullanırken, açık alanda kullanıma uygun bir uzatma kablosu kullanın.
Açık alanda kullanıma uygun bir kablo kullanılması elektrik çarpma riskini azaltır.

f) Eğer bir elektrikli aletin ıslak bir yerde kullanılması kaçınılmaz ise, artık akım cihazıyla (RCD) korunan bir güç kaynağı kullanın.
RCD kullanılması elektrik çarpma riskini azaltır.

3) Kişisel emniyet

a) Bir elektrikli alet kullanırken daima tetikte olun; yaptığınız işi izleyin ve sağduyulu davranın. Aleti yorgunken, alkol veya ilaç etkisi altındayken kullanmayın.
Elektrikli aletleri kullanırken göstereceğiniz bir anlık dikkatsizlik ciddi yaralanmayla sonuçlanabilir.

b) Kişisel koruyucu donanım kullanın. Daima koruyucu gözlük takın.
Uygun koşullar için kullanılan bir toz maskesi, kaymaz emniyet ayakkabıları, kask veya kulak koruyucu gibi koruyucu ekipmanlar yaralanmaları azaltacaktır.

c) Aletin istenmeden çalışmasını engelleyin. Aleti güç kaynağına ve/veya akü ünitesine bağlamadan, kaldırmadan veya taşımadan önce, güç düğmesinin kapalı konumda olduğundan emin olun.
Elektrikli aletleri parmağınız güç düğmesinin üzerinde olarak taşımanız veya güç düğmesi açılmış durumda fişini takmanız kazalara davetiye çıkarır.

d) Elektrikli aletin gücünü açmadan önce alet üzerindeki ayar veya somun anahtarlarını çıkarın.
Aletin dönen parçalarından birine bağlı kalan bir somun anahtarı veya ayar anahtarı yaralanmaya yol açabilir.

e) Çok uzanmayın. Uygun bir adım mesafesi bırakın ve sürekli olarak dengenizi koruyun.
Böylece, beklenmedik durumlarda aleti daha iyi kontrol etmeniz mümkün olur.

f) Uygun şekilde giyinin. Bol elbiseler giymeyin veya takı takmayın. Saçlarınızı ve elbisenizi hareketli parçalardan uzak tutun.
Bol elbiseler, takılar veya uzun saçlar hareketli parçalara takılabilir.

g) Eğer toz çekme ve toplama bağlantıları için gerekli aygıtlar sağlanmışsa, bunların bağlı olduğundan ve doğru şekilde kullanıldığından emin olun.
Toz toplama kullanımı, tozla ilişkili tehlikeleri azaltabilir.

h) Aletlerin sık kullanılmasıyla elde edilen aşinalığın rahat davranmanıza ve aletin güvenlik prensiplerini ihmal etmenize sebep olmasına izin vermeyin.
Dikkatsiz bir hareket, bir anda ciddi yaralanmalara neden olabilir.

4) Elektrikli aletin kullanımı ve bakımı

a) Elektrikli aleti zorlamayın. Uygulamanız için doğru alet kullanın.
Doğru alet, işinizi daha iyi ve tasarlanmış olduğu hız değerinde daha güvenli şekilde yapacaktır.

b) Elektrikli alet güç düğmesinden açılıp kapanmıyorsa, aleti kullanmayın.
Güç düğmesiyle kontrol edilemeyen bir alet tehlikelidir ve tamir edilmeden kullanılmamalıdır.

c) Herhangi bir ayar yapmadan, aksesuarları değiştirmeden veya aleti saklamadan önce fişi güç kaynağından sökün ve/veya sökülebilirse pil takımını elektrikli aletten çıkartın.
Bu koruyucu güvenlik önlemleri, elektrikli aletin kazayla çalışma riskini azaltır.

d) Atıl durumdaki elektrikli aletleri çocukların ulaşamayacağı bir yerde saklayın ve elektrikli alet ve bu kullanım talimatları hakkında bilgi sahibi olmayan kişilerin aleti kullanmasına izin vermeyin.
Elektrikli aletler eğitimsiz kullanıcıların elinde tehlikelidir.

e) Aletlerin ve aksesuarların bakımını yapın. Hareketli parçalarda yanlış hizalama veya sıkışma olup olmadığını, kırık parça olup olmadığını ve elektrikli aletin çalışmasını etkileyebilecek diğer koşulları kontrol edin. Eğer hasar varsa, kullanmadan önce aleti tamir ettirin.
Kazaların çoğu elektrikli aletlere kötü bakım işlemleri uygulanmasından kaynaklanmaktadır.

f) Aletleri keskin ve temiz tutun.
Uygun şekilde bakımı yapılan, keskin kenarlara sahip aletlerin sıkışma ihtimali daha azdır ve kontrol edilmesi daha kolaydır.

g) Elektrikli aleti, aksesuarları, uçları, v.b., bu talimatlara uygun şekilde, çalışma koşullarını ve yapılacak işi göz önünde bulundurarak kullanın.
Elektrikli aletin amaçlanan kullanımlardan farklı işlemler için kullanılması tehlikeli bir duruma yol açabilir.

h) Tutamakları ve kavrama yüzeylerini kuru, temiz, yağsız ve gressiz tutun.
Kaygan tutamaklar ve kavrama yüzeyleri, beklenmedik durumlarda aletin güvenli bir şekilde idare ve kontrol edilmesine izin vermez.

5) Servis

a) Elektrikli aletinizin servisini sadece orijinal yedek parçalar kullanmak suretiyle uzman bir tamirciye yaptırın.
Böylece, elektrikli aletin güvenli kullanımı sağlanacaktır.

ÖNLEM

Çocukları ve akli dengesi yerinde olmayan kişileri uzak tutun. Alet, kullanılmadığı zamanlarda çocukların ve akli dengesi yerinde olmayan kişilerin ulaşamayacağı bir yerde saklanmalıdır.

TÜM TESTERELER İÇİN GÜVENLİK TALİMATLARI

Kesme işlemleri

a) ⚠ TEHLİKE: Ellerinizi kesme alanından ve bıçaktan uzak tutun. Diğer elinizi yardımcı kol veya motor gövdesi üzerinde tutun.
Testereyi her iki elinizle tutarsanız, bıçak ellerinizi kesemez.

b) İş parçasının altına uzanmayın.
Muhafaza, iş parçasının altında sizi bıçaktan koruyamaz.

c) Kesme derinliğini iş parçasının kalınlığına göre ayarlayın.
İş parçasının altından, bıçak dişlerinin bir tam dişten az kısmı görünmelidir.

d) Kesim yaparken iş parçasını kesinlikle ellerinizle veya bacağınızın üzerinde tutmayın. İş parçasını dengeli bir platforma sabitleyin.
Vücudunuzun tehlikeye maruz kalması, bıçak sıkışması veya kontrol kaybı riskini asgariye düşürmek için işi uygun şekilde desteklemeniz önemlidir.

e) Kesici aletin gizli kablolarla veya kendi kablosuyla temas edebileceği bir işlem yaparken, elektrikli aleti yalıtılmış kavrama yüzeylerinden tutun.
"Aktif" bir telle temas, elektrikli aletin çıplak metal parçalarını "aktif" hale getirebilir ve kullanıcıya bir elektrik şoku verebilir.

f) Yarma işlemi yaparken daima bir yarma perdesi veya düz kenar kılavuzu kullanın.
Bu, kesme doğruluğunu artırır ve bıçak sıkışması olasılığını azaltır.

g) Daima çark delikleri doğru boyut ve şekilde olan (yuvarlağa karşılık elmas) bıçaklar kullanın.
Testerenin montaj donanımına uygun olmayan bıçaklar, merkezden sapmış bir şekilde çalışarak kontrol kaybına neden olacaktır.

h) Kesinlikle hasar görmüş veya yanlış bıçak rondelaları veya cıvata kullanmayın.
Bıçak rondelaları ve cıvata, ideal çalışma performansı ve güvenliği için testerenize özel şekilde tasarlanmıştır.

Geri tepme nedenleri ve ilgili uyarılar

- geri tepme, sıkışan, tutulan veya yanlış hizalanan bir testere bıçağına karşı ani bir tepki olup, kontrol edilemeyen testerenin yukarı doğru kalkmasına ve iş parçasından çıkarak operatöre yönelmesine neden olur;
- bıçak sıkıştığında veya kapanan kertik tarafından sıkıca tutulduğunda, bıçak hareketi gecikir ve motor tepkisi üniteyi hızlıca geriye, operatöre doğru hareket ettirir;
- eğer bıçak kesik içinde bükülür veya hizasını kaybederse, bıçağın arka kenarındaki dişler ağacın üst yüzeyine dalarak bıçağın kertiğin dışına çıkmasına ve geriye, operatöre doğru sıçramasına neden olabilir.

Geri tepme, testerenin yanlış kullanılmasının ve/veya yanlış çalıştırma işlemlerinin veya koşullarının sonucu oluşur ve aşağıda belirtildiği gibi uygun önlemler alınarak engellenebilir.

a) Testereyi her iki elinizle sıkıca kavrayın ve kollarınızı geri tepme kuvvetlerine direnecek şekilde tutun. Vücudunuzu bıçağın bir kenarında, fakat bıçakla aynı doğrultuda tutun.
Geri tepme testerenin geriye doğru sıçramasına neden olabilir; fakat eğer uygun önlemler alınırsa geri tepme kuvvetleri operatör tarafından kontrol edilebilir.

b) Bıçak sıkıştığında veya herhangi bir nedenle bir kesme işlemine ara verdiğinizde, tetiği serbest bırakın ve bıçak tamamen duruncaya kadar testereyi malzeme içinde hareketsiz tutun.
Bıçak hareket halindeyken kesinlikle testereyi malzemeden çıkarmaya çalışmayın veya geriye doğru çekmeyin; aksi halde geri tepme oluşabilir.
Bıçağın sıkışma nedenini araştırın ve gidermek için gereken işlemi yapın.

c) Testereyi iş parçası üzerinde tekrar çalıştırmaya başlarken, testere dişleri malzeme içinde kavramayacak şekilde testere bıçağını kertik içinde ortalayın.
Eğer testere bıçağı sıkışırsa, testere yeniden çalıştırıldığında yukarı doğru hareket edebilir veya iş parçasından geri tepebilir.

d) Bıçak sıkışması ve geri tepme riskini asgariye düşürmek için büyük levhaları destekleyin.
Büyük levhalar kendi ağırlıkları altında bükülme eğilimi gösterirler. Destekler, her iki tarafta levhanın altına, kesme çizgisinin ve levha kenarının yakınına yerleştirilmelidir.

e) Körelmiş veya hasar görmüş bıçakları kullanmayın.
Bilenmemiş veya uygun şekilde ayarlanmamış bıçaklar dar kesikler üreterek aşırı sürtünmeye, bıçak sıkışmasına ve geri tepmeye neden olurlar.

f) Kesim yapmadan önce, bıçak derinliği ve eğim ayarı kilitleme levyeleri sıkı ve emniyetli olmalıdır.
Kesim sırasında bıçak ayarının kayması, sıkışmaya ve geri tepmeye neden olabilir.

g) Mevcut duvarlarda veya başka kör alanlarda kesim yaparken çok dikkatli olun.
Çıkıntı yapan bıçak, geri tepmeye neden olabilecek nesneleri kesebilir.

Alt muhafazanın işlevi

a) Her kullanımdan önce alt muhafazanın doğru şekilde kapanıp kapanmadığını kontrol edin. Alt muhafaza serbestçe hareket etmiyor ve hemen kapanmıyorsa testereyi çalıştırmayın. Kesinlikle alt muhafazayı açık konuma ayarlamayın.
Testere kazayla düşürülürse, alt muhafaza bükülebilir.
Alt muhafazayı geri çekme koluyla kaldırın ve serbestçe hareket ettiğinden ve herhangi bir kesim açısında veya derinliğinde bıçağa veya başka herhangi bir parçaya dokunmadığından emin olun.

b) Alt muhafaza yayının çalışmasını kontrol edin. Muhafaza ve yay uygun şekilde çalışmıyorsa, kullanımdan önce tamir edilmelidir.
Hasar gören parçalar, yapışkan birikintiler veya dökünütler nedeniyle alt muhafaza ağır çalışabilir.

c) Alt muhafaza sadece "dalarak kesim" ve "bileşik kesim" gibi özel kesimler için manüel olarak geri çekilebilir. Tutamağı geri çekerek alt muhafazayı kaldırın ve bıçak malzemeye girer girmez alt muhafaza serbest bırakılmalıdır.
Diğer tüm kesme işlemleri için, alt muhafaza otomatik olarak çalışmalıdır.

d) Testereyi tezgaha veya yere koymadan önce daima alt muhafazanın bıçağı kapladığından emin olun.
Korunmayan, hareketli bir bıçak, testerenin geriye doğru hareket ederek yolundaki her şeyi kesmesine neden olacaktır.
Düğme serbest bırakıldıktan sonra bıçağın durması için geçen zamana dikkat edin.

İLAVE GÜVENLİK UYARILARI

1. Sadece makine üzerinde belirtilen bıçak çapını kullanın.
2. Başka herhangi bir taşlama çarkı kullanmayınız.
3. Deforme olmuş veya çatlamış testere bıçaklarını kullanmayın.
4. Yüksek hız çeliğinden yapılmış testere bıçaklarını kullanmayın.
5. Bu talimatlarda belirtilen özelliklere uymayan testere bıçaklarını kullanmayın.
6. Testere bıçaklarını disk üzerinde yanal baskı uygulayarak durdurmayın.
7. Testere bıçaklarını daima keskin tutun.
8. Alt muhafazanın düzgün ve serbestçe hareket ettiğinden emin olun.
9. Yuvarlak testereyi hiçbir şekilde alt koruyucu açık pozisyondayken kullanmayın.
10. Muhafaza sisteminin geri çekme mekanizmasının doğru şekilde çalıştığından emin olun.
11. İşlem sırasında kulak koruyucu kullanın.
12. Yuvarlak testereyi hiçbir şekilde testere bıçağı yukarıya veya yana dönükken kullanmayın.
13. Malzemede çivi gibi yabancı maddeler bulunmadığından emin olun.
14. Testere bıçakları 125 mm olmalıdır.
15. Herhangi bir ayar, tamir veya bakım işlemi yapmadan önce elektrik fişini prizden çıkarın.
16. Fren geri tepmesine dikkat edin.
Bu dairesel testere, düğme serbest bırakıldığında çalışan bir elektrikli fren barındırır. Fren çalışırken biraz geri tepme olduğu için, ana gövdeyi güvenli bir şekilde tuttuğunuzdan emin olun.
17. Kullanılacak güç kaynağının, ürün isim plakası üzerinde belirtilen güç gerekliliklerine uygun olduğundan emin olun.
18. Güç düğmesinin OFF (KAPALI) konumunda olduğundan emin olun.
Eğer güç düğmesi ON (AÇIK) konumda iken fiş prize takılırsa, elektrikli alet hemen çalışmaya başlayarak ciddi bir kazaya enden olabilir.
19. Çalışma alanı güç kaynağından uzaksa, yeterli kalınlığa ve anma kapasitesine sahip bir uzatma kablosu kullanın. Uzatma kablosu mümkün olduğu kadar kısa tutulmalıdır.
20. Altlık ile malzeme arasında boşluk olması durumunda kesme işleminden kaçının.
Bıçak bağlanıyorsa veya herhangi bir nedenle bir kesme işlemine ara verdiğinizde, tetiği serbest bırakın ve bıçak tamamen duruncaya kadar testereyi malzeme içinde hareketsiz tutun. Bıçak hareket halindeyken kesinlikle testereyi malzemeden çıkarmaya çalışmayın veya geriye doğru çekmeyin, GERİ TEPME oluşabilir. Bıçağın sıkışma nedenini araştırın ve gidermek için gereken işlemi yapın.
21. Bıçak sıkışması ve GERİ TEPME riskini asgariye düşürmek için büyük levhaları destekleyin. Büyük levhalar kendi ağırlıkları altında bükülme eğilimi gösterirler (**Şek. 3**). Destekler, her iki tarafta levhanın altına, kesme çizgisinin ve levha kenarının yakınına **Şek. 2**'de gösterildiği şekilde yerleştirilmelidir.
Bıçak sıkışması ve geri tepme riskini asgariye düşürmek için. Kesme işlemi, testerenin iş parçası üzerinde dayandırılmasını gerektirdiğinde, testere büyük kısım üzerine dayandırılmalıdır ve küçük parça kesilir.
22. Mevcut duvarlarda veya diğer çıkmaz bölgelerde bir "Cep Kesimi" yaparken son derece dikkatli olun. Çıkıntı yapan bıçak, GERİ TEPMEYE neden olabilecek nesneleri kesebilir.
Elinizi veya parmaklarınızı testerenin arkasına ASLA koymayın (**Şek. 4**). Geri tepme olursa, testere kolayca elinizin üzerine geri doğru sıçrayabilir ve muhtemelen yaralanmaya sebep olabilir.
23. **UYARI:** İş parçasını düzgün bir şekilde desteklemek ve kişisel yaralanmaya sebep olabilecek kontrol kaybını önlemek için testereyi sıkı bir şekilde tutmak önemlidir. **Şek. 5** testerenin genel olarak nasıl desteklendiğini göstermektedir.
24. Testere altlığının geniş kısmını, iş parçasının sağlamca desteklenen kısmı üzerine yerleştirin, kesim işlemi yapıldığında düşecek kısmına yerleştirmeyin. Şekillerde gösterildiği gibi **Şek. 6** tahtanın ucunun DOĞRU kesilme şeklini ve **Şek. 7** YANLIŞ kesilme şeklini göstermektedir. İş parçası küçük veya kısaysa, sıkıştırın.
KISA YERLERİ ELLE TUTMAYA ÇALIŞMAYIN!
25. Dairesel testere bir mengenede baş aşağı konumda tutulurken asla kesmeye çalışmayın. Bu durum oldukça tehlikelidir ve ciddi kazalara yol açabilir (**Şek. 8**).
26. Bu kılavuzu kullanırken, kesilen malzemenin testere bıçağı ile kılavuz arasına kaymasına olanak sağlayacak eğimli bir kesim gerçekleştirmeye çalışmayın. Bunun yapılması yaralanmaya neden olabilir. (**Şek. 9**)
27. Kol gevşek kalırsa, çok tehlikeli bir durum oluşturacaktır. Onu daima iyice sıkıştırın. (**Şek. 13**)
28. Kesme işleminden önce, keseceğiniz malzemeden emin olun. Eğer kesilecek malzeme zararlı/toksik tozlar üretecekse, toz torbasının veya uygun toz çekme sisteminin toz çıkışına sıkıca bağlantığından emin olun.
Ayrıca, mevcutsa toz maskesi kullanın.
    - Kesmeye başlamadan önce, testere bıçağının tam devir hızını kazandığını onaylayın.
    - Çalışma sırasında testere bıçağının durması veya anormal ses çıkarması halinde, derhal düğmeyi KAPATIN.
    - Elektrik kablosunun dönen testere bıçağına yaklaşmasını engellemeye dikkat edin.
    - Yuvarlak testerenin yukarı veya yana doğru bakan bıçakla kullanılması çok tehlikelidir. Bu tür olağan dışı uygulamalardan kaçınılmalıdır.
    - Malzemeleru keserken daima emniyet gözlüğü takın.
    - Bir işi bitirdiğinizde elektrik fişini prizden çekin.
29. Testere bıçağını taktıktan sonra, kilit kolunun belirtilen konuma emniyetli şekilde sabitlendiğini onaylayın.
30. Işığa bakarak gözünüzü ışığa direkt olarak maruz bırakmayın.
Gözünüz ışığa sürekli maruz kalırsa, gözünüz zarar görecektir.
31. Kabloda çentik veya çizik olmadığını kontrol edin.
32. Dışını kontrol edin ve herhangi bir hasar olmadığından emin olun.
33. Aletin dönüş hızına eşit veya daha yüksek bir gösterilen dönüş hızına sahip bir testere bıçağı kullanın.
34. Her bir kesilen malzemeye uyan bir testere bıçağı kullanın.
35. Her zaman bir eliniz tutacakta olacak şekilde aleti sıkıca tutun. (**Şek. 27**)

PARÇA ADLARI (Şek. 1 – Şek. 28)

①	Düğme
②	Düğme kilidi
③	Kesme derinliği kolu
④	Kapak
⑤	Bağlantı
⑥	Alt koruyucu
⑦	Cıvata
⑧	Pul (B)
⑨	Testere bıçağı
⑩	Kılavuz parçası
⑪	Altlık
⑫	Eğimli kol
⑬	Kilit kolu
⑭	Kılavuz sıkma kelebek cıvatası
⑮	Bağlantı ölçeği
⑯	LED lamba
⑰	Kablo tutucu
⑱	Tutacak
⑲	Mod seçme düğmesi
⑳	Sessiz mod gösterge lambası
㉑	Aydınlatma düğmesi
㉒	Dişli kapağı oku
㉓	Kılavuz
㉔	Flor levha
㉕	Toz toplayıcı adaptörü
㉖	Lokma anahtar
㉗	Pul (A)
㉘	Düz uçlu tornavida
㉙	Kanca
㉚	Vida

SEMBOLLER

UYARI

Aşağıda, bu makine için kullanılan simgeler gösterilmiştir. Makineyi kullanmadan önce bu simgelerin ne anlama geldiğini bildiğinizden emin olun.

	C5MEY: Daire testere
	Kullanıcı yaralanma riskini azaltmak için kullanım kılavuzunu okumalıdır.
	Daima koruyucu gözlük takın.
	Daima koruyucu kulaklık takın.
	Sadece AB ülkeleri için Elektrikli aletleri evdeki çöp kutusuna atmayın! Kullanım ömrünü dolduran elektrikli aletler, atık elektrikli ve elektronik cihazlarla ilgili 2012/19/AB Avrupa Direktifine ve bu Direktifin ulusal kanunlar çerçevesinde uygulanma şekline göre ayrı olarak toplanmalı ve çevre şartlarına uygun bir geri dönüşüm tesisine gönderilmelidir.
V	Anma gerilimi
n_0	Yüksüz hız
	AÇMA
	KAPAMA
	Elektrik fişini prizden çıkarın
	Mod seçme düğmesi
	Aydınlatma düğmesi
	Yasaklanmış eylem
	Sınıf II alet

STANDART AKSESUARLAR

Ana üniteye (1 ünite) ilave olarak, ambalajda sayfa 155'te listelenen aksesuarlar yer alır

Standart aksesuarlar haber vermeden değiştirilebilir.

UYGULAMALAR

Çeşitli ağaç türlerinin kesilmesi

TEKNİK ÖZELLİKLER

Model			C5MEY
Voltaj			230 V ∼
Güç Girişi			1050 W
Yüksüzhız			5000 dk^{-1} (Güç modu) 2500 dk^{-1} (Sessiz mod)
Kapasite	Kesme derinliği	90°	47 mm
		45°	30 mm
Ağırlık*			2,2 kg

* EPTA-Prosedürü 01/2014'e göre

NOT

HiKOKI'nin sürekli araştırma ve geliştirme çalışmaları nedeniyle, burada belirtilen teknik özelliklerde önceden haber verilmeden değişiklik yapılabilir.

Elektronik kontrol

- Yumuşak çalıştırma
- Aşırı yüklenme koruması
  Bu koruma özelliği, çalışma sırasında motorun aşırı yüklenmesi veya dönüş hızında belirgin bir düşüş olması durumunda motora giden gücü keser.

Aşırı yüklenme koruma özelliği etkinleştirildiğinde motor durabilir.
Böyle bir durumda aletin düğmesini serbest bırakın ve aşırı yüklenmenin sebeplerini ortadan kaldırın.
Daha sonra aleti tekrar kullanabilirsiniz.

- Aşırı ısınma koruması
  Bu koruma özelliği, çalışma sırasında motorun aşırı ısınması durumunda motora giden gücü keser ve elektrikli aleti durdurur.
  Aşırı ısınma koruma özelliği etkinleştirildiğinde motor durabilir.
  Böyle bir durumda aletin düğmesini serbest bırakın ve birkaç dakika soğumasına müsaade edin.
  Daha sonra aleti tekrar kullanabilirsiniz.
- Dönüş hızı değiştirme işlevi (Güç modu / Sessiz mod)
  (Güç modu / Sessiz mod düğmesi işlevi)
  Mod Seçici Düğmeye her bir basışta, çalışma modu değişir. (**Şek. 16**)
  Sessiz mod, maksimum motor DEVRİNİ düşürerek, daha az gürültüyle etkin çalışmaya imkan tanır.
  Sessiz Mod Gösterge Lambası, Sessiz modda yanar.
  Sessiz mod sırasında yük arttığında, alet otomatik olarak Güç moduna geçecektir ve yük düştüğünde Sessiz moda geri dönecektir.
  Güç modunda, yük azalsa bile Sessiz modda hiçbir değişiklik yapılmaz.

NOT

- Mod değişiklilerini etkinleştirmek için ana fişi bağladıktan sonra düğmeyi bir kez çekin.
- Düğme paneline güçlü bir darbede bulunmayın veya paneli kırmayın. Soruna yol açabilir.

MONTAJ VE ÇALIŞTIRMA

İşlem	Şekil	Sayfa
Kılavuz kullanılarak yapılan eğimli kesim (+45° yönünde)	9	157
Paralelliğin ince ayarı	10	157
Dikliğin ince ayarı	11	158
Kılavuz parça konumunun ince ayarı	12	158
Kesme derinliğinin ayarlanması	13	158
Kesme çizgisi	14	158
Düğmeyle çalıştırma	15	158
Mod seçme işlevi hakkında (*1)	16	158
LED lambanın kullanımı	17	159
Kablo tutucuyu kullanma	18	159
Kılavuzun takılması (haricen satılır)	19	159
Flor levhanın takılması (haricen satılır)	20	159
Toz toplayıcı adaptörün takılması (haricen satılır)	21	159
Kancanın takılması (*2) (ayrıca satılır)	22	160
Dik açılarda kesme	23	160
Eğimli kesme (+45° yönünde)	24	161
Testere bıçağının sökülmesi	25	161
Testere bıçağının takılması	26	162
Aleti tutma	27	162
Aksesuarların seçimi	—	163

(*1) Mod seçme işlevi hakkında
Mod seçme düğmesine her basıldığında, işlem modu değişir.
Sessiz modu seçildiğinde, Sessiz mod gösterge lambası yanar.
Sessiz mod, maksimum motor DEVRİNİ düşürerek, daha az gürültüyle etkin çalışmaya olanak sağlar.
Eğer motor Sessiz modda çalışırken yük artarsa, mod otomatik olarak Güç moduna değişir.
Ayrıca, eğer yük tekrar azalırsa, otomatik olarak Sessiz moda geri döner.
Güç modunda, yük azalsa bile Sessiz moda hiçbir değişiklik yapılmaz.

Mod	Yüksüz hız
Güç	5000 dk^{-1}
Sessiz	2500 dk^{-1}

NOT

- Elektrik fişi bir prize bağlı olmadığı ve düğme bir kez çekilmediği sürece modu değiştiremezsiniz.
- Düğme açılıp kapatılsa veya elektrik fişi çekilip tekrar bağlansa bile, bu ünite ayarladığınız modu koruyacaktır.

(*2) Kancanın Takılması
Kanca, işlemler sırasında üniteyi geçici olarak asmak için kullanılabilir (**Şek. 22**).

İKAZ

Kanca, üniteyi üzerinize asmak için asla kullanılmamalıdır.
Kancayı kullanırken ana ünitenin kaymayacağından ve düşmeyeceğinden ya da rüzgar tarafından dengesiz hale getirilmeyeceğinden emin olmak için kancayı kontrol edin.
Kazalara sebep olabileceğinden üniteyi kemerinizden veya pantolonunuzdan asla asmayın.

LED LAMBA UYARI SİNYALLERİ (Şek. 28)

Bu ürün aletin kendisini korumak için tasarlanmış işlevlere sahiptir. Anahtar çekildiğinde ve anahtar serbest bırakıldıktan 3 saniye sonra, çalışma sırasında koruma işlevlerinden herhangi biri harekete geçirilirse LED lamba **Tablo 1**'de tarif edildiği gibi yanıp sönecektir. Koruma işlevlerinden herhangi biri harekete geçirildiğinde, parmağınızı anahtardan derhal çekin ve düzeltici eylem altında tarif edilen talimatları takip edin.

Tablo 1

Koruma İşlevi	LED Lamba Göstergesi	Düzeltici Eylem
Aşırı Yükleme Koruması	0,1 saniye açık/0,1 saniye kapalı ■ ■ ■ ■ ■ ■ ■ ■ ■ ■ ■ ■ ■	Aşırı yüklemenin sebebini ortadan kaldırın.
Sıcaklık Koruması	0,5 saniye açık/0,5 saniye kapalı ▬ ▬ ▬	Aletin iyice soğumasına izin verin.

BAKIM VE MUAYENE

1. **Testere bıçağının muayene edilmesi**
   Körelmiş bir testere bıçağı kullanılması verimi azaltacağından ve olası motor arızasına neden olacağından, aşınma fark eder etmez testere bıçağını bileyin veya değiştirin.
2. **Montaj vidalarının muayene edilmesi**
   Tüm montaj vidalarını düzenli olarak kontrol edin ve uygun şekilde sıkılmış olduklarından emin olun. Gevşeyen vida varsa derhal sıkın. Aksi halde, ciddi tehlikeye yol açabilir.
3. **Elektrik kablosunun değiştirilmesi**
   Eğer elektrik kablosunun değiştirilmesi gerekiyorsa, tehlikeli bir duruma meydan vermemek için bu işlem sadece üretici tarafından yapılmalıdır.
4. **Motor birimi bakımı**
   Motor sargısı bu aletin önemli bir parçasıdır. Hasar vermekten ve temizleme yağı veya suyu ile temastan kaçının.
   50 saatlik kullanımdan sonra, motor gövdesinin havalandırma deliklerine bir hava tabancası veya diğer bir araç ile kuru hava üfleyerek motoru temizleyin (**Şek. 29**).
   Motorda toz veya parçacık birikmesi hasara neden olacaktır.
5. **Alt muhafazanın kontrolü ve bakımı**
   Alt muhafazanın her zaman kolayca hareket ettiğinden emin olun.
   Herhangi bir arıza durumunda, alt muhafazayı derhal tamir edin.
   Temizleme ve bakım için, alt muhafaza ile dişli kapağı arasındaki boşluğu ve alt muhafazanın dönme parçasını hava ile temizlemek için bir hava tabancası veya diğer bir alet kullanın. (**Şek. 29**).
   Bunu yapmak talaş ve diğer partiküllerin yayılmasını önlemeye yardımcı olur.
   Talaş veya diğer partiküllerin alt muhafaza civarında birikmesi arıza veya hasara neden olabilir.

UYARI

Tozun solunmasını veya göz iritasyonunu önlemek için alt muhafazayı, havalandırma deliklerini veya ürünün diğer parçalarını temizlemek için bir hava tabancası ya da başka bir alet kullanırken koruyucu güvenlik gözlükleri ve toz maskesi takın.

Alt muhafazanın düzgün hareket etmesini sağlayın

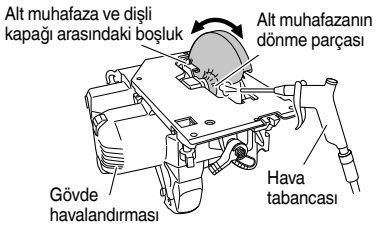

Şek. 29

6. **Testere kapağının içini temizleme**
   Testere kapağının içinde talaş ve diğer kalıntıların toplanmadığından emin olmak için düzenli aralıklarla kontrol edin ve temizleyin. Kontrol ederken ve temizlerken testere bıçağını her zaman çıkarın.

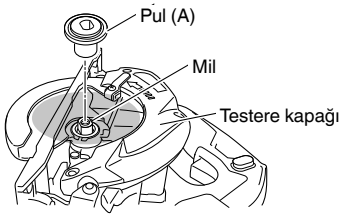

Şek. 30

7. **Dış yüzeyin temizlenmesi**
   Elektrikli alet kirlendiğinde, yumuşak kuru veya sabunlu suyla hafifçe ıslatılmış bir bezle silin. Plastik kısımları eritebileceğinden, klorlu çözücüler, benzin veya boya inceltici (tiner) kullanmayın.
8. **Saklama**
   Lütfen kullanılmayan ürün ve aksesuarların depolanması için aşağıdaki gibi yerleri kullanmaktan kaçının ve onları güvenli ve kuru bir yerde saklayın.

   NOT
   - Onları çocukların ulaşabileceği veya kolayca bulabileceği yerlerde saklamayın.
   - Onları evlerin saçaklarının altı gibi üzerlerine yağmur yağabilecek yerlerde veya nemli yerlerde saklamayın.
   - Nem oranında ani değişiklikler olan veya doğrudan güneş ışığı alan yerlerde saklamayın.
   - Onları alev alma veya patlama tehlikesi olan uçucu maddeler olan yerlerde saklamayın.

İKAZ

Ağırlaş aletlerinin kullanımı ve bakımı konusunda her ülkede yürürlükte olan güvenlik düzenlemelerine ve standartlarına uygun davranılmalıdır.

GARANTİ

HiKOKI Elektrikli El Aletlerine yasalar / ülkelere özgü mevzuatlar çerçevesinde garanti veriyoruz. Bu garanti, yanlış veya kötü kullanımdan veya normal aşınma ve yıpranmadan kaynaklanan arıza ve hasarları kapsamamaktadır. Şikayet durumunda, lütfen Elektrikli El Aletini, sökülmemiş şekilde, bu Kullanım Kılavuzu'nun sonunda bulunan GARANTİ BELGESİYLE birlikte bir HiKOKI Yetkili Servis Merkezi'ne gönderin.

Havadan yayılan gürültü ve titreşimle ilgili bilgiler
Ölçülen değerler EN62841'e göre belirlenmiş ve ISO 4871'e göre beyan edilmiştir.

Ölçülmüş A-ağırlıklı ses gücü seviyesi: 100 dB (A)
Ölçülmüş A-ağırlıklı ses basıncı seviyesi: 89 dB (A)
Belirsizlik K: 3 dB (A)

Kulak koruyucu takın.

EN62841'e göre belirlenen toplam vibrasyon değerleri (üç eksenli vektör toplamı).

Sunta kesme:
Vibrasyon emisyon değeri $\boldsymbol{a_h}$ = 1,8 m/s^2
Belirsizlik K = 1,5 m/s^2

Beyan edilen toplam vibrasyon değeri standart bir test yöntemine göre ölçülmüştür ve bir aleti diğeriyle karşılaştırmak için kullanılabilir.
Aynı zamanda, bir ön maruz kalma değerlendirmesi olarak da kullanılabilir

UYARI

- Elektrikli aletin kullanımı sırasında vibrasyon emisyonu, aletin kullanma şekline bağlı olarak belirtilen değerden farklılık gösterebilir.
- Gerçek kullanım koşullarındaki maruz kalma değerlendirmesini esas alarak kullanıcıyı koruyacak güvenlik önlemlerini belirleyin (kullanım süresine ilave olarak aletin kapatıldığı ve rölantide çalıştığı zamanlarda çalışma çevriminde yer alan tüm parçaları dikkate alarak).

NOT
HiKOKI'nin sürekli araştırma ve geliştirme çalışmaları nedeniyle, burada belirtilen teknik özelliklerde önceden haber verilmeden değişiklik yapılabilir.

(Traducerea instrucțiunilor originale)

AVERTISMENTE GENERALE PRIVIND SIGURANȚA SCULELOR ELECTRICE

⚠ **AVERTISMENT**

Citiți toate avertismentele de siguranță, instrucțiunile, ilustrațiile și specificațiile furnizate cu această sculă electrică.

Nerespectarea tuturor instrucțiunilor de mai jos poate avea ca efect producerea de șocuri electrice, incendii și/sau vătămări grave.

Păstrați toate avertismentele și toate instrucțiunile, pentru a le putea consulta pe viitor.

Termenul „sculă electrică" prezent în toate avertismentele de mai jos se referă la scula dumneavoastră electrică alimentată la priză (cu cablu de alimentare) sau la scula electrică alimentată cu acumulatori (fără cablu de alimentare).

1) **Siguranța în zona de lucru**
   a) **Păstrați zona de lucru curată și bine iluminată.** *Zonele de lucru dezordonate și întunecate predispun la accidente.*
   b) **Nu utilizați sculele electrice în atmosferă explozivă, cum ar fi în prezența lichidelor, gazelor sau a prafurilor inflamabile.** *Sculele electrice produc scântei care pot aprinde praful sau aburii.*
   c) **Țineți copiii sau privitorii la distanță în timp ce utilizați scula electrică.** *Distragerea atenției vă poate face să pierdeți controlul asupra sculei.*

2) **Siguranța electrică**
   a) **Ștecărele sculelor electrice trebuie să corespundă prizelor în care sunt introduse. Nu modificați niciodată ștecărul în niciun fel. Nu folosiți niciun fel de adaptoare pentru ștecăr la sculele electrice cu împământare (legate la pământ).** *Ștecărele nemodificate și prizele corespunzătoare reduc riscul de șoc electric.*
   b) **Evitați contactul corpului cu suprafețele împământate, cum ar fi conductele, radiatoarele, cuptoarele și frigiderele.** *În cazul în care corpul dvs. este împământat există un risc crescut de electrocutare.*
   c) **Nu expuneți sculele electrice la ploaie și nu le lăsați în atmosferă umedă.** *Intrarea apei într-o sculă electrică mărește riscul de electrocutare.*
   d) **Nu forțați cablul de alimentare. Nu folosiți niciodată cablul de alimentare pentru a transporta, a trage sau a scoate scula electrică din priză. Țineți cablul de alimentare departe de căldură, ulei, muchii ascuțite și de piese în mișcare.** *Cablurile de alimentare deteriorate sau încolăcite măresc riscul de șoc electric.*
   e) **Atunci când folosiți o sculă electrică în aer liber, utilizați un prelungitor adecvat pentru utilizarea în exterior.** *Folosirea unui prelungitor adecvat pentru exterior reduce riscul de șoc electric.*
   f) **Dacă utilizarea într-o zonă umedă nu poate fi evitată, folosiți o sursă de alimentare cu întrerupător de protecție la curent rezidual (RCD).** *Folosirea dispozitivelor RCD reduce riscul producerii șocurilor electrice.*

3) **Siguranța personală**
   a) **Atunci când folosiți o sculă electrică fiți vigilent, fiți atent la ceea ce faceți și acționați conform bunului simț. Nu folosiți scule electrice atunci când sunteți obosit sau vă aflați sub influența drogurilor, a alcoolului sau a medicamentelor.** *Un moment de neatenție în timpul utilizări unei scule electrice poate provoca vătămări personale grave.*
   b) **Folosiți echipament de protecție personală. Purtați întotdeauna protecție pentru ochi.** *Echipamentele de protecție, cum ar fi măștile pentru praf, încălțămintea anti-alunecare, căștile sau protecțiile auditive, folosite în situațiile corespunzătoare vor reduce vătămările personale.*
   c) **Preveniți pornirea neintenționată. Înainte de a conecta scula la priză și / sau la setul de acumulatori și înainte de a ridica sau transporta scula, asigurați-vă că întrerupătorul este pe poziția oprit.** *Transportarea sculelor electrice cu degetul pe întrerupător sau introducerea în priză a sculelor electrice care au întrerupătorul pe poziția pornit sunt situații ce predispun la accidente.*
   d) **Înainte de a pune scula electrică în funcțiune, îndepărtați toate cheile de reglare și orice alte chei.** *O cheie sau o cheie de reglare rămase atașate de piesa rotativă a sculei electrice poate provoca vătămări personale.*
   e) **Evitați dezechilibrarea. Mențineți permanent un contact corect al piciorului și un bun echilibru.** *Acest lucru permite un mai bun control al sculei electrice în situații neașteptate.*
   f) **Purtați haine corespunzătoare. Nu purtați haine largi și nici bijuterii. Țineți-vă părul și hainele la distanță de piesele în mișcare.** *Hainele largi, bijuteriile și părul lung pot fi prinse în piesele în mișcare.*
   g) **Dacă sunt prevăzute dispozitive de conectare la sisteme de extragere și colectare a prafului, asigurați-vă că acestea sunt conectate și sunt folosite corespunzător.** *Utilizarea acestor dispozitive poate reduce pericolele legate de praf.*
   h) **Nu lăsați obișnuința dobândită din utilizarea frecventă a sculelor să vă facă să deveniți superficiali și să ignorați principiile de siguranță în folosirea sculei.** *O acțiune neglijentă poate provoca vătămări grave într-o fracțiune de secundă.*

4) **Utilizarea și îngrijirea sculei electrice**
   a) **Nu forțați scula electrică. Folosiți scula adecvată pentru aplicația dvs.** *Scula potrivită va face treabă mai bună și mai sigură, la parametrii la care a fost proiectată.*
   b) **Nu folosiți scula electrică în cazul în care întrerupătorul nu își îndeplinește funcția de pornire și oprire.** *Sculele electrice care nu pot fi comandate prin intermediul întrerupătorului sunt periculoase și trebuie reparate.*
   c) **Înainte de a face orice fel de reglaje, de a schimba accesoriile și de a depozita sculele electrice, scoateți ștecărul din priză și/sau scoateți setul de acumulatori din sculă, dacă este detașabil.** *Aceste măsuri preventive de siguranță reduc riscul pornirii accidentale a sculei electrice.*
   d) **Depozitați sculele electrice neutilizate departe de zona de acțiune a copiilor și nu lăsați persoanele care nu sunt familiarizate cu scula electrică sau cu prezentele instrucțiuni să folosească scula electrică.** *Sculele electrice sunt periculoase în mâinile utilizatorilor neinstruiți.*

e) Întrețineți sculele electrice și accesoriile. Verificați alinierea și prinderea pieselor mobile, ruperea pieselor precum și orice alte aspecte care ar putea să influențeze funcționarea sculelor electrice. Dacă scula electrică este deteriorată, înainte de a o utiliza, duceți-o la reparat.
Multe accidente sunt provocate de scule electrice întreținute necorespunzător.

f) Păstrați elementele de tăiere curate și ascuțite.
Elementele de tăiere bine întreținute și cu muchiile de tăiere bine ascuțite sunt mai ușor de controlat și este mai puțin probabil să se agațe.

g) Folosiți scula electrică, accesoriile și vârfurile etc. în conformitate cu prezentele instrucțiuni, luând în considerare condițiile de lucru și operațiunile ce urmează a fi efectuate.
Folosirea sculei electrice pentru alte operațiuni decât cele prevăzute poate avea ca efect apariția unor situații periculoase.

h) Mențineți mânerele și suprafețele de prindere uscate, curate și ferite de ulei și unsoare.
Mânerele și suprafețele de prindere alunecoase nu permit manipularea și controlul sculei în condiții de siguranță în situații neașteptate.

5) Service

a) Scula electrică trebuie reparată de o persoană calificată, folosind numai piese de schimb identice.
Astfel se asigură menținerea siguranței sculei electrice.

PRECAUȚIE
Țineți copiii și persoanele infirme la distanță.
Atunci când nu este folosită, scula electrică trebuie depozitată departe de zona de acțiune a copiilor și a persoanelor infirme.

INSTRUCȚIUNI DE SIGURANȚĂ APLICABILE TUTUROR FERĂSTRAIELOR

Proceduri de tăiere

a) ⚠ PERICOL: Țineți mâinile departe de zona de tăiere și de lamă. Țineți cealalaltă mână pe mânerul auxiliar sau pe carcasa motorului.
Dacă ambele mâini țin ferăstrăul, acestea nu pot fi tăiate de lamă.

b) Nu puneți mâna sub elementul de prelucrat.
Apărătoarea nu vă poate proteja împotriva lamei sub elementul de prelucrat.

c) Modificați adâncimea tăieturii în funcție de grosimea elementului.
Ar trebui să fie vizibil sub element mai puțin de un dinte complet al lamei.

d) Nu țineți elementul de prelucrat în mână sau pe picior în timp ce îl tăiați. Fixați elementul de prelucrat pe o platformă stabilă.
Fixarea elementului este importantă pentru minimizarea expunerii corporale, înțepenirii lamei, sau a pierderii controlului.

e) Țineți scula electrică de suprafețele de prindere izolate, atunci când se execută o operațiune de tăiere în care scula ar putea atinge cabluri ascunse sau propriul cablu.
Atingerea cablului sub tensiune va pune de asemenea sub tensiune părțile metalice expuse, putând electrocuta operatorul.

f) Când efectuați spintecări, utilizați întotdeauna un scut de protecție sau un ghidaj cu margine dreaptă.
Acest lucru îmbunătățește acuratețea tăieturii și reduce probabilitatea ca lama să se înțepenească.

g) Folosiți întotdeauna lame de mărimea și forma corectă (romb sau rotund) pentru orificiile axului.
Lamele care nu se potrivesc cu elementele de montură ale ferăstrăului se vor descentra, ducând la pierderea controlului.

h) Nu folosiți niciodată șaibe sau șuruburi defecte sau greșite.
Șaibele și șuruburile lamei au fost special proiectate pentru ferăstrăul dumneavoastră, pentru execuție optimă și siguranță a exploatării.

Cauze ale reculului și avertismente conexe

- reculul este o reacție bruscă a unei lame ciupite, blocate sau aliniate incorect, cauzând un ferăstrău necontrolat să se ridice și să iasă din elementul prelucrat înspre operator;
- atunci când lama este ciupită sau blocată strâns de lăcașul care se îngustează, lama se oprește și reacția motorului propulsează unitatea înspre operator;
- dacă lama se răsucește sau își pierde alinierea în tăietură, dinții din marginea posterioară a lamei se pot înțepeni în suprafața superioară a lemnului cauzând lama să iasă din lăcaș și să sară spre operator.

Reculul este rezultatul folosirii greșite a ferăstrăului și/sau a folosirii de proceduri sau condiții de utilizare incorecte și poate fi evitat luând precauțiile necesare, după cum este prezentat mai jos.

a) Mențineți o priză fermă cu amândouă mâinile pe ferăstrău și poziționați brațele pentru a opune rezistență forțelor de recul. Poziționați-vă corpul pe oricare din părțile lamei, dar nu pe linie cu aceasta.
Reculul ar putea arunca ferăstrăul înapoi, dar forțele de recul pot fi controlate de către operator, dacă sunt luate măsurile de precauție corecte.

b) Când lama este blocată, sau când tăierea este întreruptă din orice motiv, eliberați trăgaciul și țineți ferăstrăul nemișcat în material până când lama se oprește complet. Nu încercați niciodată să scoateți ferăstrăul din elementul prelucrat sau să trageți ferăstrăul înapoi, în timp ce lama este în mișcare, pentru că poate apărea forța de recul.
Investigați și luați măsuri rectificatoare pentru a elimina cauza blocării lamei.

c) Când se repornește ferăstrăul în elementul prelucrat, centrați lama ferăstrăului în locaș astfel încât dinții să nu atingă materialul.
Dacă lama ferăstrăului se blochează, aceasta ar putea sări sau recula din elementul prelucrat, la repornirea ferăstrăului.

d) Susțineți panourile mari pentru a minimiza riscul ca lama să ciupească sau să reculeze.
Panourile mari tind să se încovoaie datorită greutății lor. Suportul trebuie să fie poziționat sub panou în ambele părți, lângă linia de tăiere și aproape de marginea panoului.

e) Nu folosiți lame tocite sau deteriorate.
Lamele neascuțite sau incorect fixate produc locașuri înguste care duc la fricțiune excesivă, blocarea lamelor și recul.

f) Manetele de blocare a ajustării înclinației și a adâncimii lamei trebuie strânse și fixate înainte de realizarea tăierii.
Dacă ajustarea lamei se modifică în timpul tăierii, aceasta poate duce la blocare și recul.

g) Folosiți atenție sporită atunci când tăiați în pereți deja construiți sau alte locuri fără vizibilitate.
Lama ieșită în afară poate tăia obiecte care pot cauza recul.

Funcțiile apărătorii inferioare

a) Verificați ca apărătoarea inferioară să fie închisă corect înainte de fiecare utilizare. Nu utilizați ferăstrăul dacă apărătoarea inferioară nu se poate mișca liber și nu poate fi închisă instantaneu. Nu încercați niciodată să fixați sau să prindeți apărătoarea inferioară în poziția deschisă.
Dacă ferăstrăul este scăpat accidental, apărătoarea inferioară se poate îndoi.

Ridicați apărătoarea inferioară cu ajutorul mânerului de rapel și verificați dacă se mișcă liber și dacă nu atinge lama sau orice altă componentă, din niciun unghi sau la nicio adâncime de tăiere.

b) Verificați modul de operare al arcului apărătorii inferioare. Dacă apărătoarea și arcul nu funcționează corespunzător, trebuie făcută revizia acestora înainte de utilizare.
Apărătoarea inferioară poate funcționa greu din cauza componentelor defecte, depunerilor cleioase, sau a reziduurilor adunate.

c) Apărătoarea inferioară poate fi retrasă manual doar pentru tăieturi speciale cum ar fi „tăieturile înclinate" și „tăieturile compuse". Ridicați apărătoarea inferioară de mânerul de rapel și de îndată ce lama pătrunde în material, trebuie să eliberați apărătoarea.
Pentru orice alt fel de tăieturi, apărătoarea inferioară trebuie să funcționeze automat.

d) Fiți întotdeauna atent ca apărătoarea inferioară să acopere lama, înainte de a pune ferăstrăul pe banc sau pe podea.
O lamă neprotejată și în derivă va duce la deplasarea inversă a ferăstrăului, tăind orice se află în calea sa.
Țineți cont de durata necesară pentru oprirea lamei, după comutarea întrerupătorului.

AVERTISMENTE SUPLIMENTARE PRIVIND SIGURANȚA

1. Utilizați pe sculă doar lama cu diametrul specificat.
2. Nu utilizați discuri abrazive.
3. Nu folosiți lame deformate sau crăpate.
4. Nu folosiți lame din oțel rapid.
5. Nu folosiți lame care nu corespund caracteristicilor specificate în instrucțiuni.
6. Nu opriți lamele aplicând presiune laterală pe disc.
7. Păstrați întotdeauna lamele ferăstrăului ascuțite.
8. Asigurați-vă că apărătoarea inferioară se mișcă liber și fără piedici.
9. Nu folosiți niciodată ferăstrăul circular cu apărătoarea inferioară fixată în poziția deschisă.
10. Asigurați-vă că mecanismul de retragere al apărătorii inferioare funcționează corect.
11. Pentru protejarea auzului pe durata folosirii, purtați protecție auditivă.
12. Nu utilizați niciodată ferăstrăul circular cu lama poziționată în sus sau lateral.
13. Asigurați-vă că materialul nu conține materii străine cum ar fi cuiele.
14. Lamele ferăstrăului ar trebui să fie de 125 mm.
15. Deconectați ștecărele de la priză, înainte de a efectua orice reglare, revizie sau întreținere.
16. Țineți cont de reculul frânei.
Acest ferăstrău circular dispune de o frână electrică care funcționează când comutatorul este eliberat. Deoarece există un recul atunci când frâna funcționează, asigurați-vă că țineți bine corpul principal.
17. Asigurați-vă că sursa de curent ce urmează a fi utilizată este conformă cerințelor specificate pe plăcuța produsului.
18. Asigurați-vă că întrerupătorul este în poziția de ÎNCHIS.
Dacă ștecărul este conectat la priză în timp ce întrerupătorul este în poziția de DESCHIS, scula electrică va intra în funcțiune imediat, ceea ce ar putea produce un accident grav.
19. Atunci când zona de lucru este departe de sursa de curent, folosiți un prelungitor de secțiune și capacitate nominală suficiente. Prelungitorul trebuie să fie cât mai scurt posibil.
20. Evitați tăierea în starea în care baza s-a desprins de pe material.
Când lama este blocată sau când tăierea este întreruptă din orice motiv, eliberați trăgaciul și țineți ferăstrăul nemișcat în material până când lama se oprește complet. Nu încercați niciodată să scoateți ferăstrăul din elementul prelucrat sau să trageți ferăstrăul înapoi în timp ce lama este în mișcare, pentru că poate apărea forța de RECUL. Investigați și luați măsuri rectificatoare pentru a elimina cauza blocării lamei.
21. Susțineți panourile mari pentru a minimiza riscul ca lama să ciupească sau să RECULEZE. Panourile mari tind să se încovoieze datorită greutății lor (**Fig. 3**). Suporturile trebuie să fie poziționate sub panou în ambele părți, lângă linia de tăiere și aproape de marginea panoului, așa cum se arată în **Fig. 2**.
Pentru a minimiza riscul ca lama să ciupească sau să reculeze. Când operația de tăiere necesită așezarea ferăstrăului pe piesa de lucru, ferăstrăul trebuie așezat pe partea mai mare și partea mai mică va fi tăiată.
22. Fiți foarte atenți atunci când faceți o "tăietură buzunar" în pereții existenți sau în alte zone fără vizibilitate. Lama ieșită în afară poate tăia obiecte care pot cauza RECUL. Nu puneți NICIODATĂ mâna sau degetele în spatele ferăstrăului (**Fig. 4**). Dacă se produce recul, ferăstrăul poate sări cu ușurință înapoi peste mâna dumneavoastră, putând provoca răni grave.
23. **AVERTISMENT:** Este important să susțineți bine piesa de lucru și să țineți ferăstrăul ferm pentru a preveni pierderea controlului care ar putea provoca rănirea dumneavoastră. **Fig. 5** ilustrează poziția tipică de ținere a ferăstrăului în mână.
24. Așezați porțiunea mai largă a bazei ferăstrăului pe acea parte a piesei de lucru care este susținută ferm, nu pe secțiunea care va cădea atunci când se va face tăierea. Ca exemple, **Fig. 6** ilustrează metoda CORECTĂ de a tăia capătul unei scânduri, iar **Fig. 7**, metoda GREȘITĂ. Dacă piesa de lucru este scurtă sau mică, fixați-o cu o clemă.
NU ÎNCERCAȚI SĂ ȚINEȚI PIESE SCURTE CU MÂNA!
25 Nu încercați niciodată să tăiați cu ferăstrăul circular ținut cu susul în jos pe o menghină. Acest lucru este foarte periculos și poate duce la accidente grave. (**Fig. 8**).
26. Atunci când folosiți ghidajul, nu încercați o tăietură înclinată care ar permite materialului tăiat să alunece între lama fierăstrăului și ghidaj. Această acțiune ar putea provoca rănirea. (**Fig. 9**)
27. În cazul în care levierul rămâne slăbit, se creează o situație foarte periculoasă. Strângeți-l întotdeauna foarte bine. (**Fig. 13**)
28. Înainte de operațiunea de tăiere, asigurați-vă că materialul pe care îl veți tăia. Dacă considerați că materialul ce urmează a fi tăiat va genera prafuri dăunătoare / toxice, asigurați-vă că sacul de praf sau sistemul adecvat de extragere a prafului este conectat ferm la gura de aspirație. Purtați, de asemenea, masca de praf, dacă este disponibilă.
   - Înainte de a începe să tăiați, asigurați-vă că lama a ajuns la viteza maximă de rotație.
   - Dacă lama se oprește sau face zgomote neobișnuite în timpul operațiunii, comutați imediat întrerupătorul pe poziția ÎNCHIS.
   - Asigurați-vă întotdeauna că cablul de alimentare nu se apropie de lama în mișcare a ferăstrăului.
   - Folosirea ferăstrăului circular cu lama îndreptată în sus sau lateral este foarte periculoasă. Asemenea utilizări neobișnuite trebuie evitate.
   - Purtați întotdeauna ochelari de protecție când tăiați materiale.
   - Când terminați o lucrare, scoateți ștecărul din priză.
29. După ce ați atașat lama, asigurați-vă că maneta de blocare este strâns fixată în poziția stabilită.
30. Nu permiteți contactul direct al luminii cu ochii prin privirea în direcția luminii.
Dacă vă expuneți ochii în mod repetat la lumină, aceștia vor avea de suferit.

31. Verificați să nu existe crestături sau zgârieturi pe cablu.
32. Verificați exteriorul și asigurați-vă că nu există deteriorări.
33. Utilizați o lamă de ferăstrău a cărei viteză de rotație indicată este egală sau mai mare decât viteza de rotație a sculei.
34. Utilizați o lamă de ferăstrău potrivită pentru fiecare material de tăiere diferit.
35. Țineți întotdeauna scula ferm cu o mână pe mâner. (**Fig. 27**)

NUMELE PĂRȚILOR (Fig. 1 – Fig. 28)

①	Comutator
②	Blocaj comutator
③	Nivelul adâncimii de tăiere
④	Capac
⑤	Legătură
⑥	Protecție inferioară
⑦	Șurub
⑧	Șaibă (B)
⑨	Lamă ferăstrău
⑩	Piesă ghidaj
⑪	Bază
⑫	Manetă de înclinare
⑬	Manetă de blocare
⑭	Șurub-fluture de prindere a ghidajului
⑮	Scală culisantă
⑯	Lumină LED
⑰	Suport pentru cablu
⑱	Mâner
⑲	Comutator selectare mod
⑳	Indicator luminos mod silențios
㉑	Întrerupător de iluminare
㉒	Săgeată de pe carcasa cutiei de viteze
㉓	Ghidaj
㉔	Placă fluor
㉕	Adaptor colectare praf
㉖	Cheie tubulară
㉗	Șaibă (A)
㉘	Șurubelniță cu cap drept
㉙	Cârlig
㉚	Șurub

SIMBOLURI

AVERTISMENT

În cele ce urmează sunt prezentate simbolurile folosite pentru mașină. Înainte de utilizare, asigurați-vă că înțelegeți semnificația acestora.

	C5MEY: Fierastrau circular
	Pentru a reduce riscul de accidente, utilizatorul trebuie să citească manualul de utilizare.
	Purtați întotdeauna protecție pentru ochi.
	Purtați întotdeauna protecție auditivă.
	Numai pentru țările membre UE Nu aruncați această sculă electrică împreună cu deșeurile menajere! În conformitate cu Directiva Europeană 2012/19/UE referitoare la deșeurile reprezentând echipamente electrice și electronice și la implementarea acesteia în conformitate cu legislațiile naționale, sculele electrice care au ajuns la finalul duratei de folosire trebuie colectate separat și duse la o unitate de reciclare compatibilă cu mediul înconjurător.
V	Tensiune nominală
n_0	Viteză la mers în gol
	Pornire
	Oprire
	Deconectați ștecărul de la priză
	Comutator selectare mod
	Întrerupător de iluminare
	Acțiune interzisă
	Sculă clasa II

ACCESORII STANDARD

Pe lângă unitatea principală (1 unitate), pachetul conține și accesoriile enumerate la pagina 155.

Accesoriile standard sunt supuse modificărilor fără notificare prealabilă.

APLICAȚII

Tăierea a numeroase feluri de lemn.

SPECIFICAȚII

Model			C5MEY
Tensiune de alimentare			230 V ∼
Alimentare cu electricitate			1050 W
Viteză fără sarcină			5000 min^{-1} (Mod alimentare) 2500 min^{-1} (Mod silențios)
Capacitate	Adâncimea de tăiere	90°	47 mm
		45°	30 mm
*Greutate			2,2 kg

* Conform Procedura EPTA 01/2014

NOTĂ

Ca urmare a programului continuu de cercetare și dezvoltare derulat de HiKOKI, prezentele specificații pot fi modificate fără notificare prealabilă.

Control electronic

- Soft-start (limitarea curentului de pornire)
- Protecție împotriva suprasolicitării
  Această caracteristică de protecție întrerupe alimentarea motorului în cazul unei suprasarcini a motorului sau a depistării reducerii vitezei de rotație în timpul operării.
  Când caracteristica de protecție la suprasolicitare a fost activată, motorul se poate opri.
  În acest caz, eliberați întrerupătorul sculei și îndepărtați cauza suprasolicitării.
  După aceasta, o puteți folosi din nou.
- Protecție împotriva supraîncălzirii
  Această caracteristică de protecție întrerupe alimentarea motorului și oprește scula electrică în cazul supraîncălzirii motorului în timpul operării.
  Când caracteristica de protecție la supraîncălzire a fost activată, motorul se poate opri.
  În acest caz, eliberați întrerupătorul sculei și lăsați-o câteva minute să se răcească.
  După aceasta, o puteți folosi din nou.
- Funcția de schimbare a vitezei de rotație (Mod alimentare/ Mod silențios)
  (Funcția de comutare Mod alimentare / Mod silențios)
  Fiecare apăsare a Comutatorului de selectare a modului schimbă modul de operare. (**Fig. 16**)
  Modul silențios reduce RPM maximă a motorului, permițând lucrul eficient cu mai puțin zgomot.
  Indicatorul luminos Mod silențios se aprinde în Modul silențios.
  Când sarcina crește în timpul Modului silențios, scula va comuta automat la Modul alimentare și va reveni la Modul silențios când sarcina scade.
  În Modul alimentare, nu se aduce nicio schimbare Modului silențios nici chiar atunci când sarcina scade.

NOTĂ

- Pentru a activa schimbarea modurilor, trageți întrerupătorul o dată după conectarea prizei principale.
- Nu aplicați șoc puternic asupra panoului de comandă și nu îl deteriorați. Aceasta poate duce la o problemă.

ASAMBLARE ŞI OPERARE

Acțiune	Figură	Pagină
Tăiere înclinată folosind ghidajul (Direcție +45°)	9	157
Reglaj fin al paralelismului	10	157
Reglaj fin al perpendicularității	11	158
Reglaj fin al poziției piesei de ghidaj	12	158
Ajustarea adâncimii tăieturii	13	158
Linia de tăiere	14	158
Utilizarea întrerupătorului	15	158
Despre funcția de selectare a modului (*1)	16	158
Utilizarea luminii LED	17	159
Utilizarea suportului pentru cablu	18	159
Atașarea ghidajului (comercializat separat)	19	159
Atașarea plăcii cu fluor (comercializat separat)	20	159
Atașarea adaptorului de colectare praf (comercializat separat)	21	159
Atașarea cârligului (*2) (comercializat separat)	22	160
Tăierea în unghiuri drepte	23	160
Tăierea înclinată (direcție de +45°)	24	161
Demontarea lamei de fierăstrău	25	161
Montarea lamei de fierăstrău	26	162
Ținerea sculei	27	162
Selectarea accesoriilor	—	163

(*1) Despre funcția de selectare a modului

De fiecare dată când comutatorul de selectare a modului este apăsat, modul de operare se schimbă.

Când este selectat Modul silențios, indicatorul luminos al Modului silențios se aprinde.

Modul silențios reduce RPM maximă a motorului, permițând lucrul eficient cu mai puțin zgomot.

Dacă sarcina crește în timp ce motorul funcționează în Modul silențios, se schimbă automat la Modul alimentare.

În plus, dacă sarcina scade din nou, revine automat la Modul silențios.

În Modul alimentare, nu se aduce nicio schimbare Modului silențios nici chiar atunci când sarcina scade.

Mod	Viteză la mers în gol
Alimentare	5000 min^{-1}
Silențios	2500 min^{-1}

NOTĂ

- Nu puteți schimba modul decât în cazul în care cablul de alimentare este conectat la o priză și întrerupătorul este tras o dată.
- Această unitate va menține modul pe care îl setați chiar dacă întrerupătorul este pornit și oprit sau cablul de alimentare este deconectat și conectat.

(*2) Atașarea cârligului

Cârligul poate fi folosit pentru a agăța temporar unitatea în timpul operațiunilor (**Fig. 22**).

PRECAUȚIE

Cârligul nu trebuie utilizat niciodată pentru a agăța unitatea deasupra dvs.

Când folosiți cârligul, verificați pentru a vă asigura că unitatea principală nu va aluneca și nu va cădea sau nu se va dezechilibra din cauza vântului etc.

Niciodată nu vă agățați unitatea de curea sau de pantaloni, întrucât acest lucru ar putea provoca accidente.

SEMNALE DE AVERTIZARE ALE BECULUI LED (Fig. 28)

Acest produs este prevăzut cu funcții care sunt desemnate să protejeze instrumentul însuși. În timp ce este tras comutatorul și 3 secunde de la eliberarea sa, dacă sunt declanșate oricare dintre funcțiile de siguranță în timpul operării, becul LED va clipi după cum este descris în **Tabelul 1**. Când sunt declanșate oricare dintre funcțiile de siguranță, îndepărtați imediat degetul de pe comutator și urmați instrucțiunile descrise în acțiunile de corectare.

Tabelul 1

Funcție de Siguranță	Afișaj Bec LED	Acțiune de Corectare
Protecție la suprasarcină	Aprins 0,1 secunde/stins 0,1 secunde	Eliminați cauza suprasarcinii.
Protecție Temperatură	Aprins 0,5 secunde/stins 0,5 secunde	Permiteți instrumentului să se răcească bine.

ÎNTREȚINERE ȘI VERIFICARE

1. **Inspectarea lamei**
   Întrucât folosirea unei lame tocite va afecta eficiența și va cauza posibile defecțiuni la motor, ascuțiți sau schimbați lama de îndată ce abraziunea este vizibilă.
2. **Inspectarea șuruburilor de asamblare**
   Inspectați cu regularitate toate șuruburile de asamblare și asigurați-vă că sunt fixate corespunzător. Dacă există șuruburi care nu sunt fixe, fixați-le imediat. Nerespectarea avertismentului poate duce la riscuri serioase.
3. **Înlocuirea cablului de alimentare**
   Dacă este necesară înlocuirea cablului de alimentare, acest lucru trebuie făcut de fabricant, pentru a evita pericolele pentru siguranță.
4. **Întreținere unitate motor**
   Bobina motorului este o piesă importantă a acestei scule. Evitați deteriorarea și aveți grijă să evitați contactul cu uleiul de curățare sau cu apa.
   După 50 de ore de utilizare, curățați motorul suflând în orificiile de ventilație ale carcasei motorului aer uscat cu un pistol cu aer sau cu altă sculă (**Fig. 29**).
   Acumularea de praf sau de particule în motor poate duce la deteriorare.
5. **Revizia și întreținerea protecției inferioare**
   Asigurați-vă întotdeauna că protecția inferioară se deplasează cu ușurință.
   În cazul apariției oricărei defecțiuni, reparați imediat protecția inferioară.
   Pentru curățare și întreținere, utilizați un pistol cu aer sau altă sculă pentru a curăța prin suflare cu aer uscat spațiul dintre protecția inferioară și carcasa cutiei de viteze, precum și piesa rotativă a protecției inferioare (**Fig. 29**).
   Acest lucru este valabil pentru emisia de șpan sau de alte particule.
   Acumularea de șpan sau de alte particule în jurul protecției inferioare poate duce la defecțiuni sau deteriorări.

AVERTISMENT

Pentru a evita inhalarea prafului sau iritarea ochilor, purtați ochelari de protecție și mască de protecție împotriva prafului atunci când utilizați un pistol cu aer sau altă sculă pentru a curăța protecția inferioară, orificiile de ventilare sau alte piese ale produsului.

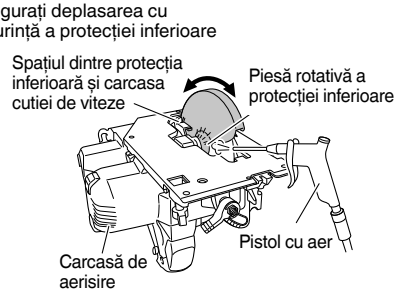

Fig. 29

6. **Curățarea interiorului capacului ferăstrăului**
   Verificați și curățați în mod regulat pentru a vă asigura că rumegușul de la ferăstrău și alte reziduuri nu se colectează în interiorul capacului de ferăstrău. Scoateți întotdeauna lama ferăstrăului atunci când verificați și curățați.

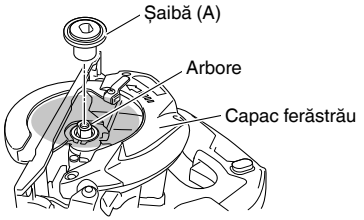

Fig. 30

7. **Curățarea exteriorului**
   Când scula electrică este murdară, ștergeți-o cu o cârpă moale uscată sau cu o cârpă înmuiată în soluție de apă cu săpun. Nu folosiți solvenți pe bază de clor, benzină și nici diluanți, deoarece aceștia topesc masele plastice.
8. **Depozitare**
   Vă rugăm să evitați locurile precum următoarele pentru depozitarea produselor și a accesoriilor ce nu sunt utilizate și depozitați-le într-un loc uscat și sigur.
   NOTĂ
   - Nu le depozitați în locuri unde pot ajunge copiii la ele sau de unde le pot lua cu ușurință.
   - Nu le depozitați în locuri unde poate ajunge ploaia, cum ar fi sub streașina casei, sau unde există umiditate.
   - Nu le depozitați în locuri unde există schimbări bruște de umiditate sau în lumina directă a soarelui.
   - Nu le depozitați în locuri unde există substanțe volatile cu risc de incendiu sau explozie.

PRECAUȚIE

Pe durata folosirii și a operațiunilor de întreținere a mașinii trebuie respectate reglementările și standardele naționale privind securitatea.

GARANȚIE

Garantăm sculele electrice HiKOKI în conformitate cu reglementările statutare/specifice țării. Această garanție nu acoperă defectele sau daunele provocate de utilizarea necorespunzătoare, abuz sau de uzura și deteriorarea normale. În cazul în care aveți reclamații, vă rugăm să trimiteți scula electrică nedemontată, împreună cu CERTIFICATUL DE GARANȚIE care se găsește la finalul prezentelor Instrucțiuni de utilizare, la o unitate service autorizată de HiKOKI.

Informații privind nivelul de zgomot transmis prin aer și nivelul de vibrații
Valorile măsurate au fost determinate în conformitate cu EN62841 și sunt declarate conforme cu ISO 4871.

Nivelul tipic al puterii sonore ponderate A: 100 dB (A)
Nivelul tipic al presiunii sonore ponderate A: 89 dB (A)
Incertitudine K : 3 dB (A).

Purtați protecție auditivă.

Valorile totale ale vibrațiilor (suma vectorială pe cele trei axe) au fost stabilite în conformitate cu EN62841.

Tăierea placajului:
Valoarea emisiei de vibrații $\boldsymbol{a_h}$ = 1,8 m/s^2
Incertitudine K = 1,5 m/s^2

Valoarea totală declarată a vibrației a fost măsurată în conformitate cu o metodă de testare standard și poate fi utilizată pentru compararea unei scule cu altele.
Mai poate fi utilizată pentru o evaluare preliminară a expunerii.
AVERTISMENT
- Emisia de vibrații în timpul folosirii efective a sculei electrice poate diferi de valorile declarate, în funcție de modul de utilizate a sculei.
- Identificați măsuri de siguranță ce trebuie luate pentru protejarea operatorului și care sunt bazate pe estimarea expunerii, în condiții reale de utilizare (ținând seama de toate componentele ciclului de utilizare, cum ar fi timpul necesar opririi sculei și timpul de funcționare suplimentar la pornirea sculei).

NOTĂ
Ca urmare a programului continuu de cercetare și dezvoltare derulat de HiKOKI, prezentele specificații pot fi modificate fără notificare prealabilă.

(Prevod izvirnih navodil)

SPLOŠNA VARNOSTNA NAVODILA ZA ELEKTRIČNA ORODJA

⚠ **OPOZORILO**

Preberite vsa varnostna opozorila, navodila, slikovne prikaze in specifikacije, ki so priložena orodju.

Neupoštevanje vseh spodaj navedenih navodil lahko povzroči električni udar, požar in/ali resne telesne poškodbe.

Vsa opozorila in navodila shranite, ker jih boste v prihodnje še potrebovali.

Izraz »električno orodje« v opozorilih se nanaša na električno orodje, ki se napaja z električnim pogonom (z električnim kablom) in na akumulatorsko električno orodje (brez električnega kabla).

1) Varnost na delovnem mestu

a) Delovno mesto mora biti čisto in dobro osvetljeno.
Nered in neosvetljena področja lahko povzročijo nezgodo.

b) Električnega orodja ne uporabljajte v eksplozivnih okoljih, na primer v bližini vnetljivih tekočin, plinov ali prahu.
Električno orodje pri delu proizvaja iskre, ki lahko vnamejo prah ali hlape.

c) Med delom z električnim orodjem ne dovolite, da bi se vam otroci ali druge osebe približale.
Z motenjem vaše pozornosti lahko izgubite nadzor nad orodjem.

2) Električna varnost

a) Priključni vtikač električnega orodja mora ustrezati vtičnici. Vtikača ni dovoljeno kakor koli spreminjati. Pri ozemljenih električnih orodjih ne uporabljajte vtikačev z adapterji.
Nespremenjeni vtikači in ustrezne vtičnice zmanjšujejo tveganje električnega udara.

b) Preprečite stik z ozemljenimi površinami, kot so cevi, grelci, štedilniki in hladilniki.
Ko je vaše telo ozemljeno, je nevarnost električnega udara večja.

c) Električnega orodja ne izpostavljajte dežju ali vlagi.
Vdor vode v električno orodje povečuje tveganje električnega udara.

d) Ne zlorabljajte kabla. Kabla ne uporabljajte za prenašanje električnega orodja in ne vlecite za kabel, če želite vtikač izvleči iz vtičnice.
Kabla ne izpostavljajte vročini, olju, ostrim robovom in premikajočim se delom.
Poškodovani in zapleteni kabli povečujejo tveganje električnega udara.

e) Kadar uporabljate električno orodje zunaj, uporabljajte kabelski podaljšek, ki je primeren za delo na prostem.
Z uporabo kabelskega podaljška, ki je izdelan za delo na prostem, je tveganje električnega udara manjše.

f) Če je delo z električnim orodjem v vlažnem okolju neizogibno, uporabite stikalo za zaščito pred diferenčnim tokom.
Zaščitno stikalo zmanjšuje tveganje električnega udara.

3) Osebna varnost

a) Bodite pozorni, pazite kaj delate ter se dela z električnim orodjem lotite z razumom.
Električnega orodja ne uporabljajte, če ste utrujeni ali pod vplivom mamil, alkohola ali zdravil.
Trenutek nepozornosti med delom z električnim orodjem je lahko vzrok za resne telesne poškodbe.

b) Uporabite osebno zaščitno opremo. Vedno nosite zaščitna očala.
Nošenje zaščitne opreme, kot so maska za prah, protizdrsni zaščitni čevlji, varnostna čelada ali zaščitni glušniki, kar je odvisno od vrste in načina uporabe električnega orodja, zmanjšuje tveganje telesnih poškodb.

c) Izogibajte se nenamernemu zagonu. Preden orodje priključite na električno omrežje in/ali na akumulator, preden ga dvignete ali nosite, se prepričajte da je orodje izklopljeno.
Prenašanje električnega orodja s prstom na stikalu ali priključitev vklopljenega električnega orodja na električno omrežje je lahko vzrok za nezgodo.

d) Preden električno orodje vklopite, odstranite nastavitvena orodja in izvijače.
Orodje ali ključ, ki se nahaja na vrtečem delu električnega orodja lahko povzroči telesne poškodbe.

e) Izogibajte se nenormalni drži. Poskrbite za trdno stojišče in za stalno ravnotežje.
Na ta način lahko v nepričakovanih situacijah bolje nadzorujete električno orodje.

f) Nosite primerna oblačila. Med delom ne nosite ohlapnih oblačil ali nakita. Las in oblačil ne približujte premikajočim se delom.
Ohlapna oblačila, nakit ali dolgi lasje se lahko ujamejo med premikajoče se dele.

g) Če je na napravo možno montirati priprave za odsesavanje ali prestrezanje prahu, se prepričajte, da so te ustrezno priključene in pravilno uporabljene.
Zbiranje prahu lahko zmanjša nevarnosti povezane s prahom.

h) Ne dovolite, da vas znanje, pridobljeno s pogostim rokovanjem z orodjem, zavede, da zanemarite varnostna navodila za ravnanje z orodjem.
Neprevidnost lahko že v delčku sekunde povzroči hude telesne poškodbe.

4) Uporaba in vzdrževanje električnega orodja

a) Električnega orodja ne preobremenjujte. Za izbrano delo uporabite ustrezno električno orodje.
Z ustreznim električnim orodjem boste delo opravili bolje in varneje.

b) Električnega orodja ne uporabljate, če stikalo za vklop/izklop orodja ne deluje.
Električno orodje, ki ga ni več možno vklopiti ali izklopiti, je nevarno in ga je potrebno popraviti.

c) Pred nastavljanjem orodja, zamenjavo priključkov ali shranjevanjem orodja izvlecite vtikač električnega orodja iz vira napajanja in/ali odstranite akumulator.
S takšnimi preventivnimi varnostnimi ukrepi preprečujete nenameren zagon orodja.

d) Električno orodje shranite izven dosega otrok in ne dovolite upravljati orodja osebam, ki orodja ne poznajo in niso prebrale teh navodil.
Električno orodje je nevarno v rokah neizkušenih uporabnikov.

e) Vzdržujte električno orodje in priključke. Preverite pravilno delovanje premičnih delov orodja, poškodbe delov in druga stanja, ki bi lahko vplivala na delovanje električnega orodja. V primeru poškodbe je potrebno električno orodje pred uporabo popraviti.
Slabo vzdrževano električno orodje je vzrok mnogih nesreč.

f) Rezalno orodje naj bo ostro in čisto.
Pravilno vzdrževano rezalno orodje z ostrimi robovi se manj pogosto zatika in je lažje vodljivo.

g) Električno orodje, pribor, vsadna orodja in podobno uporabljajte v skladu s temi navodili, pri čemer upoštevajte delovne pogoje in dejavnost, ki jo boste opravljali.
Uporabo električnega orodja v druge namene lahko privede do nevarne situacije.

h) Ročaji in prijemalne površine naj bodo suhe, čiste in brez olja in masti.
Spolzki ročaji in prijemalne površine ne omogočajo varnega ravnanja in nadzora orodja v nepričakovanih situacijah.

5) Servisiranje

a) Električno orodje lahko servisira le usposobljena oseba, ki mora uporabljati originalne nadomestne dele.
Na ta način se ohrani varnost električnega orodja.

VARNOSTNI UKREP

Preprečite dostop otrokom in neusposobljenim osebam. Kadar orodja ne uporabljate ga shranite izven dosega otrok in neusposobljenih oseb.

VARNOSTNA NAVODILA ZA VSE ŽAGE

Postopek žaganja

a) ⚠ NEVARNOST: Rok ne približujte mestu žaganja in žaginemu listu. Drugo roko imejte na dodatnem ročaju ali na ohišju motorja.
Če boste žago držali z obema rokama, ju žagin list ne bo mogel poškodovati.

b) Ne segajte pod obdelovanec.
Zaščitni pokrov vas ne bo mogel zaščititi pred žaginim listom pod obdelovancem.

c) Globino rezanja nastavite glede na debelino obdelovanca.
Pod obdelovancem se lahko vidi manj kot ena širina zoba žaginega lista.

d) Obdelovanca med žaganjem nikoli ne držite v rokah ali nad nogo. Obdelovanec pritrdite na stabilno podlago.
Pomembno je, da je obdelovanec dobro pritrjen in se tako zmanjša tveganje telesnega stika, zatikanje žaginega lista ali izgube nadzora.

e) Med delom, kjer bi lahko rezalno orodje zadelo skrite električne vodnike ali lastni omrežni kabel, držite orodje le za izolirane ročaje.
Stik z vodnikom pod napetostjo lahko napetost prenese na izpostavljene kovinske dele električnega orodja in povzroči električni udar.

f) Pri vzdolžnih rezih vedno uporabite naslon ali raven vodilni rob.
S tem bo rez natančnejši in možnost, da se žagin list zatakne manjša.

g) Vedno uporabljajte žagine liste ustreznih velikosti, ki se prilega obliki vpenjalne prirobnice (oblika romba ali kroga).
Žagini listi, ki ne ustrezajo montažnim delom žage, se vrtijo neenakomerno in povzročijo izgubo nadzora.

h) Nikoli ne uporabljajte poškodovanih ali neustreznih podložk ali vijakov žaginega lista.
Podložke in vijaki žaginega lista so izdelani posebej za vašo žago in zagotavljajo optimalno zmogljivost in varno delovanje.

Vzroki povratnega udarca in ustrezna opozorila

- povratni udarec je nenadna reakcija stisnjenega, zataknjenega ali nepravilno naravnanega žaginega lista, posledica česar je lahko nekontroliran sunek žage iz obdelovanca v smeri uporabnika;
- ko se žagin list stisne ali zatakne v ozkem rezu, žagin list zablokira in sila motorja hitro potisne žago nazaj proti uporabniku;
- če se žagin list v rezu zvije ali narobe poravna, se lahko zobje zadnjega dela žaginega lista zataknejo na površini obdelovanca, zaradi česar se žagin list premakne iz reza nazaj proti uporabniku.

Povratni udarec je rezultat nepravilne rabe žage in/ali nepravilnih postopkov ali pogojev uporabe, katerim se lahko izognete s spodaj navedenimi ustreznimi varnostnimi ukrepi.

a) Žago trdno držite z obema rokama in premaknite roki v položaj, v katerem boste lahko vzdržali silo povratnega udarca. S telesom se postavite na katero koli stran žaginega lista, tako da ta ni nikoli v liniji z vašim telesom.
V primeru povratnega udarca lahko žaga skoči nazaj, vendar pa lahko uporabnik z upoštevanjem ustreznih varnostnih ukrepov, silo povratnega udarca vseeno obvlada.

b) Če se žagin list zatakne ali se žaganje prekine zaradi katerega drugega vzroka, izpustite stikalo za vklop/izklop in držite žago negibno v obdelovancu dokler se žagin list popolnoma ne ustavi.
Žage nikoli ne poskušajte odstraniti iz obdelovanca ali jo povleči nazaj, medtem ko se list še giblje, saj lahko pride do povratnega udarca.
Odkrijte vzrok zatikanja žaginega lista in ga odstranite.

c) Ko ponovno zaženete žago, ki tiči v obdelovancu, centrirajte žagin list v reži in preverite, da se zobje niso zataknili v material.
Zataknjen žagin list se lahko ob ponovnem zagonu žage premakne iz obdelovanca ali povzroči povratni udarec.

d) Večje plošče podprite, da zmanjšate tveganje zatikanja žaginega lista ali povratnega udarca.
Večje plošče se lahko ukrivijo pod lastno težo. Ploščo je potrebno podpreti na obeh straneh, v bližini reže kot tudi ob robu.

e) Ne uporabljajte topih ali poškodovanih žaginih listov.
Neostri ali neustrezno nameščeni žagini listi delajo ozke reze in ustvarjajo povečano trenje, zatikanje lista in povratni udarec.

f) Pred žaganjem pritegnite blokirne ročice za prilagajanje globine in kota reza.
Če se nastavitve med žaganjem spremenijo, se lahko žagin list zatakne in povzroči povratni udarec.

g) Pri žaganju v obstoječe stene ali območja, ki jih ne vidite, bodite izredno previdni.
Prodirajoč list se lahko pri žaganju v skrite predmete zatakne, kar lahko povzroči povratni udarec.

Delovanje spodnjega zaščitnega pokrova

a) Pred vsako uporabo preverite, ali se spodnji zaščitni pokrov brezhibno zapira. Žage ne uporabljajte, če spodnji zaščitni pokrov ni prosto gibljiv in se ne zapre takoj. Spodnjega zaščitnega pokrova ne spenjajte ali pritrjujte v odprtem položaju.
Če vam žaga nehote pade na tla, se lahko spodnji zaščitni pokrov ukrivi.
Dvignite zaščitni pokrov s pomočjo ročice in se prepričajte, da se prosto premika ter da se v vseh kotih in globinah reza ne dotika žaginega lista ali katerega koli drugega dela.

b) Preverite delovanje vzmeti zaščitnega pokrova. Če zaščitni pokrov in vzet ne delujeta pravilno, ju je potrebno pred uporabo popraviti.
Zaradi poškodovanih delov, lepljivih oblog ali nakopičenih ostružkov lahko zaščitni pokrov deluje počasi.

c) Spodnji zaščitni pokrov lahko odstranite ročno le pri posebnih rezih kot so »potopni rezi« in »kotni rezi«. Odprite spodnji zaščitni pokrov z ročico in jo takoj izpustite, ko žagin list zažaga v obdelovanec.
Pri vseh ostalih načinih žaganja mora zaščitni pokrov delovati samodejno.

d) Preden žago odložite na delovno mizo ali tla, se prepričajte, da je žagin list pokrit s spodnjim zaščitnim pokrovom.
Nezaščiten žagin list, ki se zaustavlja, premakne žago v nasprotni smeri žaganja in prežaga vse kar mu je na poti. Ko izpustite stikalo za vklop, upoštevajte čas zaustavljanja žaginega lista.

DODATNA VARNOSTNA NAVODILA

1. Uporabite le premer rezila, ki je označen na orodju.
2. Ne uporabljajte obrabljenega kolesa.
3. Ne uporabljajte deformiranih ali počenih žaginih listov.
4. Ne uporabljate žaginih listov narejenih iz hitroreznega jekla.
5. Ne uporabljajte žaginih listov, ki ne ustrezajo karakteristikam navedenih v teh navodilih.
6. Žaginega lista ne ustavljajte s stranskim pritiskom na ploščo.
7. Žagini listi morajo biti vedno ostri.
8. Prepričajte se, da se zaščitni pokrov premika gladko in prosto.
9. Žage nikoli ne uporabljajte, če je zaščitni pokrov pritrjen v odprtem položaju.
10. Prepričajte se, da mehanizem zaščitnega sistema deluje pravilno.
11. Nosite ušesne zamaške, da si zaščitite ušesa med delovanjem.
12. Krožne žage nikoli ne uporabljajte z žaginim listom obrnjenim navzgor ali na stran.
13. Prepričajte se, da obdelovanec ne vsebuje tujih snovi kot so žeblji.
14. Premer žaginega lista naj bo 125 mm.
15. Pred nastavljanjem, servisiranjem ali vzdrževanjem izvlecite vtikač iz vtičnice.
16. Bodite pozorni na povratni udarec zavore.
Ta krožna žaga vsebuje električno zavoro, ki se vklopi, ko sprostite stikalo. Ker med delovanjem zavore pride do povratnega udarca, poskrbite, da glavno ohišje držite trdno.
17. Prepričajte se da napetost, ki jo boste uporabili ustreza zahtevam navedenim na imenski plošči izdelka.
18. Prepričajte se, da je stikalo za vklop in izklop na položaju OFF.
Če se vtikač nahaja v vtičnici, ko je stikalo na položaju ON, bo električno orodje začelo delovati, kar lahko povzroči resne poškodbe.
19. Če je delovno mesto oddaljeno od vira napetosti uporabite podaljšek s primerno debelino in zmožnostjo. Podaljšek mora biti dovolj kratek.
20. Izogibajte se rezanja v primeru, ko se je spodnji del podnožja dvignil z materiala.
Če se žagin list zatakne ali se žaganje prekine zaradi katerega drugega vzroka, izpustite stikalo za vklop/izklop in držite žago negibno v obdelovancu, dokler se žagin list popolnoma ne ustavi. Žage nikoli ne poskušajte odstraniti iz obdelovanca ali je povleči nazaj, medtem ko se list še giblje, saj lahko pride do POVRATNEGA UDARCA. Odkrijte vzrok zatikanja žaginega lista in ga odstranite.
21. Večje plošče podprite, da zmanjšate tveganje zatikanja žaginega lista in POVRATNEGA UDARCA. Večje plošče se lahko ukrivijo pod lastno težo (**Sl. 3**). Ploščo je potrebno podpreti na obeh straneh, v bližini reže kot tudi ob robu, kot je prikazano na **Sl. 2**.
Za zmanjšanje tveganja zatikanja žaginega lista in povratnega udarca. Ko mora med rezanjem žaga počivati na obdelovancu, mora žaga počivati na večjem delu in manjši del mora biti odrezan.
22. Pri »rezanju žepov« v obstoječe stene ali druga skrita področja bodite zelo previdni. Prodirajoč list se lahko pri žaganju v skrite predmete zatakne, kar lahko povzroči POVRATNI UDAREC.
Dlani ali prstov nikoli ne postavite za žago (**Sl. 4**). Če pride do povratnega udarca, se lahko zgodi, da žaga skoči nazaj proti vaši roki in povzroči resne poškodbe.
23. **OPOZORILO:** Pomembno je, da obdelovanec primerno podprete in držite žago trdno v roki, da ne izgubite nadzora, kar bi lahko privedlo do telesne poškodbe. **Sl. 5** prikazuje tipično podporo žage z roko.
24. Širši del podnožja žage položite na del obdelovanca, ki je dobro podprt in ne na del, ki ob odpadel, ko bo rez opravljen. Na primer **Sl. 6** prikazuje PRAVILEN način, kako odrezati konec deske in **Sl. 7** prikazuje NAPAČEN način. Če je obdelovanec kratek ali majhen, ga pritrdite s sponami.
KRATKIH DELOV NE DRŽITE Z ROKO!
25. Nikoli ne poskušajte žagati s krožno žago, obrnjeno na glavo. To je izredno nevarno in lahko vodi do hudih nesreč (**Sl. 8**).
26. Ko uporabljate vodilo, ne poskušajte nagnjenega reza, ki bi povzročil zdrs rezanega materiala med žagin list in vodilo. V nasprotnem primeru lahko pride do poškodb. (**Sl. 9**)
27. Če ročica ni tesno pritrjena, lahko pride do nevarne situacije. Vedno jo dobro pritrdite. (**Sl. 13**)
28. Pred žaganjem se prepričajte o obdelovancu, ki ga boste žagali. Če menite, da bo žagan obdelovanec ustvarjal škodljiv/strupen prah, se prepričajte da je vrečka za prah ali ustrezen sistem za odsesavanje prahu tesno pritrjen na odprtino za prah.
Dodatno uporabite še masko za zaščito pred prahom, če je na voljo.
    - Preden pričnete žagati preverite, da se žagin list vrti s polno hitrostjo.
    - Če bi se žagin list med uporabo ustavil ali proizvajal nenavaden hrup, takoj izklopite stikalo za vklop.
    - Zmeraj poskrbite, da delujoč žagin list ne pride v bližino električnega kabla.
    - Uporaba krožne žage, pri čemer je žagin list obrnjen navzgor ali na stran je zelo nevarno. Takšni nenavadni uporabi se izogibajte.
    - Pri žaganju obdelovancev vedno nosite zaščitna očala.
    - Ko zaključite z delom, povlecite vtikač iz vtičnice.
29. Po pritrditvi žaginega lista preverite, da je varovalni klin trdno pritrjen v predpisanem položaju.
30. Ne glejte neposredno v izvor svetlobe, saj je to velika obremenitev za vaše oči.
Če so oči dalj časa izpostavljene neposredni svetlobi, se poškodujejo.
31. Preverite, da ni v kablu nobenih zarez ali prask.
32. Preverite zunanjost in se prepričajte, da ni nobene škode.
33. Uporabite žagin list, katerega vrtilna hitrost je enaka ali višja od vrtilne hitrosti orodja.
34. Za vsako različno vrsto rezanega materiala uporabite temu ustrezen žagin list.
35. Orodje vedno držite trdno, z eno roko na ročaju. (**Sl. 27**)

IMENA DELOV (Sl. 1 – Sl. 28)

①	Stikalo
②	Zaklop stikala
③	Ročica za nastavitev globine rezanja
④	Pokrov
⑤	Spoj
⑥	Spodnja zaščita
⑦	Vijak
⑧	Podložka (B)

⑨	Krožna žaga
⑩	Vodilo
⑪	Podlaga
⑫	Vzvod za nastavitev naklona
⑬	Zaklop vzvoda
⑭	Krilni vijak za pritrjevanje vodila
⑮	Lestvica povezav
⑯	Lučka LED
⑰	Držalo za kabel
⑱	Ročaj
⑲	Stikalo za izbiro načina
⑳	Indikacijska lučka za tihi način
㉑	Stikalo za osvetlitev
㉒	Puščica na pokrovu za prestavni mehanizem
㉓	Vodilo
㉔	Fluorova plošča
㉕	Adapter za zbiranje prahu
㉖	Obročni ključ
㉗	Podložka (A)
㉘	Ploski izvijač
㉙	Kljuka
㉚	Vijak

SIMBOLI

OPOZORILO
V nadaljevanju so prikazani simboli, uporabljeni pri stroju. Pred uporabo se prepričajte, da jih razumete.

	C5MEY: Krožna žaga
	Da ne bi prišlo do poškodb, mora uporabnik prebrati navodila.
	Vedno nosite zaščitna očala.
	Vedno uporabljajte glušnike.
	Samo za države EU Električnih orodij ne odlagajte med hišne odpadke! V skladu z evropsko direktivo 2012/19/EU o odpadni električni in elektronski opremi in njeni uresničitvi v skladu z nacionalnim pravom se morajo električna orodja, ki so dosegla življenjsko dobo ločeno zbirati in okolju prijazno reciklirati.
V	Ocenjena napetost
n_0	Vrtilna frekvenca brez obremenitve
	Stikalo za vklop
	Stikalo za izklop

	Izvlecite vtikač iz vtičnice
	Stikalo za izbiro načina
	Stikalo za osvetlitev
	Prepovedan postopek
	Orodje razreda II

STANDARDNA OPREMA

Zraven glavnega orodja (1 orodje) vsebuje paket pribor napisan na strani 155.

Standardni pribor se lahko spremeni brez obvestila.

UPORABA

Žaganje različnih vrst lesa

SPECIFIKACIJE

Model			C5MEY
Napetost			230 V ∼
Vhodna moč			1050 W
Hitrost v prostem teku			5000 min^{-1} (način polne moči) 2500 min^{-1} (tihi način)
Kapaciteta	Globina žaganja	90°	47 mm
		45°	30 mm
Teža*			2,2 kg

* Glede na postopek EPTA 01/2014

OPOMBA
Zaradi HiKOKIJEVEGA programa nenehnega raziskovanja in razvoja se specifikacije lahko spremenijo brez predhodnega obvestila.

Elektronski nadzor
- Mehak zagon
- Zaščita pred preobremenitvijo
  Ta zaščita prekine električni tok do motorja v primeru preobremenitve ali nenavadnega zmanjšanja hitrosti vrtenja med delovanjem.
  Ko je aktivirana zaščita pred preobremenitvijo, je mogoče, da se motor ustavi.
  V tem primeru sprostite stikalo orodja in odstranite vzroke za preobremenitev.
  Nato lahko orodje znova uporabite.
- Zaščita pred pregrevanjem
  Ta zaščita prekine električni tok do motorja in ustavi električno orodje v primeru pregrevanja motorja med delovanjem.
  Ko je aktivirana zaščita pred pregrevanjem, je mogoče, da se motor ustavi.
  V tem primeru sprostite stikalo orodja in ga nekaj minut pustite, da se ohladi.
  Nato lahko orodje znova uporabite.
- Funkcija preklopa rotacijske hitrosti (način polne moči/tihi način)
  (Funkcija preklopa med načinom polne moči/tihim načinom)

Vsak pritisk na stikalo za izbiro načina spremeni način delovanja. (**Sl. 16**)
Tihi način zmanjša najvišje število obratov motorja in omogoča učinkovito delo z manj hrupa.
V tihem načinu se prižge indikator tihega načina.
Če se med tihim načinom zviša obremenitev, se bo orodje samodejno preklopilo v način polne moči in nazaj v tihi način, ko se obremenitev zmanjša.
V načinu polne moči se način ne spremeni v tihi način, četudi se obremenitev zmanjša.

OPOMBA

- Da omogočite spremembo načina, enkrat povlecite stikalo, ko ste priključiti glavni vtič.
- Stikalne plošče ne izpostavljajte močnim udarcem in bodite pozorni, da je ne zlomite. Saj lahko zaradi tega pride do težav.

NAMESTITEV IN DELOVANJE

Delo	Slika	Stran
Nagnjeno rezanje s pomočjo vodila (v smeri +45°)	9	157
Podrobno prilagajanje vzporednih elementov	10	157
Podrobno prilagajanje pravokotnih elementov	11	158
Podrobno prilagajanje položaja vodil	12	158
Nastavitev globine rezanja	13	158
Linija žaganja	14	158
Delovanje stikala	15	158
O funkciji izbire načina (*1)	16	158
Uporaba lučke LED	17	159
Uporaba držala kabla	18	159
Namestitev vodila (na voljo posebej)	19	159
Namestitev fluorove plošče (na voljo posebej)	20	159
Namestitev adapterja za zbiranje prahu (na voljo posebej)	21	159
Pritrditev kavlja (*2) (prodaja se ločeno)	22	160
Rezanje pod pravimi koti	23	160
Rezanje z naklonom (v smeri +45°)	24	161
Odstranjevanje žaginega lista	25	161
Nameščanje žaginega lista	26	162
Držite orodje	27	162
Izbira pribora	—	163

(*1) O funkciji izbire načina
Vedno, ko pritisnete na stikalo za izbiro načina, se spremeni način delovanja.
Ko je izbran tihi način, se prižge indikatorska lučka za tihi način.
Tihi način zmanjša najvišje število obratov motorja, kar vam omogoča učinkovito delo z manj hrupa.
Če se med delom v tihem načinu zviša obremenitev, se naprava samodejno preklopi v način polne moči.
Hkrati pa, ko se obremenitev ponovno zniža, se naprava samodejno vrne v tihi način.
V načinu polne moči se naprava pri znižanju obremenitve ne preklopi v tihi način.

Način delovanja	Vrtilna frekvenca brez obremenitve
Polne moči	5000 min^{-1}
Tihi način	2500 min^{-1}

OPOMBA

- Če želite spremeniti način, morate vtič priključiti v vtičnico in enkrat povleči stikalo.
- Tudi če stikalo vklopite in izklopite ali če vtič izključite in priključite, bo naprava delovala v načinu, ki ste ga nastavili.

(*2) Nameščanje kljuke
Kavelj se lahko uporabi za začasno prekinitev enote med delovanjem (**Sl. 22**).

POZOR
Kavlja nikoli ne smete uporabljati za obešanje enote na sebi.
Ko uporabljate kavelj, se prepričajte, da glavna enota ne bo zdrsnila in padla ali postala nestabilna zaradi vetra, itn.
Nikoli ne obesite enote na vaš pas ali hlače, saj lahko to povzroči nesreče.

OPOZORILNI ZNAKI LUČKE LED (Sl. 28)

Ta proizvod vključuje funkcije, ki so zasnovane, da zaščitijo orodje. Ko je pritisnjeno stikalo in tri sekunde po sprostitvi, če se med delovanjem sproži katera varnostna funkcija, bo lučka LED utripala, kot je prikazano v **Tabeli 1**. Ko se sproži varnostna funkcija, takoj odstranite prst s stikala in upoštevajte navodila, navedena v izboljševalnih ukrepih.

Tabela 1

Varnostna funkcija	Zaslon lučke LED	Izboljševalni ukrep
Zaščita pred preobremenitvijo	Vklop 0,1 sekunde/izklop 0,1 sekunde ■ ■ ■ ■ ■ ■ ■ ■ ■ ■ ■ ■ ■ ■	Odpravite vzrok preobremenitve.
Temperaturna zaščita	Vklop 0,5 sekunde/izklop 0,5 sekunde ▬ ▬ ▬	Poskrbite, da se orodje povsem ohladi.

VZDRŽEVANJE IN PREGLEDOVANJE

1. **Pregled žaginega lista**
   Ker uporaba topih žaginih listov zmanjša učinkovitost in lahko povzroči okvaro motorja, nabrusite ali zamenjajte žagine liste takoj, ko opazite obrabo.
2. **Pregled montažnih vijakov**
   Redno pregledujte vse montažne vijake in zagotovite, da so tesno pritrjeni. V kolikor bi kateri vijak bil zrahljan ga takoj privijte. Če tega ne storite lahko pride do resne nevarnosti.
3. **Zamenjava napajalnega kabla**
   Če je potrebna menjava napajalnega kabla, lahko to stori le pooblaščen servis, da ne pride do nevarnosti poškodb.

4. Vzdrževanje motorja
Navitje motorja je pomemben del tega orodja. Pazite, da se ne poškoduje in da ne pride v stik s čistilnim oljem in vodo.
Po 50 urah uporabe očistite motor s pihanjem v prezračevalne luknje ohišje motorja s suhim zrakom iz zračne pištole ali drugega orodja (**Sl. 29**).
Prah ali kopičenje delcev v motorju lahko privede do okvare motorja.

5. Pregled in vzdrževanje spodnje zaščite
Vedno preverite, ali se spodnja zaščita gladko premika. Če pride do okvare, takoj popravite spodnjo zaščito.
Pri čiščenju in vzdrževanju uporabite zračno pištolo ali drugo pihalno orodje, da s suhim zrakom očistite prostor med spodnjo zaščito in pokrovom menjalnika ter vrtečim se delom spodnje zaščite (**Sl. 29**).
To je učinkovito za izločanja odkruškov in drugih delcev. Zbiranje odkruškov ali drugih delcev na spodnji zaščiti lahko povzroči okvaro ali škodo.

OPOZORILO
Če želite preprečiti vdihavanje prahu ali draženje oči, nosite zaščitna očala in zaščitno masko proti prahu, ko uporabljate zračno pištolo ali drugo orodje za čiščenje spodnje zaščite, prezračevalnih odprtin in drugih delov orodja.

Sl. 29

6. Čiščenje notranjosti pokrova žage
Redno preverjajte in očistite, da zagotovite, da se žagovina in drugi ostanki ne zbirajo v notranjosti pokrova žage. Pri preverjanju in čiščenju vedno odstranite žagin list.

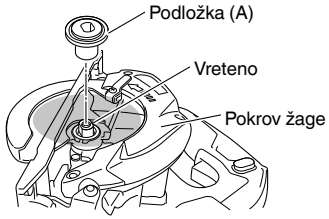

Sl. 30

7. Čiščenje zunanjosti
Umazano električno orodje obrišite z mehko suho krpo ali s krpo, navlaženo z milnico. Ne uporabljajte klorovih raztopin, bencina ali razredčevalcev barve, saj ti stopijo plastiko.

8. Skladiščenje
Izogibajte se spodaj naštetih mest za shranjevanje izdelkov in dodatne opreme, ki jih ne uporabljate, in jih shranite na varnem in suhem mestu.

OPOMBA
- Ne shranjujte na mestih, kjer jih lahko otroci zlahka dosežejo.
- Ne shranjujte na mestih, kjer lahko pridejo v stik z dežjem, denimo pod nadstreškom hiše, ali kjer je vlažno.
- Ne shranjujte na mestih, kjer prihaja do naglih sprememb vlažnosti ali na neposredni sončni svetlobi.
- Ne shranjujte na mestih, kjer se nahajajo hlapne snovi, pri katerih obstaja nevarnost požara ali eksplozije.

POZOR
Pri uporabi in vzdrževanju električnih orodjih je treba upoštevati varnostne uredbe in standarde, ki so določene za vsako državo.

GARANCIJA
Garantiramo za HiKOKI električna orodja v skladu z ustavno/državno veljavnimi uredbami. Garancija ne zajema napak ali poškodb, ki nastanejo zaradi nepravilne uporabe, zlorabe ali normalne obrabe. V primeru pritožbe pošljite sestavljeno električno orodje skupaj z GARANCIJSKIM CERTIFIKATOM, ki ga najdete na koncu teh navodil za uporabo, na pooblaščeni servis HiKOKI.

Informacije o hrupu in vibracijah
Izmerjene vrednosti so bile določene glede na EN62841 in navedene v skladu z ISO 4871.

A tipično vrednoten nivo jakosti hrupa: 100 dB (A)
A tipično vrednoten nivo zvočnega tlaka: 89 dB (A)
Nezanesljivost K: 3 dB (A).

Obvezna uporaba glušnikov.

Skupna vrednost vibracij (vsota vektorja triax) je v skladu s standardom EN62841.

Žaganje iverne plošče:
Vrednost emisije vibracij $\mathbf{a_h}$ = 1,8 m/s^2
Nezanesljivost K = 1,5 m/s^2

Skupna vrednost vibracij je bila merjena v skladu s standardno testno metodo in se lahko uporablja za primerjavo enega orodja z drugim.
Uporablja se lahko tudi kot prvotna ocenitev izpostavljenosti.

OPOZORILO
- Emisija vibracij med dejansko uporabo električnega orodja se lahko razlikuje od navedene vrednosti, glede na način uporabe orodja.
- Prepoznajte varnostne ukrepe za zaščito uporabnika, ki temeljijo na oceni izpostavljanja v dejanskih pogojih uporabe (z upoštevanjem vseh delov obratovalnega ciklusa, kot so obdobja, ko je orodje izključeno, in ko orodje teče v prostem teku dodatno k času zagona).

OPOMBA
Zaradi HiKOKIJEVEGA programa nenehnega raziskovanja in razvoja se specifikacije lahko spremenijo brez predhodnega obvestila.

(Preklad pôvodných pokynov)

VŠEOBECNÉ BEZPEČNOSTNÉ VÝSTRAHY PRE ELEKTRICKÉ NÁRADIE

⚠ VÝSTRAHA

Prečítajte si všetky bezpečnostné varovania, pokyny, ilustrácie a technické parametre, ktoré boli dodané s týmto elektrickým náradím.

Nedodržanie výstrah a pokynov môže viesť k zasiahnutiu elektrickým prúdom, požiaru a/alebo vážnemu poraneniu.

Všetky výstrahy a pokyny uschovajte pre možnú potrebu v budúcnosti.

Výraz „elektrické náradie“, ktorý je uvedený na výstrahách, označuje vaše elektrické náradie napájané zo siete (so sieťovým káblom) alebo náradie napájané akumulátorom (bez sieťového kábla).

1) Bezpečnosť na pracovisku

a) Svoje pracovisko udržiavajte čisté a dobre osvetlené.
Neporiadok a tmavé plochy zvyšujú pravdepodobnosť úrazov.

b) Elektrické náradie nepoužívajte vo výbušnom prostredí, ako napríklad v prítomnosti horľavých kvapalín, plynov alebo prachu.
Elektrické náradie vytvára iskry, ktoré môžu zapáliť prach alebo výpary.

c) Počas práce s elektrickým náradím by sa mali okolostojaci a deti zdržiavať mimo elektrického náradia.
Odvedenie pozornosti môže spôsobiť neschopnosť ovládania náradia.

2) Elektrická bezpečnosť

a) Zástrčka elektrického náradia musí vyhovovať sieťovej zásuvke. Zástrčku nikdy a žiadnym spôsobom neupravujte. V spojení s uzemneným elektrickým náradím nepoužívajte žiadne rozbočovacie zásuvky.
Neupravované zástrčky a správne vyhovujúce zásuvky znížia riziko zasiahnutia elektrickým prúdom.

b) Zabráňte telesnému kontaktu s uzemnenými povrchmi, akými sú trubky, radiátory, sporáky a chladničky.
Existuje zvýšené riziko zasiahnutia elektrickým prúdom v prípade, ak je vaše telo uzemnené.

c) Elektrické náradie nevystavujte účinkom dažďa alebo mokrého prostredia.
Pri vniknutí vody do elektrického náradia sa zvyšuje riziko zasiahnutia elektrickým prúdom.

d) Kábel nepoužívajte nesprávnym spôsobom. Kábel nikdy nepoužívajte na prenášanie, ťahanie a náradie neodpájajte od prívodu energie ťahaním za kábel. Kábel chráňte pred teplom, olejom, ostrými hranami alebo pohybujúcimi sa časťami.
Poškodené alebo zamotané káble zvyšujú riziko zasiahnutia elektrickým prúdom.

e) Pri používaní elektrického náradia vonku používajte predlžovací kábel vhodný na použitie vonku.
Používanie kábla vhodného na používanie vonku znižuje riziko zasiahnutia elektrickým prúdom.

f) V prípade, ak je nevyhnutné používať elektrické náradie vo vlhkom prostredí, používajte prívod elektrického prúdu chránený zariadením pre zvyškový prúd (RCD).
Používanie RCD znižuje riziko zasiahnutia elektrickým prúdom.

3) Osobná bezpečnosť

a) Pri používaní elektrického náradia zostaňte pozorný, sústreďte sa na vykonávanú prácu a používajte všetky zmysly.
Elektrické náradie nepoužívajte ak ste unavený, alebo ste pod vplyvom drog, alkoholu alebo liekov.
Chvíľka nepozornosti počas práce s elektrickým náradím môže spôsobiť vážne osobné poranenie.

b) Používajte osobné ochranné pracovné prostriedky. Vždy si nasaďte ochranu na oči.
Ochranné prostriedky, akými sú protiprachová maska, protišmykové bezpečnostné topánky, ochranná prilba alebo chrániče sluchu, ktoré sa používajú pre patričné podmienky, znížia vznik osobných poranení.

c) Zabráňte neúmyselnému spusteniu. Pred pripojením k sieťovému zdroju a/alebo akumulátoru, uchopením alebo prenášaním náradia sa uistite, že vypínač je vo vypnutej polohe.
Prenášanie náradia s prstom na vypínači alebo aktivovanie náradia elektrickým prúdom, keď je spínač v zapnutej polohe, privoláva úrazy.

d) Pred zapnutím z elektrického náradia odstráňte všetky nastavovacie kľúče alebo skrutkovače.
Skrutkovač alebo kľúč, ktorý zostal pripojený k otáčajúcej sa časti elektrického náradia môže spôsobiť osobné poranenie.

e) Nepredkláňajte sa. Vždy si zachovajte správnu rovnováhu a zabezpečte správny postoj.
Toto umožní lepšie ovládanie elektrického náradia v neočakávaných situáciách.

f) Vhodne sa oblečte. Pri práci nenoste voľný odev alebo šperky. Udržujte svoje vlasy a oblečenie v dostatočnej vzdialenosti od pohybujúcich sa častí.
Voľné oblečenie, šperky alebo dlhé vlasy sa môžu zachytiť do pohyblivých častí.

g) Ak je zariadenie vybavené na pripojenie vysávača alebo vrecka na zachytávanie prachu, pripojte ich k náradiu a pri práci ich správne používajte.
Používanie zariadení na zachytávanie prachu môže znížiť riziká spôsobené prachom.

h) Nedovoľte, aby ste sa vďaka skúsenostiam získaným častým používaním náradí stali príliš sebaistými a ignorovali zásady bezpečnosti.
Neopatrné zaobchádzanie môže spôsobiť vážne zranenie v zlomku sekundy.

4) Používanie a starostlivosť o elektrické náradie

a) Elektrické náradie nepreťažujte. Na prácu používajte vždy náradie, ktoré je na ňu určené.
Správne elektrické náradie vykoná prácu, na ktorú je určené lepšie a bezpečnejšie.

b) Náradie s poškodeným vypínačom, ktorý sa nedá zapnúť alebo vypnúť, nepoužívajte.
Akékoľvek náradie, ktoré nemôže byť ovládané vypínačom je nebezpečné a musí sa opraviť.

c) Predtým, ako vykonáte akékoľvek úpravy, výmenu príslušenstva alebo skôr, než elektrické náradie odložíte, odpojte ho od zdroja napájania a/alebo odpojte akumulátor, pokiaľ je odnímateľný.
Tieto preventívne bezpečnostné opatrenia znižujú riziko náhodného spustenia elektrického náradia.

d) Nečinné elektrické náradie skladujte mimo dosahu detí a nedovoľte, aby toto elektrické náradie obsluhovali osoby, ktoré nie sú oboznámené s elektrickým náradím alebo s týmto návodom.
V rukách neškolených osôb je elektrické náradie nebezpečné.

e) Vykonávajte údržbu elektrického náradia a príslušenstva. Skontrolujte nesprávne centrovanie alebo zablokovanie pohyblivých častí, poškodenie častí, alebo akékoľvek iné okolnosti, ktoré by mohli ovplyvniť činnosť elektrického náradia. V prípade poškodenia musíte dať elektrické náradie pred ďalším použitím opraviť.
Mnohé nehody sú spôsobené práve nesprávne udržiavaným elektrickým náradím.

f) Rezný nástroj udržiavajte ostrý a čistý.
Správne udržiavaný rezný nástroj s ostrými britmi je menej náchylný na zablokovanie a je ľahšie ovládateľný.

g) Elektrické náradie, príslušenstvo, brity náradia atď. používajte v súlade s týmito pokynmi a berte do úvahy pracovné podmienky a charakter vykonávanej práce.
Používanie elektrického náradia na iné, než určené činnosti môže viesť k vzniku nebezpečných situácií.

h) Rukoväte a uchopovacie povrchy uchovávajte v suchu, čistote a neznečistené olejmi a mazivom.
Klzké rukoväte a uchopovacie povrchy neumožňujú bezpečnú manipuláciu a ovládanie náradia v neočakávaných situáciách.

5) Servis

a) Servis na svojom elektrickom náradí nechajte vykonávať len kvalifikovaným personálom a pri použití jedine originálnych náhradných dielov.
Tým sa zabezpečí zachovanie bezpečnosti elektrického náradia.

BEZPEČNOSTNÉ OPATRENIA
Zabráňte prístupu detí a nezainteresovaných osôb.
Keď náradie nepoužívate, mali by ste ho uložiť mimo dosahu detí a nezainteresovaných osôb.

BEZPEČNOSTNÉ UPOZORNENIA PRE VŠETKY PÍLY

Proces rezania

a) ⚠ NEBEZPEČENSTVO: Ruky udržujte mimo reznej oblasti a čepele. Druhú ruku majte na pomocnej rukoväti alebo kryte motora.
Ak pílu držíte obidvomi rukami, nemôžu sa porezať o čepeľ.

b) Nesiahajte pod obrobok.
Kryt vás nedokáže chrániť pred čepeľou na mieste pod obrobkom.

c) Reznú hĺbku nastavte na hrúbku obrobku.
Pod obrobkom by ste mali vidieť menej, ako celý zub zo zubov na čepeli.

d) Obrobok pri rezaní nikdy nedržte rukami alebo nad nohou. Obrobok pripevnite k pevnej ploche.
Je dôležité, aby ste obrobok správne podopreli, aby ste minimalizovali vystavenie tela, uviaznutie čepele alebo stratu kontroly.

e) Elektrický nástroj držte za izolované povrchy na uchopenie, ak vykonávate činnosť, kedy sa môže dostať rezný nástroj do kontaktu so skrytou kabelážou alebo vlastným káblom.
Pri kontakte so „živým" vodičom môžu byť kovové časti elektrického nástroja vystavené prúdu a mohli by operátorovi spôsobiť poranenie elektrickým prúdom.

f) Pri rezaní vždy používajte chránič pri rezaní alebo vodítko rovného okraja.
Týmto sa vylepší presnosť rezu a znižuje šanca na uviaznutie čepele.

g) Vždy používajte čepele správnej veľkosti a tvaru (diamantové verzus okrúhle).
Čepele, ktoré nezodpovedajú montážnemu technickému vybaveniu píly, nebudú pri otáčaní vycentrované, čo spôsobí stratu kontroly.

h) Nikdy nepoužívajte poškodené alebo nesprávne podložky alebo skrutky čepele.
Podložky a skrutky čepele boli špeciálne skonštruované pre vašu pílu kvôli optimálnemu výkonu a bezpečnosti pri prevádzke.

Príčiny spätného nárazu a príslušné varovania

- spätný náraz je náhla reakcia na zovretú, zaseknutú alebo nevyrovnanú čepeľ píly, ktorá spôsobí nekontrolované zodvihnutie píly od obrobku smerom k operátorovi,
- keď je čepeľ pritlačená alebo pevne zaseknutá uzatvorením rezu, zastaví sa a reakcia motora poháňa jednotku rýchlo späť k operátorovi,
- ak sa čepeľ prekrúti alebo je nevyrovnaná v reze, zuby na zadnej strane čepele sa môžu zabodnúť do horného povrchu dreva, čo spôsobí vylezenie čepele z rezu a odskočenie smerom k operátorovi.

Výsledkom spätného nárazu píly je nesprávne použitie a/ alebo nesprávny prevádzkový postup alebo podmienky a môžete sa mu vyhnúť, ak budete dodržiavať nižšie uvedené bezpečnostné opatrenia.

a) Udržujte pevné uchopenie obidvomi rukami na píle a ruky majte tak, aby odolali silám spätného nárazu. Svoje telo držte na ktorejkoľvek strane kotúča, ale nie v priamej línii s kotúčom.
Spätný náraz môže spôsobiť odskočenie píly. Ak vykonáte správne opatrenia, môžete ovládať sily spätného nárazu.

b) Ak sa kotúč zachytáva alebo z nejakého dôvodu prerušuje rez, uvoľnite spúšťač a podržte píku bez pohybu v materiáli, až kým sa kotúč úplne nezastaví. Nikdy sa nepokúšajte odstrániť pílu z obrobku ani pílu neťahajte dozadu, kým je kotúč v pohybe, pretože by sa mohol vyskytnúť spätný náraz.
Vyšetrite a vykonajte nápravné činnosti na eliminovanie príčiny zachytávania kotúča.

c) Pri reštartovaní píly v obrobku vycentrujte kotúč píly v reze tak, aby neboli v materiáli zasunuté zuby.
Ak sa kotúč zachytí, môže sa po reštartovaní píly vysunúť alebo spôsobiť spätný náraz z obrobku.

d) Podoprite veľkými panelmi, aby ste minimalizovali nebezpečenstvo zaklinenia a spätného nárazu.
Veľké paneli majú tendenciu prehnutia sa pod vlastnou váhou. Podpory musia byť umiestnené pod panelom na obidvoch stranách, vedľa línie rezu a blízko okraja panela.

e) Nepoužívajte tupé alebo poškodené kotúče.
Nenaostrené alebo nesprávne nastavené kotúče môžu produkovať tesný rez, čo môže spôsobiť nadmerné trenie, zachytenie kotúča a spätný náraz.

f) Poistné páky hĺbky kotúča a nastavenia sklonu musia byť pred vykonaním rezu pevne zaistené a zabezpečené.
Ak sa nastavenie kotúča počas rezania posunie, môže spôsobiť zachytenie a spätný náraz.

g) Pri rezaní do existujúcich stien alebo iných zakrytých miest buďte mimoriadne opatrní.
Vyčnievajúci kotúč môže prerezať predmety, ktoré môžu spôsobiť spätný náraz.

Funkcia spodného krytu

a) Pred každým použitím skontrolujte správne uzatvorenie spodného krytu. Pílu nepoužívajte, ak sa dolný kryt nepohybuje voľne a ak sa nezatvorí okamžite. Dolný kryt nikdy nesvorkujte ani nepriväzujte v otvorenej polohe.
Pri náhodnom spadnutí píly sa môže dolný kryt ohnúť.
Zodvihnite spolný kryt so zaťahovacou rukoväťou a uistite sa, že sa voľne otáča a nedotýka sa kotúča alebo inej časti a to vo všetkých uhloch a hĺbkach rezu.

b) Skontrolujte činnosť pružiny dolného krytu. Ak kryt a pružina nefungujú správne, musíte ich pred použitím nastaviť.
Dolný kryt môže fungovať ´pomaly z dôvodu poškodených dielov, lepkavých usadenín alebo nazbieraných nečistôt.

c) Dolný kryt môžete vtiahnuť manuálne len na špeciálne rezania, ako sú napríklad „ponorné rezy" a „zložené rezy". Dolný kryt zodvihnite vtiahnutím rukoväte a hneď, ako kotúč vojde do materiálu, musíte dolný kryt uvoľniť.
Pre všetky ostatné pílenia by mal dolný kryt fungovať automaticky.

d) Pred položením píly na pracovný stôl alebo podlahu vždy skontrolujte, či je kotúč prikrytý dolným krytom.
Nechránený, voľný kotúč spôsobí pohyb píly dozadu a rozrezaním všetkého po ceste. Vezmite do úvahy, če po uvoľnené spínača kotúču nejaký čas trvá, kým sa zastaví.

ĎALŠIE BEZPEČNOSTNÉ VAROVANIA

1. Používajte iba priemer britu, ktoré je uvedené na stroji.
2. Nepoužívajte žiadny abrazívny kotúč.
3. Nepoužívajte pílové kotúče, ktoré sú zdeformované alebo prasknuté.
4. Nepoužívajte pílové kotúče, ktoré sú vyrobené z vysokorýchlostnej ocele.
5. Nepoužívajte pílové kotúče, ktoré nevyhovujú technickým parametrom, ktoré sú popísanév v týchto pokynoch.
6. Pílové kotúče nezastavujte vyvíjaním bočného tlaku na disk.
7. Pílový kotúč vždy uderžujte ostrý.
8. Skontrolujte, či sa dolný kryt pohybuje plynule a voľne.
9. Nikdy nepoužívajte kotúčovú pílu s upevneným dolným krytom v otvorenej polohe.
10. Skontrolujte, či zaťahovací mechanizmus systému krytu funguje správne.
11. Počas prevádzky si chráňte uši slúchadlami.
12. Nikdy neprevádzkujte kotúčovú pílu s pílovým kotúčom otočeným smerom hore alebo na stranu.
13. Skontrolujte, či je materiál bez cudzích látok, ako sú napríklad klince.
14. Priemer pílových kotúčov je 125 mm.
15. Pred vykonávaním akýchkoľvek úprav, servisných prác alebo údržby odpojte zástrčku zo zásuvky.
16. Dávajte pozor na spätný náraz brzdy.
Táto kotúčová píla používa elektrickú brzdu, ktorá sa pri uvoľnení spínača zapne. Pretože dochádza k spätnému nárazu pri uvedení brzdy do činnosti, uistite sa, že hlavnú časť náradia držíte bezpečne.
17. Skontrolujte, či použitý zdroj napájania vyhovuje požiadavkám na napájanie, ktoré sú uvedené na typovom štítku výrobku.
18. Skontrolujte, či je vypínač v polohe OFF (VYP.).
Ak pripojíte zástrčku do zásuvky, keď je vypínač v polohe ON (ZAP.), elektrické náradie začne okamžite fungovať, čo môže viesť k vážnym nehodám.
19. Ak je pracovná oblasť mimo zdroja napájania, použite predlžovací kábel s dostatočnou hrubosťou a menovitým výkonom. Predlžovací kábel by ste mali udržiavať čo najkratší.
20. Vyhýbajte sa rezaniu v takých prípadoch, kedy základňa nie je pripevnená k materiálu.
Ak sa kotúč zachytáva alebo z nejakého dôvodu preruňuje rez, uvoľnite spúšťač a podržte pílku bez pohybu v materiáli, až kým sa kotúč úplne nezastaví. Nikdy sa nepokúšajte odstrániť pílu z obrobku ani ju neťahajte dozadu, kým je kotúč v pohybe, pretože by sa mohol vyskytnúť SPÄTNÝ NÁRAZ. Vyšetrite a vykonajte nápravné činnosti na eliminovanie príčiny zachytávania kotúča.
21. Veľké panely podoprite, aby ste minimalizovali nebezpečenstvo zaklinenia a SPÄTNÉHO NÁRAZU. Veľké panely majú tendenciu prehnutia sa pod vlastnou váhou (**Obr. 3**). Podpory musia byť umiestnené pod panelom na obidvoch stranách, vedľa línie rezu a blízko okraja panela, ako je to zobrazené na **Obr. 2**.
Pre minimalizovanie nebezpečenstva zaklinenia a spätného nárazu. Ak výkon rezania vyžaduje pozastavenie píly na obrobku, píla by mala spočinúť na väčšej časti obrobku a menšiu časť treba odrezať.
22. Pri rezaní otvorov „Do vrecka" do existujúcich stien alebo iných zakrytých miest buďte mimoriadne opatrní. Vyčnievajúci kotúč môže prerezať predmety, ktoré môžu spôsobiť SPÄTNÝ NÁRAZ.
NIKDY nedávajte ruku alebo prsty za pílu (**Obr. 4**). Ak nastane spätný náraz, píla môže ľahko skočiť smerom dozadu cez vašu ruku a spôsobiť tak vážne zranenie.
23. **VÝSTRAHA:** Dôležité je správne pridržanie obrobku a pevné držanie píly, aby ste predišli strate kontroly nad ňou, čo by mohlo spôsobiť zranenie osôb. **Obr. 5** zobrazuje typické podoprenie píly rukou.
24. Umiestnite širšiu časť základne píly na tú časť obrobku, ktorá je pevne podopretá, nie na časť, ktorá po vykonaní rezu odpadne. Ako napríklad **Obr. 6** zobrazuje SPRÁVNE odrezanie konca dosky a **Obr. 7** NESPRÁVNE. Ak je obrobok krátky či malý, svorka je dolu.
NESKÚŠAJTE DRŽAŤ KRÁTKE ČASTI RUKOU!
25. Nikdy sa nepokúšajte píliť kotúčovou pílou vo zveráku v obrátenej polohe. Je to veľmi nebezpečné a môže to viesť k vážnym nehodám (**Obr. 8**).
26. Pri použití vodidla sa nepokúšajte o šikmý rez, ktorý by umožnil, aby rezaný materiál prešiel medzi čepeľ a vodiacu lištu. Mohlo by to spôsobiť zranenie. (**Obr. 9**)
27. Ak páka ostane uvoľnená, môže dôjsť k veľmi nebezpečnej situácii. Vždy ju dôkladne zasvorkujte. (**Obr. 13**)
28. Pred rezaním zabezpečte materiál, ktorý idete rezať. Ak sa očakáva, že rezaný materiál bude generovať škodlivý/toxický prach skontrolujte, či je k výstupu prachu pevne pripojené prachové vrecko alebo príslušný systém na extrahovanie prachu.
Ak je k dispozícii, nasaďte si aj protiprachovú masku.
   - Pred spustením píly sa uistite, že pílový kotúč dosiahol plné otáčky.
   - Ak sa pílový kotúč zastaví alebo vydáva nenormálny zvuk počas prevádzky, okamžite vypnite vypínač.
   - Vždy dávajte potor, aby sa napájací kábel nedostal do blízkosti otáčajúceho pílového kotúča.
   - Používanie kotúčovej píly s pílovým kotúčom smerujúcim smerom hore alebo do boku je veľmi nebezpečné. Takýmto nezvyčajným aplikáciám sa musíte vyhnúť.
   - Pri rezaní materiálov si vždy nasaďte ochranné okuliare.
   - Po dokončení práce vytiahnite zástrčku zo zásuvky.
29. Po pripojení pílového kotúča sa znovu uistite, že je poistná páčka pevne zabezpečená v predpísanej polohe.
30. Svoje oči nevystavujte účinkom svetla pozeraním do svetla.
Ak svoje oči budete neustále vystavovať účinkom svetla, dôjde k poškodeniu vášho zraku.
31. Skontrolujte, či nie sú na kábli zárezy alebo škrabance.
32. Skontrolujte zovňajšok a zabezpečte, aby nebol poškodený.
33. Použite pílový kotúč so zobrazenou rýchlosťou otáčania, ktorá sa rovná alebo je vyššia ako rýchlosť otáčania nástroja.
34. Používajte pílový kotúč, ktorý zodpovedá danému reznému materiálu.
35. Vždy držte nástroj pevne jednou rukou na rukoväti. (**Obr. 27**)

NÁZVY DIELOV (Obr. 1 – Obr. 28)

①	Spínač
②	Zámok spínača
③	Páka hĺbky rezu
④	Kryt
⑤	Spojovací článok
⑥	Dolný kryt
⑦	Skrutka
⑧	Podložka (B)
⑨	Pílový list
⑩	Vodiaci prvok
⑪	Základňa
⑫	Páka sklonu
⑬	Poistná páka
⑭	Krídlová skrutka svorky vodiacej lišty
⑮	Stupnica prepojenia
⑯	LED kontrolka
⑰	Držiak kábla
⑱	Rukoväť
⑲	Spínač voliča režimu
⑳	Kontrolka tichého režimu
㉑	Spínač osvetlenia
㉒	Šípka na kryte prevodovky
㉓	Vodítko
㉔	Fluórová doska
㉕	Adaptér na zbieranie prachu
㉖	Nástrčný kľúč
㉗	Podložka (A)
㉘	Plochý skrutkovač
㉙	Háčik
㉚	Skrutka

SYMBOLY

VÝSTRAHA

Nižšie sú zobrazené symboly, ktoré sa v prípade strojného zariadenia používajú. Pred použitím náradia sa oboznámte s významom týchto symbolov.

	C5MEY: Kotúčová píla
	Aby sa znížilo riziko zranenia, musí si užívateľ prečítať návod na obsluhu.
	Vždy si nasaďte ochranu na oči.
	Vždy si nasaďte chrániče sluchu.
	Iba pre krajiny EÚ Elektrické náradie nelikvidujte spolu s domácim odpadom! Aby ste dodržali ustanovenia európskej smernice 2012/19/EÚ o odpadových elektrických a elektronických zariadeniach a jej implementáciu v zmysle národnej legislatívy, je potrebné elektrické náradie po uplynutí jeho doby životnosti separovať a doručiť na environmentálne prijateľné miesto recyklovania.
V	Menovité napätie
n_0	Voľnobežné otáčky
	Zapnutie
	Vypnutie
	Odpojte zástrčku od elektrickej zásuvky
	Prepínač voľby režimu
	Spínač osvetlenia
	Zakázaná činnosť
	Náradie triedy II

ŠTANDARDNÉ PRÍSLUŠENSTVO

Okrem hlavnej jednotky (1 jednotka) obsahuje balenie príslušenstvo, ktoré je uvedené na strane 155.

Štandardné príslušenstvo podlieha zmenám bez predchádzajúceho oznámenia.

POUŽITIE

Rezanie rôznych typov dreva.

TECHNICKÉ PARAMETRE

Model			C5MEY
Napätie			230 V ~
Príkon			1050 W
Otáčky naprázdno			5000 min^{-1} (Režim výkonu) 2500 min^{-1} (Tichý režim)
Kapacita	Rezná hĺbka	90°	47 mm
		45°	30 mm
Hmotnosť*			2,2 kg

* v súlade s postupom EPTA 01/2014

POZNÁMKA

Vzhľadom na pokračujúci program výskumu a vývoja v spoločnosti HiKOKI si vyhradzujeme právo zmien tu uvedených technických parametrov bez predchádzajúceho upozornenia.

Elektronické ovládanie

- Pozvoľný rozbeh
- Ochrana proti preťaženiu
  Táto ochranná funkcia vypne napájanie motora v prípade preťaženia motora alebo pri nápadnom spomalení rýchlosti otáčok počas prevádzky.
  Ak bola funkcia proti preťaženiu aktivovaná, motor sa môže zastaviť.
  V takomto prípade uvoľnite vypínač na náradí a odstráňte príčinu preťaženia.
  Následne ho budete môcť opäť použiť.
- Ochrana proti prehriatiu
  Táto ochranná funkcia vypne napájanie motora a zastaví prevádzku náradia v prípade prehriatia motora počas prevádzky.
  Ak bola funkcia proti prehriatiu aktivovaná, motor sa môže zastaviť.
  V takomto prípade uvoľnite vypínač náradia a nechajte ho chladnúť niekoľko minút.
  Následne ho budete môcť opäť použiť.
- Funkcia prepínania rýchlosti otáčok (Režim výkonu/Tichý režim)
  (Prepínač funkcie Režimu výkonu/Tichého režimu)
  Po každom stlačení prepínača voľby režimu sa zmení prevádzkový režim. (**Obr. 16**)
  Tichý režim znižuje maximálny počet otáčok motora za minútu, čo umožňuje efektívne pracovať pri menšom hluku.
  Pri tichom režime sa rozsvieti indikátor tichého režimu.
  Ak sa pri tichom režime zvýši zaťaženie, náradie sa automaticky prepne na režim výkonu a ak sa zaťaženie zníži, vráti sa späť do tichého režimu.
  V režime výkonu sa ani napriek zníženiu záťaže režim nezmení na tichý režim.

POZNÁMKA

- Ak chcete umožniť zmeny režimu, jedenkrát potiahnite spínač po pripojení zástrčky.
- Dbajte na to, aby nedošlo k silným otrasom na prepínacom paneli, môže sa poškodiť. Môže to viesť k ťažkostiam.

MONTÁŽ A OBSLUHA

Činnosť	Obrázok	Strana
Šikmé rezanie s použitím vodidla (+45° smer)	9	157
Jemné doladenie súbežnosti	10	157
Jemné doladenie pravouhlosti	11	158
Jemné ladenie polohy vodiaceho prvku	12	158
Nastavenie reznej HĺbkY	13	158
Línia rezu	14	158
Prevádzka spínača	15	158
O funkcii výberu režimu (*1)	16	158
Používanie LED kontrolky	17	159
Používanie držiaka kábla	18	159
Pripevnenie vodítka (predáva sa samostatne)	19	159
Pripevnenie fluórovej dosky (predáva sa samostatne)	20	159
Pripevnenie adaptéra na zbieranie prachu (predáva sa samostatne)	21	159
Pripojenie háčika (*2) (predáva sa samostatne)	22	160
Rezanie v pravých uhloch	23	160
Šikmé rezanie (+45° smer)	24	161
Demontáž pílového listu	25	161
Montáž pílového listu	26	162
Držanie nástroja	27	162
Výber príslušenstva	—	163

(*1) O funkcii výberu režimu
Prevádzkový režim sa zmení po každom stlačení spínača voliča režimu.
Keď je vybraný tichý režim, rozsvieti sa kontrolka tichého režimu.
Tichý režim znižuje maximálny počet otáčok motora za minútu, čo umožňuje efektívne pracovať pri menšom hluku.
Ak sa počas prevádzky v tichom režime zvýši zaťaženie, tento sa automaticky zmení na režim výkonu.
Navyše, ak zaťaženie klesne, zariadenie sa automaticky vráti do tichého režimu.
V režime výkonu sa ani napriek zníženiu záťaže režim nezmení na tichý režim.

Režim	Voľnobežné otáčky
Výkon	5000 min^{-1}
Tichý	2500 min^{-1}

POZNÁMKA

- Režim nemôžete meniť, kým nepripojíte zástrčku k zásuvke a jedenkrát nepotiahnete spínač.
- Táto jednotka zachová režim, ktorý ste nastavili dokonca aj vtedy, keď zapnete a vypnete spínač alebo odpojíte a pripojíte zástrčku.

(*2) Pripojenie háčika
Háčik sa dá použiť na dočasné zavesenie zariadenie počas činnosti (**Obr. 22**).

UPOZORNENIE

Háčik by sa nikdy nemal použiť na zavesenie zariadenia na vašu osobu.
Pri použití háčika skontrolujte, či hlavná jednotka nesklzne a nespadne, alebo či vietor nespôsobí jej nestabilitu atď.
Nikdy nevešajte zariadenie na svoj opasok či svoje nohavice, pretože by to mohlo spôsobiť nehody.

VAROVNÉ SIGNÁLY LED SVETLA (Obr. 28)

Tento produkt obsahuje funkcie, ktoré sú určené na ochranu samotného nástroja. Ak sa niektorá z bezpečnostných funkcií spustí počas prevádzky po aktivácii spínača a 3 sekundy po jeho uvoľnení, LED svetlo bude blikať tak, ako je to uvedené v **tabuľke č.1**. Ak sa spustí ktorákoľvek z bezpečnostných funkcií, okamžite uvoľnite prst zo spínača a postupujte podľa pokynov uvedených pod nápravnými opatreniami.

Tabuľka 1

Funkcia bezpečnostných opatrení	Zobrazenie LED svetla	Nápravné opatrenie
Ochrana proti preťaženiu	Zap. 0,1 sek./vyp. 0,1 sek. ■ ■ ■ ■ ■ ■ ■ ■ ■ ■ ■ ■	Odstráňte príčinu preťaženia.
Ochrana pred prehriatím	Zap. 0,5 sek./vyp. 0,5 sek. ■■■ ■■■ ■■■	Nechajte nástroj dôkladne vychladnúť.

ÚDRŽBA A KONTROLA

1. **Kontrola pílového kotúča**
   Keďže otupenie nástroja zníži výkonnosť a spôsobuje poruchu motora, pílové kotúče naostrite alebo vymeňte hneď, ako si všimnete opotrebovanie.
2. **Kontrola montážnych skrutiek**
   Všetky montážne skrutky pravidelne kontrolujte a uistite sa, že sú riadne dotiahnuté. Ak je ktorákoľvek skrutka uvoľnená, okamžite ju dotiahnite. Nedodržanie tohto pokynu môže viesť k vážnemu nebezpečenstvu.
3. **Výmena napájacieho kábla**
   Ak je potrebné vymeniť napájací kábel, musí to urobiť výrobca alebo jeho zástupca, aby sa predišlo bezpečnostnému riziku.
4. **Údržba motorovej jednotky**
   Vinutie motora je dôležitou súčasťou tohto nástroja. Chráňte pred poškodením a dávajte pozor, aby nedošlo ku kontaktu s čistiacim olejom alebo vodou.
   Po 50 hodinách používania vyčistite motor fúknutím suchého vzduchu vzduchovou pištoľou do vetracích otvorov v kryte motora alebo iným nástrojom (**Obr. 29**).
   Prach alebo hromadenie častíc v motore môže viesť k poškodeniu.
5. **Kontrola a údržba dolného krytu**
   Vždy skontrolujte, či sa dolný kryt pohybuje hladko.
   V prípade poruchy okamžite opravte dolný kryt.
   Na čistenie a údržbu používajte vzduchovú pištoľ alebo iné náradie na čistenie fúkaním a pomocou suchého vzduchu vyčistite priestor medzi dolným krytom a krytom prevodovky, rovnako ako aj rotačnú časť dolného krytu (**Obr. 29**).
   Je to účinné na odstránenie hoblín alebo iných čiastočiek.
   Hromadenie hoblín alebo iných čiastočiek okolo dolného krytu môže viesť k poruche alebo poškodeniu.

VÝSTRAHA

Aby ste zabránili vdychovaniu prachu alebo podráždeniu očí, používajte pri používaní vzduchovej pištole alebo iného nástroja na čistenie dolného krytu, ventilačných otvorov alebo iných častí výrobku ochranné okuliare a masku proti prachu.

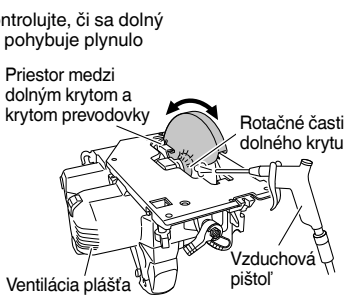

Obr. 29

6. **Čistenie vnútornej strany krytu píly**
   Pravidelne kontrolujte a vyčistite tak, aby ste sa uistili, že sa piliny a ostatné zvyšky nezachytávajú vo vnútri krytu píly. Pri kontrole a čistení vždy odstráňte pílovú čepeľ.

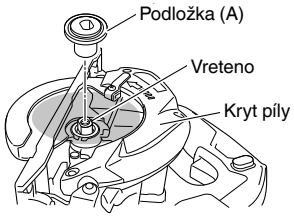

Obr. 30

7. **Čistenie vonkajšku**
   Ak sa elektrické náradie znečistí, utrite ho mäkkou, suchou tkaninou alebo tkaninou navlhčenou v mydlovej vode. Nepoužívajte chlórové rozpúšťadlá, benzín ani riedidlá na farby, pretože rozpúšťajú plasty.
8. **Skladovanie**
   Pri skladovaní produktov a príslušenstva, ktoré nepoužívate sa vyhnite nasledovným miestam a skladujte ich na bezpečnom a suchom mieste.
   POZNÁMKA
   - Neskladujte ich na miestach, kde na ne ľahko dosiahnu deti alebo kde sa ich môžu ľahko zmocniť.
   - Neskladujte ich na miestach, kde môže padať dážď, ako napríklad pod odkvapmi domu ani na vlhkých miestach.
   - Neskladujte ich na miestach, kde sa vyskytujú náhle zmeny vlhkosti ani na miestach s priamym slnečným žiarením.
   - Neskladujte ich na miestach, kde sa nachádzajú prchavé látky, pri ktorých hrozí nebezpečenstvo požiaru alebo explózie.

UPOZORNENIE

V rámci prevádzkovania alebo údržby elektrického náradia je nutné dodržiavať bezpečnostné nariadenia a normy platné v patričnej krajine.

ZÁRUKA

Garantujeme, že elektrické náradie značky HiKOKI vyhovuje zákonným/národným nariadeniam. Táto záruka sa nevzťahuje na poruchy alebo poškodenia, ktoré sú spôsobené nesprávnym používaním, zlým zaobchádzaním alebo štandardným opotrebovaním a odrením. V prípade reklamácie doručte elektrické náradie v nerozobratom stave spolu so ZÁRUČNÝM LISTOM, ktorý nájdete na konci tohto návodu na obsluhu, do autorizovaného servisného strediska spoločnosti HiKOKI.

Informácie ohľadne vzduchom prenášaného hluku a vibrácií
Namerané hodnoty boli stanovené podľa normy EN62841 a deklarované podľa ISO 4871.

Nameraná vážená úroveň hladiny akustického výkonu A:
100 dB (A)
Nameraná vážená úroveň hladiny akustického tlaku A:
89 dB (A)
Odchýlka K: 3 dB (A).

Používajte chrániče sluchu.

Výsledné celkové hodnoty pre vibrácie (suma pre trojosový vektor) stanovené podľa EN62841.

Rezaná drevotriesková doska:
Hodnota vibračných emisií $\mathbf{a_h}$ = 1,8 m/s^2
Odchýlka K = 1,5 m/s^2

Deklarovaná hodnota vibrácií bola nameraná v súlade so štandardnou skúšobnou metódou a môže sa použiť na porovnávanie jedného náradia s druhým.
Môže sa taktiež použiť na predbežné posúdenie expozície.
VÝSTRAHA
- Hodnota emisie vibrácií počas skutočného používania elektrického náradia sa môže odlišovať od deklarovanej celkovej hodnoty, a to na základe spôsobu, akým sa náradie používa.
- Vyznačte bezpečnostné opatrenia s cieľom chrániť obsluhu, ktoré sa zakladajú na odhade expozície v rámci skutočných podmienok používania (berúc do úvahy všetky súčasti prevádzkového cyklu, ako sú doby vypnutia náradia a doby voľnobehu náradia, ktoré sú doplnkom doby spustenia náradia).

POZNÁMKA
Vzhľadom na pokračujúci program výskumu a vývoja v spoločnosti HiKOKI si vyhradzujeme právo zmien tu uvedených technických parametrov bez predchádzajúceho upozornenia.

(Превод на оригиналните инструкции)

ОБЩИ МЕРКИ ЗА БЕЗОПАСНОСТ ПРИ ИЗПОЛЗВАНЕ НА ЕЛЕКТРИЧЕСКИ ИНСТРУМЕНТИ

⚠ ПРЕДУПРЕЖДЕНИЕ

Прочетете всички предупреждения за безопасност, инструкции, илюстрации и спецификации, предоставени с този електрически инструмент.

Неспазването на всички инструкции може да доведе до електрически удар, пожар и/или сериозни наранявания.

Запазете и съхранявайте инструкциите за последващи справки и приложение.

Терминът „електрически инструменти“, използван в предупрежденията за безопасност, се отнася до електрически инструменти, захранвани (с кабел) от мрежата, или такива с батерии (безжични).

1) Безопасност на работното място

a) Поддържайте работното място подредено и добре осветено.
Неподредени или не добре осветени работни места са предпоставка за инциденти.

b) Не използвайте електрически инструмент във взривоопасна среда, при наличие на запалими течности, газ или прах.
Електрическите инструменти произвеждат искри, които могат да доведат да възпламеняване.

c) Не позволявайте достъп на странични лица и деца при работа с електрически инструменти.
Невнимание по време на работа може да доведе до загуба на контрол върху процеса.

2) Електрическа безопасност

a) Щепселите на електрическите инструменти трябва да отговарят на типа на контактите. Никога не правете каквито и да било промени по щепселите. Не използвайте преходни щепсели за включване на заземени електрически инструменти.
Щепсели, по които не са правени модификации и съответстват на контактите намаляват риска от електрически удар.

b) При работа с електрически инструменти избягвайте контакт на тялото със заземени повърхности като тръби, радиатори и хладилници.
Съществува повишен риск от електрически удар, ако тялото Ви стане част от заземителния контур.

c) Не излагайте електрическите инструменти на влиянието на влага или дъжд.
Попадането на влага в електрическите инструменти повишава риска от електрически удар.

d) Не нарушавайте целостта на кабелите. Никога не изключвайте електрическите уреди, като издърпвате от кабела. Пазете кабелите от източници на топлина, от смазочни материали, остри ръбове и подвижни компоненти.
Наранени или преплетени кабели повишават риска от електрически удар.

e) Когато използвате електрически уред на открито, използвайте удължител, подходящ за външни условия на работа.
Използвайте кабел, подходящ за външни условия, който намалява риска от електрически удар.

f) Ако е наложително използването на електрически инструмент във влажни условия, използвайте уреди с диференциална защита (RCD) срещу утечка.
Използването на диференциална защита намалява риска от електрически удар.

3) Лична безопасност

a) Бъдете бдителни, внимавайте в действията си и използвайте разумно електрическите инструменти. Не използвайте електрически инструмент, когато сте изморени, или под влиянието на лекарствени средства, алкохол или опиати.
Всяко невнимание при работа с електрически инструменти може да доведе до сериозни наранявания.

b) Използвайте лични предпазни средства. Винаги носете защитни очила или маска.
Защитните средства, като прахозащитна маска, защитни обувки с устойчива на плъзгане подметка, каска, или антифони, използвани според условията на работа, ще намалят опасността от нараняване.

c) Предотвратяване на случайно включване. Уверете се, че бутонът за старт на уреда е в изключено положение, преди да свържете електрическия инструмент към източник на захранване и/или батерия, както и преди да го вземете или пренасяте.
Пренасянето на инструменти с пръст на старт бутона, или на превключвателя на захранването, носи опасност от инциденти.

d) Отстранете всички работни приставки, преди да включите уреда към захранването.
Гаечен ключ или инструмент, забравен в ротационни компоненти на електрическия инструмент, може да доведе до нараняване.

e) Не се пресягайте. През цялото време трябва да имате стабилна опора и да поддържате баланс на тялото.
Това осигурява по-добър контрол върху електрическите инструменти при неочаквани ситуации.

f) Носете подходящо облекло. Не носете прекалено широки дрехи или бижута. Дръжте косата и дрехите си далеч от движещите се части.
Широките дрехи, бижута и дълга коса могат да бъдат захванати от подвижните компоненти.

g) Ако са осигурени устройства за присъединяване към прахоуловителни инсталации, уверете се, че са правилно присъединени.
Използването на прахоуловители и циклони може да намали свързаните със замърсяването рискове.

h) Не позволявайте опитността ви, придобита от честото използване на инструменти, да ви създаде самочувствие, заради което да игнорирате принципите на безопасност при работа с инструменти.
Невнимателно действие може да доведе до тежки наранявания в рамките на части от секундата.

4) Експлоатация и поддръжка на електрически инструменти

a) Не насилвайте електрическите инструменти. Използвайте подходящ електрически инструмент за съответните цели.

Подходящият електрически инструмент осигурява безопасното и по-добро извършване на работните дейности при предвидените номинални параметри.

b) Не използвайте електрическия инструмент, ако не може да бъде включен или изключен от съответния старт бутон или превключвател.
Всеки електрически инструмент, който не може да се контролира от превключвателя, е опасен и подлежи на ремонт.

c) Изключете щепсела на инструмента от източника на захранване и/или извадете батерийния пакет от инструмента, ако той позволява сваляне, преди да извършвате настройки, при смяна на приставки или при съхранение.
Тези предпазни мерки намаляват риска от случайно и нежелано включване на електрическия инструмент.

d) Съхранявайте неизползваните електрически инструменти далеч от достъп на деца и не позволявайте на лица, незапознати с начина на работа с инструментите и тези инструкции, да работят с тях.
Електрическите инструменти представляват опасност в ръцете на неопитни лица.

e) Поддържайте електроинструментите и аксесоарите. Проверявайте центровката и закрепването на подвижните части, проверявайте за повредени части, които могат да се отразят на работата на електрическите инструменти. Ако установите повреди, отстранете ги преди да използвате електрическите инструменти.
Много злополуки се дължат на лоша поддръжка на електрическите инструменти.

f) Поддържайте режещите инструменти заточени и чисти.
Правилно поддържаните режещи инструменти, с наточени режещи елементи, се управляват и контролират по-лесно.

g) Използвайте електрически инструменти, приставки и аксесоари, и т.н., съгласно тези инструкции, като вземете предвид работните условия и вида работи, които ще се извършват.
Използване на електрическите инструменти за работи, различни от тези, за които са предвидени, може да доведе до повишен риск и опасни ситуации.

h) Пазете ръкохватките и повърхностите за захващане сухи, чисти, без масло и грес.
Хлъзгавите ръкохватки и повърхности за захващане не позволяват безопасната работа и управление на инструмента в неочаквани ситуации.

5) Обслужване

a) Обслужването на електрическите инструменти трябва да се извършва само от квалифицирани сервизни работници, при използване на оригинални резервни части.
Това ще гарантира безопасността при работа с електрическите инструменти.

ВНИМАНИЕ
Не допускайте в зоната на работа деца и възрастни хора. Когато не използвате електрическите инструменти, съхранявайте ги далеч от достъп на деца и възрастни хора.

ИНСТРУКЦИИ ЗА БЕЗОПАСНОСТ ЗА ВСИЧКИ ЦИРКУЛЯРИ

Процедури за рязане

a) ⚠ ОПАСНОСТ: Пазете ръцете си от зоната на рязане и острието. Дръжте другата си ръка върху помощната ръкохватка, или кожуха на мотора.
Ако държите циркуляра с две ръце ще избегнете порязване.

b) Не се пресягайте под детайла, предмет на рязане с циркуляра.
Предпазителят на циркуляра не може да Ви защити от острието под детайла.

c) Регулирайте дълбочината на рязане до тази на работния детайл.
Под детайла трябва да се подава и вижда не повече от половин режещ зъб на циркуляра.

d) Никога не дръжте детайла в ръцете си или срещу крака си, докато режете. Укрепете детайла върху устойчива платформа.
Укрепването на детайла е особено важно за минимизиране на наранявания по открити части от тялото, работния диск и предотвратяване на загуба на контрол.

e) Дръжте електрическия уред само за изолираната ръкохватка, когато извършвате операция, при която има опасност режещият инструмент да влезе в допир със скрити проводници или да засегне самия кабел на електрическия уред.
Контакт с проводник под напрежение ще доведе до провеждане на напрежението и върху металните части на електрическия инструмент и до електрически удар за оператора

f) При надлъжни разрези, използвайте водач или прав ъгъл.
Това подобрява точността и намалява вероятността от деформиране на диска.

g) Винаги използвайте дискове с подходящ размер и форма (ромбовиден или кръгъл) на отвора за работния шпиндел.
Дискове, които не отговарят на монтажните отвори на циркуляра, ще работят ексцентрично, което води до загуба на управление.

h) Никога не използвайте повредени или неподходящи дискове, шайби или болтове.
Шайбите и болтовете на диска са специално проектирани за Вашия циркуляр, за максимална ефективност и безопасност при работа.

Предупредения и причини за „биене“ и откат.

- Откатът е внезапна реакция на прищипан, заклещен или неподравнен диск, което води до неконтролирано излизане на диска от работния детайл по посока на оператора;
- Когато острието е заклещено или заседнало в срезния канал на дървото, то спира да се върти, а реакцията на мотора е да завърти уреда бързо назад към оператора;
- Ако дискът се окриви или разцентрова по време на рязане, задният зъб може да се забие в дървесината и да накара диска да излезе от срезния канал, или да отскочи към оператора.

Откатът е резултат от неправилно използване на циркуляра и/или неправилна процедура на рязане и може да се избегне при спазване на инструкциите, предоставени по-долу.

a) Упражнявайте здрав захват върху двете дръжки на циркуляра, като ръцете Ви трябва да бъдат в позиция, в която могат да противодействат на откат или „биене“. Позиционирайте тялото си така, че да бъде от която и да е страна на диска, но не и в права линия с диска.
Откатът може да накара циркуляра да отскочи назад, но тези сили могат да се управляват от оператора, ако бъдат взети предпазни мерки.

b) Когато дискът заклини, или при прекъсване на рязането по каквато и да било причина, освободете спусъка и дръжте циркуляра неподвижно в детайла, който режете, докато дискът спре напълно.
Никога не опитвайте да отстраните циркуляра от работния детайл, или да го издърпате назад докато дискът се върти, тъй като може да се получи откат.
Проверете причината и вземете мерки за да елиминирате причината за заклиняване на диска.

c) Когато възобновите отново работа с циркуляра върху работния детайл, центрирайте диска в срезния канал така, че зъбът да не запира в материала.
Ако острието на циркуляра се заклещи, то може да излезе или да даде откат от детайла при възобновяване на работа.

d) Придържайте плоскостите с големи размери за да избегнете риска от заклинване на диска и получаването на откат.
Големите плоскости обикновено провисват в краищата под собствената си тежест. Трябва да се поставят опори под плоскостите от двете страни, в близост до линията на срязване на плоскостта.

e) Не използвайте тъпи или повредени дискове.
Незаточените или неправилно поставени дискове могат да направят тесен прорез, като повишават триенето, а дискът ще заклинва и дава откат.

f) Регулиращите и блокиращи лостове за дълбочина и ъгъл на рязане на диска трябва да бъдат стегнати и застопорени преди започване на рязане.
Ако настройките се променят по време на рязане, това може да доведе до заклинване и откат на диска.

g) Бъдете особено внимателни при рязане в съществуващи стени или други зони.
Видимият ръб на диска може да прореже обекти, които да причинят откат.

Функция на долния предпазител

a) Преди употреба, проверете дали долният предпазител е затворен изцяло. Не използвайте циркуляра, ако долният предпазител не се движи свободно и не се затваря веднага. Никога не застопорявайте и не привързвайте долния предпазител в отворено положение.
Ако циркулярът бъде случайно изпуснат, долният предпазител може да се огъне.
Повдигнете долния предпазител със сгъваемата дръжка и се уверете, че се движи свободно и не опира о диска или друга част, под всички ъгли и дълбочини на рязане.

b) Проверете работата на пружината на долния предпазител. Ако предпазителят и пружината не работят добре, трябва да бъдат ремонтирани преди употреба на циркуляра.
Долният предпазител може да работи по-трудно поради повредени части, натрупване на фини отлагания или стружки.

c) Долният предпазител може да бъде ръчно прибран само за специални видове рязане, като „врязване“ и „сложно изрязване“. Повдигнете долния предпазител, като свиете ръкохватката, а щом дискът навлезе в материала, долният предпазител трябва да бъде пуснат.
За всички други видове рязане, долният предпазител трябва да работи автоматично.

d) Винаги се уверявайте, че долният предпазител покрива острието на диска преди да поставите циркуляра на работната маса или на земята.
Незащитеното острие на диска може да стане причина за придвижване на циркуляра назад, като прореже всички предмети по пътя си. Винаги имайте предвид необходимото допълнително време за пълното спиране на диска след натискане на бутона за изключване.

ДОПЪЛНИТЕЛНИ МЕРКИ ЗА БЕЗОПАСНОСТ

1. Използвайте само режещ диск с диаметър, указан на машината.
2. Не използвайте каквито и да било абразивни дискове.
3. Не използвайте деформирани или напукани дискове.
4. Не използвайте дискове, изработени от инструментална стомана.
5. Не използвайте дискове, които не отговарят на спецификациите, дадени в тези инструкции.
6. Не спирайте дисковете чрез упражняване на страничен натиск върху тях.
7. Винаги поддържайте дисковете заточени.
8. Уверете се, че долният предпазител се движи безпрепятствено и свободно.
9. Никога не използвайте циркуляра с фиксиран в отворено положение долен предпазител.
10. Уверете се, че прибиращият механизъм на системата на предпазителя работи добре.
11. Носете тапи за уши, за да предпазите ушите си по време на работа.
12. Никога не използвайте циркуляра при насочено острие на диска нагоре или настрани.
13. Уверете се, че материалът, който ще режете, не съдържа чужди тела, като гвоздеи.
14. Диаметърът на режещите дискове трябва да бъде 125 мм.
15. Изключете щепсела от контакта преди да извършвате настройки, обслужване или дейности по поддръжка.
16. Внимавайте за откат при спиране.
Този циркулярен трион има електрическа спирачка, която се задейства при отпускане на превключвателя. При задействането на спирачката се получава лек откат, затова дръжте уреда здраво.
17. Уверете се, че източникът на напрежение, който ще използвате, отговаря на изискванията по спецификация, посочени върху инвентарната табелка.
18. Уверете се, че бутонът за включване и изключване е в позиция ИКЗЛ.
Ако бъде включен щепсела към контакта, уредът ще започне да работи веднага, при бутон в позиция ВКЛ., което може да доведе до сериозни инциденти.
19. Когато работната площ да е далече от източник на захранване, използвайте удължител с достатъчна дебелина и номинален капацитет. Удължителният кабел трябва да бъде възможно най-къс.
20. Избягвайте да режете в положение, при което основата е над обработвания материал.

Когато дискът заклини, или при прекъсване на рязането по каквато и да било причина, освободете спусъка и дръжте циркуляра неподвижно в детайла, докато дискът спре напълно. Никога не опитвайте да отстраните циркуляра от работния детайл или да го дръпнете назад, докато дискът се върти, тъй като може да се получи ОТКАТ. Проверете причината и вземете мерки за да елиминирате причината за заклиняване на диска.

21. Осигурете големите плоскости, за да сведете до минимум риска от заклинване на диска и ОТКАТ. Големите плоскости обикновено провисват под собствената си тежест (**Фиг. 3**). Трябва да се поставят опори от двете страни на плоскостта - в близост до линията на срязване и в близост до края на плоскостта, както е показано на **Фиг. 2**.
За да сведете до минимум риска от заклинване на диска и откат. Когато рязането налага циркулярът да лежи върху работния детайл, той трябва да легне върху голямата част и да се отреже малката.
22. Бъдете изключително внимателни, когато правите правоъгълни отвори в стени или други „слепи“ участъци. Режещата част на диска може да среже обекти, които да причинят ОТКАТ.
НИКОГА не слагайте ръката или пръстите си зад циркуляра (**Фиг. 4**). Ако се получи откат, циркулярът може да отскочи назад над ръката ви и да причини тежка травма.
23. **ПРЕДУПРЕЖДЕНИЕ:** Важно е да осигурите надеждно материала и да държите здраво циркуляра, за да не изгубите контрол и да се нараните. **Фиг. 5** показва обичайния начин на придържане на циркуляра.
24. В по-широката си част основата на циркуляра трябва да бъде върху добре осигурената част на материала, а не върху частта, която ще падне при отрязването. Например: **Фиг. 6** показва ПРАВИЛНИЯ начин да се отреже краят на плоскостта, а **Фиг. 7** показва ГРЕШНИЯ начин. Застопорете обработвания детайл със стеги, ако е къс или малък.
НЕ СЕ ОПИТВАЙТЕ ДА ДЪРЖИТЕ КЪСИ ДЕТАЙЛИ С РЪКА!
25. Никога не се опитвайте да режете с циркулярния трион сложен на обратно в менгеме. Това е изключително опасно и може да доведе до сериозни инциденти (**Фиг. 8**).
26. Когато използвате водача, не се опитвайте да правите наклонен срез, който може да позволи на материала да се плъзне между острието на триона и водача. Това може да причини нараняване. (**Фиг. 9**)
27. Оставянето на лоста разхлабен, ще създаде много опасна ситуация. Винаги го затягайте добре. (**Фиг. 13**)
28. Преди операции по рязане, уверете се, какъв е материалът, който ще обработвате. Ако материалът, който ще обработвате, се очаква да генерира вреден / токсичен прах, уверете се, че торбичката на съответната очистваща система е свързана здраво към изхода за прахови частици.
Освен това, носете маска, ако е налична.
   - Преди да започнете да режете, уверете се, че дискът е постигнал пълната си скорост на ротация.
   - Ако дискът спре, или започне да издава нетипичен шум при работа, веднага натиснете бутона ИЗКЛ.
   - Винаги обръщайте внимание кабелът на уреда да не бъде в близост до зоната на рязане на диска.
   - Използване на циркуляра с диск насочен нагоре или настрани е особено опасно. Да се избягват такива нетипични начини на използване.
   - При рязане на каквито и да било материали, винаги носете предпазни очила.
   - Когато приключите рязането, изключете уреда от захранването.
29. След като поставите режещия диск, уверете се, че блокиращият лост е здраво затегнат и в указаната позиция.
30. Не излагайте директно окото Ви на светлина, като гледате в нея.
Окото ще Ви заболи, ако непрекъснато е изложено на светлина.
31. Проверете дали няма прорези или драскотини по кабела.
32. Проверете външните части, за да се уверите, че няма щети.
33. Използвайте режещ диск с равна или по-висока показана скорост на въртене от скоростта на въртене на инструмента.
34. Използвайте режещ диск, който подхожда на всеки различен материал за рязане.
35. Винаги дръжте инструмента здраво с едната ръка върху ръчката. (**Фиг. 27**)

ИМЕ НА ЧАСТИТЕ (Фиг. 1 – Фиг. 28)

①	Превключвател
②	Заключване на превключвателя
③	Лост за дълбочината на рязане
④	Капак
⑤	Свързване
⑥	Долен капак
⑦	Болт
⑧	Подложна шайба (B)
⑨	Режещ диск
⑩	Водещ елемент
⑪	Основна плоча
⑫	Лост за накланяне
⑬	Лост за застопоряване
⑭	Закопчалка за крилчат болт
⑮	Скала на връзката
⑯	Светодиодно осветление
⑰	Държач за кабела
⑱	Ръкохватка
⑲	Режимен превключвател
⑳	Индикаторна лампа за тих режим
㉑	Ключ за осветление
㉒	Стрелка на капака на предавката
㉓	Лост
㉔	Флуорна пластина
㉕	Адаптер за прахоулавяне
㉖	Затворен гаечен ключ
㉗	Подложна шайба (A)
㉘	Отвертка с плоска глава
㉙	Кука
㉚	Винт

СИМВОЛИ

ПРЕДУПРЕЖДЕНИЕ

Използвани са следните символи. Уверете се, че разбирате значението им, преди използване на уреда.

	C5MEY: Циркуляр
	За да намали риска от наранявания, потребителят трябва да прочете ръководството за работа.
	Винаги носете защитни очила или маска.
	Винаги носете антифони.
	Само за страни от ЕС Не изхвърляйте електрически уреди заедно с битовите отпадъци! Във връзка с разпоредбите на Европейска Директива 2012/19/ЕС за електрическите и електронни уреди и нейното приложение съгласно националните законодателства, електрически уреди, които излизат от употреба трябва да се събират отделно и предават в специализирани пунктове за рециклиране.
V	Номинално напрежение
n_0	Скорост на празен ход
	Включване
	Изключване
	Разкачете главния щепсел от електрическия контакт
	Режимен превключвател
	Ключ за осветление
	Забранено действие
	Уред Клас II

СТАНДАРТНИ АКСЕСОАРИ

В допълнение към основния комплект (1 комплект) са предоставени и аксесоарите и приставките, изброени на стр. 155.

Стандартните приставки и аксесоари са предмет на промяна без предупреждение.

ПРИЛОЖЕНИЯ

Рязане на различни видове дърво.

СПЕЦИФИКАЦИИ

Модел			C5MEY
Напрежение			230 V ~
Мощност			1050 W
Обороти на празен ход			5000 мин$^{-1}$ (Силов режим) 2500 мин$^{-1}$ (Тих режим)
Капацитет	Дълбочина на рязане	90°	47 мм
		45°	30 мм
Тегло*			2,2 кг

* Съгласно EPTA-процедура 01/2014

ЗАБЕЛЕЖКА

Поради непрекъснатото развитие на научно-развойната програма на HiKOKI, дадените тук спецификации са предмет на промяна без уведомление.

Електронен контрол

- Мек старт
- Защита от претоварване

  Тази защитна функция изключва захранването на двигателя, ако той се претовари или ако скоростта на въртене намалее необичайно по време на работа. При активиране на функцията за защита от претоварване двигателят може да спре.

  В този случай освободете спусъка на инструмента и отстранете причините за претоварването.

  След това може да използвате инструмента отново.
- Защита от прегряване

  Тази защитна функция изключва захранването на двигателя и спира инструмента, ако двигателят прегрее по време на работа.

  При активиране на функцията за защита от прегряване двигателят може да спре.

  В този случай освободете спусъка на инструмента и изчакайте няколко минути да се охлади.

  След това може да използвате инструмента отново.
- Функция за промяна на скоростта на въртене (силов/тих режим)

  (Функция за превключване между силов/тих режим)

  С всяко натискане на режимния превключвател се сменя работният режим. (**Фиг. 16**)

  Тихият режим намалява максималните обороти на двигателя, позволявайки ефективна работа при по-малко шум.

  В тих режим свети светоиндикаторът за тих режим.

  Когато натоварването се увеличи по време на работа в тих режим, инструментът автоматично преминава в силов режим и се връща към тих режим, когато натоварването намалее.

  Ако започнете работа в силов режим, няма да има преминаване към тих режим дори ако натоварването намалее.

ЗАБЕЛЕЖКА

- За да разрешите смяна на режимите, натиснете ключа веднъж след свързване с щепсела.
- Пазете контролния панел от удар или счупване. Това би създало проблеми.

МОНТАЖ И ЕКСПЛОАТАЦИЯ

Действие	Фигура	Страница
Наклонен срез с използването на водача (посока +45°)	9	157
Фина настройка на съответствието	10	157
Фина настройка на перпендикулярността	11	158
Фина настройка на позицията на водещия елемент	12	158
Регулиране на дълбочината на рязане	13	158
Линия на рязане	14	158
Работа на превключвателя	15	158
Относно функцията за избор на режим (*1)	16	158
Използване на светодиодно осветление	17	159
Използване на държача на кабела	18	159
Поставяне на лоста (продава се отделно)	19	159
Поставяне на флуорната пластина (продава се отделно)	20	159
Поставяне на адаптера за прахоулавяне (продава се отделно)	21	159
Прикрепване на куката (*2) (продава се отделно)	22	160
Рязане под прав ъгъл	23	160
Наклонено рязане (посока +45°)	24	161
Демонтаж на режещия диск	25	161
Монтаж на режещия диск	26	162
Държане на инструмента	27	162
Избор на аксесоари	—	163

(*1) Относно функцията за избор на режим
При всяко натискане на превключвателя за избор на режим, режимът на работа се променя.
При избран Тих режим, индикаторната лампа за тих режим светва.
Тихият режим намалява максималните обороти на двигателя, позволявайки ефективна работа при по-малко шум.
Ако натоварването се увеличава, докато двигателят работи в Тих режим, режимът автоматично се променя в силов режим.
Освен това, ако натоварването намалее отново, режимът автоматично се връща на Тих.
Ако започнете работа в силов режим, няма да има преминаване към тих режим дори ако натоварването намалее.

Режим	Скорост на празен ход
Силов	5000 мин-1
Тих	2500 мин-1

ЗАБЕЛЕЖКА
- Не можете да променяте режима, докато не включите щепсела към буксата и не завъртите еднократно ключа.
- Дори ако ключът е включен и изключен или щепселът е поставен и изваден, уредът ще поддържа режима, който сте избрали.

(*2) Прикрепване на куката
С куката можете временно да закачите инструмента по време на работа (**Фиг. 22**).

ВНИМАНИЕ
Никога не закачайте инструмента с куката за себе си.
Когато използвате куката, се уверете, че инструментът няма да се измъкне и да падне или да стане нестабилен от вятъра и т.н.
Никога не закачайте инструмента на колана или панталоните си, тъй като това би могло да доведе до злополуки.

ПРЕДУПРЕДИТЕЛНИ СИГНАЛИ НА LED СВЕТЛИНАТА (Фиг. 28)

Този продукт включва функции, които са замислени да предпазят самия уред. Докато превключвателят е издърпан, както и 3 секунди след освобождаването му, ако някоя от защитните функции се задейства при работа, LED светлината ще премигва, както е обяснено в Т**аблица 1**. Когато се задейства която и да било от предпазните функции, веднага махнете пръста си от превключвателя и следвайте инструкциите, описани в действия за отстраняване на проблем.

Таблица 1

Защитна функция	Дисплей на LED светлината	Ответни мерки
Защита срещу претоварване	Включена 0,1 секунда/изключена 0,1 секунди	Отстранете причината за претоварването.
Температурна защита	Включена 0,5 секунда/изключена 0,5 секунди	Оставете уреда да се охлади изцяло.

ПОДДРЪЖКА И ИНСПЕКЦИЯ

1. **Инспекция на диска**
   Тъй като използването на изтъпен диск намалява ефективността и затруднява работата на мотора, заточете или подменете режещите дискове, веднага щом забележите следи от износване.
2. **Инспекция на фиксиращи винтове**
   Редовно инспектирайте всички фиксиращи винтове и се уверете, че са добре затегнати. Ако установите разхлабен винт, незабавно го затегнете. Неспазването на горното крие рискове от злополуки и нараняване.
3. **Смяна на захранващ кабел**
   Ако се налага смяна на захранващия кабел, това може да се извърши от производителя или негов представител, за да се гарантира безопасността.
4. **Поддръжка на мотора**
   Намотката на мотора е важна част от този инструмент. Избягвайте повреждане и внимавайте, за да избегнете контакт с почистващото масло или вода.
   След 50 часа на употреба, почистете мотора чрез продухване във вентилационните отвори на корпуса на мотора с пистолет за сух въздух или друг инструмент (**Фиг. 29**).
   Прах или натрупване на частици в мотора може да доведе до повреда.
5. **Проверка и поддръжка на долния предпазител**
   Винаги проверявайте дали долният предпазител се движи безпрепятствено.
   В случай на неизправност, незабавно поправете долния предпазител.
   За почистване и поддръжка използвайте пистолет за въздух или друг инструмент за почистване чрез продухване на пространството между долния предпазител и капака на колелото, както и въртящата се част на долния предпазител със сух въздух (**Фиг. 29**).
   Това е ефективно за емисии от стружки или други частици.
   Натрупването на стружки или други частици около долния предпазител може да доведе до неправилна работа или повреда.

ПРЕДУПРЕЖДЕНИЕ

За да предотвратите вдишване на прах или раздразнение на очите, носете предпазни очила и маска за прах, когато използвате пистолета за въздух или друг инструмент за почистване на долния предпазител, вентилационните отвори или други части на продукта.

Осигурете гладко движение
на долния предпазител

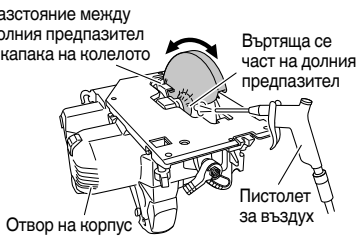

Фиг. 29

6. **Почистване на вътрешната част на капачето на триона**
   Периодично проверявайте и почиствайте, за да сте сигурни, че дървени стърготини и други остатъци не се натрупват от вътрешната страна на капачето на триона. Винаги изваждайте острието на триона при проверка и почистване.

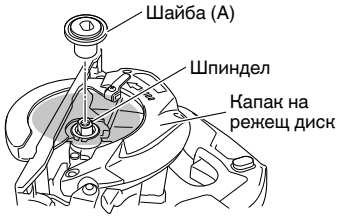

Фиг. 30

7. **Външно почистване**
   При замърсяване избършете инструмента с мека, суха кърпа или кърпа, навлажнена със сапунена вода. Не използвайте разтворители на алкохолна, бензинова основа, или разредители за бои, тъй като те ще разядат пластмасовите повърхности.
8. **Съхранение**
   Моля, избягвайте места, подобни на следните, за съхранение на продукти и аксесоари, които не се използват, и ги съхранявайте на безопасно и сухо място.

   ЗАБЕЛЕЖКА
   - Не ги съхранявайте на достъпни за деца места.
   - Не ги съхранявайте на места, където може да бъдат навалени от дъжд като стрехи на къща или на влажни места.
   - Не ги съхранявайте на места с резки промени във влажността или под пряка слънчева светлина.
   - Не ги съхранявайте на места с летливи субстанции, криещи риск от пожар или експлозия.

ВНИМАНИЕ

По време на работа и поддръжка на електрически уреди трябва да се спазват разпоредбите и стандартите за безопасност за всяка страна.

ГАРАНЦИЯ

Предоставяме гаранция за Електрически Инструменти HiKOKI съгласно специфичните местени законодателства на съответните държави. Настоящата гаранция не покрива дефекти или повреди, причинени от неправилно или небрежно използване, както и дължащи се на обичайно износване на компонентите. В случай на рекламация, моля, изпратете Електрическият Инструмент, в неразглобен вид, с ГАРАНЦИОННАТА КАРТА, продоволствена в края на инструкциите, на оторизиран сервизен център на HiKOKI.

Информация за шумово замърсяване и вибрации
Измерените стойности отговарят на изискванията на EN62841 и съответстват на ISO 4871.

Измерено A-претеглено шумово ниво: 100 dB (A)
Измерено A-претеглена сила на звука: 89 dB (A)
Неточност K : 3 dB (A).

Носете антифони.

Общи стойности на вибрации (векторна сума) определени съгласно EN62841.

Рязане на ПДЧ:
Стойност на вибрации a_h = 1,8 м/сек^2
Неточност K = 1,5 м/сек^2

Декларираните общи стойности на вибрации са измерени съгласно стандартните методи на изпитване и могат да бъдат използвани за сравнение между различните инструменти.
Освен това стойностите могат да се използват за предварителна оценка.

ПРЕДУПРЕЖДЕНИЕ

- Вибрациите по време на действителна употреба на инструмента могат да се различават от декларираните общи стойности, в зависимост от начина на използване на инструмента.
- Идентифициране на мерките за безопасност за оператора, въз основа оценка на въздействието при действителни условия на използване (като се вземат предвид всички елементи от работния цикъл, като периоди на включван и изключване, както и работа на празни обороти непосредствено преди и след момента на използване).

ЗАБЕЛЕЖКА
Поради непрекъснатото развитие на научно-развойната програма на HiKOKI, дадените тук спецификации са предмет на промяна без уведомление.

(Prevod originalnog uputstva)

OPŠTA BEZBEDNOSNA UPOZORENJA ZA ELEKTRIČNI ALAT

⚠ UPOZORENJE

Pročitajte sva bezbednosna upozorenja, uputstva, ilustracije i specifikacije koje ste dobili uz ovaj električni alat.

Propust da se slede sva dole navedena uputstva može da izazove strujni udar, požar i/ili teške povrede.

Sačuvajte sva upozorenja i uputstva za buduću upotrebu.

Izraz „električni alat" u ovim upozorenjima odnosi se na električni alat napajan iz mreže (pomoću kabla) ili na alat napajan iz baterije (bez kabla).

1) Bezbednost radnog područja

a) Radno područje održavajte čistim i dobro osvetljenim.
Zbog zakrčenog ili mračnog prostora mogu se dogoditi nesreće.

b) Električnim alatom nemojte da rukujete u eksplozivnoj atmosferi, na primer u prisustvu zapaljivih tečnosti, gasova ili prašine.
Električni alati stvaraju varnice koje mogu da zapale prašinu ili isparenja.

c) Decu i posmatrače držite podalje dok rukujete električnim alatom.
Zbog ometanja možete da izgubite kontrolu nad njim.

2) Električna bezbednost

a) Utikači električnog alata moraju da odgovaraju utičnici. Nikada ni na koji način nemojte da prepravljate utikač. Nemojte da koristite nikakve adaptere za utikače dok rukujete uzemljenim električnim alatom.
Utikači koji nisu prepravljani i odgovarajuće utičnice smanjiće opasnost od strujnog udara.

b) Izbegavajte kontakt sa uzemljenim površinama kao što su cevi, radijatori, šporeti ili frižideri.
Opasnost od strujnog udara se povećava ako vam je telo uzemljeno.

c) Električni alat nemojte da ostavljate na kiši ili izloženog vlazi.
Voda koja prodre u električni alat povećaće opasnost od strujnog udara.

d) Nemojte da zloupotrebljavate kabl. Kabl nikada nemojte da koristite da biste nosili, vukli ili isključivali iz struje električni alat.
Kabl držite podalje od toplote, ulja, oštrih ivica ili pokretnih delova.
Oštećeni ili upetljani kablovi povećavaju opasnost od strujnog udara.

e) Kada električni alat koristite napolju, koristite produžni kabl koji je predviđen za spoljnu upotrebu.
Korišćenjem kabla koji je predviđen za spoljnu upotrebu smanjuje se opasnost od strujnog udara.

f) Ako nije moguće izbeći upotrebu električnog alata na vlažnom mestu, koristite napajanje zaštićeno zaštitnom strujnom sklopkom (RCD).
Korišćenjem RCD-a smanjuje se opasnost od strujnog udara.

3) Lična bezbednost

a) Kada rukujete električnim alatom budite na oprezu, pazite šta radite i koristite zdrav razum. Nemojte da koristite električni alat kada ste umorni ili ako ste pod uticajem droge, alkohola ili lekova.
Trenutak nepažnje tokom upotrebe električnog alata može dovesti do teške povrede.

b) Koristite ličnu zaštitnu opremu. Uvek nosite zaštitu za oči.
Zaštitna oprema kao što je maska za prašinu, neklizajuća radna obuća, šlem i zaštita za sluh, koja se koristi u odgovarajućim uslovima, smanjiće opasnost od povređivanja.

c) Onemogućite slučajno uključivanje. Pre priključivanja na izvor napajanja i/ili baterije, uzimanja ili prenošenja alata, proverite da li se prekidač nalazi u položaju isključeno.
Prenošenje električnog alata sa prstom na prekidaču ili uključivanje napajanja alata dok je prekidač u položaju uključeno može dovesti do nesreće.

d) Pre uključivanja električnog alata uklonite ključ za podešavanje.
Ključ koji je ostao pričvršćen na rotacionom delu električnog alata može da nanese povrede.

e) Nemojte se istezati. Sve vreme održavajte dobar oslonac i ravnotežu.
Zahvaljujući tome imaćete bolju kontrolu nad električnim alatom u neočekivanim situacijama.

f) Nosite odgovarajuću odeću. Nemojte da nosite široku odeću ili nakit. Kosu i odeću držite podalje od pokretnih delova.
Pokretni delovi mogu da zahvate široku odeću, nakit ili dugu kosu.

g) Ako uređaj ima priključak za posudu za izvlačenje i prikupljanje prašine, postarajte se da ona bude ispravno priključena i korišćena.
Upotrebom posude za prikupljanje prašine mogu da se smanje opasnosti povezane s prašinom.

h) Ne dopustite da poznavanje stečeno usled česte upotrebe alata utiče na to da postanete puni pouzdanja i da ignorišete principe bezbednosti alata.
Neoprezno rukovanje može da izazove ozbiljnu povredu u deliću sekunde.

4) Upotreba i održavanje električnog alata

a) Nemojte koristiti električni alat na silu. Koristite električni alat koji odgovara poslu koji želite obaviti.
Odgovarajućim električnim alatom posao ćete obaviti bolje i bezbednije pri brzini za koju je predviđen.

b) Nemojte da koristite električni alat ako ne možete da ga uključite i isključite prekidačem.
Svaki električni alat kojim ne može da se upravlja prekidačem predstavlja opasnost i mora biti popravljen.

c) Izvucite utikač iz izvora napajanja i/ili uklonite bateriju, ako može da se izvadi, iz električnog alata pre vršenja bilo kakvih podešavanja, menjanja pribora ili odlaganja električnog alata.
Ove preventivne mere bezbednosti smanjuju opasnost od slučajnog uključivanja električnog alata.

d) Nekorišćeni električni alat odložite van domašaja dece i nemojte dozvoliti da ga koriste osobe koje nisu upoznate s njim ili ovim uputstvima.
Električni alat je opasan u rukama osoba koje ne znaju kako se on koristi.

e) Održavajte električni alat i dodatke. Proverite da li su pokretni delovi dobro namešteni i pričvršćeni, da li ima delova koji su polomljeni ili postoji neko stanje koje može uticati na rad električnog alata. Ako je oštećen, električni alat treba popraviti pre upotrebe.
Mnoge nezgode su izazvane električnim alatom koji nije dobro održavan.

f) Alate za sečenje održavajte oštrim i čistim.
Manja je verovatnoća da će se zaglaviti ispravno održavani alat za sečenje sa naoštrenim oštricama i takav alat je lakše kontrolisati.

g) Električni alat, pribor, rezne pločice itd. koristite u skladu sa ovim uputstvima, uzimajući u obzir uslove rada i posao koji treba obaviti.
Korišćenje električnog alata za namene za koje nije predviđen može prouzrokovati opasne situacije.

h) Održavajte ručke i površine koje se hvataju suvim, čistim i bez ulja i masti.
Klizave ručke i površine za hvatanje ne dopuštaju bezbedno rukovanje i kontrolu alata u neočekivanim situacijama.

5) Servisiranje

a) Servisiranje vašeg električnog alata prepustite stručnom serviseru koji će koristiti isključivo identične rezervne delove.
Time će se očuvati bezbednost električnog alata.

MERE PREDOSTROŽNOSTI
Decu i nemoćne osobe držite podalje.
Kada se ne koristi, alat treba držati van domašaja dece i nemoćnih osoba.

BEZBEDNOSNA UPUTSTVA ZA SVE TESTERE

Postupci sečenja

a) ⚠ OPASNOST: Ruke držite podalje od područja sečenja i sečiva. Drugu ruku držite na pomoćnoj ručki ili na kućištu motora.
Ako sa obe ruke držite testeru, sečivo neće moći da ih poseče.

b) Nemojte posezati rukama ispod dela koji obrađujete.
Štitnik ne može da vas zaštiti od onog dela sečiva koji se nalazi ispod dela koji obrađujete.

c) Podesite dubinu sečenja na debljinu dela koji obrađujete.
Ispod dela koji obrađujete treba da se vidi manje od polovine zuba testere.

d) Nikada nemojte da držite predmet obrade rukama ili preko nogu dok ga sečete. Učvrstite deo koji obrađujete na stabilnoj platformi.
Važno je da ispravno poduprete deo koji obrađujete da biste smanjili izloženost tela, zaglavljivanje sečiva ili gubitak kontrole.

e) Držite električni alat za izolovane ručke kada postoji mogućnost da sečivo tokom rada dođe u kontakt sa skrivenim žicama ili sopstvenim kablom.
Kontakt sa žicom pod naponom može da prenese napon do nepokrivenih metalnih delova električnog alata zbog čega rukovalac može da doživi strujni udar.

f) Prilikom testerisanja uvek koristite štitnik ili vođicu.
Time se povećava preciznost sečenja i smanjuju šanse za zaglavljivanje sečiva.

g) Uvek koristite sečiva odgovarajuće veličine i ispravnog oblika (trapezoidne u odnosu na okrugle).
Sečiva koja ne odgovaraju načinu montaže na testeri okretaće se van centra, izazivajući gubitak kontrole.

h) Nikada nemojte da koristite oštećene ili neispravne podloške ili vijak za sečivo.
Podloške za sečivo i vijak posebno su dizajnirani za vašu testeru radi postizanja optimalnog učinka i sigurnosti rada.

Uzroci povratnog udara i povezana upozorenja

- povratni udar je izenadna reakcija na priklješteno, zaglavljeno ili neporavnato sečivo testere koje izaziva nekontrolisano podizanje testere iz dela koji se obrađuje prema korisniku;
- kada se sečivo priklješti ili zaglavi u delu koji se obrađuje, sečivo će se zaustaviti, a motor će naglo odbaciti uređaj prema korisniku;
- ako se sečivo deformiše ili izađe iz reza, zubi na zadnjem delu sečiva mogu da zagrebu gornju površinu drveta, što može da izazove iskakanje sečiva i odbacivanje prema korisniku.

Povratni udar je posledica pogrešnog korišćenja testere i/ili neodgovarajućih radnih postupaka ili uslova i može da se izbegne preduzimanjem odgovarajućih mera navedenih u nastavku.

a) Čvrsto držite testeru obema rukama i postavite ih tako da možete da se oduprete silama povratnog udara. Postavite telo s bilo koje strane sečiva, ali nikako ne u ravni sa sečivom.
Povratni udar može da izazove odskakivanje testere unazad, ali korisnik može da kontroliše sile povratnog udara ako preduzme odgovarajuće mere predostrožnosti.

b) Kada sečivo krene ukrivo u rezu ili kada iz nekog razloga prekidate sa sečenjem, pustite prekidač i držite testeru nepomično u materijalu sve dok se sečivo potpuno ne zaustavi.
Nikada nemojte da pokušavate da izvadite testeru iz dela koji obrađujete ili da povučete testeru unazad dok se sečivo kreće jer to može da izazove povratni udar.
Istražite i otklonite uzroke zbog kojih je sečivo krenulo ukrivo.

c) Prilikom ponovnog pokretanja testere u delu koji obrađujete, centrirajte sečivo testere u rez tako da da zubi testere ne budu u materijalu.
Ako testera dodiruje materijal, prilikom ponovnog pokretanja može da se podigne ili odskoči iz dela koji obrađujete.

d) Poduprite velike ploče da bi se smanjila opasnost od zaglavljivanja i izbacivanja sečiva.
Velike ploče imaju sklonost da se obese pod vlastitom težinom. Oslonce treba postaviti ispod ploče na obe strane, blizu linije reza i blizu ivice ploče.

e) Nemojte da koristite tupa ili oštećena sečiva.
Tupa ili neispravno postavljena sečiva prave uzan rez što izaziva povećano trenje, zaglavljivanje testere i povratni udar.

f) Poluga za podešavanje dubine sečiva i kosine mora biti čvrsto stegnuta pre sečenja.
Ako se podešenost sečiva promeni tokom sečenja, to može da izazove zaglavljivanje i povratni udar.

g) Budite posebno oprezni prilikom sečenja zidova ili drugih sličnih područja.
Sečivo bi moglo da dođe u doticaj s predmetima koji mogu izazovu povratni udar.

Funkcija donjeg štitnika

a) Pre svake upotrebe proverite da li se donji štitnik ispravno zatvara. Nemojte da koristite testeru ako se donji štitnik ne pomera slobodno i ako se odmah ne zatvara. Nikada nemojte da stegnete ili da vežete donji štitnik u otvorenom položaju.
Ako testera slučajno padne, donji štitnik može da se savije.
Podignite donji štitnik pomoću ručke i proverite da li se slobodno kreće pri čemu je važno da ne dodiruje sečivo ili bilo koji drugi deo pri svim uglovima i dubinama sečenja.

b) Proverite rad opruge donjeg štitnika. Ako štitnik i opruga ne izgledaju ispravno, treba ih servisirati pre upotrebe.
Donji štitnik može funkcionisati sporo zbog oštećenih delova, naslaga smole ili krhotina.

c) Donji štitnik može da se povuče ručno samo za specijalne rezove kao što su „uranjajući rezovi“ i „kompozitni rezovi“. Podignite donji štitnik povlačeći ručku i čim sečivo testere zareže materijal, odmah pustite štitnik.
Kod svih ostalih sečenja donji štitnik treba da radi automatski.

d) Obavezno proverite da li štitnik pokriva sečivo pre nego što testeru stavite na sto ili pod.
Nezaštićeno rotaciono sečivo guraće testeru unazad i preseći sve što mu stoji na putu. Zadržite na umu vreme koje je potrebno da se sečivo zaustavi nakon puštanja prekidača.

DODATNA BEZBEDNOSNA UPOZORENJA

1. Koristite samo prečnik sečiva koji je naveden na mašini.
2. Nemojte da koristite abrazivne ploče za brušenje.
3. Nemojte da koristite sečiva koja su deformisana i napukla.
4. Nemojte da koristite sečiva izrađena od brzoreznog čelika.
5. Nemojte da koristite sečiva koja ne odgovaraju karakteristikama navedenima u ovom uputstvu.
6. Nemojte da zaustavljate sečivo bočnim pritiskom na reznu ploču.
7. Oštrice uvek održavajte oštrima.
8. Proverite da li se donji štitnik kreće glatko i slobodno.
9. Nikada nemojte da koristite kružnu testeru s donjim štitnikom fiksiranim u otvorenom položaju.
10. Proverite da li mehanizam za zatvaranje štitnika ispravno funkcioniše.
11. Nosite čepove za uši da biste zaštitili uši tokom rada.
12. Nikada nemojte da koristite kružnu testeru sa sečivom okrenutim nagore ili u stranu.
13. Proverite da li u materijalu ima stranih predmeta kao što su ekseri.
14. Oštrice testere treba da budu 125 mm.
15. Izvucite utikač iz utičnice pre bilo kakvog podešavanja, servisiranja i održavanja.
16. Pažljivo sa zaustavljanjem povratnog udarca.
Ova kružna testera sadrži električnu kočnicu koja funkcioniše kada se prekidač otpusti. Pošto postoji povratni udarac dok kočnica radi, bezbedno držite telo testere.
17. Proverite da li izvor energije koji će biti korišćen ispunjava zahteve koji su navedeni na natpisnoj pločici proizvoda.
18. Proverite da li se prekidač nalazi u položaju OFF.
Ako se utikač stavi u utičnicu dok je prekidač za uključivanje u položaju ON, električni alat će odmah započeti s radom što može da izazove ozbiljnu nesreću.
19. Ako je područje rada udaljeno od izvora napajanja, koristite produžni kabl odgovarajuće debljine i kapaciteta. Produžni kabl treba da bude što kraći.
20. Izbegavajte sečenje u položaju u kome je osnova podignuta od materijala.
Kada se sečivo zaglavi ili kada iz nekog razloga prekidate sa sečenjem, pustite prekidač i držite testeru nepomično u materijalu sve dok se sečivo potpuno ne zaustavi. Nikada nemojte da pokušavate da izvadite testeru iz dela koji obrađujete ili da povučete testeru unazad dok se sečivo kreće jer to može da izazove POVRATNI UDAR. Istražite i otklonite uzroke zbog kojih je sečivo krenulo ukrivo.
21. Poduprite velike ploče da bi se smanjila opasnost od zaglavljivanja sečiva i POVRATNOG UDARA. Velike ploče imaju sklonost da se obese pod vlastitom težinom (**Sl. 3**). Oslonce treba postaviti ispod ploče na obe strane, blizu linije reza i blizu ivice ploče kao što je prikazano na **Sl. 2**.
Da biste smanjili opasnost od zaglavljivanja sečiva i povratnog udara. Kada operacija sečenja zahteva polaganje sečiva na radnom delu, sečivo će biti položeno na veći deo a manji deo će biti odsečen.
22. Budite posebno oprezni prilikom „sitnog sečenja" kroz postojeće zidove ili druga nevidljiva područja. Istureno sečivo može da seče objekte koji mogu da izazovu POVRATNI UDAR.
NIKADA ne stavljajte ruku ili prste iza sečiva (**Sl. 4**). Ako se povratni udar pojavi, sečivo može lako da skoči unazad preko vaše ruke, što može da izazove ozbiljnu povredu.
23. **UPOZORENJE:** Važno je podržati radni deo na pravi način i čvrsto držati sečivo kako bi se izbegao gubitak kontrole koji može da izazove ličnu ozledu. **Sl. 5** ilustruje tipičnu podršku sečiva rukom.
24. Stavite širi deo osnove sečiva na onaj deo radnog dela koji se čvrsto pridržava, ne na deo koji će pasti kada se načini zasecanje. Kao primeri, **Sl. 6** ilustruje PRAVI način da se odseče kraj ploče i **Sl. 7** POGREŠAN način. Ako je radni deo kratak ili mali, stega je dole.
NE POKUŠAVAJTE DA RUKOM DRŽITE KRATKE DELOVE!
25. Nikada ne pokušavajte da sečete kružnom testerom dok je u naopakom položaju. Ovo je izuzetno opasno i može dovesti do ozbiljnih povreda (**Sl. 8**).
26. Kada koristite vodič, ne pokušavajte da načinite nagnut rez koji bi dopustio da isečeni materijal isklizne između sečiva testere i vodiča. To može da dovede do povrede. (**Sl. 9**)
27. Ako bi poluga ostala olabavljena, to će stvoriti veoma opasnu situaciju. Uvek je potpuno stegnite. (**Sl. 13**)
28. Pre sečenja proverite materijal koji ćete seći. Ako očekujete da materijal koji ćete seći proizvodi štetnu/otrovnu prašinu, na izlaz za prašinu na uređaju stavite kesu za prašinu ili odgovarajući sistem za izvlačenje prašine.
Nosite i masku za prašinu, ako je imate.
   - Pre početka sečenja uverite se da sečivo testere dostiglo maksimalnu brzinu okretanja.
   - Ukoliko se sečivo zaustavi ili tokom rada počne da proizvodi neobične zvukove, odmah stavite prekidač u položaj OFF.
   - Pazite da kabl za napajanje nikada ne dođe u blizinu sečiva koja se okreće.
   - Veoma je opasno koristiti kružnu testeru sa sečivom okrenutim nagore ili sa strane. Treba izbegavati takve neuobičajene načine rada.
   - Prilikom sečenja materijala, uvek nosite zaštitne naočare.
   - Kada završite s poslom, izvucite utikač iz utičnice.
29. Nakon stavljanja sečiva, proverite da li je poluga za zaključavanje dobro pričvršćena u propisanom položaju.
30. Ne izlažite vaše oko direktno svetlosti gledajući u svetlost.
Ako je vaše oko neprekidno izloženo svetlosti, vaše oko će biti oštećeno.
31. Proverite da li postoje oštećenja ili ogrebotine na kablu.
32. Proverite spoljašnjost i postarajte se da nema oštećenja.
33. Koristite list testere sa prikazanom brzinom okretanja koja je jednaka ili veća od brzine okretanja alata.
34. Koristite posebni list pile koji odgovara svakom različitom materijalu koji se seče.
35. Uvek čvrsto držite alat jednom rukom na ručki. (**Sl. 27**)

NAZIVI DELOVA (Sl. 1 – Sl. 28)

①	Prekidač
②	Prekidač za zaključavanje
③	Poluga za dubinu sečenja
④	Poklopac
⑤	Veza
⑥	Niži vodič
⑦	Zavrtanj
⑧	Perač (B)
⑨	Sečivo testere

⑩	Vodič dela
⑪	Osnova
⑫	Poluga za nagnuće
⑬	Poluga za zaključavanje
⑭	Krilni vijak za učvršćivanje vodiča
⑮	Skala veze
⑯	LED svetlo
⑰	Držač za kabl
⑱	Ručka
⑲	Prekidač režima izbora
⑳	Lampica pokazivača nečujnog režima
㉑	Prekidač za svetlo
㉒	Strelica poklopca zupčanika
㉓	Vodič
㉔	Fluor ploča
㉕	Adapter za prikupljanje prašine
㉖	Ključ za kutiju
㉗	Perač (A)
㉘	Šrafciger sa ravnom glavom
㉙	Kuka
㉚	Šraf

OZNAKE

UPOZORENJE

Ovde su prikazane oznake koje se koriste na mašini. Postarajte se da razumete njihovo značenje pre upotrebe.

	C5MEY: Kružna testera
	Da bi se smanjio rizik od povreda, korisnik mora da pročita korisničko uputstvo.
	Uvek nosite zaštitu za oči.
	Uvek nosite zaštitu za sluh.
	Samo za zemlje EU Nemojte odlagati električni alat zajedno sa smećem iz domaćinstva! Na osnovu Evropske direktive 2012/19/EU o dotrajaloj električnoj i elektronskoj opremi, kao i njene primene u skladu s državnim propisima, električni alat koji je došao do kraja svog radnog veka mora se prikupiti zasebno i odneti u postrojenje za reciklažu koje ispunjava ekološke zahteve.
V	Nominalni napon
n_0	Brzina bez opterećenja
	Uključiti
	Isključiti
	Izvucite utikač iz električne utičnice
	Prekidač za izbor režima
	Prekidač za svetlo
	Zabranjena radnja
	Alat klase II

STANDARDNI PRIBOR

Osim glavnog uređaja (1 uređaj), u pakovanju se nalazi i pribor koji je naveden na strani 155.

Standardni pribor je podložan izmenama bez prethodnog obaveštenja.

PRIMENE

Sečenje raznih vrsta drveta.

SPECIFIKACIJE

Model			C5MEY
Napon			230 V ~
Ulazna snaga			1050 W
Brzina bez opterećenja			5000 min^{-1} (Režim rada punom snagom) 2500 min^{-1} (Nečujni režim)
Kapacitet	Dubina sečenja	90°	47 mm
		45°	30 mm
Težina*			2,2 kg

* U skladu sa EPTA-procedurom 01/2014

NAPOMENA

Zbog neprekidnog programa istraživanja i razvoja kompanije HiKOKI, ovde navedene specifikacije su podložne izmenama bez prethodnog obaveštenja.

Elektronska kontrola

- Postepeni početak
- Zaštita od preopterećenja
  Ovom zaštitnom funkcijom se isključuje napajanje motora strujom u slučaju preopterećenja motora ili upadljivo smanjenje brzine obrtanja tokom rada.
  Kada se aktivira funkcija zaštite od preopterećenja motor se može zaustaviti.
  U tom slučaju otpustite prekidač na alatu i uklonite uzroke preopterećenja.
  Nakon toga možete ponovo da ga koristite.
- Zaštita od pregrevanja
  Ovom zaštitnom funkcijom se prekida dovod električne energije do motora i zaustavlja električni alat u slučaju pregrevanja motora tokom rada.
  Kada se aktivira funkcija zaštite od pregrevanja, motor se može zaustaviti.
  U tom slučaju otpustite prekidač na alatu i ohladite ga nekoliko minuta.
  Nakon toga možete ponovo da ga koristite.

- Funkcija naizmenične promene brzine obrtanja (režim rada punom snagom/nečujni režim)
  (Prekidač za funkcije režim rada punom snagom/nečujni režim)
  Svaki pritisak na birač režima menja režim rada. (**Sl. 16**)
  U nečujnom režimu se smanjuje maksimalni broj obrtaja motora koji omogućava efikasan rad sa manje buke.
  Lampica nečujnog režima svetli u nečujnom režimu.
  Prilikom povećanja opterećenja tokom nečujnog režima, alat će se automatski prebaciti na režim rada punom snagom i vratiti na nečujni režim kada se opterećenje smanji.
  U režimu rada punom snagom nema promene u nečujni režim, čak i ako se opterećenje smanji.

NAPOMENA

- Da bi se omogućile promene režima, povucite prekidač jednom nakon povezivanja glavnog utikača.
- Nemojte jako udarati komandnu ploču ili je lomiti. To može prouzrokovati probleme.

MONTAŽA I UPOTREBA

Postupak	Broj	Strana
Nagnuto sečenje koristeći vodič (smer +45°)	9	157
Fino podešavanje paralelizma	10	157
Fino podešavanje perpendikularnosti	11	158
Fino podešavanje položaja vodiča	12	158
Podešavanje dubine sečenja	13	158
Linija sečenja	14	158
Funkcija prekidača	15	158
U vezi sa funkcijom izbora režima (*1)	16	158
Korišćenje LED svetla	17	159
Korišćenje držača za kabl	18	159
Pričvršćivanje vodiča (prodaje se odvojeno)	19	159
Pričvršćivanje fluor ploče (prodaje se odvojeno)	20	159
Pričvršćivanje adaptera za prikupljanje prašine (prodaje se odvojeno)	21	159
Kačenje kuke (*2) (prodaje se odvojeno)	22	160
Sečenje pod pravim uglovima	23	160
Nagnuto sečenje (smer +45 °)	24	161
Skidanje sečiva testere	25	161
Montiranje sečiva testere	26	162
Držanje alata	27	162
Odabir pribora	—	163

(*1) U vezi sa funkcijom izbora režima
Svaki put kada se prekidač birača režima pritisne, režim rukovanja se menja.
Kada se Nečujni režim izabere, lampica indikatora Nečujnog režima se uključi.
U Nečujnom režimu se smanjuje maksimalni broj obrtaja motora koji omogućava efikasan rad sa manje buke.
Ako se utovar poveća dok motor radi u Nečujnom režimu, on se automatski menja u režim rada punom snagom.
Pored toga, ako se utovar ponovo smanji, on se automatski vraća na Nečujni režim.
U režimu rada punom snagom nema promene u Nečujni režim čak i ako se opterećenje smanji.

Režim	Brzina bez opterećenja
Napajanje	5000 min^{-1}
Nečujno	2500 min^{-1}

NAPOMENA

- Ne možete da promenite režim osim ako je utikač povezan na kutiju a prekidač povučen jedanput.
- Čak i ako se prekidač uključuje i isključuje ili se utikač izvuče pa poveže, ova jedinica će zadržati režim koji ste podesili.

(*2) Kačenje kuke
Kuka može da se koristi da bi se privremeno okačila jedinica u toku rukovanja (**Sl. 22**).

OPREZ

Kuka nikada ne treba da se koristi da bi se jedinica okačila na vas.
Kada koristite kuku, uverite se da glavna jedinica neće da sklizne i da padne, ili postane nestabilna usled vetra, itd.
Nikada ne kačite jedinicu na pojas ili pantalone jer ovo može da izazove nesreće.

SIGNALI UPOZORENJA LED SVETLA (Sl. 28)

Ovaj proizvod sadrži funkcije koje su dizajnirane da zaštite sam alat. Dok je prekidač povučen i 3 sekunde nakon njegovog otpuštanja, ako se tokom rada aktivira bilo koja zaštitna funkcija, LED lampica će treperiti kao što je opisano u **Tabeli 1**. Kada se bilo koja od zaštitnih funkcija okine, smesta otpustite prst sa prekidača i pratite instrukcije opisane pod korektivnim radnjama.

Tabela 1

Zaštitna funkcija	Prikaz LED svetla	Korektivna radnja
Zaštita od preopterećenja	Uključeno 0,1 sekundi/isključeno 0,1 sekundi	Uklonite uzrok preopterećenja.
Temperaturna zaštita	Uključeno 0,5 sekundi/isključeno 0,5 sekundi	Dozvolite alatu da se potpuno ohladi.

ODRŽAVANJE I PROVERA

1. **Provera sečiva**
   Budući da će zbog upotrebe tupog sečiva efikasnost biti smanjena i da može biti prouzrokovan kvar motora, naoštrite ili zamenite sečivo čim primetite abraziju.
2. **Provera montažnih zavrtnjeva**
   Redovno proveravajte sve montažne zavrtnje i postarajte se da budu dobro zategnuti. Ako bilo koji od ovih zavrtnjeva popusti, odmah ga pritegnite. Propust da to uradite može da izazove ozbiljnu opasnost.
3. **Zamena naponskog kabla**
   Ako treba zameniti naponski kabl, to treba da izvrši proizvođač ili njegov zastupnik kako bi se izbegle opasnosti.
4. **Održavanje motorne jedinice**
   Namotaj motora je važan deo ovog alata. Izbegavajte oštećenja i pazite da ne dođe do kontakta sa uljem za čišćenje ili vodom.
   Posle 50 sati korišćenja, očistite motor koristeći vazdušni pištolj ili drugi alat tako što ćete usmeriti vazduh u rupe na ventilaciji kućišta motora (**Sl. 29**).
   Prašina ili nagomilavanje čestica u motoru mogu da dovedu do štete.
5. **Provera i održavanje donjeg štita**
   Uvek obezbedite da se donji štit kreće glatko.
   U slučaju bilo kakve greške, odmah popravite donji štit.
   Za čišćenje i održavanje, koristite vazdušni pištolj ili drugi alat da biste očistili razmak između donjeg štita i poklopca zupčanika kao i rotacionog dela donjeg štita sa suvim vazduhom (**Sl. 29**).
   To je efikasno za emisiju strugotina ili drugih čestica.
   Nagomilavanje strugotina ili drugih čestica oko nižeg štita može da dovede do greške ili štete.

UPOZORENJE

Da biste sprečili udisanje prašine ili iritaciju očiju, nosite zaštitne naočare i masku za prašinu kada koristite vazdušni pištolj ili drugi alat za čišćenje donjeg štita, ventilacionih otvora ili drugih delova uređaja.

Postarajte se da se niži štiti kreće bez prepreka

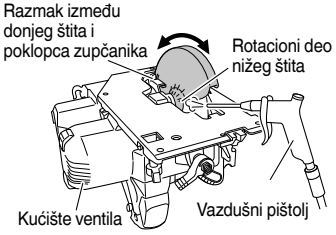

Sl. 29

6. **Čišćenje unutrašnjosti poklopca testere**
   Redovno proveravajte i čistite kako biste bili sigurni da se piljevina i drugi ostaci ne sakupljaju unutar poklopca testere. Uvek uklonite sečivo testere kada proveravate i čistite.

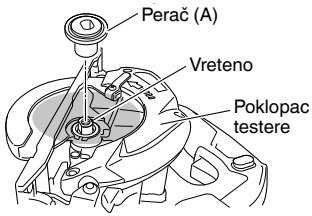

Sl. 30

7. **Čišćenje spoljašnjosti**
   Kada se električni alat isprlja, obrišite ga mekom, suvom krpom ili krpom navlaženom u vodi s deterdžentom. Nemojte da koristite rastvarače na bazi hlora, benzin ili razređivače za farbe jer oni tope plastiku.
8. **Čuvanje**
   Molimo vas da izbegavate lokacije, kao što su sledeće, za čuvanje proizvoda i pribora koji se ne koriste i čuvajte ih na sigurnom i suvom mestu.

NAPOMENA

- Ne čuvajte ih na lokacijama gde deca mogu da dođu u kontakt sa njima.
- Ne čuvajte ih na lokacijama gde može da padne kiša, kao što su strehe od kuća ili gde postoji vlažnost.
- Ne čuvajte ih na lokacijama gde postoji nagla promena u vlažnosti ili gde je direktna sunčeva svetlost.
- Ne čuvajte ih na lokacijama gde postoje nestabilne supstance koje sadrže rizik od zapaljivosti ili eksplozije.

OPREZ

Što se tiče rukovanja i održavanja električnih alata, bezbednosni propisi i standardi propisani za svaku zemlju moraju da se poštuju.

GARANCIJA

Garantujemo da HiKOKI električni alati ispunjavaju zakonske/državne propise. Ova garancija se ne odnosi na kvarove ili oštećenja prouzrokovana pogrešnom upotrebom, zloupotrebom ili normalnim trošenjem i habanjem. U slučaju žalbe, molimo vas da nerastavljeni električni alat sa GARANTNIM SERTIFIKATOM, koji se nalazi na kraju uputstva za upotrebu, pošaljete ovlašćenom servisu kompanije HiKOKI.

Informacije o buci i vibracijama u vazduhu
Izmerene vrednosti su utvrđene na osnovu EN62841 i objavljene u skladu sa ISO 4871.

Izmereni A-ponderisani nivo jačine zvuka: 100 dB (A)
Izmereni A-ponderisani nivo zvučnog pritiska: 89 dB (A)
Odstupanje K: 3 dB (A).

Nosite zaštitu za sluh.

Ukupne vrednosti vibracija (troosni vektorski zbir) utvrđene na osnovu EN62841.

Sečenje iverice:
Vrednost emisije vibracija a_h = 1,8 m/s^2
Odstupanje K = 1,5 m/s^2

Deklarisana ukupna vrednost vibracija izmerena je na osnovu standardne metode testiranja i može se koristiti za upoređivanje jednog alata s drugim.
Takođe se može koristiti u preliminarnoj proceni izloženosti.
UPOZORENJE
- Emisija vibracija tokom upotrebe električnog alata može da se razlikuje od deklarisane ukupne vrednosti u zavisnosti od načina na koji se alat koristi.
- Odredite mere bezbednosti za zaštitu rukovaoca i to na osnovu procene izloženosti stvarnim uslovima korišćenja (uzimajući u obzir sve faze radnog ciklusa kao što su vreme kada će alat biti isključen, vreme rada u praznom hodu i vreme uključivanja).

NAPOMENA
Zbog neprekidnog programa istraživanja i razvoja kompanije HiKOKI, ovde navedene specifikacije su podložne izmenama bez prethodnog obaveštenja.

(Prijevod izvornih uputa)

OPĆENITA SIGURNOSNA UPOZORENJA ZA ELEKTRIČNE ALATE

⚠ UPOZORENJE

Pročitajte sva sigurnosna upozorenja, upute, ilustracije i specifikacije isporučene s ovim električnim alatom.
Nepoštivanje upozorenja i uputa može uzrokovati strujni udar, požar i/ili teške ozljede.

Sačuvajte sva upozorenja i upute za ubuduće.

Izraz »električni alat« u upozorenjima odnosi se na električni alat priključen na mrežu (žični) ili na električni alat koji radi na baterije (bežični).

1) **Sigurnost radnog mjesta**
   a) **Radno mjesto održavajte čistim i dobro osvijetljenim.**
   Nered ili neosvijetljeno radno mjesto uzrokuju nesreće.
   b) **Električni alat ne koristite u eksplozivnim okruženjima kao što su prisutnost zapaljivih tekućina, plinova ili prašine.**
   Električni alati proizvodi iskre koje mogu zapaliti prašinu ili pare.
   c) **Djecu i ostale osobe držite podalje tijekom korištenja električnog alata.**
   Nepažnja može uzrokovati gubitak kontrole.

2) **Električna sigurnost**
   a) **Utikači električnog alata moraju odgovarati utičnicama na koje se priključuju. Ni na koji način nemojte mijenjati električni utikač. Ne koristite adapterske utikače s uzemljenim električnim alatom.**
   Neizmijenjeni utikači i odgovarajuće utičnice smanjuju opasnost od strujnog udara.
   b) **Izbjegavajte dodir tijela s uzemljenim površinama kao što su cijevi, radijatori i hladnjaci.**
   Postoji povećana opasnost od strujnog udara ako je vaše tijelo uzemljeno.
   c) **Električni alat ne izlažite kiši i vlazi.**
   Ulazak vode u električni alat povećava rizik od strujnog udara.
   d) **Ne zlorabite kabel. Nikada ne koristite kabel za nošenje, povlačenje ili izvlačenje utikača iz utičnice.**
   Držite kabel podalje od izvora topline, ulja, oštrih rubova ili pomičnih dijelova.
   Oštećen ili zapetljan kabel povećava opasnost od strujnog udara.
   e) **Kada električni alat koristite na otvorenom, koristite samo produžni kabel odobren za uporabu na otvorenom.**
   Uporaba kabela prikladnog za uporabu na otvorenom smanjuje opasnost od strujnog udara.
   f) **Ako je neizbježno korištenje električnog alata na vlažnom mjestu, koristite zaštitne strujne sklopke (FID sklopke).**
   Uporaba FID sklopke smanjuje rizik od strujnog udara.

3) **Osobna sigurnost**
   a) **Budite na oprezu, paziti što radite i koristiti zdrav razum prilikom korištenja električnog alata.**
   Električni alat ne koristite ako ste umorni ili pod utjecajem droga, alkohola ili lijekova.
   Trenutak nepažnje prilikom uporabe električnog alata može uzrokovati ozbiljne ozljede.
   b) **Koristiti osobnu zaštitnu opremu. Uvijek nosite zaštitne naočale.**
   Zaštitna oprema, kao što su maske za prašinu, zaštitne cipele otporne na klizanje, kacige ili zaštita sluha, ako se koriste u odgovarajućim uvjetima smanjuju opasnost od nezgoda.
   c) **Spriječite nehotično pokretanje. Provjerite je li prekidač u isključenom položaju prije spajanja na izvor napajanja i/ili baterije, prije nego uhvatite alat ili prije nošenja alata.**
   Nošenje električnih alata s prstom na prekidaču ili priključenih električnih alata čiji prekidač je uključen uzrokuje nesreće.
   d) **Uklonite sav alat za podešavanje ili ključeve prije nego što uređaj uključite.**
   Alat ili ključ koji se nalazi u rotirajućem dijelu alata može uzrokovati ozljede.
   e) **Ne istežite se kako biste dosegnuli radno mjesto. Održavajte odgovarajuće uporište i ravnotežu u svim vremenima.**
   To omogućuje bolju kontrolu električnog alata u neočekivanim situacijama.
   f) **Nosite prikladnu odjeću. Ne nosite široku odjeću ili nakit. Držite kosu i odjeću podalje od pokretnih dijelova.**
   Pokretni dijelovi mogu zahvatiti široku odjeću, nakit ili dugu kosu.
   g) **Ako postoje uređaji za priključenje usisivača prašine i uređaji za sakupljanje, provjerite jesu li priključeni i koriste li se na ispravan način.**
   Korištenje uređaja za skupljanje prašine može smanjiti opasnosti povezane s prašinom.
   h) **Nemojte dopustiti da zbog znanja stečenoga čestom uporabom alata postanete previše sigurni i zanemarite sigurnosna načela alata.**
   Neoprezna radnja može dovesti do ozbiljne ozljede u djeliću sekunde.

4) **Uporaba i njega električnog alata**
   a) **Ne silite električni alat. Koristite odgovarajući električni alat za radnju koju treba obaviti.**
   Ispravan električni alat posao će obaviti bolje i sigurnije, pod uvjetima za koje je dizajniran.
   b) **Ne koristite električni alat ako se ne može uključiti i isključiti prekidačem.**
   Bilo koji električni alat koji se ne može kontrolirati pomoću prekidača je opasan i treba ga popraviti.
   c) **Izvucite utikač iz mrežne utičnice i/ili uklonite bateriju (ako je uklonjiva) iz električnog alata prije podešavanja, zamjene pribora ili odlaganja uređaja.**
   Ovim mjerama opreza smanjit ćete rizik od slučajnog pokretanja uređaja.
   d) **Električni alat koji se ne koristi čuvajte izvan dohvata djece i ne dopustite da alat koriste osobe koje nisu upoznate s načinom rada ili ovim uputama.**
   Električni alat je opasan ako ga koriste neiskusne osobe.
   e) **Održavanje električnih alata i dodataka. Provjerite neusklađene ili povezane pokretne dijelove, eventualno polomljene dijelove i sve druge čimbenike koji mogu utjecati na rad električnog alata. Ako je oštećen, alat dajte popraviti prije uporabe.**
   Mnoge nesreće uzrokovane su loše održavanim električnim alatima.
   f) **Alat za rezanje održavajte oštrim i čistim.**
   Ispravno održavani alat za rezanje s oštrim oštricama neće se zaglaviti i lakše će se kontrolirati.
   g) **Koristite električni alat, pribor i nastavke, itd. u skladu s ovim uputama, uzimajući u obzir radne uvjete i radove koji se izvode.**
   Uporaba električnog alata za namjene za koje alat nije predviđen može uzrokovati opasne situacije.

h) Održavajte ručke i držeće površine suhima, čistima i bez ulja i masti.
Skliske ručke i držeće površine ne omogućuju sigurno rukovanje i kontrolu alata u neočekivanim situacijama.

5) Servisiranje
a) Servisiranje električnog alata prepustite isključivo kvalificiranom osoblju uz korištenje identičnih rezervnih dijelova.
Na taj će se način osigurati sigurnost električnog alata.

OPREZ
Djecu i nemoćne osobe držite podalje od uređaja.
Kad se ne koristi, alat treba držati izvan dohvata djece i nemoćnih osoba.

SIGURNOSNE UPUTE ZA SVE PILE

Postupci rezanja

a) ⚠ OPASNOST: Držite ruke podalje od područja rezanja i oštrice. Drugu ruku držite na pomoćnoj ručki ili na kućištu motora.
Ako s obje ruke držite pilu, oštrica ih ne može porezati.
b) Ne stavljajte ruke ispod izratka.
Štitnik vas ne može zaštititi od oštrice ispod izratka.
c) Podesite dubinu rezanja debljini izratka.
Ispod izratka treba biti vidljivo manje od pola visine zuba pile.
d) Nikada ne držite izradak u rukama ili preko nogu dok ga režete. Izradak osigurajte na stabilnoj platformi.
Važno je pravilno poduprijeti rad kako bi se smanjila izloženost tijela, uklještenje lista pile, ili gubitak kontrole.
e) Električni alat držite za izolirane površine kada izvodite operacije pri kojima rezni alat može doći u kontakt sa skrivenim vodovima ili vlastitim kabelom.
Kontakt sa žicama pod naponom može pod napon staviti izložene metalne dijelove uređaja, te tako uzrokovati strujni udar.
f) Prilikom piljenja uvijek koristiti štitnik ili vodilicu.
Time se poboljšava preciznost reza i smanjuje mogućnost savijanja lista pile.
g) Uvijek koristite oštrice ispravne veličine i oblika (trapezoidne u odnosu na okrugle).
Oštrice koje ne odgovaraju načinu montaže pile okretati će se van središta i uzrokovati gubitak kontrole.
h) Nikad ne koristite oštećene ili neispravne podloške ili vijak za oštricu.
Podložak i vijak posebno su dizajnirani za vašu pilu, za postizanje optimalnog učinka i sigurnosti rada.

Uzroci povratnog udara i povezana upozorenja
- povratni udar je iznenadna reakcija na prikliješten, zaglavljen ili neporavnan list pile koja uzrokuje nekontrolirano podizanje pile iz izratka prema korisniku;
- kada se oštrica priklješti ili zaglavi u izratku, oštrica će zastati, a reakcija motora će jedinicu naglo odbaciti prema korisniku;
- ako se oštrica deformira ili izađe iz ravnine reza, zubi na stražnjem rubu oštrice mogu zahvatiti u površinu drveta uzrokujući iskakanje oštrice i odbacivanje prema korisniku.

Povratni udar je posljedica pogrešne uporabe pile i/ili neprikladnih radnih postupaka ili stanja i može se izbjeći poduzimanjem odgovarajućih dolje navedenih mjera.

a) Pilu čvrsto držite s obje ruke na pili i ruke postavite tako da se možete oduprijeti silama povratnog udara. Postavite tijelo s bilo koje strane oštrice, ali ne u ravnini oštrice.
Povratni udar može uzrokovati odskakivanje pile unazad, ali korisnik može kontrolirati sile povratnog udara ako se poduzmu odgovarajuće mjere.

b) Kada oštrica zastrani u bilo koju stranu reza, ili kada zbog bilo kojeg razloga prekidate rezanje, otpustite okidač i držite pilu nepomično u materijalu sve dok se oštrica do kraja ne zaustavi.
Nikada ne pokušavajte izvaditi list pile iz izratka ili povlačiti pilu unazad dok se oštrica okreće jer to može uzrokovati povratni udar.
Istražite i otklonite uzroke zastranjivanja oštrice.
c) Kada ponovno pokrećete pilu u izratku, centrirajte list pile u zasjek tako da se zubi pile ne nalaze u materijalu.
Ako je pila prikliještena, može se podići ili odbaciti iz izratka prilikom ponovnog pokretanja.
d) Velike ploče poduprite kako bi se smanjila opasnost od zaglavljivanja i izbacivanja oštrice.
Velike ploče će se često objesiti pod vlastitom težinom. Oslonce treba postaviti ispod ploče na obje strane, blizu linije reza i blizu ruba ploče.
e) Ne koristite tupe ili oštećene oštrice.
Tupi ili neispravno postavljeni rezni listovi proizvode uzak zasjek uzrokujući povećano trenje, zaglavljivanje pile i povratni udar.
f) Dubina oštrice i stezne poluge za podešavanje moraju biti čvrsto stegnute prije rezanja.
Ako se podešenje lista pile pomakne tijekom rezanja, to može uzrokovati zaglavljivanje i povratni udar.
g) Posebno pazite prilikom piljenja u postojećim zidovima ili drugim sličnim područjima.
Pila bi mogla zarezati objekte koje mogu uzrokovati povratni udar.

Funkcija donjeg štitnika

a) Prije svake uporabe provjerite zatvara li se donji štitnik pravilno. Ne koristite pilu ako se donji štitnik ne pomiče slobodno i odmah ne zatvara. Nikada ne stežite i ne podvezujte donji štitnik u otvorenom položaju.
Ako pila slučajno padne, donji štitnik se može svinuti.
Podignite donji štitnik pomoću ručke i uvjerite se da se slobodno kreće i da ne dodiruje oštricu ili bilo koji drugi dio pri svim kutovima i dubinama rezanja.
b) Provjerite ispravnost opruge donjeg štitnika. Ako štitnik i opruga ne djeluju ispravno, treba ih servisirati prije uporabe.
Donji štitnik može djelovati tromo zbog oštećenih dijelova, naslaga smole ili nakupina krhotina.
c) Donji štitnik smije se povući ručno samo za specijalne rezove kao što su "uranjajući rezovi" i "kompozitni rezovi". Podignite donji štitnik povlačeći ručku i čim list pile zareže u materijal odmah pustite štitnik.
Za sve ostale operacije rezanja donji štitnik treba djelovati automatski.
d) Uvijek pazite da štitnik pokriva oštricu prije odlaganja pile na stol ili pod.
Nezaštićena rotirajuća oštrica gurat će pilu unazad i prerezati sve što joj stoji na putu. Imajte na umu vrijeme koje je potrebno da se oštrica zaustavi nakon otpuštanja prekidača.

DODATNA SIGURNOSNA UPOZORENJA

1. Koristite samo promjer oštrice naveden na stroju.
2. Ne koristite abrazivne ploče za brušenje.
3. Ne koristite pile koje su deformirane i napukle.
4. Ne koristite pile izrađene od brzoreznog čelika.
5. Ne koristite pile koje ne odgovaraju karakteristikama navedenima u ovim uputama.
6. Ne zaustavljajte pile bočnim pritiskom na reznu ploču.
7. Oštrice uvijek održavajte oštrima.

8. Uvjerite se da se donji štitnik kreće glatko i slobodno.
9. Nikada ne koristite kružnu pilu s donjim štitnikom fiksiranim u otvorenom položaju.
10. Uvjerite se da mehanizam za zatvaranje štitnika radi ispravno.
11. Nosite čepiće za uši kako biste zaštitili svoje uši tijekom rada.
12. Nikad ne koristite pilu s listom pile okrenutim prema gore ili u stranu.
13. Uvjerite se da u materijalu nema stranih tijela kao što su čavli.
14. Oštrice pile trebaju biti 125 mm.
15. Izvucite utikač iz utičnice prije bilo kakvog podešavanja, servisiranja i održavanja.
16. Budite oprezni zbog trzaja kočnice.
    Ova cirkularna pila ima električnu kočnicu koja funkcionira kada se prekidač otpusti. Kako postoje trzaji kada kočnica funkcionira, budite sigurni da čvrsto držite glavno tijelo.
17. Uvjerite se da izvor energije koji će se koristiti odgovara zahtjevima navedenima na tipskoj pločici proizvoda.
18. Uvjerite se da je prekidač u položaju OFF (Isključeno).
    Ako se utikač spoji u utičnicu dok je prekidač za uključivanje u položaju ON (Uključeno), električni alat će odmah započeti s radom što može uzrokovati ozbiljne nesreće.
19. Ako je područje rada udaljeno od izvora napajanja, koristite produžni kabel dovoljne debljine i kapaciteta. Produžni kabel treba biti što kraći.
20. Izbjegavajte rezanje u situacijama u kojima se dno osnove odiglo od površine materijala koji se reže.
    Kada oštrica zastrani u bilo koju stranu reza, ili kada zbog bilo kojeg razloga prekidate rezanje, otpustite okidač i držite pilu nepomično u materijalu sve dok se oštrica u cijelosti ne zaustavi. Nikada ne pokušavajte izvaditi list pile iz izratka ili povlačiti pilu unazad dok se oštrica okreće jer to može uzrokovati POVRATNI UDAR. Istražite i otklonite uzroke zastranjivanja oštrice.
21. Poduprite velike ploče kako bi se smanjila opasnost od zaglavljivanja i POVRATNOG UDARA oštrice. Velike ploče imaju tendenciju objesiti se pod vlastitom težinom (**Slika 3**). Oslonce treba postaviti ispod ploče na obje strane, blizu linije reza i blizu ruba ploče, kao što je prikazano na **Slika 2**.
    Za smanjivanje opasnosti od zaglavljivanja i povratnog udara oštrice. Kada rezanje zahtijeva oslanjanje pile na izratku, pilu treba osloniti na veći dio izratka, dok će manji komad biti odrezan.
22. Posebno pazite prilikom vršenja "Džepnih rezova" u postojećim zidovima ili drugim sličnim područjima. Oštrica pile bi mogla zarezati predmete koji mogu uzrokovati POVRATNI UDAR.
    NIKADA ne stavljajte ruke ili prste iza pile (**Slika 4**). Ako dođe do povratnog udara, pila lako može skočiti unatrag preko Vaše ruke i može biti uzrok teških ozljeda.
23. **UPOZORENJE:** Da ne bi došlo do gubitka kontrole, što bi moglo uzrokovati tjelesne ozljede, važno je ispravno poduprijeti izradak i čvrsto držati pilu. **Slika 5** ilustrira tipičnu ručnu potporu pile.
24. Stavite širi dio osnovice pile na onaj dio izratka koji je čvrsto poduprt, a ne na dio koji će pasti kada je rezanje završeno. Kao primjere, **Sl. 6** prikazuje ISPRAVNI način rezanja kraja ploče, a **Sl. 7** prikazuje POGREŠAN način. Ako je izradak kratak ili mali, pričvrstite ga sa stezaljkama. NE POKUŠAVAJTE DRŽATI KRATKE KOMADE S RUKOM!
25. Nikada ne pokušavajte piliti s kružnom pilom koju držite naopako u škripu. To je vrlo opasno i može dovesti do ozbiljnih nezgoda (**Slika 8**).
26. Pri korištenju vodilice nemojte pokušavati rezanje pod kutom koje bi omogućilo da rezani materijal sklizne između pile i vodilice. To može uzrokovati ozljedu. (**Slika 9**)
27. Ako poluga ostane olabavljena, stvorit će se veoma opasna situacija. Uvijek je sigurno stegnite. (**Slika 13**)
28. Prije rezanja, provjerite materijal koji ćete rezati. Ako se očekuje da materijal koji će se rezati proizvodi štetnu/otrovnu prašinu, osigurajte sigurno priključivanje vrećice za prašinu ili odgovarajućeg sustava za usisavanje prašine na priključnicu.
    Dodatno nosite masku za prašinu ako je dostupna.
    - Prije početka rezanja, uvjerite se da je list pile postigao punu brzinu vrtnje.
    - Ukoliko se list pile zaustavi ili prilikom rada počne proizvoditi neobične zvukove odmah ISKLJUČITE prekidač.
    - Uvijek pazite kako naponski kabel nikada ne bi došao u blizinu oštrice koja se okreće.
    - Korištenje kružne pile s oštricom okrenutom prema gore ili bočno vrlo je opasno. Takve neuobičajene načine rada treba izbjegavati.
    - Prilikom rezanja materijala, uvijek nositi zaštitne naočale.
    - Kada završite s poslom, izvucite utikač iz utičnice.
29. Nakon priključivanja reznog lista pile provjerite da je poluga čvrsto osigurana u propisanom položaju.
30. Nemojte gledati izravno u svjetlost i izlagati oči direktnoj svjetlosti.
    Ako stalno izlažete oči svjetlosti, može doći do njihove povrijede.
31. Provjerite kako nema oštećenja i ogrebotina na kabelu za napajanje.
32. Provjerite vanjski dio i uvjerite se kako nema oštećenja.
33. Upotrijebite oštricu pile s prikazanom brzinom rotacije jednakom ili većom od brzine rotacije alata.
34. Upotrijebite oštricu pile koja odgovara svakom drugačijem materijalu koji se reže.
35. Uvijek čvrsto držite alat jednom rukom na ručki. (**Slika 27**).

NAZIVI DIJELOVA (Sl. 1 – Sl. 28)

①	Prekidač
②	Blokada prekidača
③	Ručica dubine rezanja
④	Poklopac
⑤	Povezivanje
⑥	Donja zaštita
⑦	Vijak
⑧	Podloška (B)
⑨	List pile
⑩	Vodilica komad
⑪	Baza
⑫	Poluga nagiba
⑬	Poluga za zaključavanje
⑭	Vijak za pričvršćivanje vodiča krila
⑮	Ljestvica veze
⑯	LED svjetlo
⑰	Držač kabela
⑱	Ručica
⑲	Prekidač odabira načina rada
⑳	Lampica indikatora tihog načina rada
㉑	Prekidač za osvjetljivanje

㉒	Strelica poklopca mjenjača
㉓	Vodilica
㉔	Fluor ploča
㉕	Adapter za skupljanje prašine
㉖	Okasti ključ
㉗	Podloška (A)
㉘	Odvijač s ravnom glavom
㉙	Kuka
㉚	Vijak

SIMBOLI

UPOZORENJE

Za uređaj se koriste sljedeći simboli. Uvjerite se da prije uporabe razumijete njihovo značenje.

	C5MEY: Kružna pila
	Kako bi smanjio opasnost od ozljede, korisnik mora pročitati priručnik za uporabu.
	Uvijek nosite zaštitne naočale.
	Uvijek nosite zaštitu sluha.
	Samo za zemlje EU Električni alat ne bacajte zajedno s ostalim kućnim otpadom! Sukladno europskim direktivama 2012/19/EU o otpadnoj električnoj i elektroničkoj opremi, te provedbi u skladu s nacionalnim zakonima i propisima, električni alat i baterije koji su dostigli kraj korisnog radnog vijeka potrebno je prikupljati odvojeno i predati u ustanove za recikliranje.
V	Nazivni napon
n_0	Brzina bez opterećenja
	Uključivanje
	Isključivanje
	Iskopčajte mrežni utikač iz električne utičnice
	Prekidač odabira načina
	Prekidač načina osvjetljenja
	Zabranjena radnja
	Alat II razreda

STANDARDNA OPREMA

Osim glavne jedinice (1 jedinica), paket sadrži opremu navedenu na stranici 155.

Standardna oprema može se promijeniti bez prethodne najave.

VRSTE PRIMJENE

Rezanje raznih vrsta drveta.

SPECIFIKACIJE

Model			C5MEY
Napon			230 V ∼
Ulazna snaga			1050 W
Brzina bez opterećenja			5000 min^{-1} (Snažan način rada) 2500 min^{-1} (Tihi način rada)
Kapacitet	Dubina rezanja	90°	47 mm
		45°	30 mm
Težina*			2,2 kg

* Prema EPTA postupku 01/2014

NAPOMENA

Zbog kontinuiranog programa istraživanja i razvoja tvrtke HiKOKI, ovdje navedene specifikacije mogu se promijeniti bez prethodne najave.

Elektroničko upravljanje

- Mekani start
- Zaštita od preopterećenja
  Ova mogućnost zaštite isključuje napajanje motora u slučaju preopterećenja motora ili dovodi do vidljivog smanjenja brzine vrtnje tijekom rada.
  Kada se aktivira zaštita od preopterećenja, motor se može zaustaviti.
  U tom slučaju, pustite prekidač alata i otklonite uzroke preopterećenja.
  Nakon toga, alat možete ponovno koristiti.
- Zaštita od pregrijavanja
  Ova mogućnost zaštite isključuje napajanje motora u slučaju pregrijavanja motora tijekom rada i dovodi do zaustavljanja alata.
  Kada se aktivira zaštita od pregrijavanja, motor se može zaustaviti.
  U tom slučaju, pustite prekidač alata i ostavite ga da se ohladi nekoliko minuta.
  Nakon toga, alat možete ponovno koristiti.
- Funkcija prebacivanja brzine vrtnje (Snažan / Tihi način rada)
  (Prekidač funkcije Snažan / Tihi način rada)
  Svakim pritiskom prekidača za odabir načina rada, mijenja se način rada. (**Slika 16**)
  Tihi način rada smanjuje maksimalni broj okretaja motora i tako omogućuje efikasni rad uz manje buke.
  Kada se uključi Tihi način rada osvijetli se lampica za označavanje Tihog načina rada.
  Kada se za vrijeme Tihog načina rada poveća opterećenje, alat automatski prelazi u Snažan način rada i vraća se u Tihi način rada čim se smanji radno opterećenje smanji.
  U Snažnom načinu rada, ne vrši se promjena u Tihi način rada, čak i kada dođe do smanjenja radnog opterećenja.

NAPOMENA

- Da biste omogućili promjenu načina rada, povucite prekidač jednom nakon spajanja glavnog utikača.
- Nemojte snažno udariti ili slomiti upravljačku ploču. To može dovesti do problema.

MONTAŽA I RAD

Aktivnost	Slika	Stranica
Rezanje pod kutom pomoću vodilice (+45° smjer)	9	157
Precizno namještanje usporednosti	10	157
Precizno namještanje okomitosti	11	158
Precizno namještanje položaja vodilice	12	158
Podešavanje dubine rezanja	13	158
Linija reza	14	158
Rad s prekidačima	15	158
O funkciji odabira načina rada (*1)	16	158
Uporaba LED svjetla	17	159
Korištenje držača kabela	18	159
Postavljanje vodilice (prodaje se zasebno)	19	159
Postavljanje fluor ploče (prodaje se zasebno)	20	159
Postavljanje adaptera za sakupljanje prašine (prodaje se zasebno)	21	159
Spajanje kuke (*2) (prodaje se odvojeno)	22	160
Rezanje pod pravim kutom	23	160
Rezanje pod kutom (+45° smjer)	24	161
Demontiranje lista pile	25	161
Montiranje lista pile	26	162
Držite alat	27	162
Odabir pribora	—	163

(*1) O funkciji odabira načina rada
Svaki put kada se pritisne tipka za izbor načina rada dolazi do promjene načina rada.
Kada se izabere Tihi način rada, uključuje se indikatorska lampica.
Tihi način rada smanjuje maksimalni broj okretaja motora i tako omogućuje efikasni rad uz manje buke.
Ako se poveća opterećenje dok motor radi u Tihom načinu rada, način rada se automatski mijenja na Snažan način rada.
Osim toga, ako dođe do smanjenja opterećenja, način rada se automatski vraća na Tihi način rada.
U Snažnom načinu rada, ne vrši se promjena u Tihi način rada, čak i kada dođe do smanjenja radnog opterećenja.

Način rada	Brzina bez opterećenja
Snažan način rada	5000 min^{-1}
Tihi način rada	2500 min^{-1}

NAPOMENA
- Ne možete promijeniti način rada osim ako utikač nije spojen u utičnicu i prekidač povučen jednom.
- Čak i ako je prekidač uključen i isključen ili je utikač nepovezan i povezan, ovaj uređaj će zadržati način rada koji ste postavili.

(*2) Spajanje kuke
Kuka se može koristiti za privremeno vješanje jedinice tijekom rada (**Slika 22**).

OPREZ
Kuka se nikada ne bi trebala koristiti za vješanje jedinice na osobu.
Kada koristite kuku, provjerite da glavna jedinica neće kliznuti i pasti, ili postati nestabilna zbog vjetra, itd.
Nikada nemojte objesiti jedinicu za pojas ili hlače jer to može dovesti do nesreće.

ZNAKOVI UPOZORENJA LED SVJETLOM (Slika 28)

Ovaj proizvod opremljen je funkcijama koje su konstruirane kako bi zaštitile sami alat. Kada je prekidač pritisnut i otpušten nakon 3 sekunde, ako se pokrene bilo koja od zaštitnih funkcija tijekom rada, LED svjetlo će treptati kako je opisano u **Tablici 1**. Kada je pokrenuta bilo koja od zaštitnih funkcija, odmah uklonite svoj prst s prekidača i slijedite upute opisane pod korektivnim postupcima.

Tablica 1

Zaštitne funkcije	Zaslon LED svjetla	Korektivni postupci
Zaštita od preopterećenja	Uključeno 0,1 sekundu/isključeno 0,1 sekundi ■ ■ ■ ■ ■ ■ ■ ■ ■ ■ ■ ■	Uklonite uzrok preopterećenja.
Temperaturna zaštita	Uključeno 0,5 sekunde/isključeno 0,5 sekunde ■ ■ ■	Dopustite da se alat potpuno ohladi.

ODRŽAVANJE I INSPEKCIJA

1. **Provjera lista pile**
Budući da korištenje tupe oštrice degradira učinkovitost i izaziva moguće kvarove motora, naoštrite ili zamijenite oštricu čim uočite abraziju.
2. **Provjera vijaka**
Redovito pregledavajte sve vijke i osigurajte da su pravilno zategnuti. Ukoliko se bilo koji vijak otpusti, odmah ga zategnite. Nepridržavanje ovih naputaka može uzrokovati ozbiljne opasnosti.
3. **Zamjena naponskog kabela**
Ako je potrebno zamijeniti naponski kabel, to treba obaviti proizvođač ili njegov zastupnik kako bi se izbjegle opasnosti.
4. **Održavanje motora uređaja**
Namotaji motora su važan dio ovog alata. Izbjegnite njihovo oštećenje i budite oprezni kako bi izbjegli kontakt s uljem ili vodom za čišćenje.
Nakon 50 sati rada, motor očistite puhanjem suhog zraka iz zračnog pištolja ili drugog alata u ventilacijske otvore na kućištu motora (**Slika 29**).
Nakupljanje prašine ili čestica u motoru može dovesti do oštećenja.

5. Provjera i održavanje donjeg štitnika

Uvijek budite sigurni se da se donji štitnik kreće glatko.

U slučaju bilo kakvog kvara, odmah popravite donji štitnik.

Za čišćenje i održavanje, uporabite zračni pištolj ili drugi alat za čišćenje prostora između donjeg štitnika i poklopca prijenosnika, kao i okrećućeg dijela donjeg štitnika, sa suhim zrakom (**Slika 29**).

Na taj način se efikasno uklanjaju komadići i ostale čestice.

Nakupljanje komadića ili drugih čestica oko donjeg štitnika može dovesti do kvara ili oštećenja.

UPOZORENJE

Da biste spriječili udisanje prašine ili iritaciju očiju, nosite zaštitne naočale i masku za prašinu kada koristite zračni pištolj ili drugi alat za čišćenje donjeg štitnika, ventilacijskih otvora ili drugih dijelova alata.

Osigurajte glatko
kretanje donjeg štitnika

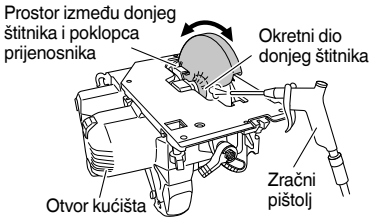

Slika 29

6. Čišćenje unutar poklopca pile

Redovito provjeravajte i čistite kako biste bili sigurni da se piljevina i drugi ostatci ne skupljaju unutar poklopca pile. Uvijek uklonite oštricu pile za vrijeme provjere i čišćenja.

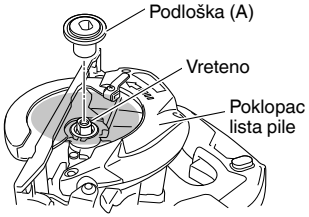

Slika 39

7. Vanjsko čišćenje

Kad je električni alat prljav, obrišite mekom suhom krpom ili krpom navlaženom sapunicom. Ne koristite otapala na bazi klora, benzin ili razrjeđivač, jer otapaju plastiku.

8. Skladištenje

Molimo izbjegavajte mjesta kao što su sljedeća za skladištenje proizvoda i opreme koji se ne koriste i čuvajte ih na sigurnom i suhom mjestu.

NAPOMENA

- Nemojte ih čuvati na mjestima gdje su u dohvatu djece ili gdje jednostavno mogu doći do njih.
- Nemojte ih čuvati na mjestima gdje mogu pokisnuti, kao što je ispod streha kuće, ili tamo gdje je vlaga.
- Nemojte ih čuvati na mjestima gdje postoje nagle promjene u vlažnosti ili gdje postoji izravna sunčeva svjetlost.
- Nemojte ih čuvati na mjestima gdje postoje hlapljive tvari koje imaju rizik od zapaljenja ili eksplozije.

POZOR

Tijekom rada i održavanja električnih alata, potrebno je pridržavati se sigurnosnih propisa i standarda propisanih u svakoj zemlji.

JAMSTVO

Jamčimo da HiKOKI električni alat udovoljava zakonskim propisima. Ovo jamstvo ne pokriva oštećenja nastala pogrešnom uporabom, zloporabom, ili normalnim trošenjem. U slučaju prigovora, nerastavljen električni alat zajedno s POTVRDOM O JAMSTVU na kraju ovih uputa pošaljite ovlaštenom HiKOKI servisu.

Informacije o buci i vibracijama

Izmjerene vrijednosti određene su sukladno EN62841 i u skladu s normom ISO 4871.

Izmjerena razina zvučne snage A: 100 dB (A)
Izmjerena razina zvučnog tlaka A: 89 dB (A)
Nesigurnost K: 3 dB (A).

Nosite zaštitu sluha.

Ukupne vrijednosti vibracija (zbroj triju vektora) određene prema EN62841.

Rezanje iverice:
Vrijednost emisije vibracija $\mathbf{a_h}$ = 1,8 m/s^2
Nesigurnost K = 1,5 m/s^2

Naznačena ukupna vrijednost vibracija izmjerena je u skladu sa standardnim metodama ispitivanja, a može se koristiti za međusobne usporedbe alata.

Također se može koristiti za preliminarnu procjenu izloženosti.

UPOZORENJE

- Emisija vibracija prilikom stvarnog korištenja električnog alata može se razlikovati od izjavljenih ukupnih vrijednosti ovisno u načinu na koji se alat koristi.
- Osigurajte sigurnosne mjere zaštite za osobe koje koriste alat, a koje se temelje na procjeni izloženosti u stvarnim uvjetima uporabe (uzimajući u obzir sve dijelove operativnog ciklusa, kao što su vremena kada je uređaj isključen, i kada radi u praznom hodu, zajedno s vremenom aktivnog korištenja).

NAPOMENA

Zbog kontinuiranog programa istraživanja i razvoja tvrtke HiKOKI, ovdje navedene specifikacije mogu se promijeniti bez prethodne najave.

	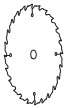				
C5MEY	1	1	1	1	1

1

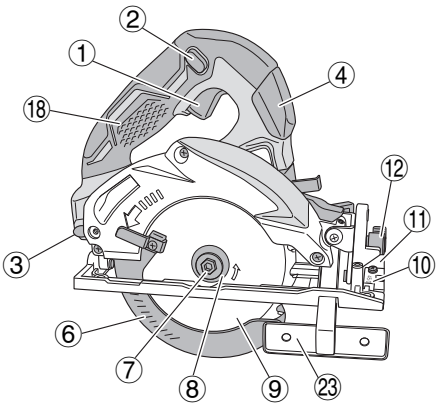

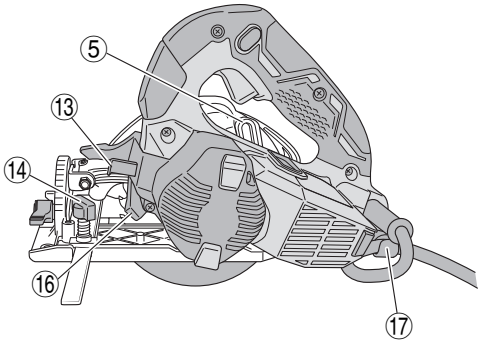

2

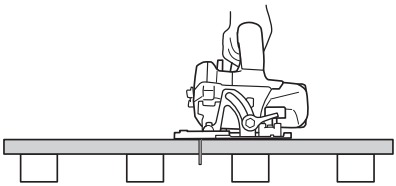

3

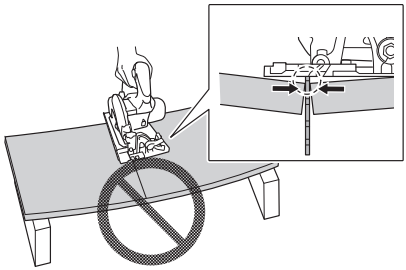

4

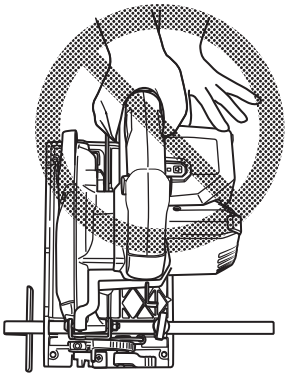

5

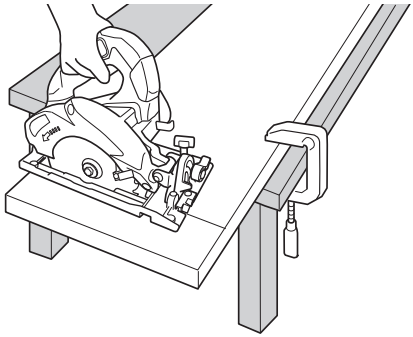

6

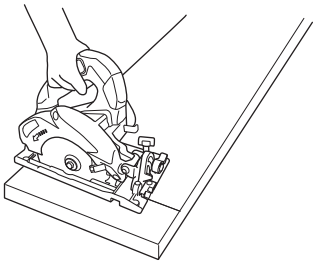

7

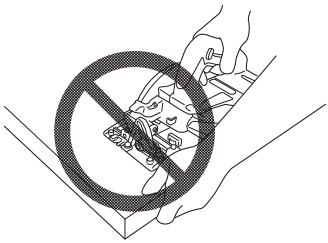

8

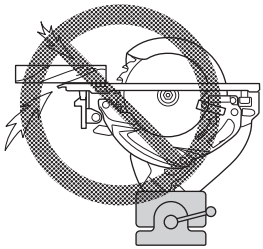

9

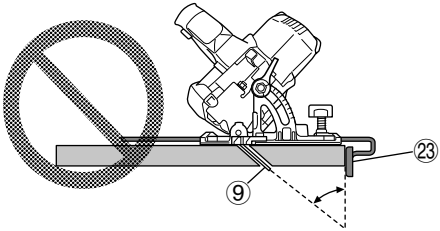

10

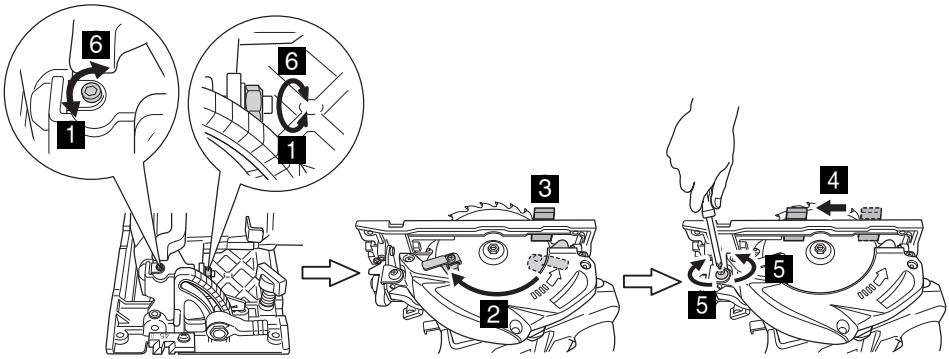

11

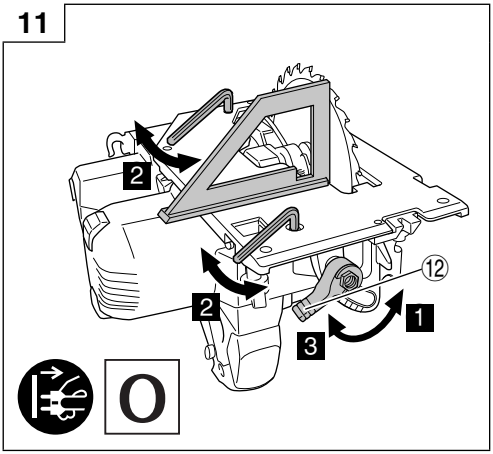

12

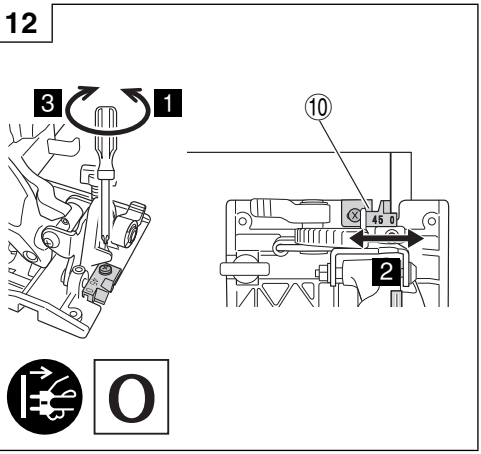

13

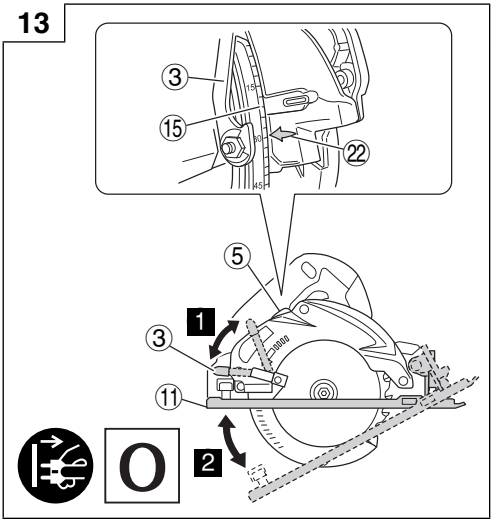

14

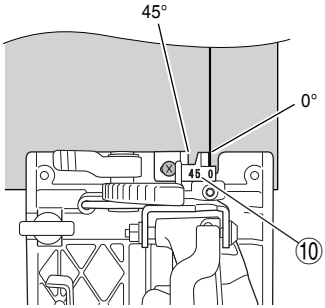

15

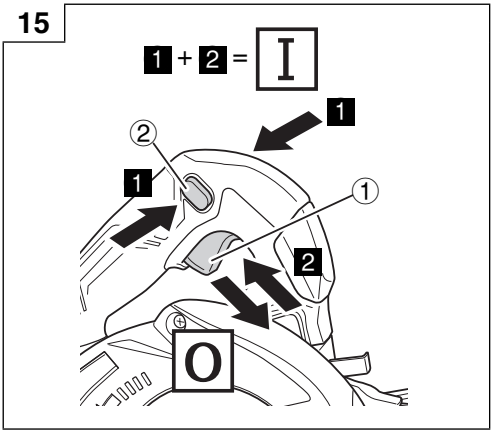

16

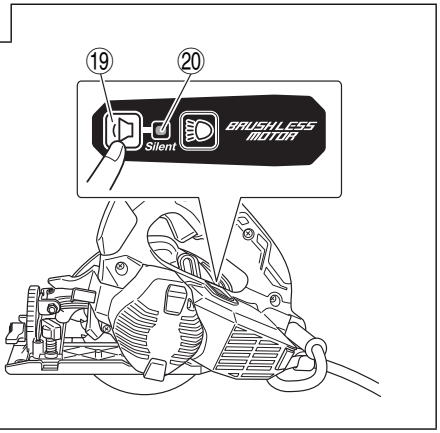

17

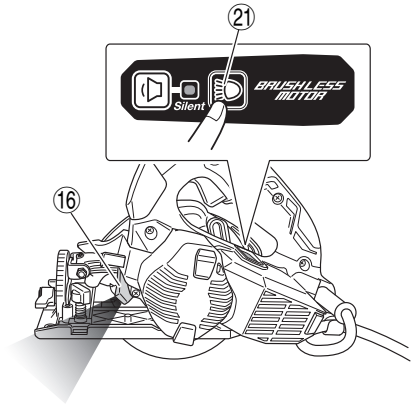

18

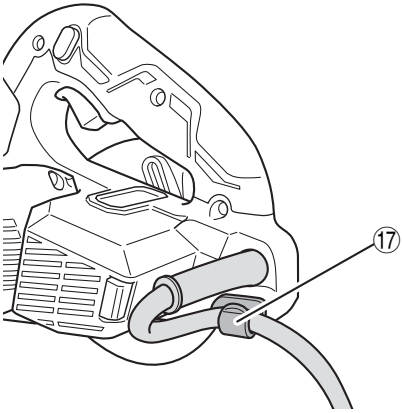

19

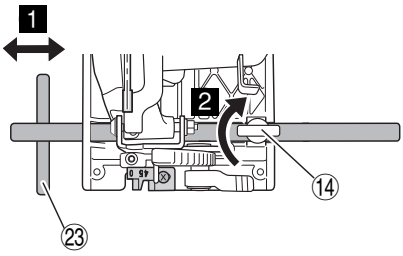

20

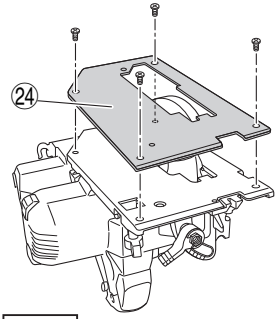

21

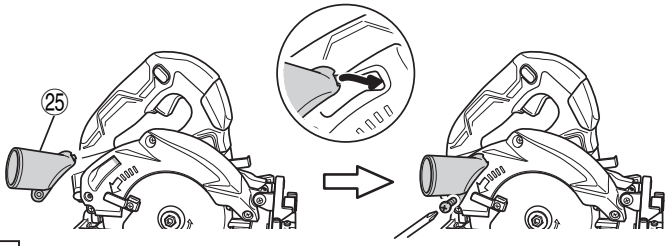

22

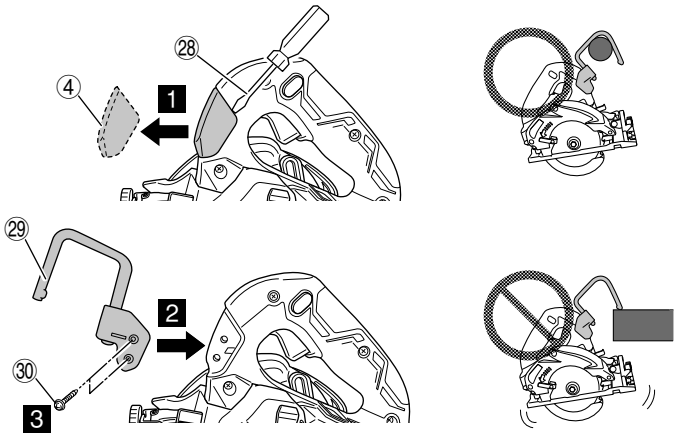

23

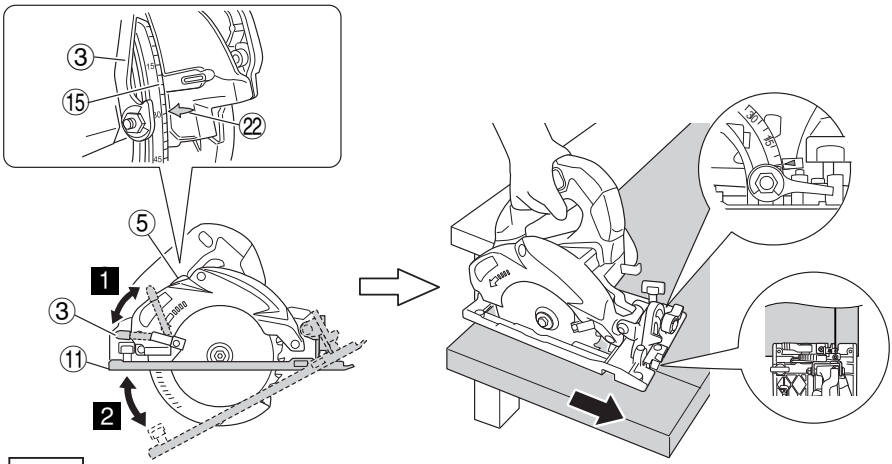

24

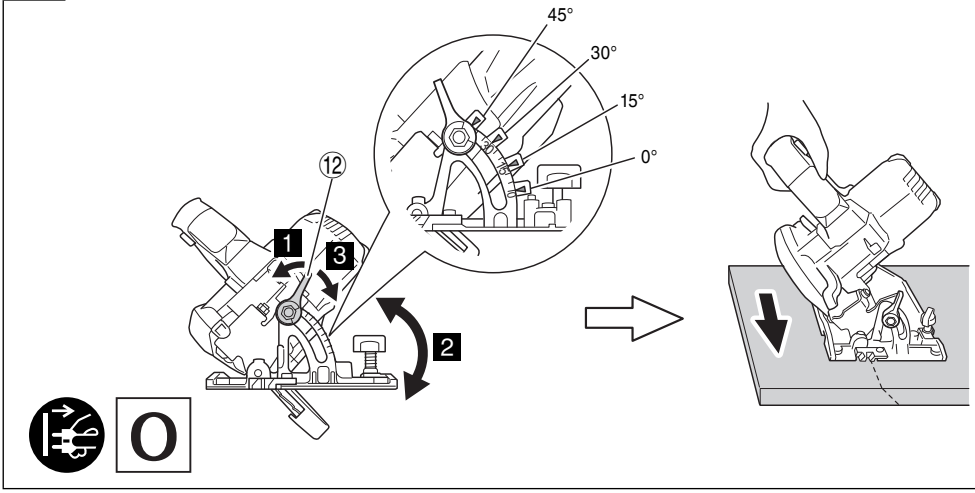

25

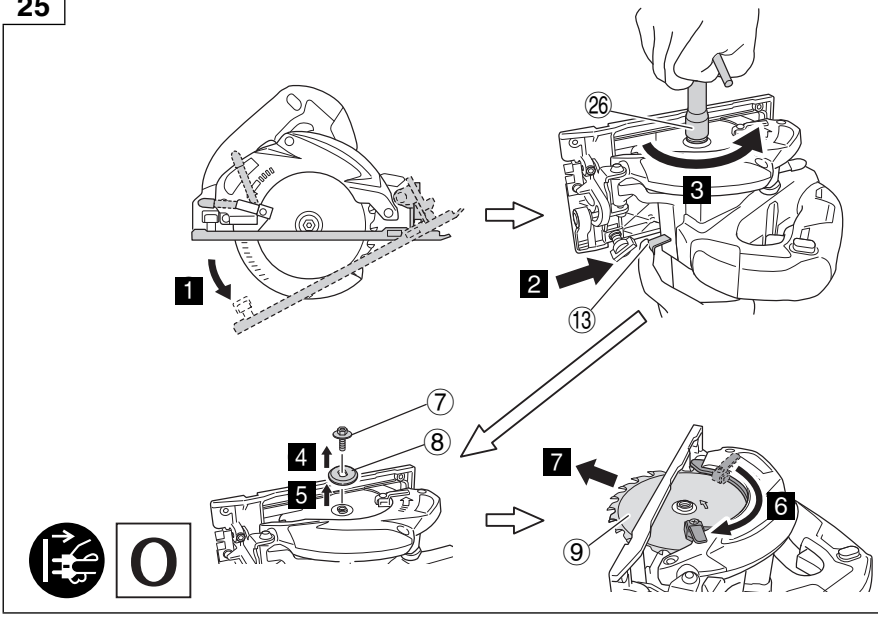

26

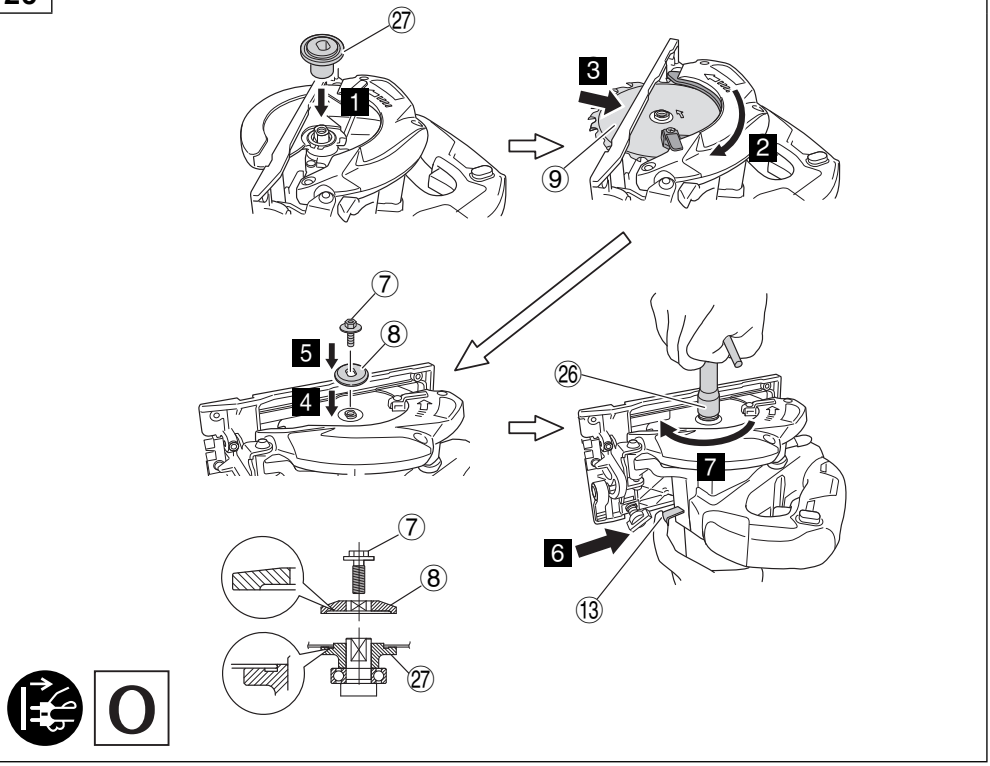

27

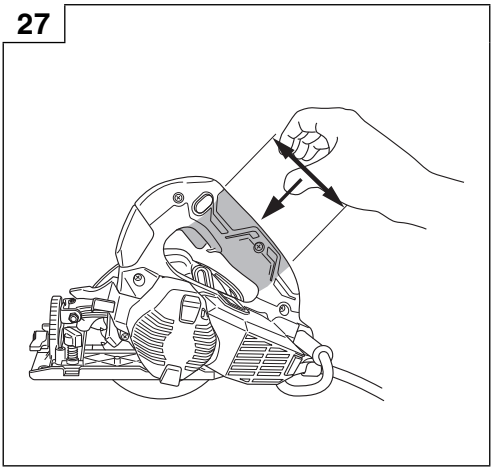

28

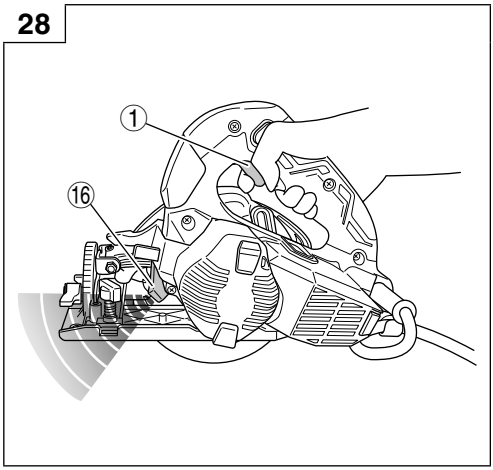

374254

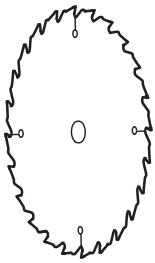

374351

374255

338917

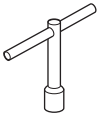

940543

302756

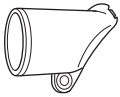

329063

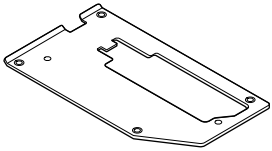

374261

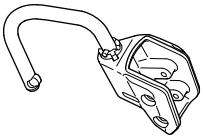

339187

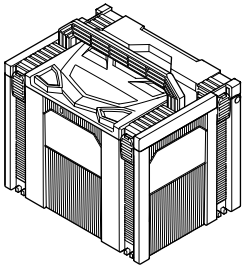

337528

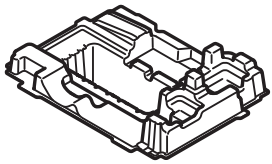

374354

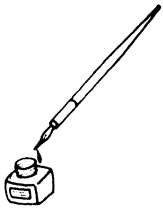

English

GUARANTEE CERTIFICATE

① Model No.
② Serial No.
③ Date of Purchase
④ Customer Name and Address
⑤ Dealer Name and Address
(Please stamp dealer name and address)

Deutsch

GARANTIESCHEIN

① Modell-Nr.
② Serien-Nr.
③ Kaufdaturn
④ Name und Anschrift des Kunden
⑤ Name und Anschrift des Händlers
(Bitte mit Namen und Anschrift des Handlers abstempeln)

Français

CERTIFICAT DE GARANTIE

① No. de modèle
② No de série
③ Date d'achat
④ Nom et adresse du client
⑤ Nom et adresse du revendeur
(Cachet portant le nom et l'adresse du revendeur)

Italiano

CERTIFICATO DI GARANZIA

① Modello
② N° di serie
③ Data di acquisto
④ Nome e indirizzo dell'acquirente
⑤ Nome e indirizzo del rivenditore
(Si prega di apporre il timbro con questi dati)

Nederlands

GARANTIEBEWIJS

① Modelnummer
② Serienummer
③ Datum van aankoop
④ Naam en adres van de gebruiker
⑤ Naam en adres van de handelaar
(Stempel a.u.b. naam en adres vande de handelaar)

Español

CERTIFICADO DE GARANTÍA

① Número de modelo
② Número de serie
③ Fecha de adquisición
④ Nombre y dirección del cliente
⑤ Nombre y dirección del distribudor
(Se ruega poner el sello del distribudor con su nombre y dirección)

Português

CERTIFICADO DE GARANTIA

① Número do modelo
② Número do série
③ Data de compra
④ Nome e morada do cliente
⑤ Nome e morada do distribuidor
(Por favor, carímbe o nome e morada do distribuidor)

Svenska

GARANTICERTIFIKAT

① Modellnr
② Serienr
③ Inköpsdatum
④ Kundens namn och adress
⑤ Försäljarens namn och adress
(Stämpla försäljarens namn och adress)

Dansk

GARANTIBEVIS

① Modelnummer
② Serienummer
③ Købsdato
④ Kundes navn og adresse
⑤ Forhandlers navn og adresse
(Indsæt stempel med forhandlers navn og adresse)

Norsk

GARANTISERTIFIKAT

① Modellnr.
② Serienr.
③ Kjøpsdato
④ Kundens navn og adresse
⑤ Forhandlerens navn og adresse
(Vennligst stemple forhandlerens navn og adresse)

Suomi

TAKUUTODISTUS

① Malli nro
② Sarja nro
③ Ostopäivämäärä
④ Asiakkaan nimi ja osoite
⑤ Myyjän nimi ja osoite
(Leimaa myyjän nimi ja osoite)

Ελληνικά

ΠΙΣΤΟΠΟΙΗΤΙΚΟ ΕΓΓΥΗΣΗΣ

① Αρ. Μοντέλου
② Αύξων Αρ.
③ Ημερομηνία αγοράς
④ Όνομα και διεύθυνση πελάτη
⑤ Όνομα και διεύθυνση μεταπωλητή
(Παρακαλούμε να χρησιμοποιηθεί σφραγίδα)

Polski

GWARANCJA

① Model
② Numer seryjny
③ Data zakupu
④ Nazwa klienta i adres
⑤ Nazwa dealera i adres
(Pieczęć punktu sprzedaży)

Magyar

GARANCIA BIZONYLAT

① Típusszám
② Sorozatszám
③ A vásárlás dátuma
④ A Vásárló neve és címe
⑤ A Kereskedő neve és címe
(Kérjük ide elhelyezni a Kereskedő nevének és címének pecsétjét)

Čeština

ZÁRUČNÍ LIST

① Model č.
② Série č.
③ Datum nákupu
④ Jméno a adresa zákazníka
⑤ Jméno a adresa prodejce
(Prosíme o razítko se jménem a adresou prodejce)

Türkçe

GARANTİ SERTİFİKASI

① Model No.
② Seri No.
③ Satın Alma Tarihi
④ Müşteri Adı ve Adresi
⑤ Bayi Adı ve Adresi
(Lütfen bayi adını ve adresini kaşe olarak basın)

Română

CERTIFICAT DE GARANŢIE

① Model nr.
② Nr. de serie
③ Data cumpărării
④ Numele şi adresa clientului
⑤ Numele şi adresa distribuitorului
(Vă rugăm aplicaţi ştampila cu numele şi adresa distribuitorului)

Slovenščina

GARANCIJSKO POTRDILO

① Št. modela
② Serijska št.
③ Datum nakupa
④ Ime in naslov kupca
⑤ Ime in naslov prodajalca
(Prosimo vtisnite žig z imenom in naslovom prodajalca)

Slovenčina

ZÁRUČNÝ LISTA

① Č. modelu
② Sériové č.
③ Dátum zakúpenia
④ Meno a adresa zákazníka
⑤ Názov a adresa predajcu
(Pečiatka s názvom a adresou predajcu)

Български

ГАРАНЦИОНЕН СЕРТИФИКАТ

① Модел №
② Сериен №
③ Дата за закупуване
④ Име и адрес на клиента
⑤ Име и адрес на търговеца
(Моля, отпечатайте името и адрес на дилъра)

Srpski

GARANTNI SERTIFIKAT

① Br. modela.
② Serijski br.
③ Datum kupovine
④ Ime i adresa kupca
⑤ Ime i adresa prodavca
(Molimo da stavite pečat na ime i adresu trgovca)

Hrvatski

JAMSTVENI CERTIFIKAT

① Br modela.
② Serijski br.
③ Datum kupnje
④ Ime i adresa kupca
⑤ Ime i adresa trgovca
(Molimo stavite pečat na ime i adresu trgovca)

①	
②	
③	
④	
⑤	

Hikoki Power Tools Deutschland GmbH
Siemensring 34, 47877 willich, Germany
Tel: +49 2154 49930
Fax: +49 2154 499350
URL: http://www.hikoki-powertools.de

Hikoki Power Tools Netherlands B.V.
Brabanthaven 11, 3433 PJ Nieuwegein, The Netherlands
Tel: +31 30 6084040
Fax: +31 30 6067266
URL: http://www.hikoki-powertools.nl

Hikoki Power Tools (U.K.) Ltd.
Precedent Drive, Rooksley, Milton Keynes, MK 13, 8PJ, United Kingdom
Tel: +44 1908 660663
Fax: +44 1908 606642
URL: http://www.hikoki-powertools.uk

Hikoki Power Tools France S.A.S.
Parc de l'Eglantier 22, rue des Cerisiers, Lisses-C.E. 1541, 91015 EVRY CEDEX, France
Tel: +33 1 69474949
Fax: +33 1 60861416
URL: http://www.hikoki-powertools.fr

Hikoki Power Tools Belgium N.V./S.A.
Koningin Astridlaan 51, B-1780 Wemmel, Belgium
Tel: +32 2 460 1720
Fax: +32 2 460 2542
URL http://www.hikoki-powertools.be

Hikoki Power Tools Italia S.p.A
Via Piave 35, 36077, Altavilla Vicentina (VI), Italy
Tel: +39 0444 548111
Fax: +39 0444 548110
URL: http://www.hikoki-powertools.it

Hikoki Power Tools Ibérica, S.A.
C/ Puigbarral, 26-28, Pol. Ind. Can Petit, 08227 Terrassa (Barcelona), Spain
Tel: +34 93 735 6722
Fax: +34 93 735 7442
URL: http://www.hikoki-powertools.es

Hikoki Power Tools Österreich GmbH
IndustrieZentrum NÖ –Süd, Straße 7, Obj. 58/A6 2355 Wiener Neudorf, Austria
Tel: +43 2236 64673/5
Fax: +43 2236 63373
URL: http://www.hikoki-powertools.at

Hikoki Power Tools Norway AS
Kjeller Vest 7, N-2007 Kjeller, Norway
Tel: (+47) 6692 6600
Fax: (+47) 6692 6650
URL: http://www.hikoki-powertools.no

Hikoki Power Tools Sweden AB
Rotebergsvagen 2B SE-192 78 Sollentuna, Sweden
Tel: (+46) 8 598 999 00
Fax: (+46) 8 598 999 40
URL: http://www.hikoki-powertools.se

Hikoki Power Tools Denmark A/S
Lillebaeltsvej 90, 6715 Esbjerg N, Denmark
Tel: (+45) 75 14 32 00
Fax: (+45) 75 14 36 66
URL: http://www.hikoki-powertools.dk

Hikoki Power Tools Finland Oy
Tupalankatu 9, 15680 Lahti, Finland
Tel: (+358) 20 7431 530
Fax: (+358) 20 7431 531
URL: http://www.hikoki-powertools.fi

Hikoki Power Tools Hungary Kft.
1106 Bogáncsvirág u.5-7, Budapest, Hungary
Tel: +36 1 2643433
Fax: +36 1 2643429
URL: http://www.hikoki-powertools.hu

Hikoki Power Tools Polska Sp. z o. o.
ul. Gierdziejewskiego 1
02-495 Warszawa, Poland
Tel: +48 22 863 33 78
Fax: +48 22 863 33 82
URL: http://www.hikoki-narzedzia.pl

Hikoki Power Tools Czech s.r.o.
Modřická 205, 664 48 Moravany, Czech Republic
Tel: +420 547 422 660
Fax: +420 547 213 588
URL: http://www.hikoki-powertools.cz

Hikoki Power Tools Romania S.R.L.
Ring Road, No. 66, Mustang Traco Warehouses, Warehouse No.1, Pantelimon City, 077145, Ilfov County, Romania
Tel: +40 371 135 109
Fax: +40 372 899 765
URL: http://www.hikoki-powertools.ro

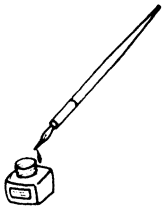

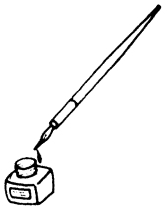

English

EC DECLARATION OF CONFORMITY

We declare under our sole responsibility that Circular Saw, identified by type and specific identification code *1), is in conformity with all relevant requirements of the directives *2) and standards *3). Technical file at *4) – See below.
The European Standard Manager at the representative office in Europe is authorized to compile the technical file.
The declaration is applicable to the product affixed CE marking.

Nederlands

EC VERKLARING VAN CONFORMITEIT

Wij verklaren onder onze eigen verantwoordelijkheid dat Cirkelzaagmachine, geïdentificeerd door het type en de specifieke identificatiecode*1), voldoet aan alle relevante bepalingen van de richtlijnen*2) en normen*3). Technische documentatie bij*4) – zie onder.
De Europese Normen Manager bij de vertegenwoordiging in Europa is gemachtigd om het technisch dossier samen te stellen.
Deze verklaring is van toepassing op producten voorzien van de CE-markeringen.

Deutsch

EG-KONFORMITÄTSERKLÄRUNG

Wir erklären in alleiniger Verantwortung, dass die durch den Typ und den spezifischen Identifizierungscode *1) identifizierte Kreissäge allen einschlägigen Bestimmungen der Richtlinien *2) und Normen *3) entspricht. Technische Unterlagen unter *4) – Siehe unten.
Die Leitung der repräsentativen Behörde für europäische Normen und Richtlinien ist berechtigt, die technischen Unterlagen zusammenzustellen.
Die Erklärung gilt für die an dem Produkt angebrachte CE-Kennzeichnung.

Español

DECLARACIÓN DE CONFORMIDAD DE LA CE

Declaramos bajo nuestra única responsabilidad que la Sierra circular, identificada por tipo y por código de identificación específico *1), está en conformidad con todas las disposiciones correspondientes de las directivas *2) y de las normas *3). Documentación técnica en *4) – Ver a continuación.
El Director de Normas Europeas en la oficina de representación en Europa está autorizado para elaborar el expediente técnico.
La declaración se aplica al producto con marcas de la CE.

Français

DECLARATION DE CONFORMITE CE

Nous déclarons sous notre entière responsabilité que la scie circulaire, identifiée par le type et le code d'identification spécifique *1) est en conformité avec toutes les exigences applicables des directives *2) et des normes *3). Dossier technique en *4) - Voir ci-dessous.
Le Gestionnaire des normes européennes du bureau de représentation en Europe est autorisé à constituer le dossier technique.
Cette déclaration s'applique aux produits désignés CE.

Português

DECLARAÇÃO DE CONFORMIDADE CE

Declaramos, sob nossa única e inteira responsabilidade, que Serra Circular, identificada por tipo e código de identificação específico *1), está em conformidade com todos os requerimentos relevantes das diretivas *2) e normas *3). Ficheiro técnico em *4)–Consulte abaixo.
O Gestor de Normas Europeias no escritório de representação na Europa está autorizado a compilar o ficheiro técnico.
A declaração aplica-se aos produtos com marca CE.

Italiano

DICHIARAZIONE DI CONFORMITÀ CE

Dichiariamo sotto la nostra esclusiva responsabilità che la sega circolare, identificata dal tipo e dal codice identificativo specifico *1), è conforme a tutti i requisiti delle direttive *2) e degli standard *3). Documentazione tecnica presso *4) – Vedere sotto.
Il gestore delle norme europee presso l'ufficio di rappresentanza in Europa è autorizzato a compilare il fascicolo tecnico.
La dichiarazione è applicabile ai prodotti cui sono applicati i marchi CE.

Svenska

EG-DEKLARATION BETRÄFFANDE LIKFORMIGHET

Vi förklarar på eget ansvar att denna cirkelsåg, identifierad enligt typ och särskild identifikationskod *1), överensstämmer med alla relevanta krav i direktiven *2) och standarderna *3). Teknisk fil enligt *4) – Se nedan.
Den europeiska standardansvariga på representationskontoret i Europa är auktoriserad att sammanställa den tekniska filen.
Denna försäkran gäller för produkten med tillhörande CE-märkning.

*1) C5MEY C357872R

*2) 2006/42/EC, 2014/30/EU, 2011/65/EU

*3) EN62841-1:2015
EN62841-1-2-5:2014
EN55014-1:2006+A1:2009+A2:2011
EN55014-2:1997+A1:2001+A2:2008
EN61000-3-2:2014
EN61000-3-3:2013

*4) Representative office in Europe
Hikoki Power Tools Deutschland GmbH
Siemensring 34, 47877 Willich, Germany

Head office in Japan
Koki Holdings Co., Ltd.
Shinagawa Intercity Tower A, 15-1, Konan 2-chome,
Minato-ku, Tokyo, Japan

29. 12. 2018
Naoto Yamashiro
European Standard Manager

CE

29. 12. 2018

A. Nakagawa
Corporate Officer

Dansk

EF-OVERENSSTEMMELSESERKLÆRING

Vi erklærer os fuldstændige ansvarlige for, at Rundsaven, identificeret ved type og specifik identifikationskode *1), er i overensstemmelse med alle relevante krav i direktiverne *2) og standarderne *3). Teknisk fil i *4) – Se nedenfor.
Lederen af europæiske standarder på repræsentationskontoret i Europa er bemyndiget til at kompilere den tekniske fil.
Erklæringen gælder produktet, der er mærket med CE.

Polski

DEKLARACJA ZGODNOŚCI Z WE

Oświadczamy na własną wyłączną odpowiedzialność, że pilarka tarczowa podanego typu i oznaczone unikalnym kodem identyfikacyjnym *1) jest zgodna z wszystkimi właściwymi wymogami dyrektyw *2) i norm *3). Dokumentacja techniczna w *4) – Patrz poniżej.
Menedżer Norm Europejskich przedstawicielstwa firmy w Europie jest upoważniony do sporządzania dokumentacji technicznej.
Niniejsza deklaracja ma zastosowanie do produktu opatrzonego znakiem CE.

Norsk

EF'S ERKLÆRING OM OVERENSSTEMMELSE

Vi erklærer på eget ansvar at sirkelsag, identifisert etter type og spesifikk identifikasjonskode *1), er i samsvar med alle relevante krav i direktiver *2) og standarder *3). Teknisk fil under *4) - Se nedenfor.
Styreren for europeiske standarder ved representantkontoret i Europa er autorisert til å kompilere den tekniske filen.
Erklæringen gjelder for CE-merket på produktet.

Magyar

EK MEGFELELŐSÉGI NYILATKOZAT

A kizárólagos felelősségünkre kijelentjük, hogy a Körfűrész, amely típus és egyedi azonosító kód *1) alapján azonosított, megfelel az irányelvek vonatkozó követelményeinek *2) és szabványainak *3).
Műszaki fájl a *4) - Lásd alább.
Az EU képviseleti iroda európai szabványügyi menedzsere jogosult a műszaki dokumentáció összeállítására.
Jelen nyilatkozat a terméken feltüntetett CE jelzésre vonatkozik.

Suomi

EY-ILMOITUS YHDENMUKAISUUDESTA

Vakuutamme yksinomaisella vastuullamme, että pyörösaha, joka identifioidaan tyypin ja erityisen tunnistuskoodin *1) perusteella, on kaikkien direktiivien *2) ja standardien *3) asiaankuuluvien vaatimusten mukainen. Tekninen tiedosto kohdassa *4) – katso alta.
Eurooppalaisten standardien hallintaelin Euroopan edustustossa on valtuutettu kokoamaan teknisen tiedoston.
Ilmoitus on sovellettavissa tuotteeseen kiinnitettyyn CE-merkintään.

Čeština

PROHLÁŠENÍ O SHODĚ S ES

Prohlašujeme na svou výhradní zodpovědnost, že kotoučová pila, identifikovaná podle typu a specifického identifikačního kódu *1), je v souladu se všemi příslušnými požadavky směrnic *2) a norem *3).
Technický soubor *4) - viz níže.
K sestavení technické dokumentace je oprávněn manažer pro evropské standardy v evropském obchodním zastoupení.
Toto prohlášení platí pro výrobek označený značkou CE.

Ελληνικά

ΕΚ ΔΗΛΩΣΗ ΕΝΑΡΜΟΝΙΣΜΟΥ

Δηλώνουμε με αποκλειστική μας ευθύνη ότι το Δισκοπρίονο, το οποίο προσδιορίζεται από τον τύπο και ειδικό αναγνωριστικό κωδικό *1), είναι σύμφωνο με όλες τις σχετικές απαιτήσεις των Οδηγιών *2) και στα σχετικά πρότυπα *3). Τεχνικό Αρχείο στο *4) – Δείτε παρακάτω.
Ο Διαχειριστής Ευρωπαϊκών Προτύπων στο γραφείο εκπροσώπησης στην Ευρώπη είναι εξουσιοδοτημένος για τη σύνταξη του τεχνικού φακέλου.
Η δήλωση ισχύει μόνο για το προϊόν που είναι τοποθετημένη σήμανση CE.

Türkçe

AT UYGUNLUK BEYANI

Tip ve özel tanım koduyla *1) tanımlı Dairesel Testerenin direktiflerin *2) ve standartların *3) tüm ilgili gereksinimlerine uygun olduğunu tamamen kendi sorumluluğumuz altında beyan ederiz. Teknik dosya *4)'dedir – Aşağıya bakın.
Avrupa'daki temsilcilik ofisindeki Avrupa Standartları Yöneticisi, teknik dosyayı derlemek için yetkilendirilmiştir.
Beyan, üzerinde CE işareti bulunan ürünler için geçerlidir.

*1) C5MEY C357872R

*2) 2006/42/EC, 2014/30/EU, 2011/65/EU

*3) EN62841-1:2015
EN62841-1-2-5:2014
EN55014-1:2006+A1:2009+A2:2011
EN55014-2:1997+A1:2001+A2:2008
EN61000-3-2:2014
EN61000-3-3:2013

*4) Representative office in Europe
Hikoki Power Tools Deutschland GmbH
Siemensring 34, 47877 Willich, Germany

Head office in Japan
Koki Holdings Co., Ltd.
Shinagawa Intercity Tower A, 15-1, Konan 2-chome,
Minato-ku, Tokyo, Japan

CE

29. 12. 2018
Naoto Yamashiro
European Standard Manager

29. 12. 2018
A. Nakagawa
Corporate Officer

Română

DECLARAŢIE DE CONFORMITATE CE

Declarăm pe propria răspundere că Ferăstrăul circular, identificat după tipul şi codul de identificare specific *1), este în conformitate cu toate cerinţele relevante ale directivelor *2) şi ale standardelor *3).
Fişier tehnic la *4) – Vezi mai jos.
Managerul standardelor europene de la biroul reprezentanţei din Europa este autorizat să întocmească dosarul tehnic.
Declaraţia se referă la produsul pe care este aplicat semnul CE.

Български

ЕО ДЕКЛАРАЦИЯ ЗА СЪОТВЕТСТВИЕ

Декларираме на своя собствена отговорност, че Цирколярът, идентифициран по тип и специален идентификационен код *1), е в съответствие с всички съответни изисквания на директивите *2) и стандартите *3). Техническо досие в *4) - Вижте по-долу.
Мениджърът по европейските стандарти в представителния офис в Европа е упълномощен да съставя техническото досие.
Декларацията е приложима за продукта, който има поставена CE маркировка.

Slovenščina

ES IZJAVA O SKLADNOSTI

Na lastno odgovornost izjavljamo, da je Krožna žaga, označena z vrsto in posebno identifikacijsko kodo *1), v skladu z vsemi ustreznimi zahtevami direktiv *2) in standardov *3). Tehnična dokumentacija pod *4) – glejte spodaj.
Upravitelj evropskih standardov na predstavništvu v Evropi je pooblaščen za pripravo tehnične dokumentacije.
Deklaracija je označena na izdelku s pritrjeno oznako CE.

Srpski

EZ DEKLARACIJA O USAGLAŠENOSTI

Pod punom odgovornošću izjavljujemo da je Kružna testera, identifikovana prema tipu i specifičnom identifikacionom kodu *1), u skladu sa svim relevantnim zahtevima direktiva *2) i standardima *3). Tehnička datoteka pod *4) - Pogledajte dole.
Direktor za evropske standarde u kancelariji predstavništva u Evropi je odgovoran za sastavljanje tehničke dokumentacije.
Deklaracija je primenjiva na proizvod na koji je stavljena CE oznaka.

Slovenčina

ES VYHLÁSENIE O ZHODE

Týmto vyhlasujeme na vlastnú zodpovednosť, že výrobok Kotúčová píla identifikovaný podľa typu a špecifického identifikačného kódu *1) je v zhode so všetkými príslušnými požiadavkami smerníc *2) a noriem *3). Technický súbor v *4) – Pozrite nižšie.
Manažér európskych noriem na zastupujúcom úrade v Európe má oprávnenie na zostavovanie technickej dokumentácie.
Toto vyhlásenie sa vzťahuje na výrobok označený značkou CE.

Hrvatski

EZ IZJAVA O SUKLADNOSTI

Izjavljujemo pod vlastitom odgovornošću da je kružna pila, identificirana prema vrsti i posebnom identifikacijskom kodu *1), u skladu sa svim relevantnim zahtjevima direktiva *2) i standarda *3). Tehnička dokumentacija na *4) - Vidi dolje.
Menadžer za europske standarde u europskom predstavništvu tvrtke ovlašten je za sastavljanje tehničke dokumentacije.
Izjava se primjenjuje na proizvod na kojem je stavljena CE oznaka.

*1) C5MEY C357872R

*2) 2006/42/EC, 2014/30/EU, 2011/65/EU

*3) EN62841-1:2015
EN62841-1-2-5:2014
EN55014-1:2006+A1:2009+A2:2011
EN55014-2:1997+A1:2001+A2:2008
EN61000-3-2:2014
EN61000-3-3:2013

*4) Representative office in Europe
Hikoki Power Tools Deutschland GmbH
Siemensring 34, 47877 Willich, Germany

Head office in Japan
Koki Holdings Co., Ltd.
Shinagawa Intercity Tower A, 15-1, Konan 2-chome,
Minato-ku, Tokyo, Japan

CE

29. 12. 2018
Naoto Yamashiro
European Standard Manager

29. 12. 2018
A. Nakagawa
Corporate Officer

Koki Holdings Co., Ltd.

812
Code No. C99734371 G
Printed in China