HiKOKI

UR 18DSML

en Cordless TV & radio
de Kabelloses Fernsehen & Radio
fr TV et radio sans fil
it TV e radio cordless
nl Draadloze TV & radio
es TV y radio inalámbricas
pt TV e rádio sem fios
sv Batteridriven TV-radio
da Trådløst TV & radio
no Trådløs TV og radio
fi Langaton TV- ja radiolaite
el Ασύρματη τηλεόραση & ραδιόφωνο
pl Bezprzewodowy odbiornik telewizyjno-radiowy
hu Vezeték nélküli TV & rádió
cs Bezdrátový televizor a rádio
tr Kablosuz TV ve radyo
ro Televizor și aparat radio digital cu acumulator
sl Brezžična televizija in radio
sk Bezdrôtová televízia a rádio
bg Безжичен телевизор и радио
sr Bežični TV i radio
hr Bežični TV i radio
uk Бездротовий телевізор та радіо
ru Беспроводное телевидение и радио

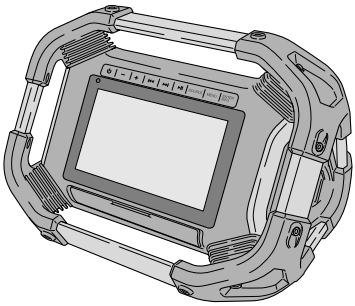

en Handling instructions
de Bedienungsanleitung
fr Mode d'emploi
it Istruzioni per l'uso
nl Gebruiksaanwijzing
es Instrucciones de manejo
pt Instruções de uso
sv Bruksanvisning
da Brugsanvisning
no Bruksanvisning
fi Käyttöohjeet
el Οδηγίες χειρισμού
pl Instrukcja obsługi
hu Kezelési utasítás
cs Návod k obsluze
tr Kullanım talimatları
ro Instrucțiuni de utilizare
sl Navodila za rokovanje
sk Pokyny na manipuláciu
bg Инструкция за експлоатация
sr Uputstvo za rukovanje
hr Upute za rukovanje
uk Інструкції щодо поводження з пристроєм
ru Инструкция по эксплуатации

en de fr it nl es pt sv da no fi el pl hu cs tr ro sl sk bg sr hr uk ru

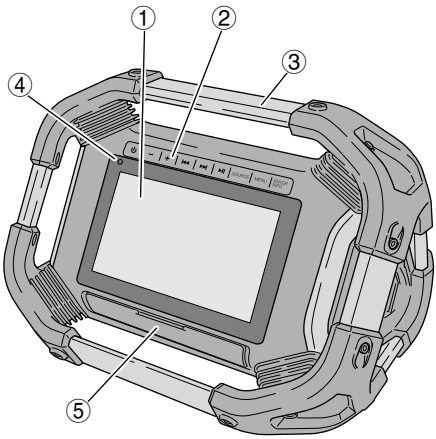
①
②
③
④
⑤
SOURCE
MENU
ENTER

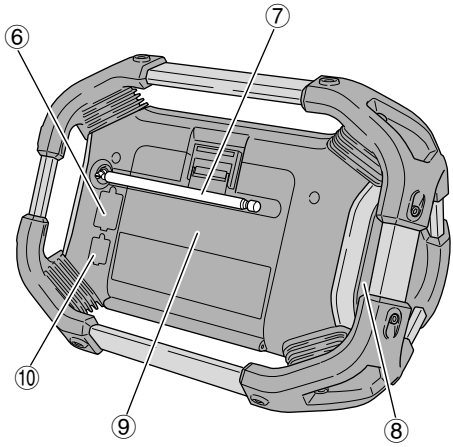
⑥
⑦
⑧
⑨
⑩

②

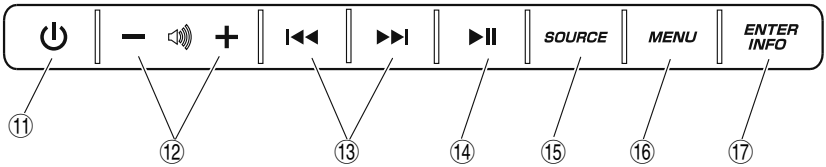
SOURCE
MENU
ENTER
INFO
⑪
⑫
⑬
⑭
⑮
⑯
⑰

⑤

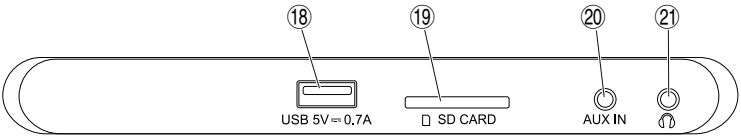
⑱
⑲
⑳
㉑
USB 5V ⎓ 0.7A
SD CARD
AUX IN

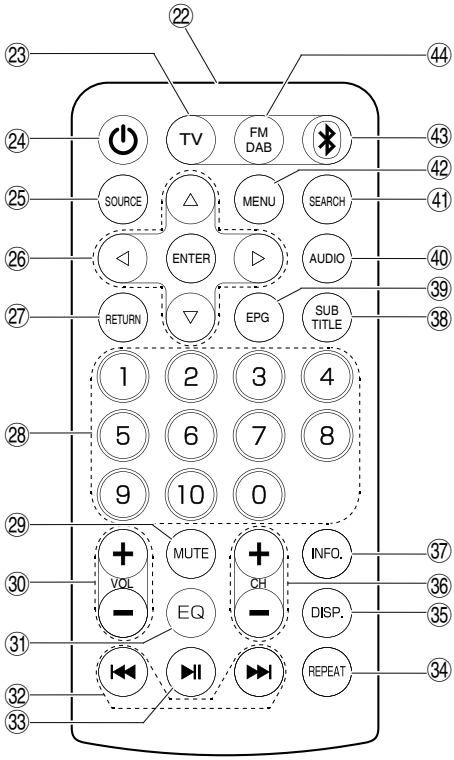
22
23
44
24
TV
FM DAB
43
42
25
SOURCE
MENU
SEARCH
41
26
ENTER
AUDIO
40
39
27
RETURN
EPG
SUB TITLE
38
1
2
3
4
28
5
6
7
8
9
10
0
29
MUTE
INFO.
37
30
VOL
CH
36
EQ
DISP.
35
31
REPEAT
34
32
33

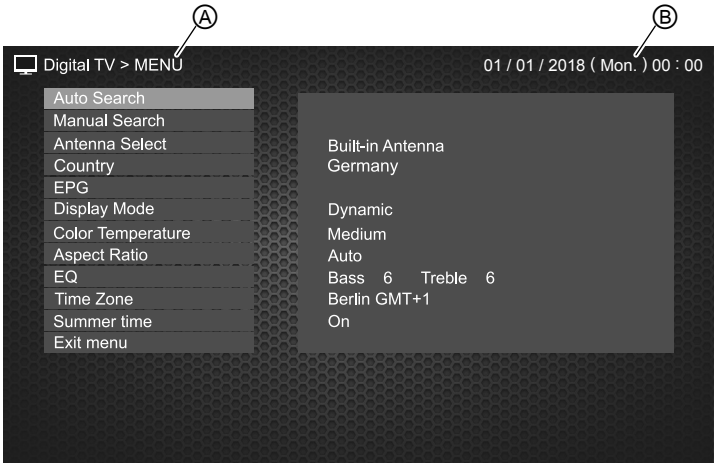
A
B
Digital TV > MENU
01 / 01 / 2018 (Mon.) 00 : 00
Auto Search
Manual Search
Antenna Select
Country
EPG
Display Mode
Color Temperature
Aspect Ratio
EQ
Time Zone
Summer time
Exit menu
Built-in Antenna
Germany
Dynamic
Medium
Auto
Bass 6 Treble 6
Berlin GMT+1
On

1

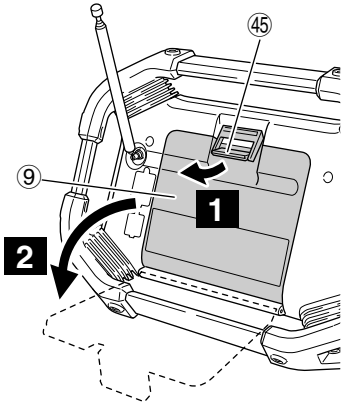

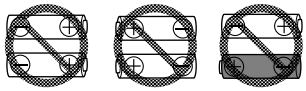

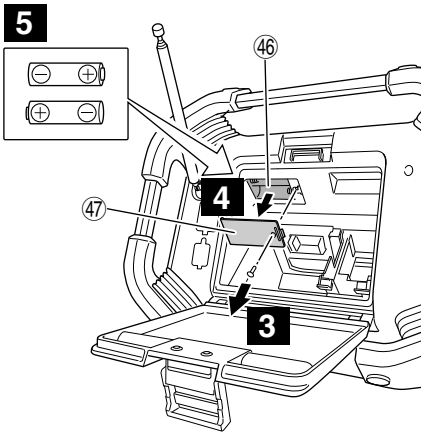

2

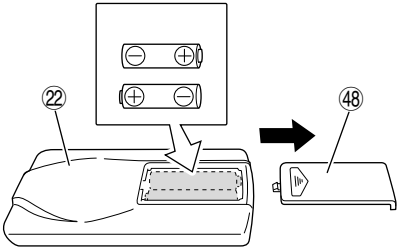

3

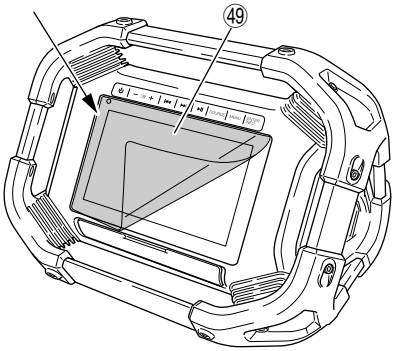

4

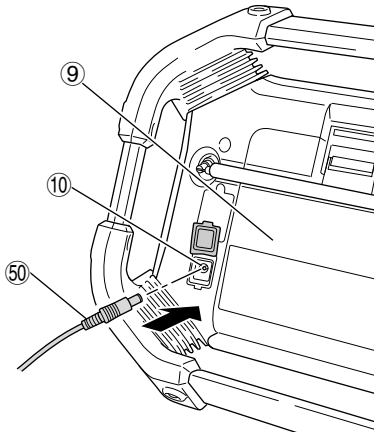

5

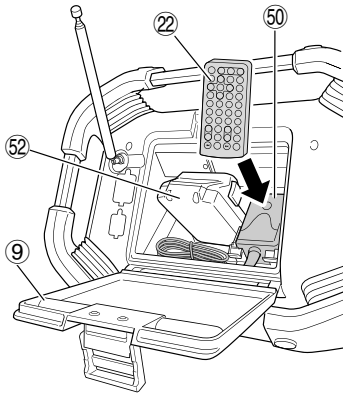

6

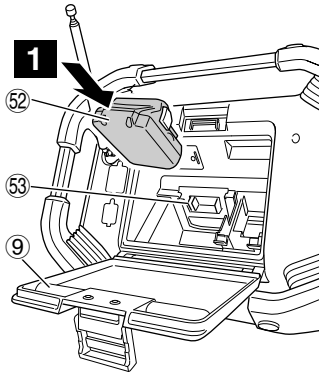

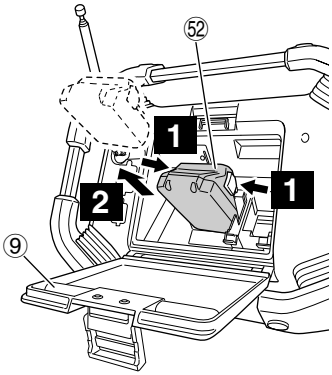

7

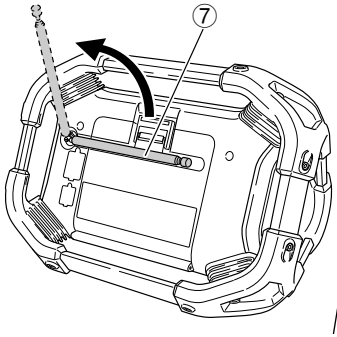

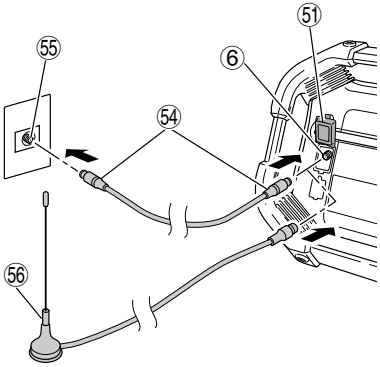

8

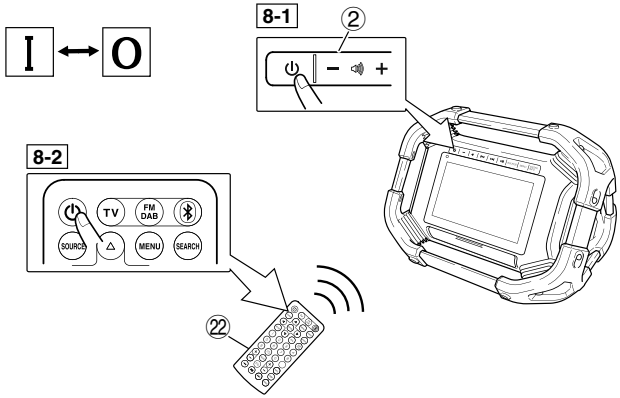
I
O
8-1
②
8-2
TV
FM DAB
SOURCE
MENU
SEARCH
㉒

9

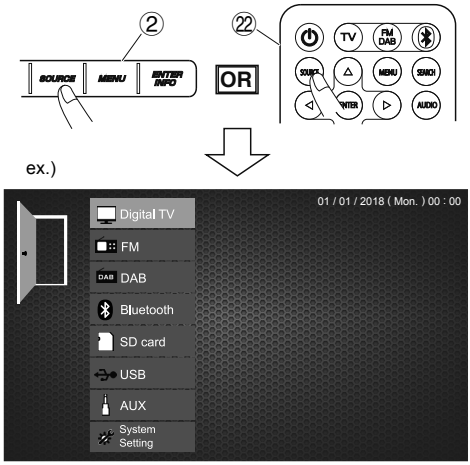
②
SOURCE
MENU
ENTER INFO
OR
㉒
TV
FM DAB
SOURCE
MENU
SEARCH
ENTER
AUDIO
ex.)
01 / 01 / 2018 (Mon.) 00 : 00
Digital TV
FM
DAB
Bluetooth
SD card
USB
AUX
System Setting

10

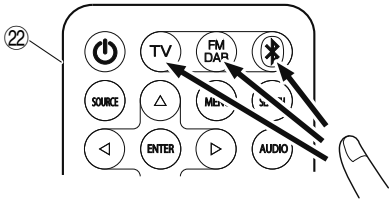
㉒
TV
FM DAB
SOURCE
ENTER
AUDIO

11

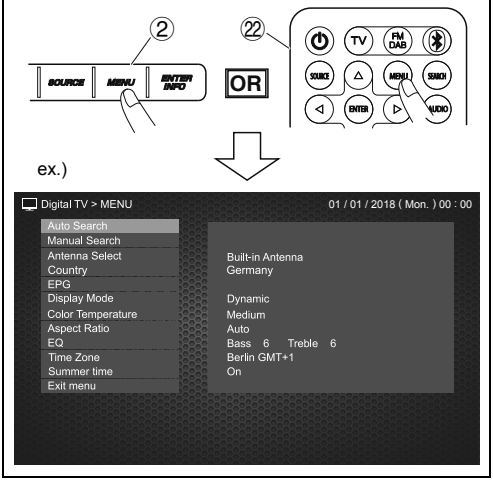

12

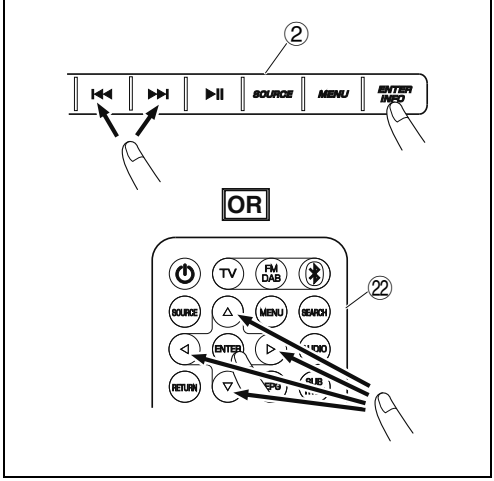

13

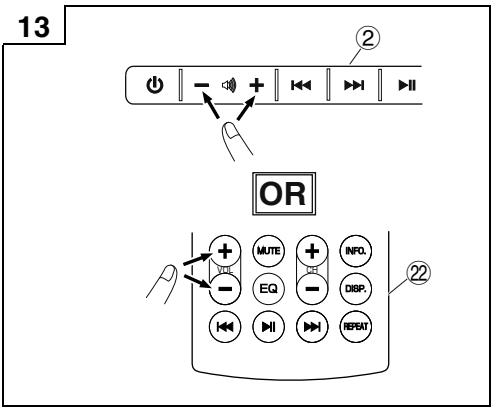

14

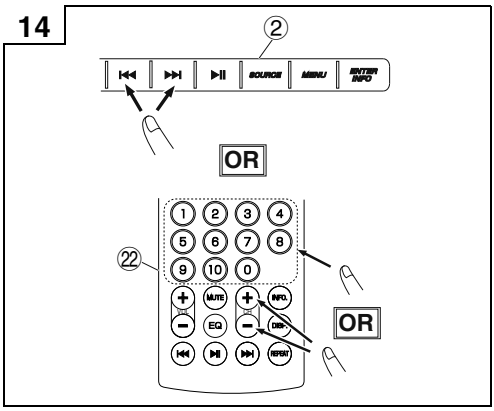

15

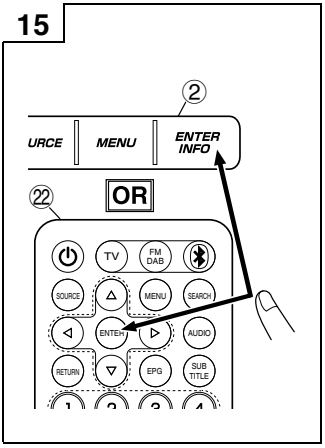

16-1

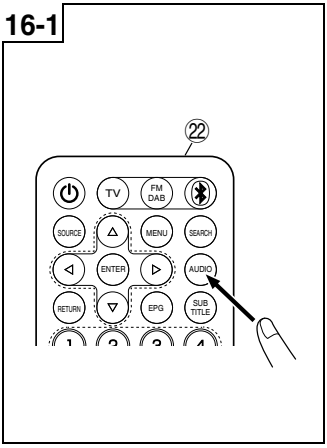

16-2

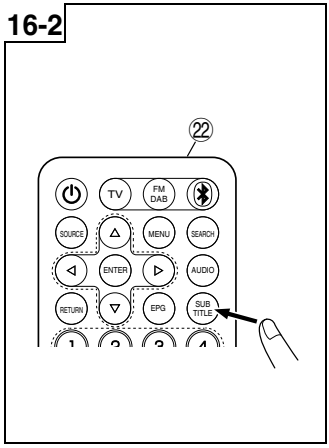

17

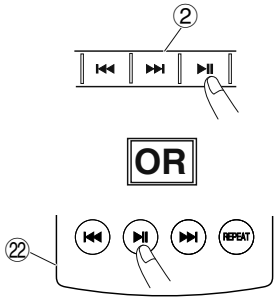

18

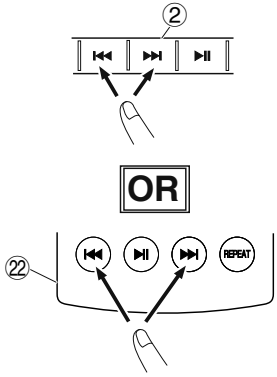

19

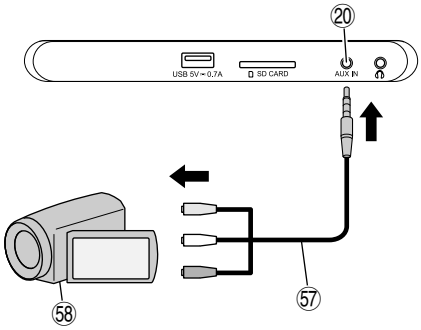

20

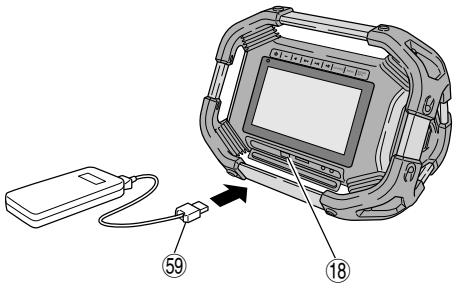

	UR18DSML
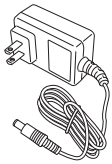	1
	1
	2
	2
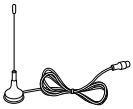	1
	1

(Original instructions)

CORDLESS TV & RADIO SAFETY WARNINGS

⚠ **WARNING**

Read all safety warnings and all instructions.

Failure to follow the warnings and instructions may result in electric shock, fire and/or serious injury.

Save all warnings and instructions for future reference.

1. **Use only the specified power supply voltage.**
   - Use of any other voltage may lead to fire or electric shock.
2. **Avoid damaging the AC adapter cord.**
   - Do not modify, forcibly bend, twist or pull the cord, place heavy objects on it or place it near heating appliances.
   - When not in use, remove the power plug (AC adapter) from the electric socket and from the TV & radio. Failure to do so may lead to electric shock or fire.
3. **Do not touch the power plug (AC adapter) with wet hands.**
   - Doing so may result in electric shock.
4. **Do not use the TV & radio in the bathroom or shower.**
   - Do not use the TV & radio in wet or damp places or in the rain.
   - Doing so may result in electric shock, emission of smoke or malfunction.
5. **Do not touch the FM antenna or power plug (AC adapter) during thunderstorms.**
   - Doing so may result in electric shock.
6. **Do not disassemble or modify the TV & radio.**
   - Doing so may result in electric shock or fire. Inspections and repairs should be performed by the store where purchased or by a HiKOKI power tool service center.
7. **Insert the power plug (AC adapter) securely as far as it will go.**
   - Dust or dirt between the power plug and the electric socket may lead to fire. Remove the power plug periodically and wipe off any dust or dirt with a dry cloth.
8. **Do not let any unspecified objects or water get inside the TV & radio body.**
   - With the exception of the AC adapter and the rechargeable battery, if any metal or flammable object or water gets inside the back door, it may lead to electric shock or fire.
   - Take care to prevent iron powder from the bass reflex speakers, dust or water getting into the TV & radio.
9. **Do not sit or stand on the TV & radio.**
   - Doing so may lead to accidents or malfunction.
10. **Do not place the TV & radio on an unstable surface or in a high place. Do not hang the TV & radio from the handle.**
    - The TV & radio may fall and cause injury or malfunction.
11. **When no slide battery is loaded, attach the slide terminal cover to the terminal to prevent cuts and other injuries that may result from touching the terminal area.**
12. **Handle the backup batteries with care.**
    - Danger of explosion if battery is incorrectly replaced. Replace only with the same or equivalent type.
    - Incorrect handling of the batteries may result in rupture or leakage, leading to fire, injury or pollution of the surrounding area. Be sure to observe the following precautions.
      - Use only the specified batteries
      - Do not heat or disassemble the batteries
      - Do not throw the batteries into fire or water
      - Do not burn batteries or dispose them as household waste.
      - Do not charge the batteries
      - Make sure the batteries are correctly oriented and avoid short-circuiting
      - Do not reuse batteries or use different types of battery
      - Remove the batteries when the TV & radio is not in use

      In the event of leakage from the batteries, wipe the battery case clean.
      Should any battery fluid get on your body, wash it off carefully.
      If ⊘ is displayed when you turn the power on with the rechargeable battery inserted, the battery power is low.
      Power the TV & radio from the AC adapter or insert a charged battery.
13. **Recharge only with the charger specified by the manufacturer.**
    - A charger that is suitable for one type of rechargeable battery may create a risk of fire when used with another battery.
14. **Use the TV & radio only with specifically designated rechargeable battery.**
    - Use of any other rechargeable battery may create a risk of injury and fire.
15. **When rechargeable battery is not in use, keep it away from other metal objects like paper clips, coins, keys, nails, screws, or other small metal objects that can make a connection from one terminal to another.**
    - Shorting the battery terminals together may cause burns or a fire.
16. **Under abusive conditions, liquid may be ejected from the battery; avoid contact. If contact accidentally occurs, flush with water. If liquid contacts eyes, additionally seek medical help.**
    - Liquid ejected from the battery may cause irritation or burns.
17. **Have your TV & radio serviced by a qualified repair person using only identical replacement parts.**
    - This will ensure that the safety of the TV & radio is maintained.
18. **The main unit and adapter shall not be exposed to dripping or splashing and that no objects filled with liquids, such as vases, shall be placed on the unit and adapter.**
19. **The batteries (battery pack or batteries installed) shall not be exposed to excessive heat such as sunshine, fire or the like.**
20. **The MAINS plug of adapter is used as the disconnect device, the disconnect device shall remain readily operable.**
21. **Do not keep batteries or memory cards in a location within the reach of small children.**
    - If a battery or memory card is accidentally swallowed, it may cause choking and/or injury. If this happens, seek medical attention immediately.
22. **Operating Temperature: -5 – 40°C**

PROTECTING YOUR HEARING

Continuous exposure to loud noise may result in permanent hearing loss. The louder the volume, the shorter the time in which hearing loss may occur.
If you listen to large volume sound over a long period of time, your ears will become accustomed to it. This creates the illusion that the volume level is appropriate, despite the fact that it may be damaging your hearing.
Observe the following to prevent hearing loss.

CAUTION

1. **Make sure you give your ears a rest by taking regular breaks and not listening for long periods of time.**
   Even when set at safe volume levels, listening continuously over long periods of time may cause hearing loss.
2. **Be careful not to increase the volume as your hearing adapts to the sound output.**
   Beware of being accustomed to a certain volume level. Adjust the volume to a safe level before your ears become accustomed to loud volumes.
3. **If your ears begin to ring, if you feel any discomfort, or if conversation seems faint or indistinct, discontinue listening to music and have your ears examined by a doctor.**
4. **Do not turn the volume up too high when using headphones or earphones.**
   Listening to the TV & radio for a long time at a high volume may result in hearing impairment.

PRECAUTIONS WHEN CONNECTING TO EXTERNAL EQUIPMENT

Unexpected problems may result in the loss or corruption of data stored in smartphones and other peripheral equipment connected to the TV & radio. With this possibility in mind, a backup of the data should always be made in advance.
Note that HiKOKI cannot be held responsible for the corruption or loss of data stored within smartphones and other peripheral equipment connected to the TV & radio, nor any damage to the equipment itself.

CAUTION ABOUT CONDENSATION (DEW)

If the TV & radio is suddenly brought from the cold outdoors into a warm room in the winter, or from a cool room to the hot and humid outdoors in the summer, condensation may form inside the TV & radio.
Turning on the TV & radio's power while there are water droplets inside may result in a malfunction. Be careful not to subject the TV & radio to sudden and/or extreme temperature changes.
If water droplets do form, stop using the TV & radio immediately. Before using it again, wait until the water droplets evaporate, or gradually raise the temperature of the room until the TV & radio dries.

LICENCE AND TRADEMARK

This product is protected by certain intellectual property right of Microsoft. Use or distribution of such technology outside of this product is prohibited without a licence from Microsoft.

THIS PRODUCT IS LICENSED UNDER THE MPEG-4 VISUAL PATENT PORTFOLIO LICENCE FOR THE PERSONAL AND NON-COMMERCIAL USE OF A CONSUMER FOR
(i) ENCODING VIDEO IN COMPLIANCE WITH THE MPEG-4 VISUAL STANDARD ('MPEG-4 VIDEO') AND/OR
(ii) DECODING MPEG-4 VIDEO THAT WAS ENCODED BY A CONSUMER ENGAGED IN A PERSONAL AND NONCOMMERCIAL ACTIVITY AND/OR WAS OBTAINED FROM A VIDEO PROVIDER LICENSED BY MPEG LA TO PROVIDE MPEG-4 VIDEO.
NO LICENCE IS GRANTED OR SHALL BE IMPLIED FOR ANY OTHER USE.
ADDITIONAL INFORMATION INCLUDING THAT RELATING TO PROMOTIONAL, INTERNAL AND COMMERCIAL USES AND LICENSING MAY BE OBTAINED FROM MPEG LA, LLC. SEE HTTP://WWW.MPEGLA.COM.

THIS PRODUCT IS LICENSED UNDER THE AVC PATENT PORTFOLIO LICENCE FOR THE PERSONAL USE OF A CONSUMER OR OTHER USES IN WHICH IT DOES NOT RECEIVE REMUNERATION TO (i) ENCODE VIDEO IN COMPLIANCE WITH THE AVC STANDARD ("AVC VIDEO") AND/OR (ii) DECODE AVC VIDEO THAT WAS ENCODED BY A CONSUMER ENGAGED IN A PERSONAL ACTIVITY AND/OR WAS OBTAINED FROM A VIDEO PROVIDER LICENSED TO PROVIDE AVC VIDEO.
NO LICENCE IS GRANTED OR SHALL BE IMPLIED FOR ANY OTHER USE.
ADDITIONAL INFORMATION MAY BE OBTAINED FROM MPEG LA, L.L.C. SEE HTTP://WWW.MPEGLA.COM.

MPEG Layer-3 audio decoding technology is licensed from Fraunhofer IIS and Thomson Licensing.

Covered by one or more claims of the patents listed at patentlist.hevcadvance.com.

Manufactured under license from Dolby Laboratories.
Dolby, Dolby Audio, and the double-D symbol are trademarks of Dolby Laboratories.

SD CARDS AND USB DEVICES SUPPORTED FOR PLAYBACK

Check the specifications and the usage instructions for SD cards and USB devices, and ensure that you use them correctly.

Type		SD memory card	SDHC memory card	USB memory device
Logo				–
Format		FAT16, FAT32		
Playable file formats	VIDEO	MPEG2, MPEG4, H.264		
	AUDIO	MP3, AAC		
	PHOTO	JPEG, BMP		

NOTE

- SD memory cards and SDHC memory cards are referred to as "SD cards" in this manual.
- Be sure to place miniSD cards and microSD/microSDHC cards in an SD card adapter before inserting them into the TV & radio.
- Do not insert unsupported types of memory cards into the TV & radio. Inserting an incompatible memory card may result in a malfunction or damage to the TV & radio as well as the memory card.
- Even if an SD card is of the type described above, it may not be usable depending on its format and the usage conditions. If a card isn't able to be read properly, eject it from the TV & radio.
- The specifications do not allow importing files when the SD card is locked.
  Unlock the card to import files.
- Do not connect unsupported USB devices.
- Not all USB devices are guaranteed to be connectable.
- Do not remove or insert SD cards or USB devices during playback. Doing so may result in malfunction of the TV, the SD card, or the USB device.
- SD and SDHC are trademarks of SD-3C, LLC.

- This product is protected by certain intellectual property rights of Microsoft. Use or distribution of such technology outside of this product is prohibited without a license from Microsoft.

CAUTION

- Data saved on a connected SD card and a USB memory device could be corrupted in an unforeseen accident. Always back up data to guard against possible loss.
- Do not turn the power off or remove an SD card or USB memory device while an SD card or USB memory device is being read or played back. There is a risk that recorded data could be corrupted.

MAIN FUNCTIONS

Source		Main functions
Digital TV		Watch terrestrial digital broadcasts
FM		Listen to FM radio
DAB		Listen to digital radio
Bluetooth		Playback of Bluetooth devices
SD card	VIDEO	Watch videos, listen to music, and view photos on an SD card
	AUDIO	
	PHOTO	
USB	VIDEO	Watch videos, listen to music, and view photos on a USB memory device
	AUDIO	
	PHOTO	
AUX		Play back video and audio from video cameras, portable music players, etc.
System Setting		Set the current time and date, reset the system to default settings, and update software

- Smartphone and cell phone recharging
- Compatibility with HiKOKI power tool rechargeable battery and AC adapter

SPECIFICATIONS

Frequency band	TV: 170 to 230 MHz, 470 to 860 MHz DAB / DAB+: 174.928 to 239.200 MHz (BAND III) FM: 87.5 to 108 MHz
Antenna	Rod antenna (For TV and FM)
External antenna port	75 Ω PAL-type connector (For TV and DAB / DAB+)
Headphone port	Φ3.5mm stereo minijack
SD card port	Supports SD / SDHC (up to 32 GB)
USB port	USB 2.0 (power supplied: DC 5 V, up to 0.7 A)
AUX input port	Φ3.5mm (video + audio)
Speakers	90 mm (8 Ω) × 2
LCD size	8 inch
Pixel dimensions	W 1024 x H 600
Max. power output	7 W × 2
Power supply	Slide battery: DC 14.4 V, 18 V
	Household power supply (using provided AC adapter)
	Backup batteries: DC 3 V, two AA batteries
Bluetooth	Bluetooth Ver. 4.0 Profile: A2DP (Advanced Audio Distribution Profile) AVRCP (AV Remoto Control Profile) Send/receive Sensitivity: Class 2 Bluetooth frequency range: 2402-2480MHz Bluetooth maximum RF power: BT2.1:-0.47dBm, BT4.0(BLE):0.9dBm
Exterior dimensions	L 405 mm x W 305 mm x H 265 mm (with anttena refracted)
Weight	4.2 kg

- For applicable power supplies see user instructions:
  Applicable power suppliers:
  (Manufacture) Dong Guan Sun Hung Kin Electrical Co., Ltd
  (Model) HKP18-1202000dV, HKP18-1202000dB
  (Input) 100V-240V ~50/60Hz 0.68Amax
  (Output) 12V ⎓ 2A
- Only below slide battery could be used
  (Model) BSL1430:14.4V 3000mAh Lithium battery
  (Model) BSL1830:18V 3000mAh Lithium battery
  (Manufacture) Koki Holdings Co., Ltd.

NAMES OF PARTS AND BUTTON FUNCTIONS

Names of parts		Functions
①	Display	–
②	Operation panel	–
③	Handle	–
④	Remote control sensor	–
⑤	External device connection ports	–
⑥	External antenna port	–
⑦	Antenna	–
⑧	Speaker	–
⑨	Rear cover	–
⑩	AC adapter port	–
⑪	Power button	Switches Power ON/OFF
⑫	Volume button	Raises or lowers volume
⑬	Skip button	• Item selection • Selecting songs on external devices • Changes channel
⑭	Play / Stop button	Plays or stops playing
⑮	Source select button	Displays Source screen

⑯	Menu button	Displays Menu screen
⑰	Enter / Information button	• Enters selected item • Displays Information
⑱	USB port	–
⑲	SD card port	–
⑳	AUX input port	–
㉑	Headphone port	–
㉒	Remote control	–
㉓	TV button	Activates TV
㉔	Stand-by button	Switches stand-by ON or OFF
㉕	Source select button	Displays Source screen
㉖	Select / enter button	Selects or enters item
㉗	Return button	Returns control
㉘	Number buttons	Selects numbers for channels
㉙	Mute button	Mutes sounds
㉚	Volume button	Raises or lowers volume
㉛	EQ button	Displays sound quality setting screen
㉜	Skip button	• Selecting songs on external devices • Changes FM frequency
㉝	Play / Stop button	Plays or stops playing
㉞	Repeat button	Repeats playback
㉟	Display button	Displays picture quality setting screen
㊱	Channel button	Changes channels
㊲	Infomation button	Displays Information
㊳	Sub title button	Displays subtitle language setting screen
㊴	EPG button	Displays TV program list
㊵	Audio button	Displays Audio language setting screen
㊶	Search button	Runs Auto Search
㊷	Menu button	Displays Menu screen
㊸	Bluetooth button	Activates Bluetooth
㊹	FM DAB button	Activates FM/DAB
㊺	Tab	–
㊻	AA Battery box	–
㊼	Lid	–
㊽	Remote control Lid	–
㊾	Protection sheet for display	–
㊿	AC adapter	–
51	Rubber cover	–
52	Battery	–
53	Terminals	–
54	Cable for terrestrial digital antenna	–
55	Indoor antenna port	–
56	External Antenna	–
57	Cable for AUX port	–
58	External device	–
59	USB cable	–
Ⓐ	Source / menu indicator	–
Ⓑ	Clock	–

SYMBOLS

WARNING

The following show symbols used for the machine. Be sure that you understand their meaning before use.

	UR18DSML : Cordless TV & radio
	⚠**WARNING** - To reduce the risk of injury, user must read instruction manual
	Only for EU countries Do not dispose of electric tools together with household waste material! In observance of European Directive 2012/19/EU on waste electrical and electronic equipment and its implementation in accordance with national law, electric tools that have reached the end of their life must be collected separately and returned to an environmentally compatible recycling facility.
	Indoor use only
	Polarity of output terminals
	Class II equipment
	AC (Alternating Current)
	DC (Direct Current)
	New battery
	Old/used battery
OR	Can be performed on either the TV body's operation panel or the remote control
ex.)	Example
I	Switching ON
O	Switching OFF
	Push
S	Source
M	Settings item
	Battery exhausted indicator

AA AA	AA batteries
AAA AAA	AAA batteries for the remote control
	Protection sheet for display
⚠	Warning
⊘	Prohibited action

For information about the operation buttons, refer to “NAMES OF PARTS AND BUTTON FUNCTIONS”.

STANDARD ACCESSORIES

In addition to the main unit (1 unit), the package contains the accessories listed on page 9.

Standard accessories are subject to change without notice.

PRIOR TO OPERATION

Action	Figure	Page
Installing backup batteries*1	1	4
Installing batteries in the remote control	2	4
Attaching the protection sheet for display	3	4
AC adapter installation*2	4	5
Storing the AC adapter and remote control	5	5
Inserting and removing the battery*3	6	5
Preparing the antenna*4	7	5

○ In order to connect a device that supports video output such as a video camera or a DVD player, use a 4-pole mini-plug cable that includes a video connection.

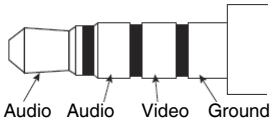

* 1: Time settings and TV & radio station frequencies can be saved by installing batteries in the unit.
* 2:

NOTE

○ When used together with the batteries, the AC adapter is the main power source and no battery power is consumed.
○ When used together with the AC adapter, the batteries will not recharge as this device has no recharge function.

* 3:

CAUTION

Do not touch the terminals.
Doing so may result in cuts to the hand or other injuries.
Only a 14.4 V or 18 V slide-type battery can be used with this device. (BSL36B18 cannot be used)

NOTE

○ Do not apply any excessive pressure when inserting the battery. If the battery does not easily slide into place, it is not being inserted properly.
Check to see if the battery is facing the correct direction and that there is nothing obstructing the path of insertion.
○ If ⊘ is displayed when the device is switched on following battery installation, the battery charge is low.
In this situation, either use the AC adapter or install a fully charged battery.

* 4: Use the built-in antenna or the connector for an external connector.
Adjust direction, length and angle of the antenna while checking reception condition.

WATCHING TV OR LISTENING TO FM/DAB

1. Select the source you want to listen to (Digital TV, FM or DAB)
2. Selecting an antenna
Use "Antenna Select" to select Built-in or External antenna.
Adjust antenna orientation, length, angle and position.
3. Set a channel.
Use "Auto Search" to select.
For TV, it is also possible to use "Manual Search" to set channels.
4. Select the desired station.

NOTE

○ Reception in some locations and areas can be poor or non-existent.
○ With the TV, you will not be able to set up channels if the Country setting is incorrect.
○ The TV & radio can only receive non encrypted free TV channels.

CONNECTING WITH BLUETOOTH DEVICES

1. **Pairing (Registering devices)**
Pairing is required for Bluetooth communication.
Set your Bluetooth device to pairing mode.
(For instructions on pairing, see the manual for the Bluetooth device to be used.)
2. **Set the TV & radio for pairing mode**
Switch the source to “ Bluetooth ”.
“ Bluetooth Ready ” is displayed on the screen, and the machine enters pairing standby mode.
Select “ UR18DSML ” on your Bluetooth device’s list of connected devices to complete the pairing.
3. **Input pass key**
Some Bluetooth devices may require pass key input when connecting.
If this should be the case, input “ 0000 ”.
Also, if connection authorization is requested, input “ authorized ”.
Connection is successful once “ Connected ” is displayed.

NOTE

○ Once paired, connection will be automatically established the next time the devices are switched on. If the Bluetooth connection is lost, re-pair the devices.
○ No more than two devices can be paired simultaneously.
○ Connection with all Bluetooth devices cannot be guaranteed. Before attempting connection, always check for compatibility.
○ The Bluetooth ® word mark and logos are registered trademarks owned by Bluetooth SIG, Inc.

OPERATION

Action	Figure	Page
Turning the power ON/OFF*1	8-1	6
Turning the stand-by ON/OFF*2	8-2	6
Displays Source screen*3	9	6
Remote control selection of Digital TV, FM/DAB or Bluetooth source*4	10	6
Display Menu screen	11	7
Selecting Source, Menu and Other Setup Items	12	7
Volume adjustment*5 (All source)	13	7
Switching channels*4 (S: Digital TV, FM, DAB)	14	7
Displays All Channel List (S: Digital TV)	15	7
Displays Audio language setting screen (S: Digital TV)	16-1	7
Displays Subtitle language setting screen (S: Digital TV)	16-2	7
Playing/pausing external devices*6 (S: Bluetooth, SD card, USB)	17	8
Selecting songs on external devices (changing tracks)*6 (S: Bluetooth, SD card, USB)	18*5	8
Changing the FM frequency (S: FM)		
Playing back video or music from an external device*7 (S: AUX)	19	8
Recharging your smartphone*8	20	8

* 1: The unit cannot be turned on by pressing the Standby button on the remote control.
* 2: In standby mode, the power button LED lights red.

NOTE

○ The power is automatically turned off after about 24 hours in standby mode.

* 3: The currently selected item is highlighted in green.
* 4: Source Selection Screen is not displayed.
* 5: When playing back content from Bluetooth devices or external devices, lower the volume of the player before beginning playback, and then gradually raise the volume of the player.
* 6:
  Pair a Bluetooth-compatible device with the TV in advance.
  Insert an SD card or plug a USB memory device into the TV properly.
  An external device connected to the AUX port of the TV cannot be controlled using the TV. Please control the external device itself.
* 7:

NOTE

○ Obtain a 4-pole mini-plug to connect a video camera, DVD player or other video output compatible device.
○ Only audio can be output from a smart phone.
○ If there is no audio signal, "NO SIGNAL" is displayed on the screen.
○ If the audio signal on an external device is low, it may not be possible to increase it.
○ When connected to a smart phone, the ring tone may not be heard when there is an incoming call.

* 8: A smartphone or a mobile phone can be connected to the TV & radio and recharged using a commercially available charging cable with a USB connector.
  Other sources can be played back while a smartphone or mobile phone is charging.

NOTE

○ In SD card mode, USB charging is not available.
  During USB charging, switch to some other source.
○ While charging through USB, the sound may occasionally cut out, or the power may shut off. If this happens, lower the volume, or stop charging through USB.
○ Some USB devices may not be chargeable.
○ The TV & radio is designed to deactivate USB output and disable the recharging of smartphones and mobile phones when the power level of the battery is low.
  Should the aforementioned occur, recharge the battery or replace with a fully charged battery.
○ If the voltage is low when the AC adapter is in use, the USB output may be cut off, discontinuing any recharging.
○ Use a fully charged battery when using a battery as this device's power source.
  You will not be able to recharge smartphones or mobile phones when the battery power level becomes low.
○ The time required for charging varies in accordance with the smartphone or mobile phone being recharged.
○ Do not use the recharge function for any devices other than a smartphone or mobile phone.
○ The TV & radio may not be able to recharge some smartphone or mobile phone models.

SETTINGS ITEMS

Settings items	Main functions	Source											
		Digital TV	FM	DAB	Bluetooth	SD card			USB			AUX	System setting
						VIDEO	AUDIO	PHOTO	VIDEO	AUDIO	PHOTO		
Auto Search*1	Receivable TV/FM/DAB broadcast frequencies are registered automatically	○	○	○	–	–	–	–	–	–	–	–	–
Manual Search*1	TV broadcast frequencies are registered manually	○	–	–	–	–	–	–	–	–	–	–	–
Antenna select	Selects antenna (Built-in/External)	○	○	○	–	–	–	–	–	–	–	–	–
Country	Sets the country in which the TV broadcast receiver is installed.	○	–	–	–	–	–	–	–	–	–	–	–

Settings items	Main functions	Source											
		Digital TV	FM	DAB	Bluetooth	SD card			USB			AUX	System setting
						VIDEO	AUDIO	PHOTO	VIDEO	AUDIO	PHOTO		
EPG	Displays a chart of TV programs and allows a channel to be selected	○	–	–	–	–	–	–	–	–	–	–	–
Display mode	Sets the color tone of the display	○	–	–	–	○	–	○	○	–	○	○	–
Color Temperature	Sets the color balance of the image	○	–	–	–	○	–	○	○	–	○	○	–
Aspect Ratio	Selects the size of the image	○	–	–	–	○	–	○	○	–	○	○	–
EQ	Sound quality (Bass/Treble) can adjusted according to preference.	○	○	○	○	○	○	–	○	○	–	○	–
Time Zone	Sets the time zone and region	○	–	–	–	–	–	–	–	–	–	–	–
Summer time	Sets summer time	○	–	–	–	–	–	–	–	–	–	–	–
Preset channel	Manually registers a radio station	–	○	○	–	–	–	–	–	–	–	–	–
Stereo	Switches FM broadcasts between stereo and monaural	–	○	–	–	–	–	–	–	–	–	–	–
Station List	Displays all stations of DAB	–	–	○	–	–	–	–	–	–	–	–	–
Date Time sync.	If “ON” is selected, your TV & radio can be synchronized the time and date	–	–	○	–	–	–	–	–	–	–	–	–
File List	Displays folders/files and allows them to be selected	–	–	–	–	○	○	○	○	○	○	–	–
Auto Play	Sets options for displaying photos such as the auto-play mode and the display interval	–	–	–	–	–	–	○	–	–	○	–	–
Alarm	Sets a time at which the power turns on automatically	–	–	–	–	–	–	–	–	–	–	–	○
Sleep Timer	Power can be set to automatically switch OFF after a certain amount of time has elapsed by using the sleep timer function	–	–	–	–	–	–	–	–	–	–	–	○
Date Adjust	Sets the date and time	–	–	–	–	–	–	–	–	–	–	–	○
OSD Language	Sets the language to be displayed	–	–	–	–	–	–	–	–	–	–	–	○
Restore Factory Default	Restores settings to factory default	–	–	–	–	–	–	–	–	–	–	–	○
Software Update	Updates the software	–	–	–	–	–	–	–	–	–	–	–	○

NOTE

For shared items that can be set for several sources, settings changes are applied for all of those sources. These items cannot be set separately for each source.

* 1:

To receive a more stable signal, connect the TV & radio to the port of the indoor antenna with a separately-sold cable for terrestrial digital antennas.

NOTE

Depending on the region and the location, the condition of the signal may be poor, or the image may not appear.

MAINTENANCE AND INSPECTION

WARNING

When not in use or during inspection and maintenance, be sure to remove the AC plug, rechargeable battery and backup batteries.

● Inspecting the mounting screws

Regularly inspect all mounting screws and ensure that they are properly tightened. Should any of the screws be loose, retighten them immediately. Failure to do so could result in serious hazard.

● Cleaning on the outside

When the TV & radio is stained, wipe with a soft dry cloth or a cloth moistened with soapy water.
Do not use chloric solvents, gasoline or paint thinner, for they melt plastics.

● Storing the TV & radio

Do not store the TV & radio in the following places.

- ○ Within reach of or easily accessible to children
- ○ In humid or dusty places
- ○ In high temperature such as inside a car or exposed to direct sunlight
- ○ In extremely cold places or directly exposed to cold draughts
- ○ Where the temperature changes drastically
- ○ Where it is exposed to smoke or steam such as near a cooking appliance or humidifier

MODIFICATIONS

HiKOKI Power Tools are constantly being improved and modified to incorporate the latest technological advancements.
Accordingly, some parts may be changed without prior notice.

GUARANTEE

We guarantee HiKOKI Power Tools in accordance with statutory/country specific regulation. This guarantee does not cover defects or damage due to misuse, abuse, or normal wear and tear. In case of complaint, please send the Power Tool, undismantled, with the GUARANTEE CERTIFICATE found at the end of this Handling instruction, to a HiKOKI Authorized Service Center.

NOTE

Due to HiKOKI's continuing program of research and development, the specifications herein are subject to change without prior notice.

TROUBLESHOOTING

Use the inspections in the table below if the tool does not operate normally. If this does not remedy the problem, consult your dealer or the HiKOKI Authorized Service Center.

Symptom	Possible cause	Remedy
The power won't turn on	The AC adapter is disconnected, or isn't plugged all the way into the outlet.	Firmly plug the AC adapter all the way into the outlet.
	No remaining battery power	Charge the battery.
There is no audio	The volume is too low.	Adjust the volume.
The power turned off automatically	The sleep function activated.	Disable the sleep function.
The date and/or time is incorrect	The backup battery is exhausted.	Replace the backup battery with a new one.
The TV cannot receive signals	The channels are not configured.	Configure the channels.
Unable to set up TV channels	Country setting is incorrect.	Please check Country setting.
Some TV broadcast signals cannot be received	Terrestrial digital signals are not being broadcast.	Ask your nearest broadcast station whether they are broadcasting terrestrial digital signals.
Subtitles are not displayed, or Multichannel Television Sound doesn't function	The TV program you are watching doesn't support subtitles and/or Multichannel Television Sound.	Try using subtitles or Multichannel Television Sound on a TV program that supports it.
The TV's image becomes scrambled or stops	The antenna is pointed in the wrong direction, or the antenna cable is disconnected or broken.	Ensure there are no problems with the direction in which the antenna is pointed or with the antenna cable connection.
The TV stops showing images soon after the power is turned on or the channel is changed	This is not a malfunction.	Because the signal must be processed to prepare it for being displayed on the screen, changing the channel takes several seconds.
A Bluetooth device can't connect, or its sound cuts out intermittently	The device is not paired.	Pair the device.
	There is another nearby device that is emitting radio signals that are interfering, such as a wireless router.	Try moving the device causing interference and the TV & radio farther away from each other.
	The Bluetooth device is too far away from the TV & radio.	Try bringing the device closer to the TV & radio.
The video, music, or photos of an external device cannot be displayed or played back, or the device's folders and files cannot be displayed.	The connection isn't properly recognized.	Try disconnecting and reconnecting the external device. If it is still not recognized, try turning the TV & radio's power off and on again.
The remote control doesn't work	The remote control isn't aimed at the remote control sensor.	Point the remote control at the remote control sensor of the TV & radio while operating it.
	The remote control is too far away from the remote control sensor.	Operate the remote control from approx. 3 m away or closer.
	The TV & radio's remote control sensor is under bright light such as direct sunlight.	Place the TV & radio in a location out of direct sunlight and other bright light.
	The remote control's batteries are exhausted.	Replace the remote control's batteries with new ones.

(Übersetzung der Original-Gebrauchsanweisung)

KABELLOSER FERNSEHER & RADIO SICHERHEITSHINWEISE

⚠ **WARNUNG**

Lesen Sie sämtliche Sicherheitshinweise und Anweisungen durch.

Wenn die Warnungen und Anweisungen nicht befolgt werden, kann es zu Stromschlag, Brand und/oder ernsthaften Verletzungen kommen.

Bitte bewahren Sie alle Warnhinweise und Anweisungen zum späteren Nachschlagen auf.

1. **Verwenden Sie nur die angegebene Stromversorgungsspannung.**
   - Die Benutzung irgendeiner anderen Spannung kann zu Brand oder Stromschlag führen.
2. **Vermeiden Sie eine Beschädigung des Kabels für den Wechselstromadapter.**
   - Modifizieren Sie das Kabel nicht, biegen Sie es nicht mit Gewalt, verdrehen sie es nicht und ziehen Sie nicht an ihm. Legen Sie auch keine schweren Gegenstände auf es und verlegen Sie es nicht in Nähe von Heizkörpern bzw. Öfen.
   - Wenn er nicht in Betrieb ist, entfernen Sie den Netzstecker (Netzadapter) von der Netzsteckdose und vom Fernseher & Radio. Wenn dies nicht eingehalten wird, kann das zu Stromschlag oder einem Brand führen.
3. **Berühren Sie den Kabelstecker (Wechselstromadapter) nicht mit feuchten Händen.**
   - Andernfalls können Sie einen Stromschlag erleiden.
4. **Verwenden Sie den Fernseher & Radio nicht im Badezimmer oder in der Dusche.**
   - Verwenden Sie Fernseher & Radio nicht an nassen oder feuchten Orten oder bei Regen.
   - Andernfalls kann es zu Stromschlag, Rauchentwicklung, oder Fehlfunktionen kommen.
5. **Während eines Gewitters sollten Sie die FM-Antenne oder den Stecker (Wechselstromadapter) nicht berühren.**
   - Andernfalls können Sie einen Stromschlag erleiden.
6. **Zerlegen oder modifizieren Sie Fernseher & Radio nicht.**
   - Dies könnte zu einem Stromschlag oder einem Brand führen. Inspektionen und Reparaturen sollten von dem Geschäft, in dem Sie das Gerät gekauft haben, oder von einem HiKOKI-Kundendienstzentrum für Elektrogeräte durchgeführt werden.
7. **Stecken Sie den Kabelstecker (Wechselstromadapter) sicher bis zum Anschlag an der Steckdose an.**
   - Staub oder Schmutz zwischen dem Kabelstecker und der Steckdose können zu einem Brand führen. Ziehen Sie den Kabelstecker regelmäßig aus der Steckdose und wischen Sie allfälligen Staub oder Schmutz mit einem trockenen Tuch ab.
8. **Lassen Sie keine nicht spezifizierten Objekte oder Wasser in das Innere des Fernseher- & Radiogehäuses gelangen.**
   - Sollten außer dem Wechselstromadapter und der Akku-Batterie irgendwelche Metall- oder entzündbare Gegenstände oder Wasser in die hintere Gehäuseabdeckung gelangen, kann das zu Stromschlägen oder zu einem Brand führen.
   - Achten Sie darauf, dass kein Eisenpulver aus dem Bassreflex-Lautsprecher, Staub oder Wasser in Fernseher & Radio gelangen.
9. **Sitzen oder stehen Sie nicht auf dem Fernseher & Radio.**
   - Dies kann zu Unfällen oder zu Fehlfunktionen führen.
10. **Stellen Sie das Fernseher & Radio nicht auf eine instabile Oberfläche oder auf einen hochgelegenen Platz. Hängen Sie Fernseher & Radio nicht am Griff auf.**
    - Fernseher & Radio können herunterfallen und zu Verletzungen oder Funktionsstörungen führen.
11. **Bringen Sie, wenn keine Einschubbatterie angesteckt ist, am Steckplatz die Abdeckung an, um Schnittwunden und andere Verletzungen zu vermeiden, die beim Berühren des Steckplatzbereichs entstehen könnten.**
12. **Behandeln Sie die Speicherbatterien sorgfältig.**
    - Explosionsgefahr, wenn die Batterie falsch ersetzt wird. Ersetzen Sie sie nur durch eine Batterie des gleichen oder gleichwertigen Typs.
    - Eine unsachgemäße Behandlung der Batterien kann zu einem Bruch oder Austritt von Flüssigkeit führen, wodurch es zu einem Brand, Verletzung, oder Verschmutzung der Umgebung kommen kann. Beobachten Sie unbedingt folgende Vorsichtsmaßnahmen.
      - Benutzen Sie nur die angegebenen Batterien.
      - Erhitzen oder zerlegen Sie die Batterien nicht.
      - Werfen Sie die Batterien nicht in Feuer oder Wasser.
      - Setzen Sie die Batterien niemals Feuer aus oder entsorgen Sie sie nicht über den Hausmüll.
      - Laden Sie die Batterien nicht auf.
      - Vergewissern Sie sich, dass die Batterien richtig ausgerichtet sind und vermeiden Sie einen Kurzschluss.
      - Benutzen Sie alte Batterien nicht wieder und benutzen Sie keine verschiedenen Batterietypen.
      - Entfernen Sie die Batterien, wenn Fernseher & Radio nicht in Gebrauch sind

      Sollte Flüssigkeit aus den Batterien austreten, wischen Sie das Batteriefach sauber.
      Falls Batterieflüssigkeit auf Ihren Körper gelangen sollte, muss sie sorgfältig abgewaschen werden.
      Wenn beim Einschalten angezeigt wird und die Akku-Batterie eingelegt ist, dann ist der Ladestand der Batterie niedrig.
      Versorgen Sie Fernseher & Radio über den Netzadapter oder setzen Sie einen geladenen Akku ein.
13. **Laden Sie das Gerät nur mit dem vom Hersteller empfohlenen Ladegerät auf.**
    - Ein für einen Typ von Akku-Batterie geeignetes Ladegerät kann eine Brandgefahr verursachen, wenn es mit einem anderen Akku verwendet wird.
14. **Verwenden Sie Fernseher & Radio nur mit speziell bestimmtem Akku.**
    - Die Verwendung einer anderen Akku-Batterie kann Verletzungs- und Brandrisiko verursachen.
15. **Wenn die Akku-Batterie nicht verwendet wird, muss sie von anderen Metallgegenständen wie Zettelklemmen, Münzen, Schlüsseln, Nägeln, Schrauben, oder anderen kleinen Metallgegenständen, die eine Verbindung von einem Pol zum anderen herstellen könnten, fern gehalten werden.**
    - Ein Kurzschluss der Batterieanschlüsse kann zu Verbrennungen oder Bränden führen.
16. **Im Falle von Störungen, kann Flüssigkeit aus der Batterie austreten. Vermeiden Sie in diesem Fall jeglichen Kontakt. Sollten Sie dennoch mit der Batterie in Berührung kommen, waschen Sie die betroffene Stelle gründlich mit Wasser ab. Ist die Flüssigkeit ins Auge geraten, suchen Sie einen Arzt auf.**
    - Ausgetretene Batterieflüssigkeiten können zu Reizungen oder Verbrennungen führen.
17. **Lassen Sie Fernseher & Radio durch qualifizierte Fachkräfte und nur unter Einsatz passender Originalersatzteile warten.**

- Dies sorgt dafür, dass die Sicherheit von Fernseher & Radio nicht beeinträchtigt wird.

18. **Das Hauptgerät und der Adapter dürfen nicht Tropf- oder Spritzwasser ausgesetzt werden, und es dürfen keine mit Flüssigkeiten gefüllte Gegenstände, wie zum Beispiel Vasen, auf dem Gerät und Adapter abgestellt werden.**
19. **Die Batterien (die eingesetzten Batterien oder Akkus) dürfen nicht übermäßiger Hitze wie zum Beispiel Sonneneinstrahlung, Feuer o. Ä. ausgesetzt werden.**
20. **Der NETZ-Stecker des Adapters wird zur Trennung vom Stromnetz verwendet, er muss sich in einem ordnungsgemäßen Zustand befinden.**
21. **Bewahren Sie Akkus oder Speicherkarten an einem Ort außerhalb der Reichweite von Kindern auf.**
    - Wenn ein Akku oder eine Speicherkarte versehentlich verschluckt wird, kann dies zu Erstickungen und/oder Verletzung führen. Falls dies passiert, umgehend einen Arzt aufsuchen.
22. **Betriebstemperatur: -5 – 40˚C**

SCHUTZ IHRES GEHÖRS

Ständig lauten Geräuschen ausgesetzt zu sein kann zu bleibendem Gehörverlust führen. Je höher die Lautstärke ist, desto rascher kann ein Gehörverlust eintreten.
Wenn Sie sich über längere Zeit etwas mit hoher Lautstärke anhören, gewöhnen sich Ihre Ohren daran. Dadurch entsteht trotz der Tatsache, dass sie Ihr Gehör schädigen kann, die Täuschung, dass die Lautstärke angemessen sei.
Beachten Sie das Folgende, um einen Gehörverlust zu verhüten.

VORSICHT

1. **Achten Sie unbedingt darauf, Ihren Ohren etwas Ruhe zu geben, indem Sie regelmäßig Pausen einlegen und nicht zu lange Musik hören.**
   Selbst bei Einstellung auf eine sichere Lautstärke kann ständiges Zuhören über längere Zeiträume Gehörverlust verursachen.
2. **Achten Sie darauf, die Lautstärke nicht zu erhöhen, da sich Ihr Gehör an die Lautstärke gewöhnt.**
   Hüten Sie sich davor, sich an eine bestimmte Lautstärke zu gewöhnen. Stellen Sie die Lautstärke auf ein sicheres Niveau ein, bevor sich Ihre Ohren an hohe Lautstärken gewöhnen.
3. **Wenn Ihre Ohren zu pfeifen beginnen, Sie Beschwerden verspüren, oder wenn Gespräche verschwommen oder undeutlich zu sein scheinen, hören Sie auf, Musik zu hören und lassen Sie Ihre Ohren von einem Arzt untersuchen.**
4. **Drehen Sie die Lautstärke nicht zu hoch, wenn Sie Kopfhörer oder Ohrhörer verwenden.**
   Das Hören von Fernseher & Radio für längere Zeit bei einer hohen Lautstärke kann zu Hörschäden führen.

VORSICHTSMASSNAHME BEIM ANSCHLIESSEN AN EXTERNE GERÄTE

Unerwartete Probleme können zu Verlust oder Beschädigung von im Smartphone gespeicherten Daten und anderen mit Fernseher & Radio verbundenen Peripheriegeräten führen. Denken Sie an diese Möglichkeit und legen Sie immer vorher eine Sicherungskopie der Daten an.
Beachten Sie, dass HiKOKI nicht für Beschädigungen oder Verlust von im Smartphone gespeicherten Daten und anderen mit Fernseher & Radio verbundenen Peripheriegeräten verantwortlich gemacht werden kann.

VORSICHT VOR KONDENSATION (DEW)

Wenn Fernseher & Radio plötzlich aus der Kälte draußen in einen warmen Raum im Winter, oder von einem kühlen Raum ins heiße und feuchte Freie im Sommer gebracht werden, kann sich Kondenswasser im Inneren von Fernseher & Radio bilden.
Das Einschalten von Fernseher & Radio während Wassertropfen sich im Inneren des Gerätes befinden, kann zu einer Fehlfunktion führen. Achten Sie darauf, Fernseher & Radio nicht plötzlichen und/oder extremen Temperaturschwankungen auszusetzen.
Wenn sich Wassertropfen bilden, hören Sie sofort auf Fernseher & Radio zu verwenden. Bevor es wieder verwendet wird, warten Sie, bis die Wassertropfen verdunsten oder allmählich die Temperatur des Raumes steigt bis Fernseher & Radio trocken sind.

LIZENZ UND WARENZEICHEN

Dieses Produkt ist durch bestimmte geistige Eigentumsrechte von Microsoft geschützt. Die Verwendung oder Verbreitung solcher Technologien außerhalb dieses Produkts ist ohne eine Lizenz von Microsoft untersagt.

DIESES PRODUKT IST IM RAHMEN DER MPEG-4 VISUAL PATENT PORTFOLIO LICENCE FÜR DIE PERSÖNLICHE UND NICHTKOMMERZIELLE VERWENDUNG EINES BENUTZERS LIZENZIERT, UM
(i) VIDEO IN ÜBEREINSTIMMUNG MIT DEM MPEG-4-VIDEOSTANDARD (‚MPEG-4 VIDEO') ZU KODIEREN UND/ODER
(ii) MPEG-4-VIDEO, DAS VON EINEM BENUTZER FÜR PERSÖNLICHE UND NICHTKOMMERZIELLE ZWECKE KODIERT WURDE UND/ODER VON EINEM DURCH MPEG LA FÜR DAS ANBIETEN VON MPEG-4-VIDEO LIZENZIERTEN VIDEOVERTREIBER BEREITGESTELLT WURDE, ZU DEKODIEREN.
FÜR ANDERE ZWECKE WIRD KEINE LIZENZ GEWÄHRT UND IST HIERIN AUCH NICHT EINGESCHLOSSEN.
WEITERE INFORMATIONEN, EINSCHLIESSLICH SOLCHER BEZÜGLICH WERBETECHNISCHER, INTERNER UND KOMMERZIELLER NUTZUNG UND LIZENZIERUNG ERHALTEN SIE VON MPEG LA, LLC. SIEHE HTTP://WWW.MPEGLA.COM.

DIESES PRODUKT IST LIZENZIERT UNTER DER AVC PATENT PORTFOLIO LIZENZ FÜR DIE PERSÖNLICHE VERWENDUNG DURCH EINEN VERBRAUCHER ODER ANDERE VERWENDUNGEN, BEI WELCHEN KEIN ENTGELT EMPFANGEN WIRD; UM (i) VIDEO GEMÄSS DEM AVC-STANDARD ZU CODIEREN („AVC-VIDEO") UND/ODER (ii) AVC-VIDEO ZU DECODIEREN, DAS DURCH EINEN VERBRAUCHER IM ZUGE EINER PRIVATEN AKTIVITÄT CODIERT WURDE UND/ODER VON EINEM AVC-VIDEO-ANBIETER ERWORBEN WURDE, DER LIZENZIERT IST, AVC-VIDEO ZU LIEFERN. FÜR ANDERE ZWECKE WIRD KEINE LIZENZ GEWÄHRT UND IST HIERIN AUCH NICHT EINGESCHLOSSEN.
WEITERE INFORMATIONEN SIND BEI MPEG LA, L.L.C. ERHÄLTLICH. SIEHE HTTP://WWW.MPEGLA.COM.

Die MPEG Layer-3 Audiodecoding-Technologie ist durch Fraunhofer IIS und Thomson Licensing lizenziert.

Von mindestens einem Patentanspruch auf patentlist.hevcadvance.com abgedeckt.

Hergestellt unter Lizenz von Dolby Laboratories.
Dolby, Dolby Audio und das doppelte D-Symbol sind Warenzeichen von Dolby Laboratories.

SD-KARTEN UND USB-GERÄTE UNTERSTÜTZT FÜR DIE WIEDERGABE

Überprüfen Sie die Spezifikationen und die Gebrauchsanweisungen für SD-Karten und USB-Geräte, und stellen Sie den richtigen Gebrauch sicher.

Typ		SD-Speicherkarte	SDHC-Speicherkarte	USB-Speichergerät
Logo				–
Format		FAT16, FAT32		
Abspielbare Dateiformate	VIDEO	MPEG2, MPEG4, H.264		
	AUDIO	MP3, AAC		
	FOTO	JPEG, BMP		

HINWEIS

- SD-Speicherkarten und SDHC- Speicherkarten sind auch als „SD-Karten“ in diesem Handbuch bezeichnet.
- Stellen Sie sicher, dass MiniSD-Karten und MicroSD/ MicroSDHC-Karten auf einem SD-Card-Adapter eingelegt sind, bevor sie in Fernseher & Radio eingesetzt werden.
- Legen Sie keine nicht unterstützten Typen von Speicherkarten in Fernseher & Radio. Das Einsetzen einer nicht kompatiblen Speicherkarte kann zu einer Fehlfunktion oder Beschädigung des Fernsehers & Radio als auch der Speicherkarte führen.
- Selbst wenn eine SD-Karte von der gleichen Bauart ist, wie oben beschrieben, bleibt sie möglicherweise je nach ihrem Format und den Einsatzbedingungen unbrauchbar. Wenn eine Karte nicht in der Lage ist, richtig gelesen zu werden, werfen Sie sie aus dem Fernseher & Radio.
- Die Spezifikationen erlauben das Importieren von Dateien nicht, wenn die SD-Karte gesperrt ist.
  Entsperren Sie die Karte, um Dateien zu importieren.
- Schließen Sie nicht unterstützte USB-Geräte nicht an.
- Nicht alle USB-Geräte sind garantiert verbindbar.
- Entfernen oder setzen Sie nicht SD-Karten oder USB-Geräten während der Wiedergabe ein. Anderenfalls kann es zu einer Funktionsstörung des Fernsehers, der SD-Karte oder des USB-Geräts kommen.
- SD und SDHC sind Warenzeichen von SD-3C, LLC.
- Dieses Produkt ist durch bestimmte geistige Eigentumsrechte von Microsoft geschützt. Die Verwendung oder Verbreitung solcher Technologien außerhalb dieses Produkts ist ohne eine Lizenz von Microsoft untersagt.

VORSICHT

- Daten, die auf einer verbundenen SD-Karte und einem USB-Speichergerät gespeichert sind, können bei einem unvorhergesehenen Unfall beschädigt werden. Sichern Sie die Daten immer, um einen möglichen Verlust zu verhindern.
- Schalten Sie die Stromversorgung nicht aus und entfernen Sie die SD-Karte oder das USB-Speichergerät nicht, während eine SD-Karte oder ein USB-Speichergerät gelesen oder wiedergegeben wird. Es besteht die Gefahr, dass aufgezeichnete Daten beschädigt werden.

HAUPTFUNKTIONEN

Quelle		Hauptfunktionen
Digitales Fernsehen		Sehen Sie digitale terrestrische Sendungen
FM		Hören Sie FM-Radio
DAB		Hören Sie digitales Radio
Bluetooth		Abspielen von Bluetooth-Geräten
SD-Karte	VIDEO	Videos ansehen, Musik zu hören und Fotos anzeigen auf einer SD-Karte
	AUDIO	
	FOTO	
USB	VIDEO	Videos ansehen, Musik hören und Fotos anzeigen auf einem USB-Speichergerät
	AUDIO	
	FOTO	
AUX		Wiedergeben von Video- und Audiodaten von Videokameras, tragbare Musik-Playern usw.
Systemeinstellung		Die aktuelle Uhrzeit und das Datum einstellen, das System auf Standardeinstellungen zurücksetzen, und Software aktualisieren

- Aufladen von Smartphones und Mobiltelefons
- Geeignet für Akku-Batterien und Wechselstromadapter für HiKOKI-Elektrogeräte.

TECHNISCHE DATEN

Frequenzband	FERNSEHER: 170 bis 230 MHz, 470 bis 860 MHz DAB/DAB +: 174,928 bis 239,200 MHz (Band III) FM: 87,5 bis 108 MHz
Antenne	Stabantenne (Für TV und FM)
Externer Antennenanschluss	75 Ω PAL-Stecker (Für TV und DAB/DAB+)
Kopfhöreranschluss	Φ3,5 mm Stereo-Mini-Anschluss
SD-Karten-Steckplatz	Unterstützt SD/SDHC (bis 32 GB)
USB-Anschluss	USB 2.0 (Energie versorgt: DC 5 V, bis zu 0,7 A)
AUX-Eingangsanschluss	Φ3,5 mm (Video + Audio)
Lautsprecher	90 mm (8Ω) × 2
LCD-Größe	8 Zoll
Pixelmaße	W 1024 x H 600
Max. Ausgangsleistung	7 W × 2
Stromversorgung	Einschub-Batterie: DC 14,4 V, 18 V
	Haushaltsstromanschluss (unter Benutzung des mitgelieferten Wechselstromadapters)
	Speicherbatterien: DC 3 V, zwei AA-Batterien

Bluetooth	Bluetooth Ver. 4,0 Profil: A2DP (Advanced Audio Distribution Profile) AVRCP (AV Remote Control Profile) Sende-/Empfangsempfindlichkeit: Klasse 2 Bluetooth-Frequenzbereich: 2402-2480 MHz Bluetooth maximale HF-Leistung: BT2.1:-0,47 dBm, BT4.0(BLE):0,9 dBm
Außenabmessungen	L 405 mm x B 305 mm x H 265 mm (mit eingezogener Antenne)
Gewicht	4,2 kg

- Informationen zu anwendbaren Netzteilen finden Sie in der Bedienungsanleitung:
  Anwendbare Netzteile:
  (Hersteller) Dong Guan Sun Hung Kin Electrical Co., Ltd
  (Modell) HKP18-1202000dV, HKP18-1202000dB
  (Eingang) 100V-240V ~50/60Hz 0,68Amax.
  (Ausgang) 12V ⎓ 2A
- Nur die nachfolgend genannten Schiebeakkus sind verwendbar
  (Modell) BSL1430: 14,4V 3000mAh Lithium-Akku
  (Modell) BSL1830: 18V 3000mAh Lithium-Akku
  (Hersteller) Koki Holdings Co., Ltd.

NAME DER TEILE UND FUNKTIONEN

Bezeichnung der Teile		Funktionen
①	Display	–
②	Bedienfeld	–
③	Griff	–
④	Fernbedienungssensor	–
⑤	Externe Geräteverbindungsanschlüsse	–
⑥	Externer Antennenanschluss	–
⑦	Antenne	–
⑧	Lautsprecher	–
⑨	Hintere Abdeckung	–
⑩	Netzadapteranschluss	–
⑪	Einschaltknopf	Schaltet die Stromversorgung EIN/AUS
⑫	Lautstärkeknopf	Erhöht oder verringert die Lautstärke
⑬	Skip-Taste	• Auswahl eines Punktes • Auswahl von Titeln auf externen Geräten • Wechselt den Kanal
⑭	Wiedergabe-/Stopp-Taste	Startet die Wiedergabe oder hält sie an
⑮	Quellenauswahlknopf	Zeigt den Quellenbildschirm an
⑯	Menütaste	Zeigt den Menübildschirm an
⑰	Eingabe-/Informationstaste	• Bestätigt den ausgewählten Punkt • Zeigt die Informationen an
⑱	USB-Anschluss	–
⑲	SD-Karten-Steckplatz	–
⑳	AUX-Eingangsanschluss	–
㉑	Kopfhöreranschluss	–
㉒	Fernbedienung	–
㉓	TV-Taste	Aktiviert TV
㉔	Standby-Taste	Schaltet das Standby EIN oder AUS
㉕	Quellenauswahlknopf	Zeigt den Quellenbildschirm an
㉖	Auswahl-/Eingabetaste	Wählt einen Punkt aus oder bestätigt ihn
㉗	Return-Taste	Kehrt zurück
㉘	Zifferntasten	Wählt Nummern für die Kanäle
㉙	Stummschalttaste	Schaltet den Ton stumm
㉚	Lautstärkeknopf	Erhöht oder verringert die Lautstärke
㉛	EQ-Taste	Zeigt den Bildschirm für die Einstellung der Klangqualität an
㉜	Skip-Taste	• Auswahl von Titeln auf externen Geräten • Stellt die UKW-Frequenz ein
㉝	Wiedergabe-/Stopp-Taste	Startet die Wiedergabe oder hält sie an
㉞	Repeat-Taste	Wiederholt die Wiedergabe
㉟	Display-Taste	Zeigt den Bildschirm für die Einstellung der Bildqualität an
㊱	Kanaltaste	Wechselt die Kanäle
㊲	Informationstaste	Zeigt die Informationen an
㊳	Untertiteltaste	Zeigt den Bildschirm für die Einstellung der Untertitelsprache an
㊴	EPG-Taste	Zeigt die Liste der TV-Programme an
㊵	Audio-Taste	Zeigt den Bildschirm für die Einstellung der Audiosprache an
㊶	Suchknopf	Führt die automatische Suche durch
㊷	Menütaste	Zeigt den Menübildschirm an
㊸	Bluetooth-Taste	Aktiviert Bluetooth
㊹	FM DAB-Taste	Aktiviert FM/DAB
㊺	Schlaufe	–
㊻	AA-Batteriekasten	–
㊼	Deckel	–
㊽	Fernbedienungsdeckel	–
㊾	Schutzfolie für das Display	–
㊿	Wechselstromadapter	–
51	Gummiabdeckung	–
52	Akku	–

⑤③	Anschlüsse	–
⑤④	Kabel für die digitale terrestrische Antenne	–
⑤⑤	Innenantennenanschluss	–
⑤⑥	Externe Antenne	–
⑤⑦	Kabel für AUX-Port	–
⑤⑧	Externes Gerät	–
⑤⑨	USB-Kabel	–
Ⓐ	Quelle/Menü-Anzeige	–
Ⓑ	Uhr	–

SYMBOLE

WARNUNG

Die folgenden Symbole werden für diese Maschine verwendet. Achten Sie darauf, diese vor der Verwendung zu verstehen.

	UR18DSML: Kabelloses Fernsehen & Radio
	⚠**WARNUNG** - Der Anwender muss die Bedienungsanleitung lesen, um das Risiko einer Verletzung zu verringern.
	Nur für EU-Länder Werfen Sie Elektrowerkzeuge nicht in den Hausmüll! Gemäß der Europäischen Richtlinie 2012/19/EU über Elektro- und Elektronik- Altgeräte und Umsetzung in nationales Recht müssen verbrauchte Elektrowerkzeuge getrennt gesammelt und einer umweltgerechten Wiederverwertung zugeführt werden.
	Nur zur Verwendung in Innenräumen
	Polarität der Ausgangsklemmen
	Gerät der Klasse II
	AC (Wechselstrom)
	DC (Gleichstrom)
	Neue Batterie
	Alte/verbrauchte Batterie
OR	Kann entweder am Bedienfeld des Fernsehgeräts oder der Fernbedienung ausgeführt werden
ex.)	Beispiel
I	Einschalten ON
O	Ausschalten OFF
	Drücken
S	Quelle
M	Einstellungen

	Anzeige Batterie leer
AA AA	AA-Batterien
AAA AAA	AAA Batterien für die Fernbedienung
	Schutzfolie für das Display
	Warnung
	Unzulässige Handlung

Für Informationen zu der Bedienung der Tasten siehe „NAME DER TEILE UND FUNKTIONEN“.

STANDARDZUBEHÖR

Zusätzlich zum Hauptgerät (1 Gerät) enthält die Packung das auf Seite 9 aufgelistete Zubehör.

Das Standardzubehör kann ohne vorherige Bekanntmachung jederzeit geändert werden.

VOR DEM BETRIEB

Aktion	Abbildung	Seite
Einsetzen der Speicherbatterien*1	1	4
Batterien in die Fernbedienung einsetzen	2	4
Anbringen der Schutzfolie für das Display	3	4
Installation des Netzadapters*2	4	5
Aufbewahrung des Netzadapters und der Fernbedienung	5	5
Einsetzen und Entnehmen der Batterie*3	6	5
Vorbereiten der Antenne*4	7	5

○ Um ein Gerät, das Videoausgang wie z. B. eine Videokamera oder einen DVD-Player unterstützt, verwenden Sie ein 4-poliges Ministecker-Kabel, das eine Videoverbindung beinhaltet.

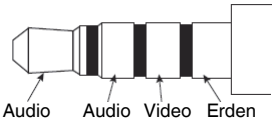

* 1: Zeiteinstellungen und Fernseher- & Radiosenderfrequenzen können gespeichert werden, indem Batterien in das Gerät installiert werden.

* 2:

HINWEIS

○ Wenn gleichzeitig Batterien eingesetzt sind, dient der Netzadapter der Stromversorgung des Gerätes und die Batterien werden nicht verbraucht.

○ Wenn gleichzeitig der Netzadapter verwendet wird, werden die Batterien nicht aufgeladen, weil dieses Gerät nicht über eine Wiederaufladefunktion verfügt.

* 3:
VORSICHT
Berühren Sie die Anschlüsse nicht.
Andernfalls können Sie sich die Hand aufschneiden oder andere Verletzungen erleiden.

Mit diesem Gerät kann nur ein 14,4-V- oder 18-V-Schiebeakku verwendet werden. (BSL36B18 kann nicht verwendet werden)

HINWEIS
- Üben Sie beim Einsetzen der Batterie keinen übermäßigen Druck aus. Wenn sich die Batterie nicht leicht einsetzen lässt, ist sie nicht richtig herum eingelegt. Überprüfen Sie, ob die Batterie in die richtige Richtung zeigt und dass keine Hindernisse den Einlegeweg behindern.
- Wenn angezeigt wird, wenn das Gerät nach dem Einlegen der Batterien eingeschaltet wird, ist der Batterieladestand niedrig.
  Verwenden Sie in diesem Falle entweder den Netzadapter oder setzen Sie einen vollständig geladenen Akku ein.

* 4: Verwenden Sie die integrierte Antenne oder den Anschluss für einen externen Stecker.
Stellen Sie Richtung, Länge und Winkel der Antenne ein, während Sie den Empfangszustand überprüfen.

FERNSEHEN ODER HÖREN VON FM/DAB

1. Wählen Sie die Quelle, die Sie hören möchten (Digitales Fernsehen, FM oder DAB)
2. Auswahl einer Antenne
   Verwenden Sie „Antenne auswählen“, um integrierte oder externe Antenne auszuwählen.
   Stellen Sie Richtung, Länge, Winkel und Position der Antenne ein.
3. Wählen Sie einen Kanal aus.
   Verwenden Sie „Automatische Suche“ zur Auswahl.
   Für TV ist es auch möglich, „Manuelle Suche“ zur Kanaleinstellung zu verwenden.
4. Wählen Sie den gewünschten Sender aus.

HINWEIS
- Der Empfang kann an manchen Standorten und Bereichen schlecht oder nicht vorhanden sein.
- Sie können mit dem Fernseher keine Sender einrichten, wenn die Ländereinstellung falsch ist.
- Das Fernseh- & Radiogerät kann nur unverschlüsselte Free-TV-Kanäle empfangen.

ANSCHLUSS VON BLUETOOTH-GERÄTEN

1. **Kopplung (Registrierung der Geräte)**
   Für die Bluetooth-Kommunikation ist eine Kopplung notwendig.
   Versetzen Sie Ihr Bluetooth-Gerät in den Kopplungsmodus.
   (Informationen über die Kopplung finden Sie in der Bedienungsanleitung des verwendeten Bluetooth-Geräts.)
2. **Einstellen von Fernseher & Radio für den Kopplungsmodus**
   Schalten Sie die Quelle auf „ Bluetooth “.
   „ Bluetooth Ready “ wird auf dem Bildschirm angezeigt und die Maschine geht in den Kopplungs-Standby-Modus.
   Wählen Sie „ UR18DSML ” auf der Liste Ihrer Bluetooth-Geräte des verbundenen Geräts, um die Kopplung abzuschließen.
3. **Eingabe des Pass-Key**
   Einige Bluetooth-Geräte benötigen möglicherweise den Pass-Key bei der Verbindung.
   Wenn dies der Fall sein sollte, geben Sie „ 0000 “ ein.
   Wenn außerdem die Autorisierung der Verbindung benötigt wird, geben Sie „ autorisiert “ ein.
   Die Verbindung wurde erfolgreich hergestellt, wenn „ Connected “ angezeigt wird.

HINWEIS
- Einmal gekoppelt, wird die Verbindung automatisch hergestellt, wenn die Geräte das nächste Mal eingeschaltet werden. Wenn die Bluetooth-Verbindung verloren geht, koppeln Sie die Geräte neu.
- Mehr als zwei Geräte können nicht gleichzeitig gekoppelt werden.
- Die Verbindung mit allen Bluetooth-Geräten kann nicht garantiert werden. Überprüfen Sie vor dem Verbindungsversuch stets die Kompatibilität.
- Die Bluetooth ® -Wortmarke und -Logos sind registrierte Warenzeichen der Bluetooth SIG, Inc.

BETRIEB

Aktion	Abbildung	Seite
EIN-/AUS-Schalten der Stromversorgung*1	8-1	6
EIN-/AUS-Schalten des Standby*2	8-2	6
Zeigt den Quellenbildschirm an*3	9	6
Auswahl der Fernbedienung des Digitalen Fernsehens, von FM/DAB oder der Bluetooth-Quelle*4	10	6
Menübildschirm anzeigen	11	7
Auswahl der Quelle, der Menü- und sonstigen Einstellungspunkte	12	7
Lautstärkeeinstellung*5 (Alle Quellen)	13	7
Schaltkanäle*4 (S: Digitales Fernsehen, FM, DAB)	14	7
Zeigt die gesamte Kanalliste an (S: Digitales Fernsehen)	15	7
Zeigt den Bildschirm Audio-Spracheinstellung an (S: Digitales Fernsehen)	16-1	7
Zeigt den Bildschirm Untertitel-Spracheinstellung an (S: Digitales Fernsehen)	16-2	7
Abspielen/Pause von externen Geräten*6 (S: Bluetooth, SD-Karte, USB)	17	8
Auswählen von Songs auf externen Geräten (wechselnde Spuren)*6 (S: Bluetooth, SD-Karte, USB)	18*5	8
Ändern der FM-Frequenz (S: FM)		
Wiedergabe von Video oder Musik von einem externen Gerät*7 (S: AUX)	19	8
Aufladen Ihres Smartphones*8	20	8

* 1: Das Gerät kann nicht durch Drücken der Standby-Taste auf der Fernbedienung eingeschaltet werden.
* 2: Im Standby-Modus leuchtet die LED der Power-Taste rot.

HINWEIS
- Die Stromversorgung wird nach 24 Stunden im Standby-Modus automatisch ausgeschaltet.

* 3: Der aktuell ausgewählte Punkt wird in Grün hervorgehoben.
* 4: Der Quellenauswahlbildschirm wird nicht angezeigt.
* 5: Senken Sie bei der Wiedergabe eines Inhaltes von Bluetooth-Geräten oder externen Geräten die Lautstärke des Players vor Start der Wiedergabe und erhöhen Sie anschließend allmählich die Lautstärke des Players.
* 6:
  Koppeln Sie ein Bluetooth-kompatibles Gerät mit dem Fernseher im Voraus.
  Setzen Sie eine SD-Karte ein oder stecken Sie ein USB-Speichergerät richtig in den Fernseher.
  Ein externes Gerät, das an den AUX-Port des Fernsehers angeschlossen ist, kann nicht mit dem Fernseher gesteuert werden. Bitte kontrollieren Sie das externe Gerät selbst.
* 7:

HINWEIS

- Besorgen Sie sich einen 4-poligen Ministecker, um eine Videokamera, einen DVD-Player oder ein anderes Gerät anzuschließen, das für den Videoausgang kompatibel ist.
- Von einem Smartphone kann nur Audio ausgegeben werden.
- Wenn kein Audiosignal vorhanden ist, wird „KEIN SIGNAL“ auf dem Bildschirm angezeigt.
- Wenn das Audiosignal eines externen Geräts schwach ist, ist es eventuell nicht möglich, es zu verstärken.
- Bei Anschluss an ein Smartphone ist bei einem eingehenden Anruf eventuell kein Klingelton zu hören.

* 8: Ein Smartphone oder ein Mobiltelefon kann mit dem Fernseher & Radio verbunden werden und mit einem handelsüblichen Ladekabel mit einem USB-Anschluss aufgeladen werden.
  Andere Quellen können wiedergegeben werden während ein Smartphone oder Mobiltelefon aufgeladen wird.

HINWEIS

- Im USB-Modus ist USB-Aufladung nicht verfügbar. Wechseln Sie während der USB-Aufladung zu einer anderen Quelle.
- Während des Ladens durch USB, kann der Ton gelegentlich ausfallen oder das Gerät kann sich ausschalten. Sollte dies der Fall sein, verringern Sie die Lautstärke oder stoppen Sie das Aufladen über USB.
- Manche USB-Geräte sind eventuell nicht aufladbar.
- Fernseher & Radio sind so konzipiert, dass sie die USB-Ausgabe deaktivieren und das Aufladen von Smartphones und Mobiltelefonen bei niedrigem Akkustand unterbrechen.
  Sollte der vorgenannte Fall eintreten, laden Sie den Akku wieder auf oder ersetzen Sie ihn durch einen vollständig aufgeladenen Akku.
- Wenn die Spannung niedrig ist, wenn der Netzadapter verwendet wird, wird die USB-Ausgabe und damit jedes Aufladen möglicherweise unterbrochen.
- Verwenden Sie eine vollständig aufgeladene Batterie, wenn Sie eine Batterie als Stromquelle dieses Geräts verwenden.
  Sie werden die Ladefunktion für Smartphones und Handys nicht verwenden können, wenn der Ladezustand der Batterie auf einen niedrigen Wert fällt.
- Die für das Aufladen benötigte Zeit schwankt entsprechend dem Smartphone oder Mobiltelefon, das wiederaufgeladen wird.
- Verwenden Sie die Aufladefunktion für keine anderen Geräte als ein Smartphone oder Mobiltelefon.
- Fernseher & Radio können möglicherweise einige Smartphone- oder Mobiltelefonmodelle nicht aufladen.

EINSTELLUNGEN

EINSTELLUNGEN	Hauptfunktionen	Quelle											
						SD-Karte			USB				
		Digitales Fernsehen	FM	DAB	Bluetooth	VIDEO	AUDIO	FOTO	VIDEO	AUDIO	FOTO	AUX	Systemeinstellung
Automatische Suche*1	Empfangbare TV/FM/DAB-Sendefrequenzen werden automatisch registriert	○	○	○	–	–	–	–	–	–	–	–	–
Manuelle Suche*1	TV Sendefrequenzen werden manuell registriert	○	–	–	–	–	–	–	–	–	–	–	–
Antenne auswählen	Wählt die Antenne aus (eingebaut/extern)	○	○	○	–	–	–	–	–	–	–	–	–
Land	Legt das Land fest, in dem der TV-Rundfunkempfänger installiert ist.	○	–	–	–	–	–	–	–	–	–	–	–
EPG	Zeigt ein Diagramm der TV-Programme und ermöglicht einen Kanal auszuwählen	○	–	–	–	–	–	–	–	–	–	–	–
Displaymodus	Stellt die Farbtöne auf dem Display ein	○	–	–	–	○	–	○	○	–	○	○	–
Farbtemperatur	Stellt die Farbbalance des Bildes ein	○	–	–	–	○	–	○	○	–	○	○	–
Seitenverhältnis	Wählt die Größe des Bildes aus	○	–	–	–	○	–	○	○	–	○	○	–
EQ	Die Klangqualität (Bass/Höhe) kann nach Ihren Vorlieben eingestellt werden.	○	○	○	○	○	○	–	○	○	–	○	–
Zeitzone	Legt die Zeitzone und Region fest	○	–	–	–	–	–	–	–	–	–	–	–

EINSTELLUNGEN	Hauptfunktionen	Quelle											
		Digitales Fernsehen	FM	DAB	Bluetooth	SD-Karte			USB			AUX	Systemeinstellung
						VIDEO	AUDIO	FOTO	VIDEO	AUDIO	FOTO		
Sommerzeit	Stellt die Sommerzeit ein	○	–	–	–	–	–	–	–	–	–	–	–
Radiosender registrieren	Registriert manuell einen Radiosender	–	○	○	–	–	–	–	–	–	–	–	–
Stereo	Wechselt FM-Sendungen zwischen Stereo und Mono	–	○	–	–	–	–	–	–	–	–	–	–
Senderliste	Zeigt alle DAB-Sender an	–	–	○	–	–	–	–	–	–	–	–	–
Uhrzeit sync.	Wenn „ON“ gewählt ist, kann Ihr Fernsehen & Radio die Uhrzeit und das Datum synchronisieren	–	–	○	–	–	–	–	–	–	–	–	–
Dateiliste	Zeigt Ordner/Dateien und ermöglicht es ihnen, ausgewählt zu werden	–	–	–	–	○	○	○	○	○	○	–	–
Automatische Wiedergabe	Legt Optionen für das Anzeigen von Fotos wie den Auto-Play-Modus und den Anzeigeintervall fest	–	–	–	–	–	–	○	–	–	○	–	–
Alarm	Stellt einen Zeitpunkt ein, bei dem das Gerät sich automatisch einschaltet	–	–	–	–	–	–	–	–	–	–	–	○
Einschlaftimer	Mithilfe der Schlaf-Timer-Funktion kann die Stromversorgung nach dem Ablauf einer bestimmten Zeitspanne automatisch auf AUS geschaltet werden.	–	–	–	–	–	–	–	–	–	–	–	○
Datum/Uhrzeit einstellen	Stellt Datum und Uhrzeit ein	–	–	–	–	–	–	–	–	–	–	–	○
OSD-Sprache	Legt die Sprache fest, die angezeigt werden soll	–	–	–	–	–	–	–	–	–	–	–	○
Werkseinstellung wiederherstellen	Stellt die Werkseinstellungen wieder her	–	–	–	–	–	–	–	–	–	–	–	○
Softwareaktualisierung	Aktualisiert die Software	–	–	–	–	–	–	–	–	–	–	–	○

HINWEIS

Für gemeinsam genutzte Elemente, die für mehrere Quellen eingestellt werden können, werden Änderungen an den Einstellungen für alle diese Quellen angewendet. Diese Punkte können nicht für jede Quelle getrennt eingestellt werden.

* 1:

Um ein stabileres Signal zu empfangen, schließen Sie Fernseher & Radio mit einem separat verkauften Kabel für digitale terrestrische Antennen in den Anschluss der Innenantenne an.

HINWEIS

Je nach Region und Standort, kann der Zustand des Signals schlecht sein oder das Bild erscheint nicht.

WARTUNG UND INSPEKTION

WARNUNG

Ziehen Sie, wenn das Gerät nicht benutzt wird, bzw. Bei Inspektion und Wartung, unbedingt den Stecker des Wechselstromadapters heraus und nehmen Sie die Akku-Batterie und die Sicherungsbatterien aus dem Gerät heraus.

● Inspektion der Befestigungsschrauben

Alle Befestigungsschrauben werden regelmäßig inspiziert und geprüft, ob sie gut angezogen sind. Wenn sich eine der Schrauben lockert, muß sie sofort wieder angezogen werden. Geschieht das nicht, kann das zu erheblichen Gefahren führen.

● Außenreinigung

Wenn Fernseher & Radio schmutzig sind, mit einem weichen trockenen Tuch oder einem mit Seifenwasser befeuchteten Tuch abwischen. Verwenden Sie keine chlorhaltigen Lösungsmittel, Benzin, oder Farbverdünner, da diese den Kunststoff angreifen.

● Lagern von Fernseher & Radio

Bewahren Sie Fernseher & Radio nicht an folgenden Orten auf.

- ○ In Reichweite von Kindern oder an für Kinder leicht zugänglichen Orten.
- ○ An feuchten oder staubigen Orten.
- ○ An Orten mit hoher Temperatur wie etwa in einem Auto oder an einer Stelle, die direktem Sonnenlicht ausgesetzt ist.
- ○ An extrem kalten Orten oder kalter Zugluft direkt ausgesetzt.
- ○ An Orten mit starken Temperaturschwankungen.
- ○ An Orten, wo das Gerät Rauch oder Dampf ausgesetzt ist, wie etwa in Nähe einer Kochstelle oder eines Luftbefeuchters.

MODIFIKATIONEN

HiKOKI-Elektrowerkzeuge werden fortwährend verbessert und modifiziert, um die neuesten technischen Fortschritte einzubauen.
Dementsprechend ist es möglich, daß einige Teile ohne vorherige Benachrichtigung geändert werden.

GARANTIE

Auf HiKOKI-Elektrowerkzeuge gewähren wir eine Garantie unter Zugrundelegung der jeweils geltenden gesetzlichen und landesspezifischen Bedingungen. Dieses Garantie erstreckt sich nicht auf Gehäusedefekte und nicht auf Schäden, die auf Missbrauch, bestimmungswidrigen Einsatz oder normalen Verschleiß zurückzuführen sind. Im Schadensfall senden Sie das nicht zerlegte Elektrowerkzeug zusammen mit dem GARANTIESCHEIN, den Sie am Ende der Bedienungsanleitung finden, an ein von HiKOKI autorisiertes Servicecenter.

HINWEIS

Aufgrund des ständigen Forschungs-und Entwicklungs-programms von HiKOKI sind Änderungen der hierin gemachten technischen Angaben nicht ausgeschlossen.

FEHLERSUCHE UND -BESEITIGUNG

Führen Sie die in der folgenden Tabelle aufgeführten Inspektionen durch, wenn das Gerät nicht ordnungsgemäß funktioniert. Kann das Problem dadurch nicht behoben werden, wenden Sie sich an Ihren Händler oder ein autorisiertes HiKOKI-Kundendienstzentrum.

Symptom	Mögliche Ursache	Abhilfe
Der Strom lässt sich nicht einschalten	Der Netzadapter wird getrennt oder der Netzstecker ist nicht ganz in die Steckdose eingesteckt.	Stecken Sie den Netzadapter vollständig in die Steckdose ein.
	Keine verbleibende Akkuleistung	Laden Sie den Akku auf.
Es erfolgt keine Audio	Die Lautstärke ist zu niedrig.	Stellen Sie die Lautstärke ein.
Das Gerät wurde automatisch ausgestellt	Die Schlaf-Funktion wurde aktiviert.	Deaktivieren Sie die Schlaf-Funktion.
Datum und/oder Uhrzeit ist falsch	Die Reservebatterie ist leer.	Ersetzen Sie den Ersatzakku durch einen neuen.
Der Fernseher kann keine Signale empfangen	Die Kanäle werden nicht konfiguriert.	Konfigurieren Sie die Kanäle.
Fernsehsender können nicht eingerichtet werden	Ländereinstellung ist falsch.	Bitte überprüfen Sie die Ländereinstellung.
Einige TV-Rundfunksignale können nicht empfangen werden	Terrestrische digitale Signale werden nicht übertragen.	Fragen Sie Ihren nächsten Sender, ob er digitale terrestrische Signale sendet.
Untertitel werden nicht angezeigt, oder Multichannel Television Ton funktioniert nicht	Das TV-Programm, das Sie gerade schauen, unterstützt keine Untertitel und/oder Multichannel Television Ton.	Versuchen Sie Untertitel oder Multichannel Television Ton an einem TV-Programm, das dies unterstützt.
Das Bild des Fernsehers wird gestört oder stoppt	Die Antenne zeigt in die falsche Richtung oder das Antennenkabel ist abgetrennt oder unterbrochen.	Stellen Sie sicher, dass es keine Probleme mit der Richtung, in die die Antenne zeigt ist oder mit der Antennenkabelverbindung gibt.
Der Fernseher hört auf das Bilder anzuzeigen, nachdem er eingeschaltet ist oder der Kanal geändert wird	Dies ist keine Fehlfunktion.	Da das Signal verarbeitet werden muss, um vorzubereiten, dass es auf dem Bildschirm angezeigt wird, nimmt der Kanalwechsel einige Sekunden in Anspruch.
Ein Bluetooth-Gerät kann keine Verbindung herstellen, oder der Ton kommt unterbrochen	Das Gerät ist nicht gekoppelt.	Koppeln Sie das Gerät.
	Es befindet sich ein weiteres Gerät in der Nähe, das Funksignale aussendet, die, wie ein WLAN-Router stören.	Versuchen Sie das Gerät, das Störungen verursacht, zu bewegen und Fernseher & Radio weiter voneinander entfernt zu stellen.
	Das Bluetooth-Gerät ist zu weit entfernt vom Fernseher & Radio.	Versuchen Sie das Gerät näher an Fernseher & Radio zu bringen.
Die Videos, Musik oder Fotos von einem externen Gerät können nicht angezeigt oder wiedergegeben werden oder die Ordner und Dateien des Geräts können nicht angezeigt werden.	Die Verbindung wird nicht richtig erkannt.	Versuchen das externe Gerät zu trennen und wieder anzuschließen. Wenn es immer noch nicht erkannt wird, versuchen Sie Fernseher & Radio aus- und wieder anzuschalten.
Die Fernbedienung funktioniert nicht	Die Fernbedienung ist nicht auf den Fernbedienungssensor ausgerichtet.	Zielen Sie mit der Fernbedienung auf den Fernbedienungssensor von Fernseher & Radio während es in Betrieb ist.
	Die Fernbedienung ist zu weit vom Fernbedienungssensor entfernt.	Verwenden Sie die Fernbedienung von ca. 3 m Entfernung oder näher.
	Der Fernbedienungssensor von Fernseher & Radio steht unter starker Lichteinstrahlung z. B. direktes Sonnenlicht.	Platzieren Sie Fernseher & Radio an einem Ort außerhalb von direktem Sonnenlicht und anderem hellen Licht.
	Die Batterien der Fernbedienung sind leer.	Ersetzen Sie die Batterien der Fernbedienung durch neue.

(Traduction des instructions d'origine)

AVERTISSEMENTS DE SÉCURITÉ TV & RADIO SANS FIL

⚠ **AVERTISSEMENT**

Lire tous les avertissements de sécurité et toutes les instructions.

Tout manquement à observer ces avertissements et instructions peut engendrer des chocs électriques, des incendies et/ou des blessures graves.

Conservez tous les avertissements et toutes les instructions pour vous y référer ultérieurement.

1. **Utilisez uniquement avec une tension d'alimentation adaptée.**
   - L'utilisation d'une autre tension peut entraîner un incendie ou une électrocution.
2. **Evitez d'endommager le cordon de l'adaptateur CA.**
   - Ne modifiez pas le cordon et évitez de le tordre ou de le tirer fortement. Il ne doit pas être écrasé par des objets lourds ni placé à proximité d'appareils de chauffage.
   - Si vous ne l'utilisez pas, retirez la fiche d'alimentation (adaptateur secteur) en provenance de la prise de courant et de la TV & radio. Vous vous exposez sinon à une électrocution ou un risque d'incendie.
3. **Ne touchez pas la prise d'alimentation (adaptateur CA) avec les mains mouillées.**
   - Vous risqueriez de vous électrocuter.
4. **N'utilisez pas la TV & radio dans une salle de bains ou une douche.**
   - N'utilisez pas la TV & radio dans des endroits humides ou mouillés ou sous la pluie.
   - Vous risqueriez de vous électrocuter et l'appareil pourrait émettre de la fumée ou présenter un dysfonctionnement.
5. **Ne touchez pas l'antenne FM ou la prise d'alimentation (adaptateur CA) en cas d'orage.**
   - Vous risqueriez de vous électrocuter.
6. **Ne démontez pas ou ne modifiez pas la TV & radio.**
   - Vous risqueriez de vous électrocuter ou de provoquer un incendie. Les vérifications et réparations doivent être réalisées par le magasin dans lequel vous avez acheté l'outil ou par le service après-vente HiKOKI.
7. **Insérez la prise d'alimentation (adaptateur CA) aussi profondément que possible.**
   - La présence de poussière ou de saleté entre la fiche d'alimentation et la prise électrique peut entraîner un risque d'incendie. Ôtez régulièrement la fiche d'alimentation pour essuyer la poussière et la saleté à l'aide d'un chiffon sec.
8. **Ne laissez pas de l'eau ou des objets non prévus pénétrer à l'intérieur du boîtier de la TV & radio.**
   - A l'exception de l'adaptateur CA et de la batterie rechargeable, si un quelconque objet en métal ou inflammable ou de l'eau pénètre dans le capot arrière, cela peut provoquer un choc électrique ou le feu.
   - Veillez à éviter que de la poudre de fer provenant des enceintes Bass-Reflex, de la poussière ou de l'eau ne s'infiltre dans la TV & Radio.
9. **Ne vous asseyez pas ou ne montez pas sur la TV & radio.**
   - Vous risqueriez de provoquer un accident ou un dysfonctionnement de l'appareil.
10. **Ne placez pas la TV & radio sur une surface instable ou en hauteur. Ne laissez pas pendre la TV & radio par la poignée.**
    - La TV & radio risquerait de chuter, entraînant des blessures ou des dysfonctionnements.
11. **Lorsqu'aucune batterie encastrable n'est chargée, recouvrez la borne à l'aide du couvercle coulissant pour éviter de vous couper ou de vous blesser en touchant cette zone.**
12. **Manipulez les batteries de secours avec soin.**
    - Il y a risque d'explosion si la pile est remplacée de façon incorrecte. Remplacez la pile uniquement par le même modèle ou un modèle équivalent.
    - Une manipulation incorrecte des batteries peut corrompre l'étanchéité de ces dernières, entraînant un incendie, une blessure ou une pollution de l'environnement. Respectez les précautions suivantes.
      - Utilisez uniquement les batteries spécifiées
      - Ne chauffez pas les batteries et ne les démontez pas
      - Ne jetez pas les batteries dans un feu et ne les immergez pas dans l'eau
      - Ne brûlez pas les piles ou ne les jetez pas avec les déchets ménagers.
      - Ne chargez pas les batteries
      - Les batteries doivent être insérées dans le bon sens pour éviter un court-circuit
      - Ne réutilisez pas les batteries et n'utilisez pas des batteries d'un type différent
      - Enlevez les piles lorsque la TV & radio n'est pas en cours d'utilisation

      Si les batteries venaient à fuir, essuyez l'intérieur du boîtier pour le sécher.

      En cas de contact corporel avec le liquide des batteries, rincez soigneusement la peau.

      L'affichage du symbole ⚠ lors de la mise sous tension de l'appareil avec la batterie rechargeable insérée signifie que la batterie est faible.

      Alimentez la TV & radio par un adaptateur secteur ou insérez une batterie chargée.
13. **Recharger uniquement avec le chargeur spécifié par le fabricant.**
    - Un chargeur adapté à un type de batterie rechargeable peut s'avérer dangereux et provoquer un incendie s'il est utilisé avec une autre batterie.
14. **Utilisez la TV & radio uniquement avec une batterie rechargeable spécifiquement indiquée.**
    - L'utilisation d'une autre batterie rechargeable peut entraîner un risque de blessure ou d'incendie.
15. **Lorsque vous n'utilisez pas la batterie rechargeable, conservez-la à l'écart d'objets métalliques tels que des trombones, des pièces de monnaie, des clés, des clous, des vis ou tout autre petit objet métallique pouvant provoquer un court-circuit.**
    - L'interférence avec les bornes de la batterie peut entraîner des brûlures ou un incendie.
16. **Dans des conditions extrêmes, du liquide peut couler de la batterie ; éviter tout contact. En cas de contact accidentel, rincer à l'eau. En cas de contact avec les yeux, consulter un médecin.**
    - Le liquide de la batterie peut entraîner des irritations ou des brûlures.
17. **Confiez l'entretien de votre TV & radio à un réparateur qualifié utilisant uniquement des pièces de rechange identiques.**
    - Cela assurera le maintien de la sécurité de la TV & radio.
18. **L'unité principale et l'adaptateur ne doivent pas être exposés aux gouttes ou à des éclaboussures et aucun objet rempli de liquide, tel que des vases, ne doit être placé sur l'unité ou l'adaptateur.**
19. **Les piles (pack de pike ou piles installées) ne doivent pas être exposées à une chaleur excessive telle que la lumière du soleil, le feu ou autre.**
20. **Les fiches principales de l'adaptateur sont utilisées comme appareil de déconnexion, l'appareil de déconnexion doit rester prêt à l'emploi.**
21. **Ne rangez pas les batteries ou les cartes mémoire dans un endroit à portée des jeunes enfants.**

- Si la batterie ou la carte mémoire venait à être accidentellement ingérée, ceci pourrait provoquer un étouffement et/ou des blessures. Si c'est le cas, consultez immédiatement un médecin.

22. Température de fonctionnement : -5 – 40˚C

PROTÉGER VOTRE AUDITION

L'exposition prolongée à des sons forts peut entraîner une perte d'audition permanente. Plus le volume est élevé, moins il faudra de temps pour que votre audition soit affectée.
En cas d'utilisation prolongée à fort volume, vos oreilles vont s'adapter et ainsi créer l'illusion que le niveau sonore est approprié, en dépit du fait que cela peut endommager votre ouïe.
Respectez les consignes suivantes pour éviter tout dommage auditif.

PRÉCAUTION

1. **Faîtes régulièrement des pauses pour permettre à vos oreilles de se reposer et évitez les temps d'écoute trop longs.**
   L'écoute prolongée, même à un niveau sonore approprié, peut causer une perte auditive.
2. **Veillez à ne pas augmenter le volume lorsque votre ouïe est en phase d'adaptation.**
   Prenez garde à ne pas vous habituer à un certain niveau sonore. Réglez le volume à un niveau raisonnable avant que vos oreilles ne s'habituent à un volume élevé.
3. **Si vous éprouvez un bourdonnement dans les oreilles, une gêne ou si les conversations vous semble faibles ou indistinctes, cessez l'écoute et consultez un spécialiste de l'audition**.
4. **Ne montez pas le volume trop haut lors de l'utilisation de casques ou d'écouteurs.**
   L'écoute de la TV & radio pendant une longue période à un volume élevé peut entraîner une dégradation de l'audition.

PRÉCAUTIONS À PRENDRE LORS DE LA CONNEXION À UN ÉQUIPEMENT EXTERNE

Des problèmes inattendus peuvent entraîner la perte ou l'endommagement des données stockées dans les smartphones et autres équipements périphériques connectés à la TV & radio. En conséquence de cela, une sauvegarde des données devrait toujours être faite à l'avance.
Notez que HiKOKI ne peut être tenu responsable de la corruption ou de la perte des données stockées dans les smartphones et autres équipements périphériques connectés à la TV & radio, ni de tout dommage à l'équipement lui-même.

MISE EN GARDE À PROPOS DE LA CONDENSATION (DEW)

Si la TV & radio passe soudainement d'un environnement extérieur froid à une pièce chaude en hiver, ou d'une pièce fraîche à un environnement extérieur chaud et humide en été, de la condensation peut se former à l'intérieur de la TV & radio.
Allumer l'alimentation de la TV & radio pendant qu'il y a des gouttes d'eau à l'intérieur peut conduire à un dysfonctionnement. Prenez soin de ne pas faire subir à la TV & radio des changements de température soudains et/ou extrêmes.
Si des gouttes d'eau se forment, cessez immédiatement d'utiliser la TV & radio. Avant de l'utiliser à nouveau, attendez que les gouttes d'eau se soient évaporées ou augmentez progressivement la température de la pièce jusqu'à ce que la TV & radio soit sèche.

LICENCE ET MARQUE DÉPOSÉE

Ce produit est protégé par un certain droit de propriété intellectuelle de Microsoft. Toute utilisation ou diffusion de cette technologie en dehors de ce produit est interdite sans une licence de Microsoft.

CE PRODUIT EST COMMERCIALISÉ SOUS LICENCE MPEG-4 VISUAL PATENT PORTFOLIO POUR UN USAGE PERSONNEL ET NON COMMERCIAL DU PARTICULIER POUR
(I) LE CODAGE VIDEO CONFORMÉMENT A LA NORME MPEG-4 VISUAL (<VIDEO MPEG-4>) ET/OU
(ii) LE DÉCODAGE DE VIDÉO MPEG-4 ENCODÉE PAR UN PARTICULIER ENGAGÉ DANS UNE ACTIVITÉ PERSONNELLE ET NON COMMERCIALE ET/OU OBTENUE AUPRÈS D'UN FOURNISSEUR VIDEOS DISPOSANT DE LA LICENCE MPEG-4.
AUCUNE LICENCE N'EST AUTORISÉE NI SOUS-ENTENDUE POUR TOUT AUTRE BUT.
DES INFORMATIONS SUPPLEMENTAIRES, Y COMPRIS LES INFORMATIONS RELATIVES AUX UTILISATIONS PROMOTIONNELLES, INTERNES ET COMMERCIALES, AINSI QUE LES LICENCES, PEUVENT ETRE OBTENUES AUPRES DE MPEG LA, LLC. VOIR HTTP://WWW.MPEGLA.COM.

CE PRODUIT EST DISTRIBUE SOUS LICENCE DU PORTEFEUILLE DE BREVETS AVC POUR L'USAGE PERSONNEL DU CONSOMMATEUR OU AUTRES UTILISATIONS POUR LESQUELLES AUCUNE REMUNERATION N'EST PERCUE POUR (i) ENCODER DES VIDEOS CONFORMEMENT A LA NORME AVC (« VIDEO AVC ») ET/OU (ii) DECODER DES VIDEOS AVC QUI ONT ETE ENCODEE PAR UN CONSOMMATEUR ENGAGE DANS UNE ACTIVITE PERSONNELLE ET/OU A ETE OBTENUE DE LA PART D'UN FOURNISSEUR DE VIDEOS AUTORISE PAR LICENCE POUR LA FOURNITURE DE VIDEOS AVC.
AUCUNE LICENCE N'EST AUTORISÉE NI SOUS-ENTENDUE POUR TOUT AUTRE BUT.
DES INFORMATIONS COMPLÉMENTAIRES PEUVENT ÊTRE OBTENUES AUPRÈS DE MPEG LA, L.L.C. VOIR HTTP://WWW.MPEGLA.COM.

La technologie de décodage audio MPEG Layer-3 est commercialisée sous la licence Fraunhofer IIS et Thomson Licensing.

Couvert par une ou plusieurs revendications des brevets listés sur patentlist.hevcadvance.com.

Fabriqué sous la licence de Dolby Laboratories.
Dolby, Dolby Audio et le symbole du double D sont des marques commerciales de Dolby Laboratories.

CARTES SD ET DISPOSITIFS USB PRIS EN CHARGE POUR LA LECTURE

Vérifiez les spécifications et les instructions d'utilisation pour les cartes SD et les dispositifs USB, et assurez-vous que vous les utilisez correctement.

Type		Carte mémoire SD	Carte mémoire SDHC	Dispositif de mémoire USB
Logo				–
Format		FAT16, FAT32		
Formats de fichier pris en charge	VIDÉO	MPEG2, MPEG4, H.264		
	AUDIO	MP3, AAC		
	PHOTO	JPEG, BMP		

REMARQUE

- Les cartes mémoire SD et les cartes mémoire SDHC sont désignées par le terme «cartes SD» dans ce manuel.
- Assurez-vous de placer les cartes Mini SD et les cartes micro SD/micro SDHC dans un adaptateur de carte SD avant de les insérer dans la TV & radio.
- N'insérez pas des types de cartes mémoire non pris en charge dans la TV & radio. L'insertion d'une carte mémoire non compatible risque d'entraîner un dysfonctionnement ou d'endommager la TV & radio ainsi que la carte mémoire.
- Même si une carte SD est du type décrit ci-dessus, elle peut ne pas être utilisable en fonction de son format et des conditions d'utilisation. Si une carte ne peut pas être lue correctement, éjectez-la de la TV & radio.
- Les caractéristiques ne permettent pas l'importation de fichiers lorsque la carte SD est verrouillée.
  Déverrouillez la carte pour importer des fichiers.
- Ne connectez pas des dispositifs USB non pris en charge.
- Il n'est pas garanti que tous les dispositifs USB soient connectables.
- Pendant la lecture, n'enlevez pas ou n'insérez pas de cartes SD ou de dispositifs USB. Ceci pourrait provoquer un dysfonctionnement de la TV, de la carte SD ou du dispositif USB.
- SD et SDHC sont des marques déposées de SD-3C, LLC.
- Ce produit est protégé par certains droits de propriété intellectuelle de Microsoft. Toute utilisation ou diffusion de cette technologie en dehors de ce produit est interdite sans une licence de Microsoft.

ATTENTION

- Les données enregistrées sur une carte SD branchée et un périphérique de mémoire USB peuvent être altérées pendant un accident imprévisible. Enregistrez toujours les données pour vous protéger d'une perte éventuelle.
- Ne coupez pas l'alimentation ou ne retirez pas une carte SD ou un périphérique de stockage USB lorsqu'une carte SD ou un dispositif de mémoire USB est en train d'être lu ou joué. Il y a un risque que les données enregistrées soient altérées.

FONCTIONS PRINCIPALES

Source		Fonctions principales
TV numérique		Regarder des émissions numériques terrestres
FM		Écouter la radio FM
DAB		Écouter la radio numérique
Bluetooth		Lecture d'appareils Bluetooth
Carte SD	VIDÉO	Regarder des vidéos, écouter de la musique, et visionner des photos sur une carte SD
	AUDIO	
	PHOTO	
USB	VIDÉO	Regarder des vidéos, écouter de la musique, et visionner des photos sur un dispositif de mémoire USB
	AUDIO	
	PHOTO	
AUX		Lire la vidéo et l'audio des caméscopes, des lecteurs de musique portables, etc.
Paramètres système		Régler l'heure et la date actuelles, réinitialiser le système pour revenir aux paramètres par défaut, et mettre à jour le logiciel

- Rechargement de smartphones et de téléphones cellulaires
- Compatibilité avec la batterie rechargeable et l'adaptateur CA pour outils électriques HiKOKI

CARACTERISTIQUES

Bande de fréquence	TV: 170 à 230 MHz, 470 à 860 MHz DAB/DAB + : 174,928 à 239,200 MHz (BAND III) FM : 87,5 à 108 MHz
Antenne	Antenne tige (Pour TV et FM)
Port de l'antenne externe	75 Ω connecteur de type PAL (Pour TV et DAB/DAB+)
Port du casque	Mini jack stéréo Φ3,5 mm
Port carte SD	Prend en charge les cartes SD/SDHC (jusqu'à 32 Go)
Port USB	USB 2.0 (alimentation fournie : CC 5 V, jusqu'à 0,7 A)
Port de l'entrée AUX	Φ3,5 mm (vidéo + audio)
Haut-parleurs	90 mm (8 Ω) × 2
Taille du LCD	8 pouces
Dimensions en pixels	L 1024 x H 600
Sortie de puissance maximale	7 W × 2
Alimentation	Batterie encastrable: DC 14,4 V, 18 V
	Alimentation (via l'adaptateur CA fourni)
	Batteries de secours: DC 3 V, deux piles AA
Bluetooth	Ver. Bluetooth 4,0 Profil : A2DP (Advanced Audio Distribution Profile) AVRCP (AV Remoto Control Profile) Sensibilité de transmission/réception : Classe 2 Gamme de fréquence Bluetooth : 2402-2480 MHz Puissance RF maximale du Bluetooth : BT2.1:-0,47 dBm, BT4.0(BLE):0,9 dBm
Dimensions externes	L 405 mm x P 305 mm x H 265 mm (avec antenne réfractée)
Masse	4,2 kg

- Pour l'alimentation applicable, consultez le mode d'emploi:
  Alimentations applicables:
  (Fabricant) Dong Guan Sun Hung Kin Electrical Co., Ltd
  (Modèle) HKP18-1202000dV, HKP18-1202000dB
  (Entrée) 100V-240V ~50/60Hz 0,68Amax
  (Sortie) 12V ⎓ 2A
- Seul la batterie coulissante ci-dessous peut être utilisée
  (Modèle) BSL1430 : batterie au lithium de 14,4V 3000mAh
  (Modèle) BSL1830 : batterie au lithium 18V 3000mAh
  (Fabricant) Koki Holdings Co., Ltd.

NOM DES PIÈCES ET FONCTIONNALITÉS DES BOUTONS

Désignation des pièces		Fonctionnalités
①	Affichage	–
②	Panneau de commande	–
③	Poignée	–
④	Capteur de télécommande	–
⑤	Ports de connexion de dispositifs externes	–
⑥	Port de l'antenne externe	–
⑦	Antenne	–
⑧	Haut-parleur	–
⑨	Couvercle arrière	–
⑩	Port de l'adaptateur secteur	–
⑪	Bouton d'alimentation	Allume et éteint l'appareil
⑫	Bouton de volume	Augmente ou diminue le volume
⑬	Bouton Passer	• Sélection de l'élément • Sélection des chansons sur des périphériques externes • Change la chaîne
⑭	Bouton Lecture/ Pause	Lit ou arrête la lecture
⑮	Bouton de sélection de la source	Affiche l'écran source
⑯	Bouton de menu	Affiche l'écran Menu
⑰	Bouton d'information/ entrer	• Entre l'élément sélectionné • Affiche les informations
⑱	Port USB	–
⑲	Port carte SD	–
⑳	Port de l'entrée AUX	–
㉑	Port du casque	–
㉒	Télécommande	–
㉓	Bouton TV	Active la TV
㉔	Bouton de veille	Allume ou éteint le mode veille
㉕	Bouton de sélection de la source	Affiche l'écran Source
㉖	Bouton de sélection/ entrée	Sélectionne ou saisit l'élément
㉗	Bouton Retour	Renvoie le contrôle
㉘	Touches numériques	Sélectionne des numéros pour les chaînes
㉙	Touche Muet	Coupe le son
㉚	Bouton de volume	Augmente ou diminue le volume
㉛	Touche EQ	Affiche l'écran de réglage de la qualité du son
㉜	Bouton Passer	• Sélection des chansons sur des périphériques externes • Change la fréquence FM
㉝	Bouton Lecture/ Pause	Lit ou arrête la lecture
㉞	Bouton Répéter	Répète la lecture
㉟	Bouton d'affichage	Affiche l'écran de réglage de la qualité de l'image
㊱	Bouton Canal	Change les chaînes
㊲	Bouton Information	Affiche les informations
㊳	Bouton sous-titre	Affiche l'écran des paramètres de langue des sous-titres
㊴	Touche EPG	Affiche la liste des programmes TV
㊵	Bouton Audio	Affiche l'écran des paramètres de langue audio
㊶	Bouton de recherche	Permet de faire fonctionner la recherche automatique
㊷	Bouton de menu	Affiche l'écran Menu
㊸	Bouton Bluetooth	Active le Bluetooth
㊹	Bouton DAB FM	Active le FM/DAB
㊺	Onglet	–
㊻	Boîtier de pile AA	–
㊼	Couvercle	–
㊽	Couvercle de la télécommande	–
㊾	Feuille de protection pour l'écran	–
㊿	Adaptateur secteur	–
51	Cache en caoutchouc	–
52	Batterie	–
53	Bornes	–
54	Câble pour antenne numérique terrestre	–
55	Port d'antenne intérieure	–
56	Antenne externe	–
57	Câble pour port AUX	–
58	Dispositif externe	–
59	Câble USB	–
Ⓐ	Indicateur menu/ source	–
Ⓑ	Horloge	–

SYMBOLES

AVERTISSEMENT

Les symboles suivants sont utilisés pour l'outil. Bien se familiariser avec leur signification avant d'utiliser l'outil.

	UR18DSML : TV & radio sans fil
	⚠**AVERTISSEMENT** - Pour réduire les risques de blessures, l'utilisateur doit lire le manuel d'utilisation.
	Pour les pays européens uniquement Ne pas jeter les appareils électriques dans les ordures ménagères ! Conformément à la directive européenne 2012/19/UE relative aux déchets d'équipements électriques ou électroniques (DEEE), et à sa transposition dans la législation nationale, les appareils électriques doivent être collectés à part et être soumis à un recyclage respectueux de l'environnement.
	Usage intérieur uniquement
	Polarité des bornes de sortie
	Équipement de classe II
	CA (Courant alternatif)
	CC (Courant continu)
	Nouvelle batterie
	Batterie ancienne/utilisée
OR	Opérations pouvant être effectuées soit sur le panneau de commande du boîtier TV soit sur la télécommande
ex.)	Exemple
I	Mise en MARCHE
O	Mise en ARRÊT
	Pousser
S	Source
M	Réglages article
	Indicateur de batterie faible
AA AA	Piles AA
AAA AAA	Piles AAA pour la télécommande
	Feuille de protection pour l'écran
	Attention
	Action interdite

Pour plus d'informations concernant les boutons de fonctionnement, reportez-vous à «NOM DES PIÈCES ET FONCTIONNALITÉS DES BOUTONS».

ACCESSOIRES STANDARD

Outre l'unité principale (1 unité), l'emballage contient les accessoires répertoriés à la page 9.

Les accessoires standard sont sujets à changement sans préavis.

AVANT LE FONCTIONNEMENT

Action	Figure	Page
Installation des piles de rechange*1	1	4
Installation des piles dans la télécommande	2	4
Fixation de la feuille de protection pour l'écran	3	4
Installation de l'adaptateur secteur*2	4	5
Rangement de l'adaptateur secteur et de la télécommande	5	5
Insérer et retirer la batterie*3	6	5
Préparation de l'antenne*4	7	5

○ Pour brancher un périphérique prenant en charge le format de sortie vidéo tel qu'un caméscope ou un lecteur de DVD, utilisez un câble mini-prise à 4 pôles incluant une connexion vidéo.

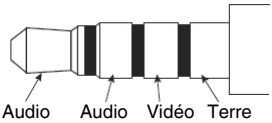

* 1: Les réglages de l'heure et les fréquences de station de radio et de chaînes TV peuvent être sauvegardés en installant des piles dans l'unité.

* 2:

REMARQUE

○ Lorsqu'utilisé conjointement avec les piles, l'adaptateur secteur est la source principale d'alimentation et aucune pile n'est utilisée.

○ Lorsqu'utilisé avec l'adaptateur secteur, les piles ne se rechargent pas car cet appareil n'a pas de fonction de recharge.

* 3:

ATTENTION

Ne touchez pas les bornes.
Cela pourrait provoquer une coupure à la main ou d'autres blessures.

Seule une batterie de type coulissante 14,4 V ou 18 V peut être utilisée avec cet appareil. (BSL36B18 ne peut pas être utilisé)

REMARQUE

○ N'appliquez pas de force excessive lors de l'insertion de la pile. Si la pile ne glisse pas facilement en place, elle n'est pas insérée correctement.
Vérifiez si la batterie est orientée dans la bonne direction et qu'il n'y a rien faisant obstruction dans le chemin d'insertion.

○ Si ⊡ s'affiche lorsque l'appareil est mis sous tension après la mise en place de la pile, la charge de la pile est faible.
Dans cette situation, utilisez l'adaptateur secteur ou installez une pile entièrement chargée.

* 4: Utilisez l'antenne intégrée ou le connecteur pour un connecteur externe.
Réglez la direction, la longueur et l'angle de l'antenne tout en vérifiant les conditions de réception.

REGARDER LA TV OU ÉCOUTER FM/DAB

1. Sélectionnez la source que vous souhaitez écouter (TV numérique, FM ou DAB)
2. Sélection d'une antenne
   Utilisez « Sélection de l'antenne » pour sélectionner une antenne intégrée ou une antenne externe.
   Réglez la position de l'antenne, la longueur, l'angle et la position.
3. Choisissez une chaîne.
   Utilisez « Recherche automatique » pour sélectionner.
   Pour la TV, il est également possible d'utiliser « Recherche manuelle » pour régler les chaînes.
4. Sélectionnez la station souhaitée.

REMARQUE

- Dans certains endroits, la réception peut être mauvaise ou inexistante.
- Avec le téléviseur, vous ne pourrez pas configurer des chaînes si le pays n'est pas correctement paramétré.
- La TV et la radio peuvent uniquement recevoir des chaines de télévision gratuites non cryptées.

CONNEXION AVEC LES APPAREILS BLUETOOTH

1. **Appariement (enregistrement d'appareils)**
   L'appariement est nécessaire pour la communication Bluetooth.
   Réglez votre appareil Bluetooth pour le mode d'appariement.
   (Pour obtenir des instructions sur l'appariement, reportez-vous au mode d'emploi de l'appareil Bluetooth à utiliser.)
2. **Réglez la TV & radio pour le mode d'appariement**
   Commutez la source sur « Bluetooth ».
   « Bluetooth Ready » s'affiche à l'écran, et la machine passe en mode de veille d'appariement.
   Sélectionnez « UR18DSML » sur votre liste d'appareils connectés de l'appareil Bluetooth pour terminer l'appariement.
3. **Entrée de mot de passe**
   Certains appareils Bluetooth peuvent nécessiter la saisie d'un mot de passe lors de la connexion.
   Si c'est le cas, saisissez « 0000 ».
   De plus, si une autorisation de connexion est requise, saisissez « autorisé ».
   La connexion est établie lorsque « Connected » s'affiche.

REMARQUE

- Une fois appariés, la connexion sera automatiquement établie la prochaine fois que les appareils sont mis en marche. Si la connexion Bluetooth est perdue, appariez de nouveau les appareils.
- Deux appareils maximum peuvent être appariés simultanément.
- La connexion avec tous les appareils Bluetooth ne peut être garantie. Avant de tenter une connexion, vérifiez toujours la compatibilité.
- Le nom Bluetooth® et les logos sont des marques déposées appartenant à Bluetooth SIG, Inc.

FONCTIONNEMENT

Action	Figure	Page
Mise en MARCHE/ARRÊT*1	8-1	6
Mise en MARCHE/ARRÊT du mode veille*2	8-2	6
Affiche l'écran Source*3	9	6
Sélection de la télécommande de la TV numérique, FM/DAB ou Bluetooth*4	10	6
Écran du menu d'affichage	11	7
Sélection de la Source, du Menu et d'Autres éléments de réglage	12	7
Réglage du volume*5 (Toutes les sources)	13	7
Canaux de commutation*4 (Ⓢ : TV numérique, FM, DAB)	14	7
Affiche la liste de toutes les chaînes (Ⓢ : TV numérique)	15	7
Affiche l'écran des réglages de langue Audio (Ⓢ : TV numérique)	16-1	7
Affiche l'écran des réglages de langue Sous-titres (Ⓢ : TV numérique)	16-2	7
Lecture/mise sur pause d'appareils externes*6 (Ⓢ : Bluetooth, carte SD, USB)	17	8
Sélection de chansons sur des appareils externes (changement de pistes)*6 (Ⓢ : Bluetooth, carte SD, USB)	18*5	8
Modification de la fréquence FM (Ⓢ : FM)		
Lecture de vidéos ou de musiques depuis un périphérique externe*7 (Ⓢ : AUX)	19	8
Recharger votre smartphone*8	20	8

* 1: L'appareil ne peut pas être mis sous tension en appuyant sur le bouton Veille de la télécommande.
* 2: En mode veille, la DEL du bouton d'alimentation s'allume en rouge.

REMARQUE

- L'appareil est automatiquement mis hors tension après environ 24 heures en mode veille.

* 3: L'élément actuellement sélectionné est en surbrillance en vert.
* 4: L'écran de sélection de la Source ne s'affiche pas.
* 5: Lors de la lecture du contenu à partir de périphériques Bluetooth ou de périphériques externes, baissez le volume du lecteur avant de commencer la lecture, puis augmentez progressivement le volume du lecteur.
* 6:
  Appariez d'avance un dispositif compatible Bluetooth avec la TV.
  Insérez correctement une carte SD ou branchez un dispositif de mémoire USB dans la TV.
  Un périphérique externe connecté à la prise AUX de la TV ne peut pas être géré avec la télécommande. Veuillez gérer le dispositif externe lui-même.
* 7 :

REMARQUE

- Procurez-vous une mini-prise à 4 pôles pour brancher la caméra vidéo, le lecteur de DVD ou un autre appareil compatible pour une sortie vidéo.
- Seul de l'audio peut être émis depuis un smartphone.
- S'il n'y a pas de signal audio, « AUCUN SIGNAL » s'affiche à l'écran.
- Si le signal audio d'un périphérique externe est faible, il peut s'avérer impossible de l'augmenter.
- Lorsqu'il est connecté à un smartphone, la sonnerie risque de ne pas être entendue lors de la réception d'un appel entrant.

* 8: Un smartphone ou un téléphone portable peut être connecté à la TV & radio et rechargé en utilisé un câble de charge disponible dans le commerce avec un connecteur USB.
D'autres sources peuvent être lues pendant le chargement d'un smartphone ou d'un téléphone portable.

REMARQUE

- ○ En mode carte SD, la charge USB n'est pas disponible. Pendant le chargement USB, passez à une autre source.
- ○ Lors de la charge par USB, le son peut s'interrompre par moment, ou l'alimentation peut se couper. Si cela se produit, baissez le volume ou arrêtez la recharge par USB.
- ○ Certains périphériques USB peuvent ne pas être rechargeables.
- ○ La TV & radio est conçue pour désactiver la sortie USB et désactiver la recharge des smartphones et téléphones portables lorsque le niveau d'alimentation de la batterie est faible.
Si cela se produit, rechargez la batterie ou remplacez-la avec une batterie complétement chargée.
- ○ Si la tension est basse lorsque l'adaptateur secteur est utilisé, la sortie USB risque d'être coupée, interrompant la recharge.
- ○ Utilisez une batterie complétement chargée lors de l'utilisation d'une batterie comme source d'alimentation de cet appareil.
Vous ne pourrez plus recharger les smartphones ou téléphones portables lorsque l'alimentation de la batterie sera faible.
- ○ Le temps requis pour la charge varie selon le smartphone ou le téléphone portable en cours de recharge.
- ○ N'utilisez par la fonction de recharge pour des appareils autres qu'un smartphone ou un téléphone portable.
- ○ La TV & radio peut ne pas être capable de charger certains modèles de smartphones ou de téléphones portables.

RÉGLAGES ARTICLES

Réglages articles	Fonctions principales	Source											
		TV numérique	FM	DAB	Bluetooth	Carte SD			USB			AUX	Paramètres système
						VIDÉO	AUDIO	PHOTO	VIDÉO	AUDIO	PHOTO		
Recherche automatique*1	Les fréquences de diffusion TV/FM/DAB qui peuvent être reçues sont automatiquement enregistrées	○	○	○	–	–	–	–	–	–	–	–	–
Recherche manuelle*1	Les fréquences de diffusion TV sont enregistrées manuellement	○	–	–	–	–	–	–	–	–	–	–	–
Sélection de l'antenne	Sélectionne l'antenne (Intégrée/externe)	○	○	○	–	–	–	–	–	–	–	–	–
Pays	Définit le pays dans lequel le récepteur satellite est installé	○	–	–	–	–	–	–	–	–	–	–	–
EPG	Affiche un graphique des émissions de télévision et permet de sélectionner un canal	○	–	–	–	–	–	–	–	–	–	–	–
Mode d'affichage	Règle la tonalité des couleurs de l'affichage	○	–	–	–	○	–	○	○	–	○	○	–
Température de couleur	Règle la balance des couleurs de l'image	○	–	–	–	○	–	○	○	–	○	○	–
Ratio d'aspect	Sélectionne la taille de l'image	○	–	–	–	○	–	○	○	–	○	○	–
Égaliseur	La qualité sonore (grave/aigus) peut être réglée en fonction de vos préférence.	○	○	○	○	○	○	–	○	○	–	○	–
Fuseau horaire	Définit le fuseau horaire et la région	○	–	–	–	–	–	–	–	–	–	–	–
Heure d'été	Définit l'heure d'été	○	–	–	–	–	–	–	–	–	–	–	–
Canal préréglé	Enregistre manuellement une station de radio	–	○	○	–	–	–	–	–	–	–	–	–
Stéréo	Commute entre les émissions FM en stéréo et en mono	–	○	–	–	–	–	–	–	–	–	–	–
Liste des stations	Affiche toutes les stations DAB	–	–	○	–	–	–	–	–	–	–	–	–
Synchronisation Date Heure	Si «OUI» est sélectionné, vos TV & radio peuvent synchroniser l'heure et la date.	–	–	○	–	–	–	–	–	–	–	–	–
Liste des fichiers	Affiche les fichiers/dossiers et leur permet d'être sélectionnés	–	–	–	–	○	○	○	○	○	○	–	–
Lecture automatique	Règle les options pour l'affichage de photos tel que le mode Lecture auto et l'intervalle d'affichage	–	–	–	–	–	–	○	–	–	○	–	–

Réglages articles	Fonctions principales	Source											
		TV numérique	FM	DAB	Bluetooth	Carte SD			USB			AUX	Paramètres système
						VIDÉO	AUDIO	PHOTO	VIDÉO	AUDIO	PHOTO		
Alarme	Règle l'heure à laquelle l'appareil se met automatiquement sous tension	–	–	–	–	–	–	–	–	–	–	–	○
Minuterie de mise en veille	L'alimentation peut être automatiquement mise sur arrêt après un certain laps de temps en utilisant la fonction de minuterie de veille.	–	–	–	–	–	–	–	–	–	–	–	○
Réglage Date	Permet de régler la date et l'heure	–	–	–	–	–	–	–	–	–	–	–	○
Langue de l'affichage	Définit la langue d'affichage	–	–	–	–	–	–	–	–	–	–	–	○
Réinitialisation aux réglages d'usine	Restaure les réglages aux réglages d'usine par défaut	–	–	–	–	–	–	–	–	–	–	–	○
Mise à jour du logiciel	Met à jour le logiciel	–	–	–	–	–	–	–	–	–	–	–	○

REMARQUE

Pour les éléments partagés qui peuvent être réglés pour plusieurs sources, les changements de paramètres sont appliqués à toutes les sources. Ces éléments ne peuvent pas être réglés séparément pour chaque source.

* 1:

Pour recevoir un signal plus stable, connectez la TV & radio au port de l'antenne intérieure, à l'aide d'un câble d'antenne numérique terrestre vendu séparément.

REMARQUE

En fonction de la région et du lieu, l'état du signal peut être mauvais ou l'image peut ne pas apparaitre.

ENTRETIEN EN CONTROLE

AVERTISSEMENT

Lorsque l'appareil n'est pas en fonction, ou si vous devez procéder à des contrôles ou des opérations d'entretien, veillez à débrancher la prise AC, la batterie rechargeable et les batteries de secours.

● Contrôle des vis de montage

Vérifier régulièrement les vis de montage et s'assurer qu'elles sont correctement serrrées. Resserrer immédiatement toute vis desserrée. Sinon, il y a danger sérieux.

● Nettoyage de l'extérieur

Quand la TV & radio est sale, essuyez-la avec un chiffon sec et doux ou un chiffon imbibé d'eau savonneuse.
N'utilisez pas de solvants chlorés, de gasoil ou de dissolvant qui feraient fondre le plastique.

● Stockage de la TV et la radio

Veillez à ne pas ranger la TV & radio dans les endroits suivants.

- ○ À portée de ou facilement accessible par des enfants
- ○ Endroits humides ou poussiéreux
- ○ Endroits soumis à des températures élevées (intérieur d'une voiture) ou exposés à la lumière directe du soleil
- ○ Dans des endroits extrêmement froids ou directement exposés à des courants d'air froids
- ○ En cas de variation importante de température
- ○ Des endroits exposés à la fumée ou à la vapeur (à proximité d'une cuisinière ou d'un humidificateur)

MODIFICATIONS

Les outils électriques HiKOKI sont constamment améliorés et modifiés afin d'incorporer les tous derniers progrès technologiques.
En conséquence, il est possible que certaines pièces soient modifiées sans avis préalable.

GARANTIE

Nous garantissons que l'ensemble des Outils électriques HiKOKI sont conformes aux réglementations spécifiques statutaires/nationales. Cette garantie ne couvre pas les défauts ni les dommages inhérents à une mauvaise utilisation, une utilisation abusive ou l'usure et les dommages normaux. En cas de réclamation, veuillez envoyer l'Outil électrique, en l'état, accompagné du CERTIFICAT DE GARANTIE qui se trouve à la fin du Mode d'emploi, dans un service d'entretien autorisé.

REMARQUE

Par suite du programme permanent de recherche et de développement HiKOKI, ces spécifications peuvent faire l'objet de modifications sans avis préalable.

DÉPANNAGE

Consulter le tableau d'inspection ci-après si l'outil ne fonctionne pas correctement. Si le problème n'est pas réglé, veuillez vous adresser au concessionnaire ou à un centre de réparations HiKOKI.

Symptôme	Cause probable	Solution
L'alimentation ne se met pas en marche	L'adaptateur secteur est débranché, ou il n'est pas branché à fond dans la prise.	Branchez à fond l'adaptateur secteur dans la prise.
	Aucune énergie dans la batterie	Chargez la batterie.
Il n'y a pas de son	Le volume est trop bas.	Réglez le volume.
L'alimentation s'est coupée automatiquement	La fonction de veille est activée.	Désactivez la fonction de veille.
La date et/ou l'heure ne sont pas correctes	La batterie de secours est à plat.	Remplacez la batterie de secours par une neuve.
Le TV ne peut pas recevoir de signaux	Les canaux ne sont pas configurés.	Configurez les canaux.
Impossible de configurer les chaînes TV	Le réglage du pays est incorrect.	Veuillez contrôler le réglage du pays.
Certains signaux de diffusion de télévision ne peuvent pas être reçus	Les signaux numériques terrestres ne sont pas émis.	Demandez à votre station de télévision la plus proche s'ils émettent des signaux numériques terrestres.
Les sous-titres ne s'affichent pas ou le son Télévision Multicanaux ne fonctionne pas	Le programme de télévision que vous regardez ne prend pas en charge les sous-titres et/ou le son Télévision Multicanaux.	Essayez d'utiliser les sous-titres ou le son Télévision Multicanaux sur un programme TV qui les prend en charge.
L'image du téléviseur est brouillée ou se fige	L'antenne est pointée dans la mauvaise direction ou le câble d'antenne est débranché ou cassé.	Assurez-vous qu'il n'y a aucun problème avec la direction dans laquelle est pointée l'antenne ou avec le branchement du câble d'antenne.
Le téléviseur cesse d'afficher des images rapidement après que l'alimentation soit allumée ou après un changement de canal	Il ne s'agit pas d'un dysfonctionnement.	Parce que le signal doit être traité pour être affiché à l'écran, le changement de canaux peut prendre plusieurs secondes.
Un appareil Bluetooth ne se connecte pas ou le son s'arrête de façon intermittente	L'appareil n'est pas apparié.	Appariez l'appareil.
	Il y a un autre périphérique à proximité qui émet les signaux radio qui interfèrent, par exemple un routeur sans fil.	Essayez de déplacer l'appareil qui provoque des interférences pour le mettre aussi loin que possible de la TV & radio.
	Le dispositif Bluetooth est trop loin de la TV & radio.	Essayez de rapprocher l'appareil de la TV & radio.
La vidéo, la musique ou les photos d'un dispositif externe ne peuvent pas être affichées ou lues, ou les dossiers et les fichiers de l'appareil ne peuvent pas s'afficher.	La connexion n'est pas correctement reconnue.	Essayez de débrancher puis de brancher le dispositif externe. Si elle n'est toujours pas reconnue, essayez de mettre la TV & radio hors tension, puis à nouveau sous tension.
La télécommande ne fonctionne pas	La télécommande n'est pas pointée vers le capteur de la télécommande.	Pointez la télécommande vers le capteur de télécommande sur la TV et radio pendant que vous l'utilisez.
	La télécommande est trop éloignée du capteur de télécommande.	Utilisez la télécommande à environ 3 m ou plus près.
	La capteur de la télécommande de la TV & radio est sous une lumière vive telle que la lumière directe du soleil.	Placez la TV & radio dans un endroit à l'abri du soleil et d'autres lumières vives.
	Les piles de la télécommande sont vides.	Remplacez les piles de la télécommande par des neuves.

(Traduzione delle istruzioni originali)

AVVERTENZE RELATIVE ALLA SICUREZZA PER TV E RADIO CORDLESS

⚠ **AVVERTENZA**

Leggere tutti gli avvertimenti di sicurezza e tutte le istruzioni.

La mancata osservanza degli avvertimenti e delle istruzioni potrebbe essere causa di scosse elettriche, incendi e/o gravi lesioni.

Salvare tutti gli avvertimenti e le istruzioni per riferimenti futuri.

1. **Utilizzare l'apparecchio esclusivamente alle condizioni di alimentazione specificate.**
   - L'uso di qualsiasi altra alimentazione elettrica potrebbe causare incendi o scosse elettriche.
2. **Evitare di danneggiare il cavo dell'adattatore CA.**
   - Non modificare, piegare con forza, attorcigliare o tirare il cavo, e non riporre oggetti pesanti sopra l'apparecchio né posizionarlo vicino a fonti di calore.
   - Quando non è in uso, scollegare la spina di alimentazione (adattatore CA) dalla presa di corrente di TV e radio. La mancata osservanza di questo punto potrebbe causare scosse elettriche o incendi.
3. **Non toccare la spina di alimentazione (adattatore CA) con le mani bagnate.**
   - Ciò potrebbe provocare scosse elettriche.
4. **Non utilizzare TV e radio in bagno o nella doccia.**
   - Non utilizzare TV e radio in luoghi umidi o bagnati o sotto la pioggia.
   - Ciò potrebbe causare scosse elettriche, emissioni di fumo o malfunzionamenti.
5. **Non toccare l'antenna FM né la spina di alimentazione (adattatore CA) durante i temporali.**
   - Ciò potrebbe provocare scosse elettriche.
6. **Non smontare o modificare TV e radio.**
   - Ciò potrebbe provocare scosse elettriche o incendi. Le ispezioni e le riparazioni devono essere eseguite dal negozio dove è avvenuto l'acquisto oppure presso un centro di assistenza autorizzato per utensili elettrici HiKOKI.
7. **Inserire la spina di alimentazione (adattatore CA) il più in fondo possibile.**
   - La polvere o lo sporco tra la spina di alimentazione e la presa elettrica potrebbero causare un incendio. Rimuovere la spina di alimentazione periodicamente e togliere la polvere o lo sporco con un panno asciutto.
8. **Non lasciare oggetti non specificati o acqua all'interno del corpo di TV e radio.**
   - Ad eccezione dell'adattatore CA e della batteria ricaricabile, se qualsiasi oggetto metallico o infiammabile o l'acqua entra dentro lo sportello posteriore, potrebbe causare scosse elettriche o incendi.
   - Fare attenzione per evitare che la polvere di ferro degli altoparlanti bass reflex, polvere o acqua penetrino nella TV e radio.
9. **Non sedersi né stare in piedi su TV e radio.**
   - Ciò potrebbe causare incidenti o malfunzionamenti.
10. **Non posizionare TV e radio su una superficie instabile o in un posto alto. Non appendere TV e radio dalla maniglia.**
    - TV e radio potrebbero cadere e causare lesioni o malfunzionamenti.
11. **Quando non è caricata nessuna batteria a scorrimento, fissare il coperchio del terminale a scorrimento al terminale per impedire tagli e altre lesioni che possono risultare quando si tocca l'area del terminale.**
12. **Maneggiare le batterie di riserva con cura.**
    - Pericolo di esplosione se la batteria viene sostituita in modo errato. Sostituire solo con batteria uguale o di tipo equivalente.
    - Una manipolazione scorretta delle batterie potrebbe causare rotture o perdite, con conseguenti incendi, lesioni o inquinamento dell'area circostante. Assicurarsi di osservare le seguenti precauzioni.
      - Usare solo le batterie specificate
      - Non scaldare né smontare le batterie
      - Non gettare le batterie nel fuoco o nell'acqua
      - Non bruciare o smaltire le batterie come rifiuti domestici.
      - Non caricare le batterie
      - Assicurarsi che le batterie siano orientate correttamente ed evitare corto circuiti
      - Non riutilizzare le batterie né usare tipi diversi di batterie
      - Estrarre le batterie quando TV e radio non sono in uso

      In caso di perdita delle batterie, pulirne il relativo scomparto.
      Se un qualsiasi fluido della batteria dovesse rovesciarsi sulla pelle, lavarlo via con attenzione.
      Se ⊿ viene visualizzato quando si accende l'apparecchio con la batteria ricaricabile inserita, la batteria è scarica.
      Alimentare TV e radio dall'adattatore CA o inserire una batteria carica.
13. **Ricaricare solo con il caricatore specificato dal produttore.**
    - Un carica batteria adatto per un tipo di batteria ricaricabile potrebbe provocare il rischio di un incendio se usato con un altro tipo di batterie.
14. **Utilizzare TV e radio solo con batterie ricaricabile specificamente designate.**
    - L'uso di qualsiasi altre batterie potrebbe creare rischio di lesioni e incendi.
15. **Quando la batteria ricaricabile non viene usata, tenerla lontano da oggetti metallici come graffette, monete, chiavi, chiodi, viti o altri piccoli oggetti metallici che possono creare un collegamento da un terminale ad un altro.**
    - Cortocircuitare i terminali della batteria insieme può causare ustioni o incendi.
16. **In condizioni abusive, del liquido può fuoriuscire dalla batteria; evitare il contatto. Se il contatto si verifica accidentalmente, sciacquare con acqua. Se il liquido entra a contatto con gli occhi, richiedere assistenza medica.**
    - Il liquido che fuoriesce dalla batteria può causare irritazioni o ustioni.
17. **Affidare le riparazioni di TV e radio a personale qualificate che utilizza solamente parti di ricambio originali.**
    - Ciò garantisce il mantenimento della sicurezza di TV e radio.
18. **L'unità principale e l'adattatore non devono essere esposti a perdite d'acqua o schizzi; inoltre non posizionare oggetti contenenti liquidi, come vasi, sull'unità o sull'adattatore.**
19. **Le batterie (pacco batterie o batterie installate) non devono essere esposte a fonti di calore eccessive, quali luce del sole, fuoco o simili.**
20. **La spina PRINCIPALE dell'adattatore viene utilizzata per scollegare il dispositivo; assicurarsi che il dispositivo scollegato sia pronto per essere utilizzato.**
21. **Conservare le batterie o le schede di memoria lontano dalla portata dei bambini.**
    - Se una batteria o una scheda di memoria viene ingerita accidentalmente, sussiste il rischio di soffocamento e/o lesioni. Se ciò accade, rivolgersi immediatamente a un medico.
22. **Temperatura di funzionamento: -5 – 40°C**

PROTEZIONE DELL'UDITO

L'esposizione continua a rumori a volume elevato può causare la perdita permanente dell'udito. Più elevato è il volume, più breve è il tempo di esposizione che può provocare la perdita dell'udito.
Ascoltando suoni a volume elevato per periodi prolungati, le orecchie vi si abituano. Ciò crea l'illusione che il livello del volume sia adeguato, nonostante possa danneggiare l'udito. per prevenire la perdita dell'udito, osservare le seguenti precauzioni.

ATTENZIONE

1. **Assicurarsi di far riposare le orecchie con regolari interruzioni, evitando l'ascolto ininterrotto per periodi prolungati.**
   Anche a un volume sicuro, l'ascolto prolungato può causare la perdita dell'udito.
2. **Fare attenzione a non aumentare il volume in seguito all'adattamento dell'udito al suono emesso.**
   Fare attenzione a non abituarsi a certi livelli di volume. Regolare il volume a un livello sicuro prima che le orecchie si abituino a volumi troppo elevati.
3. **Se le orecchie iniziano a fischiare, se si avverte fastidio o se la conversazione sembra attutita o indistinta, interrompere l'ascolto della musica e rivolgersi a un medico per un controllo dell'udito**.
4. **Non alzare eccessivamente il volume quando si utilizzano cuffie o auricolari.**
   Ascoltare TV e radio per lungo tempo ad alto volume può causare problemi all'udito.

PRECAUZIONI PER IL COLLEGAMENTO DI APPARECCHIATURE ESTERNE

Problemi non previsti possono causare la perdita o il danneggiamento dei dati memorizzati nello smartphone e in altri dispositivi periferici collegati a TV e radio. In considerazione di questa possibilità, si dovrebbe sempre eseguire preventivamente il backup dei dati.
Si noti che HiKOKI declina qualsiasi responsabilità per il danneggiamento o la perdita di dati memorizzati negli smartphone e su altri dispositivi periferici collegati al TV e radio, né per danni al dispositivo stesso.

PRECAUZIONI RELATIVE ALLA FORMAZIONE DI CONDENSA (DEW)

Se TV e radio viene trasportato da un ambiente esterno freddo ad un ambiente caldo in inverno, o da un ambiente caldo ad un ambiente caldo e umido all'aperto in estate, potrebbe formarsi della condensa all'interno di TV e radio.
Accendere TV e radio mentre sono presenti gocce d'acqua all'interno potrebbe causare un malfunzionamento. Prestare attenzione a non sottoporre TV e radio a improvvisi e/o a brusche variazioni di temperatura.
Se si formano gocce d'acqua, smettere immediatamente di utilizzare TV e radio. Prima di riutilizzarlo, attendere che le gocce d'acqua evaporino, oppure aumentare gradualmente la temperatura dell'ambiente finché TV e radio si asciuga.

LICENZA E MARCHIO

Questo prodotto è protetto da determinati diritti di proprietà intellettuale di Microsoft. L'uso o la distribuzione di tale tecnologia al di fuori di questo prodotto sono vietati senza una licenza di Microsoft.

QUESTO PRODOTTO È CONCESSO IN LICENZA IN BASE ALLA LICENZA DEL PORTAFOGLIO DI BREVETTI MPEG-4 VISUAL PER L'USO PERSONALE E NON COMMERCIALE DI UN UTENTE PER

(i) LA CODIFICA VIDEO IN CONFORMITÀ ALLO STANDARD MPEG-4 VISUAL ('MPEG-4 VIDEO') E/O
(II) LA DECODIFICA DI VIDEO MPEG-4 CODIFICATO DA UN CONSUMATORE IMPEGNATO IN UNA ATTIVITÀ PERSONALE E NON COMMERCIALE E/O OTTENUTO DA UN FORNITORE VIDEO AUTORIZZATO DA MPEG A FORNIRE VIDEO MPEG-4.

NESSUNA LICENZA VIENE CONCESSA O SARÀ CONSIDERATA IMPLICITA PER QUALSIASI ALTRO USO. ULTERIORI INFORMAZIONI COMPRESE QUELLE RELATIVE A USI PROMOZIONALI, INTERNI E COMMERCIALI E ALLE CONCESSIONI DI LICENZE SONO DISPONIBILI DA MPEG LA, LLC. VEDERE HTTP://WWW.MPEGLA.COM.

QUESTO PRODOTTO È CONCESSO IN LICENZA IN BASE ALLA LICENZA DEL PORTAFOGLIO DI BREVETTI AVC, PER L'USO PERSONALE DA PARTE DI UN CONSUMATORE O PER ALTRI UTILIZZI IN CUI NON RICEVA COMPENSI PER (i) CODIFICARE UN VIDEO IN CONFORMITÀ ALLO STANDARD AVC ("VIDEO AVC") E/O (ii) DECODIFICARE UN VIDEO AVC CODIFICATO DA UN CONSUMATORE IMPEGNATO IN UN'ATTIVITÀ PERSONALE E/O OTTENUTO DA UN FORNITORE VIDEO DOTATO DI LICENZA PER FORNIRE VIDEO AVC. NESSUNA LICENZA VIENE CONCESSA O SARÀ CONSIDERATA IMPLICITA PER QUALSIASI ALTRO USO. PER ULTERIORI INFORMAZIONI RIVOLGERSI A MPEG LA, L.L.C. VEDERE HTTP://WWW.MPEGLA.COM.

La tecnologia di decodifica audio MPEG Layer-3 è concessa in licenza da Fraunhofer IIS e Thomson Licensing.

Protetto da una o più rivendicazioni dei brevetti elencati nella patentlist.hevcadvance.com.

Prodotto su licenza di Dolby Laboratories.
Dolby, Dolby Audio e il simbolo della doppia D sono marchi di Dolby Laboratories.

SCHEDE SD E DISPOSITIVI USB SUPPORTATI PER LA RIPRODUZIONE

Controllare le specifiche e le istruzioni per l'uso di dispositivi USB e schede SD, ed assicurarsi di usarli correttamente.

Tipo		Scheda di memoria SD	Scheda di memoria SDHC	Dispositivo di memoria USB
Logo				–
Formato		FAT16, FAT32		
Formati file riproducibili	VIDEO	MPEG2, MPEG4, H.264		
	AUDIO	MP3, AAC		
	FOTO	JPEG, BMP		

NOTA

- Le schede di memoria SD e SDHC sono indicate come "schede SD" nel presente manuale.
- Assicurarsi di posizionare le schede miniSD e le schede microSD/microSDHC in un adattatore schede SD prima di inserirle nella TV e radio.
- Non inserire schede di memoria non supportate in TV e radio. Inserire una scheda di memoria incompatibile potrebbe provocare un malfunzionamento o danni a TV e radio, nonché alla scheda di memoria.
- Anche se una scheda SD è del tipo descritto sopra, potrebbe non essere utilizzabile in base al suo formato e alle condizioni d'uso. Se una scheda non viene letta correttamente, espellerla da TV e radio.

- Le specifiche non consentono l'importazione di file quando la scheda SD è bloccata.
  Sbloccare la scheda per importare i file.
- Non collegare dispositivi USB non supportati.
- Non tutte le periferiche USB possono essere collegate.
- Non rimuovere o inserire schede SD o dispositivi USB durante la riproduzione. In caso contrario, si potrebbe causare un malfunzionamento della TV, della scheda SD o del dispositivo USB.
- SD e SDHC sono marchi di fabbrica di SD-3C, LLC.
- Questo prodotto è protetto da determinati diritti di proprietà intellettuale di Microsoft. L'uso o la distribuzione di tale tecnologia al di fuori di questo prodotto è vietata senza una licenza di Microsoft.

ATTENZIONE

- I dati salvati su una scheda SD e su un dispositivo di memoria USB collegati potrebbero essere danneggiati in un incidente non prevedibile. Eseguire sempre un backup dei dati per evitare possibili perdite.
- Non spegnere l'alimentazione o rimuovere una scheda SD o un dispositivo di memoria USB mentre una scheda SD o un dispositivo di memoria USB è in fase di lettura o di riproduzione. Vi è il rischio che i dati registrati possano essere danneggiati.

FUNZIONI PRINCIPALI

Fonte		Funzioni principali
TV digitale		Guardare trasmissioni sul digitale terrestre
FM		Ascolto della radio FM
DAB		Ascolto della radio digitale
Bluetooth		Riproduzione di dispositivi Bluetooth
Scheda SD	VIDEO	Guardare video, ascoltare musica e visualizzare foto presenti su una scheda SD
	AUDIO	
	FOTO	
USB	VIDEO	Guardare video, ascoltare musica e visualizzare foto presenti su una memoria USB
	AUDIO	
	FOTO	
AUX		Riprodurre video e audio presenti su fotocamere, lettori musicali portatili, ecc.
Impostazioni di sistema		Impostare la data e l'ora correnti, ripristinare il sistema alle impostazioni predefinite e aggiornare il software

- Ricarica per smartphone e telefoni cellulari
- Compatibilità con la batteria ricaricabile dell'utensile elettrico HiKOKI e l'adattatore CA

CHARATTERISTICHE

Banda di frequenza	TV: da 170 a 230 MHz, 470 a 860 MHz DAB/DAB+: da 174,928 a 239,200 MHz (BANDA III) FM: da 87,5 a 108 MHz
Antenna	Antenna a stilo (Per TV e FM)
Porta per antenna esterna	Connettore di tipo PAL da 75 Ω (Per TV e DAB/DAB+)
Collegamento cuffie	Mini jack stereo da Φ3,5 mm
Porta scheda SD	Supporta schede SD/SDHC (fino a 32 GB)
Porta USB	USB 2.0 (potenza fornita: 5 V CC, fino a 0,7 A)
Porta d'ingresso AUX	Φ3,5 mm (video + audio)
Altoparlanti	90 mm (8 Ω) × 2
Dimensioni LCD	8 pollici
Dimensioni in pixel	L 1024 x A 600
Potenza di uscita massima	7 W × 2
Alimentazione	Batteria a scorrimento: DC 14,4 V, 18 V
	Alimentazione elettrica domestica (usando l'adattatore CA in dotazione)
	Batterie di riserva: DC 3 V, Due batterie AA
Bluetooth	Ver. Bluetooth 4,0 Profilo: A2DP (Advanced Audio Distribution Profile) AVRCP (AV Remote Control Profile) Inviare/ricevere sensibilità: Classe 2 Intervallo di frequenza Bluetooth: 2402-2480 MHz Potenza massima RF Bluetooth: BT2.1:-0,47 dBm, BT4.0(BLE):0,9 dBm
Dimensioni esterne	L 405 mm x P 305 mm x A 265 mm (con l'antenna ritratta)
Massa	4,2 kg

- Per le fonti di alimentazione utilizzabili, consultare il manuale di istruzioni:
  Fonti di alimentazione utilizzabili:
  (Produttore) Dong Guan Sun Hung Kin Electrical Co., Ltd
  (Modello) HKP18-1202000dV, HKP18-1202000dB
  (Ingresso) 100V-240V ~50/60Hz 0,68Amax
  (Uscita) 12V ⎓ 2A
- Solo la batteria a scorrimento può essere utilizzata
  (Modello) BSL1430: batteria al litio da 14,4V 3000mAh
  (Modello) BSL1830: batteria al litio da 18V 3000mAh
  (Fabbricazione) Koki Holdings Co., Ltd.

NOMI DEI COMPONENTI E FUNZIONI DEI PULSANTI

Nomi dei componenti		Funzioni
①	Display	–
②	Pannello comandi	–
③	Maniglia	–
④	Sensore del telecomando	–
⑤	Porte di collegamento del dispositivo esterno	–
⑥	Porta per antenna esterna	–
⑦	Antenna	–

⑧	Altoparlante	–
⑨	Coperchio posteriore	–
⑩	Porta adattatore CA	–
⑪	Pulsante di accensione	Accende/spegne l'alimentazione
⑫	Pulsante Volume	Alza o abbassa il volume
⑬	Pulsante Salta	• Selezione voce • Selezione di brani su dispositivi esterni • Cambia il canale
⑭	Pulsante Play/Stop	Riproduce o arresta la riproduzione
⑮	Pulsante di selezione della fonte	Visualizza la schermata della fonte
⑯	Pulsante Menu	Visualizza la schermata del menu
⑰	Pulsante Inserisci/ Informazioni	• Inserisce la voce selezionata • Visualizza le informazioni
⑱	Porta USB	–
⑲	Porta scheda SD	–
⑳	Porta d'ingresso AUX	–
㉑	Collegamento cuffie	–
㉒	Telecomando	–
㉓	Pulsante TV	Attiva il televisore
㉔	Pulsante Standby	Accende o spegne lo standby
㉕	Pulsante di selezione della fonte	Visualizza la schermata della fonte
㉖	Pulsante di selezione/ inserimento	Seleziona o inserisce una voce
㉗	Pulsante di ritorno	Richiama il controllo
㉘	Pulsanti numerici	Seleziona i numeri dei canali
㉙	Pulsante Mute	Silenzia i suoni
㉚	Pulsante Volume	Alza o abbassa il volume
㉛	Pulsante EQ	Visualizza la schermata di impostazione qualità del suono
㉜	Pulsante Salta	• Selezione di brani su dispositivi esterni • Cambia la frequenza FM
㉝	Pulsante Play/Stop	Riproduce o arresta la riproduzione
㉞	Pulsante Ripeti	Ripete la riproduzione
㉟	Pulsante Display	Visualizza la schermata di impostazione qualità dell'immagine
㊱	Pulsante Canale	Cambia i canali
㊲	Pulsante Informazioni	Visualizza le informazioni
㊳	Pulsante Sottotitolo	Visualizza la schermata di impostazione lingua dei sottotitoli
㊴	Pulsante EPG	Visualizza l'elenco dei programmi TV
㊵	Pulsante Audio	Visualizza la schermata di impostazione lingua audio
㊶	Pulsante Cerca	Esegue la ricerca automatica
㊷	Pulsante Menu	Visualizza la schermata del menu
㊸	Pulsante Bluetooth	Attiva Bluetooth
㊹	Pulsante FM DAB	Attiva FM/DAB
㊺	Linguetta	–
㊻	Vano batteria AA	–
㊼	Coperchio	–
㊽	Coperchio del telecomando	–
㊾	Foglio di protezione per il display	–
㊿	Adattatore CA	–
(51)	Coperchio in gomma	–
(52)	Batteria	–
(53)	Terminali	–
(54)	Cavo per antenna digitale terrestre	–
(55)	Porta per antenna interna	–
(56)	Antenna esterna	–
(57)	Cavo per porta AUX	–
(58)	Dispositivo esterno	–
(59)	Cavo USB	–
Ⓐ	Indicatore fonte/menu	–
Ⓑ	Orologio	–

SIMBOLI

ATTENZIONE

Di seguito mostriamo i simboli usati per la macchina. Assicurarsi di comprenderne il significato prima dell'uso.

	UR18DSML: TV e radio cordless
	⚠**ATTENZIONE** - Per ridurre il rischio di lesioni, l'utente deve leggere il manuale delle istruzioni.
	Solo per Paesi UE Non gettare le apparecchiature elettriche tra i rifiuti domestici! Secondo la Direttiva Europea 2012/19/UE sui rifiuti di apparecchiature elettriche ed elettroniche e la sua attuazione in conformità alle norme nazionali, le apparecchiature elettriche esauste devono essere raccolte separatamente, al fine di essere reimpiegate in modo eco-compatibile.
	Solo per uso interno
	Polarità dei terminali di uscita
	Attrezzatura di classe II
	CA (corrente alternata)
	CC (corrente continua)

	Nuova batteria
	Batteria vecchia/usata
OR	Può essere eseguito sul pannello comandi del televisore o sul telecomando
ex.)	Esempio
I	Accensione
O	Spegnimento
	Premere
S	Fonte
M	Voce di impostazione
	Indicatore batteria scarica
AA AA	Batterie AA
AAA AAA	Batterie AAA per il telecomando
	Foglio di protezione per il display
	Avvertenza
	Azione non consentita

Per informazioni sul funzionamento dei pulsanti, fare riferimento a “NOMI DEI COMPONENTI E FUNZIONI DEI PULSANTI”.

ACCESSORI STANDARD

In aggiunta all’unità principale (1 unità), la confezione contiene gli accessori elencati a pagina 9.

Gli accessori standard possono essere cambiati senza preavviso.

PRIMA DEL FUNZIONAMENTO

Azione	Figura	Pagina
Installazione delle batterie di backup*1	1	4
Installazione delle batterie nel telecomando	2	4
Come fissare il foglio di protezione per il display	3	4
Installazione dell’adattatore CA*2	4	5
Conservazione dell’adattatore CA e del telecomando	5	5
Inserimento e rimozione della batteria*3	6	5
Preparazione dell’antenna*4	7	5

- Per collegare un dispositivo che supporta l’uscita video, ad esempio una videocamera o un lettore DVD, utilizzare un cavo con mini spinotti a 4 poli che include un collegamento video.

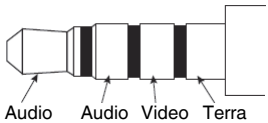

* 1: Le impostazioni orario e le frequenze delle stazioni TV e radio possono essere salvate inserendo le batterie nell’unità.

* 2:

NOTA

- Quando viene utilizzato con le batterie, l’adattatore CA è la fonte di alimentazione principale e la carica della batteria non viene consumata.
- Quando vengono utilizzate con l’adattatore CA, le batterie non si ricaricano poiché questo dispositivo non dispone della funzione di ricarica.

* 3:

ATTENZIONE

Non toccare i terminali.
Farlo potrebbe provocare tagli alle mani o altre lesioni.

Solo una batteria a scorrimento da 14,4 V o 18 V può essere utilizzata con questo dispositivo. (BSL36B18 non può essere utilizzato)

NOTA

- Non applicare eccessiva pressione quando si inseriscono le batterie. Se la batteria non scorre facilmente in posizione, vuol dire che non è inserita correttamente.
  Assicurarsi che la batteria sia rivolta nella direzione corretta e che non ci sia niente che ostruisca il percorso di inserimento.
- Se viene visualizzato quando il dispositivo viene acceso dopo l’installazione della batteria, il livello di carica della batteria è basso.
  In questa situazione, utilizzare l’adattatore CA o inserire una batteria completamente carica.

* 4: Utilizzare l’antenna incorporata o il connettore come connettore esterno.
  Regolare direzione, lunghezza e angolo dell’antenna mentre si controlla la condizione di ricezione.

COME GUARDARE LA TV O ASCOLTARE FM/DAB

1. Selezionare la sorgente che si desidera ascoltare (TV digitale, FM o DAB)
2. Selezione di un’antenna
   Utilizzare “Selezione antenna” per selezionare l’antenna incorporata o esterna.
   Regolare orientamento, lunghezza, angolo e posizione dell’antenna.
3. Impostare un canale.
   Utilizzare “Auto Search” (ricerca automatica) per selezionare.
   Per TV, è anche possibile utilizzare la funzione “Manual search” (ricerca manuale) per impostare i canali.
4. Selezionare la stazione desiderata.

NOTA

- La ricezione in alcuni luoghi e aree può essere scarsa o inesistente.
- Con il televisore, non si sarà in grado di configurare i canali se l’impostazione del Paese non è corretta.
- La TV e la radio possono ricevere solo canali TV gratuiti non criptati.

CONNESSIONE CON DISPOSITIVI BLUETOOTH

1. **Associazione (registrazione dispositivi)**
   L'associazione è necessaria per la comunicazione Bluetooth.
   Impostare il dispositivo Bluetooth in modalità associazione.
   (Per istruzioni sull'associazione, fare riferimento al manuale del dispositivo Bluetooth da utilizzare).
2. **Impostare TV e radio per la modalità di associazione**
   Commutare la fonte su " Bluetooth ".
   " Bluetooth Ready " viene visualizzato sulla schermata e la macchina entra in modalità di sospensione dell'associazione.
   Selezionare " UR18DSML " sull'elenco dei dispositivi connessi del proprio dispositivo Bluetooth per completare l'associazione.
3. **Inserire la password**
   Alcuni dispositivi Bluetooth possono richiedere una password durante la connessione.
   In tal caso, immettere " 0000 ".
   Inoltre, se viene richiesta l'autorizzazione per la connessione, immettere " autorizzato ".
   La connessione è riuscita quando viene visualizzato " Connected ".

NOTA

- Una volta associati, la connessione viene stabilita automaticamente la volta successiva in cui i dispositivi vengono accesi. Se la connessione Bluetooth viene persa, associare nuovamente i dispositivi.
- Non più di due dispositivi possono essere associati contemporaneamente.
- Non può essere garantita la connessione con tutti i dispositivi Bluetooth. Prima di eseguire la connessione, controllare sempre la compatibilità.
- Il wordmark Bluetooth ® e i loghi sono marchi di fabbrica registrati di proprietà di Bluetooth SIG, Inc.

FUNZIONAMENTO

Azione	Figura	Pagina
Accensione e spegnimento*1	8-1	6
Accensione/spegnimento dello standby*2	8-2	6
Visualizza la schermata della fonte*3	9	6
Selezione tramite telecomando della fonte TV digitale, FM/DAB o Bluetooth*4	10	6
Visualizzare la schermata del menu	11	7
Selezione di fonte, menu e altre voci di impostazione	12	7
Regolazione del volume*5 (Tutte le fonti)	13	7
Cambio dei canali*4 (S: TV digitale, FM, DAB)	14	7
Visualizza l'elenco di tutti i canali (S: TV digitale)	15	7
Visualizza la schermata di impostazione lingua audio (S: TV digitale)	16-1	7
Visualizza la schermata di impostazione lingua dei sottotitoli (S: TV digitale)	16-2	7
Riproduzione/pausa di dispositivi esterni*6 (S: Bluetooth, scheda SD, USB)	17	8
Selezione di brani su dispositivi esterni (cambio tracce)*6 (S: Bluetooth, scheda SD, USB)	18*5	8
Modifica della frequenza FM (S: FM)		
Riproduzione di video o musica da un dispositivo esterno*7 (S: AUX)	19	8
Ricarica dello smartphone*8	20	8

* 1: L'unità non può essere attivata premendo il tasto Standby sul telecomando.

* 2: In modalità standby, il LED del pulsante di alimentazione si illumina in rosso.

NOTA

- L'alimentazione si spegne automaticamente dopo circa 24 ore in modalità standby.

* 3: La voce attualmente selezionata è evidenziata in verde.

* 4: La schermata di selezione della fonte non è visualizzata.

* 5: Durante la riproduzione del contenuto di dispositivi Bluetooth o dispositivi esterni, abbassare il volume del lettore prima di iniziare la riproduzione, quindi aumentare gradualmente il volume del lettore.

* 6:
Associare in anticipo un dispositivo compatibile con Bluetooth con il televisore.
Inserire correttamente una scheda SD o un dispositivo di memoria USB nel TV.
Un dispositivo esterno collegato alla porta AUX della TV non può essere usato per controllare la TV. Controllare il dispositivo esterno stesso.

* 7:

NOTA

- Procurare un mini spinotto a 4 poli per collegare una videocamera, un lettore DVD o un altro dispositivo compatibile con uscita video.
- Solo l'audio può essere emesso da uno smartphone.
- Se non vi è alcun segnale audio, "NESSUN SEGNALE" viene visualizzato sullo schermo.
- Se il segnale audio su un dispositivo esterno è basso, potrebbe non essere possibile aumentarlo.
- Se connesso a uno smartphone, il segnale acustico potrebbe non essere sentito quando c'è una chiamata in arrivo.

* 8: È possibile collegare uno smartphone o un telefono cellulare a TV e radio e ricaricalo utilizzando un comune cavo disponibile in commercio dotato di un connettore USB.
Altre fonti possono essere riprodotte mentre lo smartphone o il telefono cellulare è in carica.

NOTA

- Nella modalità scheda SD, la ricarica USB non è disponibile.
  Durante il caricamento USB, passare a un'altra sorgente.
- Durante la carica tramite USB, il suono potrebbe interrompersi di tanto in tanto o l'unità potrebbe spegnersi. Se ciò dovesse accadere, abbassare il volume o interrompere la carica tramite USB.
- Alcuni dispositivi USB potrebbero non essere ricaricabili.
- TV e radio sono progettati per disattivare l'uscita USB e disabilitare la ricarica di smartphone e telefoni cellulari quando la carica della batteria è bassa.
  Nel caso ciò si verifichi, ricaricare la batteria o sostituirla con una completamente carica.
- Se la tensione è bassa quando l'adattatore CA è in uso, l'uscita USB può essere interrotta, con conseguente ricarica discontinua della batteria.
- Utilizzare una batteria completamente carica quando la si utilizza come fonte di alimentazione.
  Non è possibile ricaricare smartphone o telefoni cellulari quando il livello di carica della batteria è molto basso.
- Il tempo necessario per la ricarica varia in base allo smartphone o al telefono cellulare in ricarica.

- Non utilizzare la funzione di ricarica per qualsiasi dispositivo diverso da smartphone o telefoni cellulari.
- TV e radio potrebbero non essere in grado di ricaricare alcuni modelli di smartphone o telefoni cellulari.

VOCI DI IMPOSTAZIONE

Voci di impostazione	Funzioni principali	Fonte											
		TV digitale	FM	DAB	Bluetooth	Scheda SD			USB			AUX	Impostazione del sistema
						VIDEO	AUDIO	FOTO	VIDEO	AUDIO	FOTO		
Auto Search*1	La frequenze di trasmissione TV/ FM/DAB ricevibili vengono registrate automaticamente	○	○	○	–	–	–	–	–	–	–	–	–
Manual Search*1	Le frequenze di trasmissione TV vengono registrate manualmente	○	–	–	–	–	–	–	–	–	–	–	–
Selezione antenna	Seleziona l'antenna (incorporata/esterna)	○	○	○	–	–	–	–	–	–	–	–	–
Paese	Consente di impostare il Paese in cui il ricevitore di trasmissione TV è installato	○	–	–	–	–	–	–	–	–	–	–	–
EPG	Visualizza un elenco dei programmi TV e consente di selezionare un canale	○	–	–	–	–	–	–	–	–	–	–	–
Modalità display	Imposta la tonalità del colore del display	○	–	–	–	○	–	○	○	–	○	○	–
Temperatura di colore	Consente di impostare il bilanciamento del colore dell'immagine	○	–	–	–	○	–	○	○	–	○	○	–
Proporzioni	Consente di selezionare la dimensione dell'immagine	○	–	–	–	○	–	○	○	–	○	○	–
EQ	La qualità del suono (bassi/alti) può essere regolata in base alle proprie preferenze.	○	○	○	○	○	○	–	○	○	–	○	–
Fuso orario	Imposta il fuso orario e la regione	○	–	–	–	–	–	–	–	–	–	–	–
Ora legale	Imposta l'ora legale	○	–	–	–	–	–	–	–	–	–	–	–
Preset Channel	Consente di registrare manualmente una stazione radio	–	○	○	–	–	–	–	–	–	–	–	–
Stereo	Consente di cambiare trasmissioni FM stereo e mono	–	○	–	–	–	–	–	–	–	–	–	–
Elenco stazioni	Visualizza tutte le stazioni di DAB	–	–	○	–	–	–	–	–	–	–	–	–
Sinc data ora	Se "ON" è selezionato, è possibile sincronizzare TV e radio con l'ora e la data	–	–	○	–	–	–	–	–	–	–	–	–
File List	Visualizza cartelle/file e permette di selezionarli	–	–	–	–	○	○	○	○	○	○	–	–
Auto Play	Imposta le opzioni per la visualizzazione di foto, come la modalità riproduzione automatica e l'intervallo di visualizzazione	–	–	–	–	–	–	○	–	–	○	–	–
Alarm	Consente di impostare un orario in cui l'unità si accende automaticamente	–	–	–	–	–	–	–	–	–	–	–	○
Sleep Timer	È possibile spegnere automaticamente l'unità dopo un certo periodo di tempo usando la funzione timer di spegnimento.	–	–	–	–	–	–	–	–	–	–	–	○
Date Adjust	Imposta la data e l'ora	–	–	–	–	–	–	–	–	–	–	–	○
Lingua OSD	Imposta la lingua da visualizzare	–	–	–	–	–	–	–	–	–	–	–	○
Ripristinare impostazioni di fabbrica	Ripristina le impostazioni predefinite di fabbrica	–	–	–	–	–	–	–	–	–	–	–	○
Aggiornamento software	Aggiorna il software	–	–	–	–	–	–	–	–	–	–	–	○

NOTA

Per le voci condivise che possono essere impostate per diverse fonti, le modifiche delle impostazioni vengono applicate per tutte quelle fonti. Queste voci non possono essere impostate separatamente per ciascuna fonte.

* 1:

Per ricevere un segnale più stabile, collegare TV e radio alla porta per antenna interna con un cavo venduto separatamente per le antenne digitali terrestri.

NOTA

A seconda della regione e della posizione, la condizione del segnale potrebbe essere scadente, o l'immagine potrebbe non apparire.

MANUTENZIONE E CONTROLLI

AVVERTIMENTO

Quando non è in uso o durante l'ispezione e manutenzione, assicurarsi di rimuovere la spina CA, la batteria ricaricabile e le batterie di riserva.

● Controllo delle viti di tenuta

Controllare regolarmente tutte le viti di tenuta e assicurarsi che siano esclusìvamente serrate. Nel caso che una di queste viti dovesse allentarsi riserrarla immediatamente. Se si non ottiene di farlo, si puó causare un grave incidente.

● Pulizia della carcassa dell'utensile

Se TV e radio sono sporchi, pulirli con un panno morbido e asciutto o con un panno inumidito con acqua e sapone. Non usare solventi cloridici, benzina o diluenti per benzina, in quanto potrebbero deformare la plastica.

● Memorizzazione di TV e radio

Non conservare TV e radio nei luoghi seguenti.

- ○ Alla portata di o facilmente accessibile ai bambini
- ○ In luoghi umidi o polveros
- ○ A temperature elevate come all'interno di una macchina o esposta alla luce solare diretta
- ○ In luoghi estremamente freddi o esposti direttamente a correnti fredde
- ○ Dove la temperatura cambia drasticamente
- ○ Dove è esposta a fumo o vapore, per esempio vicino a un apparecchio per cucinare o umidificatore

MODIFICHE

Gli utensili elettrici HiKOKI vengono continuamente migliorati e modificati per includere le più recenti innovazioni tecnologiche.
Di conseguenza, alcuni pezzi possono essere modificati senza preavviso.

GARANZIA

Garantiamo gli Utensili Elettrici HiKOKI in conformità alle specifiche normative imposte dalla legge e dai paesi. Questa garanzia non copre difetti o danni dovuti a uso erroneo, abuso o normale usura. In caso di lamentele, si prega di inviare l'Utensile Elettrico, non smontato, insieme al CERTIFICATO DI GARANZIA che si trova al termine di queste Istruzioni per l'uso, ad un Centro di Assistenza Autorizzato HiKOKI.

NOTA

A causa del continuo programma di ricerca e sviluppo della HiKOKI, le caratteristiche riportate in questo foglio sono soggette a cambiamenti senza preventiva comunicazione.

RISOLUZIONE DEI GUASTI

Usare le ispezioni nella tabella di seguito se l'utensile non funziona normalmente. Se questo non risolve il problema, consultare il proprio rivenditore o Centro di Assistenza Autorizzato HiKOKI.

Sintomo	Causa probabile	Rimedio
L'unità non si accende	L'adattatore CA è scollegato o non è inserito fino in fondo nella presa.	Collegare saldamente l'adattatore CA nella presa.
	Non c'è carica residua nella batteria	Caricare la batteria.
Non c'è audio	Il volume è troppo basso.	Regolare il volume.
L'unità si spegne automaticamente	La funzione sleep è attivata.	Disattivare la funzione sleep.
La data e/o l'ora non sono corrette	La batteria di backup si è scaricata.	Sostituire la batteria di backup con una nuova.
La TV non è in grado di ricevere segnali	I canali non sono configurati.	Configurare i canali.
Impossibile configurare i canali TV	L'impostazione del Paese non è corretta.	Verificare l'impostazione del Paese.
Alcuni segnali di trasmissione TV non vengono ricevuti	I segnali del digitale terrestre non vengono trasmessi.	Richiedere all'emittente più vicino se trasmettono un segnale sul digitale terrestre.
I sottotitoli non vengono visualizzati, o la funzione suono multicanale non funziona	Il programma TV che si sta guardando non supporta i sottotitoli e/o il suono multicanale.	Provare a utilizzare i sottotitoli il suono multicanale con un programma televisivo che lo supporta.
L'immagine del televisore diventa confusa o non si vede affatto	L'antenna è rivolta nella direzione sbagliata, o il cavo dell'antenna è scollegato o guasto.	Assicurarsi che non vi siano problemi con la direzione in cui è rivolta l'antenna o con il collegamento del cavo dell'antenna.
La TV interrompe la trasmissione di immagini subito dopo l'accensione o quando si cambia canale	Questo non è un malfunzionamento.	Poiché il segnale deve essere elaborato per poter essere visualizzato sullo schermo, cambiare canale richiede alcuni secondi.
Non è possibile connettere un dispositivo Bluetooth, o il suo suono a volte si interrompe	Il dispositivo non è associato.	Associare il dispositivo.
	C'è un altro dispositivo nelle vicinanze che emette segnali radio che interferiscono, ad esempio con un router wireless.	Provare ad allontanare il dispositivo che causa interferenza da TV e radio.
	Il dispositivo Bluetooth è troppo lontano da TV e radio.	Provare ad avvicinare il dispositivo a TV e radio.
Video, musica o foto di un dispositivo esterno non possono essere visualizzati o riprodotti, o le cartelle e i file del dispositivo non possono essere visualizzati.	La connessione non è stata riconosciuta correttamente.	Provare a scollegare e ricollegare il dispositivo esterno. Se ancora non viene riconosciuta, provare a spegnere e riaccendere TV e radio.
Il telecomando non funziona	Il telecomando non viene puntato verso il sensore del telecomando.	Puntare il telecomando verso il sensore del telecomando di TV e radio durante l'utilizzo.
	Il telecomando è troppo distante dal sensore del telecomando.	Utilizzare il telecomando da circa 3 m di distanza o più vicino.
	Il sensore del telecomando di TV e radio si trova sotto un'intensa luce, ad esempi raggi solari diretti.	Posizionare TV e radio in una posizione lontana dalla luce diretta del sole e da altre luci intense.
	Le batterie del telecomando sono scariche.	Sostituire le batterie del telecomando con altre nuove.

(Vertaling van de oorspronkelijke instructies)

DRAADLOZE TV & RADIO VEILIGHEIDSWAARSCHUWINGEN

⚠ **WAARSCHUWING**

Lees alle waarschuwingen en instructies aandachtig door.

Nalating om de waarschuwingen en instructies op te volgen kan in een elektrische schok, brand en/of ernstig letsel resulteren.

Bewaar alle waarschuwingen en aanwijzingen voor eventuele naslag in de toekomst.

1. **Gebruik het apparaat alleen op de voorgeschreven voedingsspanning.**
   - Gebruik op een andere voedingsspanning kan resulteren in brand of een elektrische schok.
2. **Wees voorzichtig dat u het snoer van de netspanningsadapter niet beschadigt.**
   - U mag het snoer ook niet wijzigen, sterk buigen, draaien, eraan trekken, zware voorwerpen op het snoer plaatsen of dit in de buurt van verwarmingsapparatuur leggen.
   - Wanneer niet in gebruik, verwijder dan de netstroomadapter (AC adapter) uit het stopcontact en van de TV & radio. Dit om een elektrische schok of brand te voorkomen.
3. **Raak de stroomstekker (netspanningsadapter) niet met natte handen aan.**
   - Dit kan resulteren in een elektrische schok.
4. **Maak geen gebruik van de TV & radio in de badkamer of in de douche.**
   - Maak geen gebruik van de TV-& radio in natte of vochtige plaatsen of in de regen.
   - Dit kan resulteren in een elektrische schok, uitstoten van rook of een defect.
5. **Raak de FM-antenne en de stroomstekker (netspanningsadapter) niet tijdens onweer aan.**
   - Dit kan resulteren in een elektrische schok.
6. **Demonteer of wijzig de TV & radio niet.**
   - Dit kan resulteren in een elektrische schok of brand. Inspecties en reparaties moeten worden uitgevoerd door de winkel waar u het product hebt gekocht of door een HiKOKI servicecentrum voor elektrisch gereedschap.
7. **Steek de stroomstekker (netspanningsadapter) zo ver mogelijk naar binnen.**
   - Stof of vuil tussen de stroomstekker en het stopcontact kan resulteren in brand. Verwijder de stroomstekker regelmatig en veeg stof en vuil met een droge doek weg.
8. **Laat geen ongespecificeerde objecten of water binnen in het TV & radio-lichaam.**
   - Als er metaal, een ontvlambaar voorwerp of water in de achterklep terechtkomt, met uitzondering van de netspanningsadapter of de oplaadbare batterij, kan dit resulteren in een elektrische schok of brand.
   - Zorg ervoor dat ijzerpoeder uit de basreflexspeakers, stof of water niet in de TV & radio terechtkomen.
9. **Ga niet zitten of staan op de TV & radio.**
   - Dit kan resulteren in een ongeluk of een defect.
10. **Plaats de TV & radio niet op een onstabiele ondergrond of op een hoge plaats. Hang de TV & radio niet op aan het handvat.**
    - De TV & radio kan vallen en voor letsel zorgen of defect raken.
11. **Wanneer er geen slide batterij is geplaatst, bevestigt u het slide aansluitingskapje op de aansluiting om sneden en ander letsel te voorkomen als gevolg van het aanraken van de aansluiting.**
12. **Behandel de backup-batterijen voorzichtig.**
    - Explosiegevaar als de batterij onjuist wordt vervangen. Vervang alleen door hetzelfde of een gelijkwaardig type.
    - Verkeerd behandelen van de batterijen kan resulteren in barsten of lekkage van de batterijen, met brand, letsel of milieuschade tot gevolg. Neem de volgende voorzorgsmaatregelen in acht.
      - Gebruik alleen de voorgeschreven batterijen
      - De batterijen nooit verwarmen of demonteren
      - Gooi de batterijen nooit in vuur of water
      - Verbrand de batterijen niet of verwijder ze niet als huishoudelijk afval.
      - Probeer de batterijen niet op te laden
      - Zorg dat de batterijen juist zijn geplaatst en vermijd kortsluiting
      - Gebruik oude batterijen niet opnieuw en gebruik ook niet verschillende typen batteren door elkaar
      - Verwijder de batterijen als de TV & radio niet wordt gebruikt

      Wanneer de batterijen gelekt hebben, moet u het batterijvak zorgvuldig schoonvegen.
      Mocht er batterijvloeistof op uw huid terechtkomen, was deze dan zorgvuldig af.
      Als ⊘ wordt weergegeven wanneer u de stroom inschakelt terwijl er een oplaadbare batterij is geplaatst, duidt dit op een laag batterijvermogen.
      Zet de TV & radio aan door middel van de netstroomadapter of door middel van een opgeladen accu.
13. **Herlaad enkel met de lader die door de fabrikant wordt gespecificeerd.**
    - Een lader die geschikt is voor een bepaald type oplaadbare batterij kan brandgevaar veroorzaken bij gebruik met een andere batterij.
14. **Gebruik de TV & radio alleen met een speciaal daarvoor bestemde heroplaadbare accu.**
    - Het gebruik met een andere oplaadbare batterij kan letsel of brand veroorzaken.
15. **Wanneer de oplaadbare batterij niet wordt gebruikt, moet u deze verwijderd houden van andere metalen voorwerpen zoals paperclips, munten, sleutels, spijkers, schroeven of andere metalen voorwerpen die een verbinding tussen de contacten kunnen maken.**
    - De batterijterminals kortsluiten kan brandwonden of brand veroorzaken.
16. **Bij een verkeerd gebruik kan er vloeistof uit de batterij lekken; vermijd elk contact. Indien er toevallig contact ontstaat, goed met water spoelen. Indien de vloeistof in contact met de ogen komt, ook medische hulp inroepen.**
    - Vloeistof die uit de batterij lekt kan irritatie en brandwonden veroorzaken.
17. **Laat uw TV & radio alleen door een daarvoor bevoegde monteur repareren die uitsluitend gebruik maakt van identieke vervangingsonderdelen.**
    - Hierdoor zorgt u ervoor dat de veiligheid van de TV & radio wordt behouden.
18. **Het hoofdtoestel en de adapter mogen niet worden blootgesteld aan druppels of spatten en voorwerpen gevuld met vloeistoffen, zoals vazen, mogen niet geplaatst worden op het apparaat of de adapter.**
19. **De batterijen (batterijen set of geïnstalleerde batterijen) mogen niet blootgesteld worden aan overmatige warmte, zoals zonlicht, vuur of dergelijke.**
20. **De netstekker van de adapter wordt gebruikt als ontkoppelapparaat, het ontkoppelapparaat zal makkelijk bereikbaar moeten zijn.**
21. **Laat accu's of geheugenkaarten niet op een plek liggen die binnen bereik van kleine kinderen is.**
    - Als de accu of de geheugenkaart per ongeluk wordt ingeslikt, kan dit leiden tot verstikking en/of letsel tot gevolg hebben. Als dit gebeurt, moet u onmiddellijk een arts raadplegen.
22. **Bedrijfstemperatuur: -5 – 40°C**

BESCHERMEN VAN UW GEHOOR

Langdurige blootstelling aan harde geluiden kan resulteren in permanent gehoorverlies. Hoe hoger het volume, hoe korter de tijd waarna gehoorverlies kan optreden.
Als u langdurig naar geluid met een hoog volume luistert, kunnen uw oren hieraan gewend raken. Dit geeft dan de illusie dat het volumeniveau correct is, ondanks het feit dat uw gehoor mogelijk wordt beschadigd.
Neem de volgende punten in acht om gehoorverlies te voorkomen.
LET OP

1. **Neem regelmatig pauzes zodat uw oren kunnen rusten en luister niet ononderbroken gedurende lange tijd.**
   Zelfs als het volume op een veilig niveau is ingesteld, kan er bij langdurig ononderbroken luisteren gehoorverlies optreden.
2. **Stel het volume niet te hoog in want uw gehoor zal dan gaan wennen aan het harde geluid.**
   Houd er rekening mee dat u gewend raakt aan een bepaald volumeniveau. Stel het volume in op een veilig niveau zodat uw oren niet gewend raken aan erg hard geluid.
3. **Als uw oren beginnen te suizen, als u een onprettig gevoel ervaart of als de gesprekken om u heen zwak of onduidelijk klinken, moet u stoppen met het luisteren naar muziek en uw oren door een dokter laten nakijken**.
4. **Zet het volume niet te hoog bij gebruik van een hoofdtelefoon of oortelefoon.**
   Het luisteren naar de TV- & radio gedurende lange tijd op een hoog volume kan leiden tot gehoorbeschadiging.

VOORZORGSMAATREGELEN BIJ HET AANSLUITEN VAN EXTERNE APPARATUUR

Onverwachte problemen kunnen resulteren in het verlies of beschadiging van opgeslagen gegevens in smartphones en andere randapparatuur aangesloten op de TV & radio. Houd hiermee rekening en maak altijd een backup van de gegevens voordat u deze gebruikt.
Houd er rekening mee dat HiKOKI niet verantwoordelijk kan worden gehouden voor het verlies of beschadiging van opgeslagen gegevens op smartphones en andere randapparatuur die zijn aangesloten op de TV & radio, eveneens voor schade aan de apparatuur zelf.

WARSCHUWING OVER CONDENSATIE (DEW)

Als de TV & radio plotseling in de winter van een koude buitenomgeving naar een warme kamer, of in de zomer van een koude kamer naar een warme en vochtige buitenomgeving wordt gebracht, kan er condens vormen binnenin de TV & radio.
Het aanzetten van de TV & radio terwijl er waterdruppels aan de binnenkant zitten kan tot een defect leiden. Zorg ervoor dat u de TV & radio niet blootstelt aan plotselinge en/of extreme temperatuurveranderingen.
Als er toch waterdruppels worden gevormd, stop dan onmiddellijk met het gebruiken van de TV & radio. Alvorens het opnieuw te gebruiken, wacht u eerst totdat de waterdruppels zijn verdampt, of u verhoogt de temperatuur in de kamer geleidelijk totdat de TV & radio droog is.

LICENTIE EN HANDELSMERK

It product wordt beschermd door bepaalde intellectuele eigendomsrechten van Microsoft. Gebruik of distributie van dergelijke technologie buiten dit product is verboden zonder een licentie van Microsoft.

DIT PRODUCT IS IN LICENTIE GEGEVEN ONDER DE MPEG-4 VISUAL PATENT PORTFOLIO LICENSE VOOR HET PERSOONLIJKE EN NIET-COMMERCIEEL GEBRUIK DOOR EEN CONSUMENT VOOR
(i) CODERING VAN VIDEO IN OVEREENSTEMMING MET DE VISUELE NORM MPEG-4 (‘MPEG-4 Video’) EN/OF
(ii) DECODERING VAN MPEG-4 VIDEO DIE IS GECODEERD DOOR EEN CONSUMENT IN HET KADER VAN EEN PERSOONLIJKE EN NIET-COMMERCIËLE ACTIVITEIT EN/OF WERD VERKREGEN VAN EEN VIDEOLEVERANCIER GEAUTORISEERD DOOR MPEG LA OM MPEG-4-VIDEO TE LEVEREN.
ER WORDT GEEN LICENTIE VERLEEND VOOR ENIG ANDER GEBRUIK.
AANVULLENDE INFORMATIE WAARONDER INFORMATIE MET BETREKKING TOT PROMOTIONEEL, INTERN EN COMMERCIEEL GEBRUIK EN LICENTIES KUNNEN WORDEN VERKREGEN VAN MPEG LA, LLC. RAADPLEEG HTTP://WWW.MPEGLA.COM.

DIT PRODUCT IS GELICENTIEERD ONDER DE AVC-PATENTPORTFOLIOLICENTIE VOOR HET PERSOONLIJK GEBRUIK VAN EEN CONSUMENT OF ANDER GEBRUIK WAARBIJ GEEN VERGOEDING VOOR (i) HET CODEREN VAN VIDEO’S IN OVEREENSTEMMING MET DE AVC-NORM („AVC-VIDEO”) EN/OF (ii) HET DECODEREN VAN AVC-VIDEO’S DIE ZIJN GECODEERD DOOR EEN CONSUMENT DIE PERSOONLIJKE ACTIVITEITEN UITVOERT EN/OF ZIJN VERKREGEN VAN EEN VIDEOPROVIDER MET EEN LICENTIE VOOR HET AFGEVEN VAN AVC-VIDEO.
ER WORDT GEEN LICENTIE VERLEEND VOOR ENIG ANDER GEBRUIK.
VOOR MEER INFORMATIE KUNT U TERECHT BIJ MPEG LA, L.L.C. ZIE HTTP://WWW.MPEGLA.COM.

MPEG Layer-3 audio-decoderingstechnologie is onder licentie van Fraunhofer IIS en Thomson Licensing.

Gedekt door een of meer claims van de patenten vermeld op patentlist.hevcadvance.com.

Gefabriceerd onder licentie van Dolby Laboratories.
Dolby, Dolby Audio en het symbool met de dubbele D zijn handelsmerken van Dolby Laboratories.

SD-KAARTEN EN USB-APPARATEN DIE AFSPELEN ONDERSTEUNEN

Controleer de specificaties en de gebruikersinstructies voor SD-kaarten en USB-apparaten, en zorg ervoor dat u ze correct gebruikt.

Type		SD-geheugenkaart	SDHC-geheugenkaart	USB-opslagapparaat
Logo		SD™	SD HC™	–
Formaat		FAT16, FAT32		
Afspeelbare bestandsformaten	VIDEO	MPEG2, MPEG4, H.264		
	AUDIO	MP3, AAC		
	FOTO	JPEG, BMP		

OPMERKING

- De SD-geheugenkaarten en SDHC-geheugenkaarten worden aangeduid als „SD-kaarten" in deze handleiding.
- Zorg ervoor dat u miniSD-kaarten en microSD/microSDHC-kaarten in een SD-kaart adapter plaatst voordat u ze in de TV & radio stopt.
- Plaats geen niet-ondersteunde typen geheugenkaarten in de TV & radio. Het plaatsen van een incompatibele geheugenkaart kan resulteren in een defect of schade aan de TV & radio alsmede de geheugenkaart.
- Zelfs als een SD-kaart onder een van de bovenstaande typen valt, kan deze toch niet te gebruiken zijn afhankelijk van het formaat en de gebruiksomstandigheden. Als een kaart niet goed gelezen kan worden, verwijdert u deze uit de TV & radio.
- Volgens de specificaties is het importeren van bestanden niet toegestaan wanneer de SD-kaart is vergrendeld. Ontgrendel de kaart om bestanden te importeren.
- Sluit niet-ondersteunde USB-apparaten niet aan.
- Niet alle USB-apparaten zijn gegarandeerd te verbinden.
- Verwijder of plaats nooit SD-kaarten of USB-apparaten tijdens het afspelen. Dit kan leiden tot een defect van de televisie, de SD-kaart of het USB-apparaat.
- SD en SDHC zijn handelsmerken van SD-3C, LLC.
- Dit product wordt beschermd door bepaalde intellectuele eigendomsrechten van Microsoft. Gebruik of distributie van dergelijke technologie buiten dit product is verboden zonder een licentie van Microsoft.

LET OP

- Gegevens die zijn opgeslagen op een aangesloten SD-kaart en een USB-geheugenapparaat kunnen beschadigd raken bij een onvoorzien ongeval. Maak altijd een back-up van gegevens ter bescherming tegen mogelijk verlies.
- Schakel de stroom niet uit of verwijder een SD-kaart of USB-geheugenapparaat niet terwijl een SD-kaart of USB-geheugenapparaat wordt gelezen of afgespeeld. Het gevaar bestaat dat opgenomen gegevens beschadigd raken.

HOOFDFUNCTIES

Bron		Belangrijkste functies
Digitale TV		Kijk aardse digitale uitzendingen
FM		Luisteren naar de FM-radio
DAB		Luisteren naar de digitale radio
Bluetooth		Weergaven van Bluetooth apparaten
SD-kaart	VIDEO	Video's bekijken, naar muziek luisteren en foto's op een SD-kaart weergeven
	AUDIO	
	FOTO	
USB	VIDEO	Video's bekijken, naar muziek luisteren en foto's op een USB-geheugenapparaat weergeven
	AUDIO	
	FOTO	
AUX		Video en audio afspelen van draagbare videocamera's, draagbare muziekspelers, enz.
Systeeminstellingen		Stel de huidige tijd en datum in, herstel het systeem naar de standaardinstellingen en werk de software bij

- Opladen van smartphones en mobiele telefoons
- Geschikt voor HiKOKI oplaadbare batterij en netspanningsadapter

TECHNISCHE GEGEVENS

Frequentieband	TV: 170 tot 230 MHz, 470 tot 860 MHz DAB/DAB+: 174,928 tot 239,200 MHz (BAND III) FM: 87,5 tot 108 MHz
Antenne	Staafantenne (Voor tv en FM)
Externe antenne-poort	75 Ω PAL-type connector (Voor tv en DAB/DAB+)
Hoofdtelefoonpoort	Φ3,5mm stereo minijack
SD-kaart poort	Ondersteunt SD/SDHC (tot 32 GB)
USB-poort	USB 2.0 (stroom geleverd: DC 5 V, tot 0,7 A)
AUX-ingangspoort	Φ3,5mm (video + audio)
Luidsprekers	90 mm (8 Ω) × 2
LCD monitor formaat	8 inch
Pixelafmetingen	W 1024 x H 600
Max. uitgangsvermogen	7 W × 2
Stroomvoorziening	Slide batterij: DC 14,4 V, 18 V
	Netspanning (met de bijgeleverde netspanningsadapter)
	Backup-batterijen: DC 3 V, twee AA-batterijen
Bluetooth	Bluetooth versie. 4,0 Profiel: A2DP (Advanced Audio Distribution Profile) AVRCP (AV Remoto Control Profile) Zenden/ontvangen gevoeligheid: Klasse 2 Bluetoothfrequentiebereik: 2402-2480 MHz Bluetooth maximale RF-vermogen: BT2.1:-0,47 dBm, BT4.0(BLE):0,9 dBm
Buitenmaten	L 405 mm x B 305 mm x H 265 mm (met de antenne ingetrokken)
Gewicht	4,2 kg

- Voor geschikte voedingen zie de gebruikershandleiding:
  Geschikte voedingen:
  (Fabricage) Dong Guan Sun Hung Kin Electrical Co., Ltd
  (Model) HKP18-1202000dV, HKP18-1202000dB
  (Ingang) 100V-240V ~50/60Hz 0,68Amax
  (Uitgang) 12V ⎓ 2A
- Alleen onderstaande slide-batterij kan gebruikt worden
  (Model) BSL1430: 14,4V lithium-batterij van 3000mAh
  (Model) BSL1830: 18V lithium-batterij van 3000mAh
  (Fabricage) Koki Holdings Co., Ltd.

NAMEN VAN ONDERDELEN EN FUNCTIES VAN DE KNOPPEN

Benading van de onderdelen		Functies
①	Display	–
②	Bedieningspaneel	–
③	Handgreep	–

④	Afstandsbedieningssensor	–
⑤	Extern apparaat aansluitpoorten	–
⑥	Externe antennepoort	–
⑦	Antenne	–
⑧	Luidspreker	–
⑨	Achterdeksel	–
⑩	Netspanningsadapterpoort	–
⑪	Aan / uit-toets	Schakelt stroom IN/UIT
⑫	Volumetoets	Verhoogt of verlaagt het volume
⑬	Overslaan-toets	• Itemselectie • Nummers selecteren op externe apparaten • Wijzigt kanaal
⑭	Afspelen/stoppen-toets	Speelt af of stopt met afspelen
⑮	Bronselectietoets	Geeft bronscherm weer
⑯	Menutoets	Geeft menuscherm weer
⑰	Enter-/informatieknop	• Voert geselecteerde item in • Geeft informatie weer
⑱	USB-poort	–
⑲	SD-kaart poort	–
⑳	AUX-ingangspoort	–
㉑	Hoofdtelefoonpoort	–
㉒	Afstandsbediening	–
㉓	TV-toets	Activeert TV
㉔	Stand-by knop	Schakelt de stand-by modus IN of UIT
㉕	Bronselectietoets	Geeft bronscherm weer
㉖	Kiezen/entertoets	Selecteert of voert item in
㉗	Terug-toets	Keert controle terug
㉘	Cijfertoetsen	Selecteert nummers voor kanalen
㉙	Stiltetoets	Dempt geluid
㉚	Volumetoets	Verhoogt of verlaagt het volume
㉛	EQ-toets	Geeft instellingenscherm geluidskwaliteit weer
㉜	Overslaan-toets	• Nummers selecteren op externe apparaten • Verandert FM-frequentie
㉝	Afspelen/stoppen-toets	Speelt af of stopt met afspelen
㉞	Herhalen-toets	Herhaalt het afspelen
㉟	Weergave-toets	Geeft instellingenscherm afbeeldingenkwaliteit weer
㊱	Kanaaltoets	Wijzigt kanalen
㊲	Informatie-toets	Geeft informatie weer
㊳	Ondertitel-toets	Geeft instellingenscherm taal ondertiteling weer
㊴	EPG-toets	Geeft TV programmalijst weer
㊵	Audiotoets	Het scherm voor het instellen van de taal verschijnt
㊶	Zoektoets	Voert automatisch zoeken uit
㊷	Menutoets	Geeft menuscherm weer
㊸	Bluetooth-toets	Activeert Bluetooth
㊹	FM DAB-toets	Activeert FM/DAB
㊺	Tab	–
㊻	AA batterijhouder	–
㊼	Deksel	–
㊽	Deksel afstandsbediening	–
㊾	Beschermingsvel voor scherm	–
㊿	Netspanningsadapter	–
51	Rubber afdekking	–
52	Accu	–
53	Aansluitingen	–
54	Kabel voor aardse digitale antenne	–
55	Binnen antenne-poort	–
56	Externe antenne	–
57	Kabel voor AUX-poort	–
58	Extern apparaat	–
59	USB-kabel	–
Ⓐ	Bron/menu-indicator	–
Ⓑ	Klok	–

SYMBOLEN

WAARSCHUWING

Hieronder staan symbolen afgebeeld die van toepassing zijn op deze machine. U moet de betekenis hiervan begrijpen voor u de machine gaat gebruiken.

	UR18DSML: Draadloze TV & radio
	⚠ **WAARSCHUWING** - Om het risico op verwondingen te verminderen, moet de gebruiker de instructiehandleiding lezen.
	Alleen voor EU-landen Geef elektrisch gereedschap niet met het huisvuil mee! Volgens de Europese richtlijn 2012/19/EU inzake oude elektrische en elektronische apparaten en de toepassing daarvan binnen de nationale wetgeving, dient gebruikt elektrisch gereedschap gescheiden te worden ingezameld en te worden afgevoerd naar een recyclebedrijf dat voldoet aan de geldende milieu-eisen.
	Alleen binnenshuis te gebruiken
	Polariteit van uitgangsklemmen

	Klasse II apparatuur
	AC (wisselstroom)
	DC (gelijkstroom)
	Nieuwe accu
	Oude/gebruikte accu
OR	Kan worden uitgevoerd op of het bedieningspaneel van de tv of via de afstandsbediening
ex.)	Voorbeeld
I	Aanzetten
O	Uitzetten
	Indrukken
S	Bron
M	Instellingen item
	Indicator voor lege accu
AA AA	AA-batterijen
AAA AAA	AAA-batterijen voor de afstandsbediening
	Beschermingsvel voor het scherm
	Waarschuwing
	Verboden handeling

Voor meer informatie over de bediening, zie „NAMEN VAN ONDERDELEN EN FUNCTIES VAN DE KNOPPEN".

STANDAARD TOEBEHOREN

Naast het hoofdtoestel (1 toestel), bevat de verpakking de accessoires die vermeld staan op bladzijde 9.

Het standaardtoebehoren kan zonder nadere aankondiging gewijzigd worden.

VOOR HET GEBRUIK

Handeling	Afbeelding	Bladzijde
Installeren back-up batterijen*1	1	4
Batterijen in de afstandsbediening plaatsen	2	4
Het beschermingsvel voor het scherm bevestigen	3	4
Installatie lichtnetadapter*2	4	5
Het bewaren van de netstroomadapter en de afstandsbediening	5	5
Plaatsen en verwijderen van de accu*3	6	5
Voorbereiden van de antenne*4	7	5

○ Bij het aansluiten van een apparaat dat geschikt is om video af te spelen, zoals een videocamera of een DVD-speler, gebruikt u een vierpolige mini-plug kabel die over een videoconnectie beschikt.

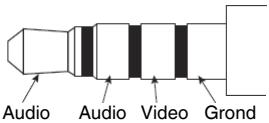

* 1: Tijdinstellingen en TV & radio radiozenderfrequenties kunnen worden opgeslagen door het installeren van batterijen in het toestel.

* 2:

OPMERKING

○ Bij gebruik in combinatie met de batterijen is de lichtnetadapter de hoofdstroomvoorziening en wordt geen batterijstroom gebruikt.

○ Wanneer gebruikt in combinatie met de lichtnetadapter zullen de batterijen niet opladen aangezien dit apparaat geen oplaadfunctie heeft.

* 3:

LET OP

Raak de aansluitingen niet aan.
Hierdoor kunnen sneden in de hand of andere verwondingen optreden.

Alleen een 14,4 V of 18 V slide-batterij kan gebruikt worden met dit apparaat. (BSL36B18 kan niet worden gebruikt)

OPMERKING

○ Gebruik geen overmatige druk bij het plaatsen van de batterij. Als de batterij niet makkelijk op zijn plaats schuift, is deze niet juist geplaatst.
Controleer of de batterij in de juiste richting wijst en of dat zich niets in het pad van invoer bevindt.

○ Als wordt weergegeven wanneer het toestel wordt aangezet na de installatie van de batterij, begint de batterij leeg te raken.
In deze situatie kan of de lichtnetadapter gebruikt worden of een volledig opgeladen batterij geplaatst worden.

* 4: Gebruik de ingebouwde antenne of de uitgang voor een externe aansluiting.
Pas de richting, lengte en hoek van de antenne aan terwijl u de ontvangstkwaliteit controleert.

TV KIJKEN OF LUISTEREN NAAR FM/DAB

1. Selecteer de bron die u wilt beluisteren (Digitale TV, FM of DAB)
2. Een antenne selecteren
   Gebruik „Antenne selecteren" om ingebouwde of externe antenne te selecteren.
   Pas de oriëntatie, lengte, hoek en positie van de antenne aan.
3. Stel een kanaal in.
   Gebruik „Auto zoeken" om te selecteren.
   Voor TV kunt u ook „Handmatig zoeken" gebruiken om kanalen in te stellen.
4. Selecteer de gewenste zender.

OPMERKING

○ Op sommige locaties en in sommige gebieden is er mogelijk een zwakke of geen ontvangst.

○ Met de TV kunt u geen zenders instellen als de landeninstelling onjuist is.

○ De tv en radio kunnen alleen niet-gecodeerde gratis tv-kanalen ontvangen.

VERBINDING MET BLUETOOTH-APPARATEN

1. **Koppelen (Apparaten registreren)**
   Koppelen is nodig voor Bluetooth-communicatie.
   Stel uw Bluetooth-apparaat in op de koppelmodus.
   (Voor instructies over koppeling, zie de gebruiksaanwijzing van het Bluetooth-apparaat dat wordt gebruikt.)
2. **Stel de TV & radio in op de koppelmodus**
   Schakel de bron over naar „ Bluetooth ”.
   „ Bluetooth Ready ” wordt op het scherm weergegeven en de machine gaat in koppeling standby-modus.
   Selecteer „ UR18DSML ” op de lijst van verbonden apparaten met uw Bluetooth-apparaat om de koppeling te voltooien.
3. **Voer code in**
   Het kan bij sommige Bluetooth-apparaten nodig zijn een toegangscode te geven bij het tot stand brengen van de verbinding.
   Als dit het geval is, voer dan „ 0000 ” in.
   Ook, als autorisatie van de verbinding wordt vereist, voer dan „ toegestaan ” in.
   De verbinding is succesvol wanneer „ Connected ” wordt weergegeven.

OPMERKING

- Eenmaal gekoppeld, zal de verbinding automatisch tot stand komen de volgende keer dat de apparaten ingeschakeld worden. Als de Bluetooth-verbinding wordt verbroken, koppel de apparaten opnieuw.
- Niet meer dan twee apparaten kunnen tegelijkertijd gekoppeld worden.
- Verbinding met alle Bluetooth-apparaten kan niet worden gegarandeerd. Voordat u probeert een verbinding te maken, controleer dan altijd de compatibiliteit.
- Het Bluetooth ® woordmerk en de logo’s zijn geregistreerde handelsmerken die eigendom zijn van Bluetooth SIG, Inc.

BEDIENING

Handeling	Afbeelding	Bladzijde
De stroom in- en uitschakelen*1	8-1	6
De stand-by modus in- of uitschakelen*2	8-2	6
Geeft bronscherm weer*3	9	6
Afstandsbedieningselectie van digitale TV, FM/DAB of Bluetooth-bron*4	10	6
Geeft menuscherm weer	11	7
Selecteren van bron, menu en andere instellingsitems	12	7
Volumeregeling*5 (All bronnen)	13	7
Van kanaal wisselen*4 (S: Digitale TV, FM, DAB)	14	7
Geeft de lijst van alle kanalen weer (S: Digitale TV)	15	7
Geeft het instellingenscherm voor taal audio weer (S: Digitale TV)	16-1	7
Geeft het instellingenscherm voor taal ondertiteling weer (S: Digitale TV)	16-2	7
Het afspelen/pauzeren van externe apparaten*6 (S: Bluetooth, SD-kaart, USB)	17	8
Nummers selecteren op externe apparaten (veranderende tracks)*6 (S: Bluetooth, SD-kaart, USB)	18*5	8
Veranderen van de FM-frequentie (S: FM)		
Afspelen van video of muziek van een extern apparaat*7 (S: AUX)	19	8
Het opladen van uw smartphone*8	20	8

* 1: Het toestel kan niet worden ingeschakeld door op de stand-byknop op de afstandsbediening te drukken.
* 2: In de stand-bymodus brandt de LED van de aan/uit-knop rood.

OPMERKING

- Het toestel wordt automatisch uitgeschakeld na ongeveer 24 uur in stand-bymodus.

* 3: Het huidige geselecteerde item wordt groen weergegeven.
* 4: Bronselectiescherm wordt niet weergegeven.
* 5: Bij het afspelen van inhoud van Bluetooth- en externe apparaten, verlaagt u eerst het volume voordat u begint met het afspelen, en verhoog dan geleidelijk het volume van de speler.
* 6:
  Koppel een Bluetooth-compatibel apparaat op voorhand met de TV.
  Plaats een SD-kaart of een USB-geheugenapparaat naar behoren in de TV.
  Een extern apparaat aangesloten op de AUX-poort van de TV kan niet worden bediend door middel van de TV. Controleert u alstublieft de externe apparaten zelf.
* 7:

OPMERKING

- Zorg voor een 4-polige ministekker om een videocamera, dvd-speler of ander apparaat dat compatibel is met video-uitvoer aan te sluiten.
- Alleen audio kan worden uitgevoerd vanaf een smartphone.
- Als er geen audiosignaal is, wordt „GEEN SIGNAAL” op het scherm weergegeven.
- Als het audiosignaal op een extern apparaat zwak is, kan het volume mogelijk niet worden verhoogd.
- Bij aansluiting op een smartphone is de beltoon mogelijk niet hoorbaar wanneer er een inkomende oproep is.

* 8: Een smartphone of mobiele telefoon kan op de TV & radio worden aangesloten en opgeladen door middel van een in de handel verkrijgbare oplaadkabel met een USB-aansluiting.
  Andere bronnen kunnen worden afgespeeld terwijl een smartphone of mobiele telefoon wordt opgeladen.

OPMERKING

- In de SD-kaartmodus is opladen via USB niet beschikbaar.
  Schakel tijdens het opladen via USB over naar een andere bron.
- Tijdens het opladen via USB, kan het geluid af en toe uitvallen, of de stroom kan worden uitgeschakeld. Als dit het geval is, verlaag het volume of stop met het opladen via USB.
- Mogelijk kunnen sommige USB-apparaten niet worden opgeladen.
- De TV & radio is ontworpen om de USB-uitgang te deactiveren en het opladen van smartphones en mobiele telefoons te stoppen wanneer het energieniveau van de batterijen laag is.
  Mocht het hiervoor genoemde optreden, moet de batterij opgeladen worden of vervangen worden door een volledig opgeladen batterij.
- Als de spanning laag is wanneer de lichtnetadapter in gebruik is, kan de USB-uitvoer gestopt worden, enig opladen onderbrekend.

- Gebruik een volledig geladen batterij bij het gebruiken van een batterij als de stroombron van dit apparaat.
  U zult echter niet in staat zijn smartphones of mobiele telefoons op te laden wanneer de batterijlading minder wordt.
- De tijd benodigd voor opladen varieert in overeenstemming met de smartphone of mobiele telefoon die wordt opgeladen.
- Gebruik de oplaadfunctie niet voor enige apparaten anders dan een smartphone of mobiele telefoon.
- De TV & radio is mogelijk niet in staat sommige smartphone-modellen of modellen mobiele telefoons op te laden.

INSTELLINGSCOMPONENTEN

Instellingscomponenten	Belangrijkste functies	Bron											
		Digitale TV	FM	DAB	Bluetooth	SD-kaart			USB			AUX	Systeeminstellingen
						VIDEO	AUDIO	FOTO	VIDEO	AUDIO	FOTO		
Auto zoeken*1	Te ontvangen TV/FM/DAB frequenties worden automatisch geregistreerd	○	○	○	–	–	–	–	–	–	–	–	–
Handmatig zoeken*1	TV-uitzendingsfrequenties worden manueel geregistreerd	○	–	–	–	–	–	–	–	–	–	–	–
Antenne selecteren	Selecteert antenne (ingebouwd/extern)	○	○	○	–	–	–	–	–	–	–	–	–
Land	Stelt het land in waarin de ontvanger is geïnstalleerd	○	–	–	–	–	–	–	–	–	–	–	–
EPG	Geeft een grafiek van TV-programma's en maakt het mogelijk een kanaal te kiezen	○	–	–	–	–	–	–	–	–	–	–	–
Schermweergave-instelmodus	Hiermee stelt u de kleurtoon van het scherm in	○	–	–	–	○	–	○	○	–	○	○	–
Kleurtemperatuur	Hiermee kunt u de kleurbalans van het beeld instellen	○	–	–	–	○	–	○	○	–	○	○	–
Beeldverhouding	Hiermee selecteert u de grootte van het beeld	○	–	–	–	○	–	○	○	–	○	○	–
EQ	Geluidskwaliteit (lage/hoge tonen) kan aangepast worden naar wens.	○	○	○	○	○	○	–	○	○	–	○	–
Tijdzone	Stelt de regio en tijdzone in	○	–	–	–	–	–	–	–	–	–	–	–
Zomertijd	Stelt de zomertijd in	○	–	–	–	–	–	–	–	–	–	–	–
Vooringestelde kanaal	Registreert handmatig een radiostation	–	○	○	–	–	–	–	–	–	–	–	–
Stereo	Schakelt FM-uitzendingen tussen stereo en mono	–	○	–	–	–	–	–	–	–	–	–	–
Zenderlijst	Hiermee worden alle stations van DAB weergegeven	–	–	○	–	–	–	–	–	–	–	–	–
Datum tijd sync	Als „AAN” geselecteerd is kunnen uw TV & radio gesynchroniseerd worden met de actuele tijd en datum	–	–	○	–	–	–	–	–	–	–	–	–
Bestandslijst	Geeft mappen/bestanden weer en stelt hen in staat om te worden geselecteerd	–	–	–	–	○	○	○	○	○	○	–	–
Auto afspelen	Hiermee kunt u opties voor fotoweergave, zoals de auto-play modus en de weergave-interval, instellen	–	–	–	–	–	–	○	–	–	○	–	–
Alarm	Stelt een tijd in waarna het apparaat automatisch wordt ingeschakeld	–	–	–	–	–	–	–	–	–	–	–	○
Slaaptimer	De stroom kan automatisch op UIT geschakeld worden nadat een bepaalde hoeveelheid tijd verstreken is bij het gebruik van de functie timer voor de sluimerstand.	–	–	–	–	–	–	–	–	–	–	–	○
Datum aanpassen	De datum en tijd instellen	–	–	–	–	–	–	–	–	–	–	–	○
OSD-taal	De taal voor weergave op het scherm instellen	–	–	–	–	–	–	–	–	–	–	–	○

Instellingscomponenten	Belangrijkste functies	Bron											
		Digitale TV	FM	DAB	Bluetooth	SD-kaart			USB			AUX	Systeeminstellingen
						VIDEO	AUDIO	FOTO	VIDEO	AUDIO	FOTO		
Herstel fabrieksinstellingen	Herstelt de instellingen naar de fabrieksinstellingen	–	–	–	–	–	–	–	–	–	–	–	○
Software-update	Werkt de software bij tot de nieuwste versie	–	–	–	–	–	–	–	–	–	–	–	○

OPMERKING

Voor gedeelde componenten die kunnen worden ingesteld voor meerdere bronnen, worden wijzigingen in de instellingen toegepast voor elk van die bronnen. Deze componenten kunnen niet voor elke bron afzonderlijk worden ingesteld.

* 1:

Om een stabieler signaal te ontvangen, sluit u de TV & radio aan op de aansluiting van de binnenshuis-antenne met een los verkrijgbare kabel voor aardse digitale antennes.

OPMERKING

Afhankelijk van de locatie en het gebied, kan het signaal zwak zijn, of er kan mogelijk geen beeld worde weergegeven.

ONDERHOUD EN INSPECTIE

WAARSCHUWING

Wanneer de radio niet wordt gebruikt of tijdens inspectie en onderhoud, moet u de stroomstekker losmaken en de oplaadbare batterij en backup-batterijen verwijderen.

● Inspectie van de bevestigingsschroef

Alle bevestigingsschroeven worden regelmatig geinspecteerd en gecontroleerd of zij juist aangedraaid zijn. Wanneer één van de schroeven losraakt, dan moet deze onmiddellijk opnieuw aangedraaid worden. Gebeurt dat niet, dan kan dat tot aanzienlijke gevaren leiden.

● Reiningen van de behuizing

Wanneer de TV & radio bevlekt is, veegt u deze af met een zachte, droge doek of een doek bevochtigd met een zeepsopje.
Gebruik geen sterke oplosmiddelen, benzine of witte spiritus want deze middelen kunnen het plastic aantasten.

● Het opslaan van de TV & radio

Bewaar de TV & radio niet op de volgende plaatsen.

- ○ Op plaatsen binnen het bereik van of gemakkelijk toegankelijk voor kinderen
- ○ Op vochtige of stoffige plaatsen
- ○ Op plaatsen met een hoge temperatuur, zoals in een auto of in het directe zonlicht
- ○ Op zeer koude plaatsen of plaatsen onderhevig aan tocht
- ○ Op plaatsen met sterke temperatuursschommelingen
- ○ Op plaatsen blootgesteld aan rook of stoom, zoals in de buurt van een fornuis of bevochtigingsapparaat

MODIFICATIES

HiKOKI elektrisch gereedschap wordt voortdurend verbeterd en gewijzigd teneinde gebruik te kunnen maken van de nieuwste technische ontwikkelingen.
Daarom is mogelijk dat sommige onderdelen zonder voorafgaande kennisgeving gewijzigd worden.

GARANTIE

De garantie op het elektrisch gereedschap van HiKOKI is in overeenstemming met de wettelijke/landspecifieke richtlijnen. Deze garantie dekt geen defecten of schade als gevolg van foutief gebruik, misbruik of normale slijtage. In geval van klachten verzoeken wij u het elektrisch gereedschap samen met het GARANTIECERTIFICAAT dat u achterin deze handleiding aantreft naar een erkend servicecentrum van HiKOKI te sturen. Indien door de gebruiker de machine wordt gedemonteerd vervalt de aanspraak op garantie.

OPMERKING

Op grond van het voortdurende research- en ontwikkelingsprogramma van HiKOKI zijn veranderingen van de hierin genoemde technische opgaven voorbehouden.

OPLOSSEN VAN PROBLEMEN

Voer de inspecties in onderstaande tabel uit als het gereedschap niet normaal werkt. Als dit het probleem niet oplost, contact opnemen met uw dealer of het erkende HiKOKI onderhoudscentrum.

Probleem	Mogelijke oorzaak	Oplossing
De stroom wordt niet ingeschakeld	De netstroomadapter is losgekoppeld of is niet helemaal in het stopcontact gestoken.	Steek de stekker van de netstroomadapter stevig en zo ver mogelijk in het stopcontact.
	Geen resterend vermogen van de batterij	Laad de batterij op.
Er is geen geluid	Het volume is te laag.	Pas het volume aan.
De stroom werd automatisch uitgeschakeld	De slaapfunctie werd ingeschakeld.	Schakel de slaapfunctie uit.
De datum en/of tijd is onjuist	De back-up batterij is leeg.	Vervang de back-up batterij door een nieuwe.
De TV kan geen signalen ontvangen	De kanalen zijn niet geconfigureerd.	Configureren van de kanalen.
Kan geen TV-kanalen instellen	Landeninstelling is onjuist.	Controleer de landeninstelling.
Sommige TV-uitzending signalen kunnen niet worden ontvangen	Aardse digitale signalen worden niet uitgezonden.	Vraag uw dichtstbijzijnde zendstation of ze aardse digitale signalen uitzenden.
De ondertiteling wordt niet weergegeven of Multichannel Television Sound werkt niet	Het TV-programma waar u naar kijkt ondersteunt geen ondertitels en/of Multichannel Television Sound.	Probeer ondertiteling of Multichannel Television Sound te gebruiken op een tv-programma dat het ondersteunt.
Het beeld van de TV raakt vervormd of stopt	De antenne is in de verkeerde richting gericht of de antennekabel is losgekoppeld of gebroken.	Zorg ervoor dat er geen problemen zijn met de richting waarin de antenne wijst of met de aansluiting van de antennekabel.
De TV stopt met het tonen van beeld meteen nadat de stroom is ingeschakeld of wanneer het kanaal wordt veranderd	Dit duidt niet op een storing.	Omdat het signaal moet worden verwerkt, zodat dit kan worden weergegeven op het scherm, duurt het veranderen van het kanaal enkele seconden.
Een Bluetooth-apparaat kan geen verbinding maken, of haar geluid stopt met tussenpozen	Het apparaat is niet gekoppeld.	Koppel het apparaat.
	Er is een ander nabijgelegen apparaat dat radiosignalen uitzendt die interfereren, zoals een draadloze router.	Probeer het apparaat dat interferentie veroorzaakt en de TV & radio verder van elkaar weg te plaatsen.
	Het Bluetooth-apparaat is te ver weg van de TV & radio.	Probeer het toestel dichter bij de TV & radio te brengen.
De video, muziek, of foto's van een extern apparaat kunnen niet worden weergegeven of afgespeeld worden, of de mappen en bestanden van het apparaat kunnen niet worden weergegeven.	De verbinding wordt niet herkend.	Probeer het externe apparaat los te koppelen en daarna weer aan te sluiten. Als het nog steeds niet wordt herkend, probeer het dan nadat u de stroom van de TV & radio aan en uit heeft gezet.
De afstandsbediening werkt niet	De afstandsbediening is niet op de afstandsbedieningssensor gericht.	Richt de afstandsbediening op de afstandsbedieningssensor van de TV & radio wanneer u haar gebruikt.
	De afstandsbediening is te ver weg van de afstandsbedieningssensor.	Gebruik de afstandsbediening vanaf ongeveer 3 m ver of dichterbij.
	Er schijnt fel licht zoals direct zonlicht op de afstandsbedieningssensor van de TV & radio.	Plaats de TV & radio in een locatie zonder direct zonlicht of ander fel licht.
	De batterijen van de afstandsbediening zijn leeg.	Vervang de batterijen van de afstandsbediening door nieuwe batterijen.

(Traducción de las instrucciones originales)

ADVERTENCIAS DE SEGURIDAD SOBRE LA TELEVISIÓN Y LA RADIO SIN CABLE

⚠ **ADVERTENCIA**

Lea todas las instrucciones y advertencias de seguridad.

Si no se siguen las advertencias e instrucciones, podría producirse una descarga eléctrica, un incendio y/o daños graves.

Guarde todas las advertencias e instrucciones para futura referencia.

1. **Utilice sólo la tensión de suministro eléctrico especificada.**
   - La utilización de otra tensión podría provocar un incendio o una descarga eléctrica.
2. **Evite dañar el cable del adaptador de CA.**
   - No modifique, doble con fuerza, tuerza o tire del cable, coloque objetos pesados encima o coloque el cable cerca de aparatos de calentamiento.
   - Cuando no se utilice, retire el enchufe de alimentación (adaptador de CA) de la toma de corriente y de la televisión y la radio. De lo contrario podría producirse una descarga eléctrica o un incendio.
3. **No toque el enchufe eléctrico (adaptador de CA) con las manos mojadas.**
   - Podría producirse una descarga eléctrica.
4. **No utilice la televisión y la radio en el baño o la ducha.**
   - No utilice la televisión y la radio en lugares húmedos o mojados o bajo la lluvia.
   - Podría producirse una descarga eléctrica, una emisión de humo o un fallo.
5. **No toque la antena FM o el enchufe (adaptador CA) durante una tormenta eléctrica.**
   - Podría producirse una descarga eléctrica.
6. **No desmonte ni modifique la televisión y la radio.**
   - Podría producirse una descarga eléctrica o un incendio. Las inspecciones y reparaciones deben ser realizadas por el establecimiento donde compró la herramienta o por un centro de mantenimiento de herramientas eléctricas de HiKOKI.
7. **Introduzca el enchufe (adaptador de CA) completamente.**
   - El polvo o la suciedad entre el enchufe eléctrico y la toma podrían causar un incendio. Retire el enchufe eléctrico periódicamente y limpie el polvo o la suciedad con un trapo seco.
8. **No deje que entre ningún objeto no especificado ni agua dentro del cuerpo de la televisión y la radio.**
   - Salvo el adaptador de CA y la batería recargable, si se mete un objeto metálico o inflamable dentro de la puerta posterior podría producirse una descarga eléctrica o un incendio.
   - Tenga cuidado de evitar que el polvo de hierro de los altavoces reflectores de bajo, el polvo o el agua entren en la televisión y la radio.
9. **No se siente ni se suba sobre el aparato de televisión y radio.**
   - Podrían producirse accidentes o fallos.
10. **No coloque la televisión y la radio sobre una superficie inestable o en un lugar elevado. No cuelgue la televisión y la radio por el mango.**
    - La televisión y la radio se puede caer y causar lesiones o funcionar incorrectamente.
11. **Cuando no hay cargada una batería de deslizamiento, conecte la cubierta del terminal de deslizamiento al terminal para evitar que se produzcan cortes y otros daños al tocar la zona del terminal.**
12. **Manipule las baterías de reserva con cuidado.**
    - Peligro de explosión si la batería es sustituida de forma incorrecta. Sustituya solo por el mismo tipo o por un tipo equivalente.
    - Una manipulación incorrecta de las baterías podría producir una rotura o fuga, causando un incendio, lesiones o contaminación de la zona. Asegúrese de tener en cuenta las siguientes precauciones.
      - Utilice solo las pilas especificadas
      - No caliente o desmonte las pilas
      - No tire las pilas al fuego o al agua
      - No queme las baterías o deséchelas como residuos domésticos
      - No recargue las pilas
      - Asegúrese de que las pilas están bien orientadas y evite los cortocircuitos
      - No vuelva a utilizar las pilas ni utilice diferentes tipos de pilas
      - Retire las pilas cuando la televisión y la radio no estén en uso

      Si se mancha con líquido de la pila, lávese bien.

      Si aparece cuando enciende el aparato con la batería recargable introducida, la alimentación de la batería es baja.

      Alimente la televisión y la radio desde el adaptador de CA o inserte una pila cargada.
13. **Recargue sólo con el cargador especificado por el fabricante.**
    - Un cargador adecuado para un tipo de batería recargable podría crear peligro de incendio si se utiliza con otra batería.
14. **Utilice la televisión y la radio sólo con la pila recargable específicamente indicada.**
    - La utilización de otras baterías recargables podría crear peligro de daños e incendio.
15. **Cuando no se utilice la batería recargable, manténgala alejada de otros objetos metálicos como clips de papel, monedas, llaves, clavos, tornillos u otros objetos metálicos pequeños que puedan hacer una conexión de un terminal a otro.**
    - Si se acortan y acercan los terminales de las baterías, podrían producirse quemaduras o un incendio.
16. **Bajo condiciones abusivas, podría salir líquido de la batería; evite todo contacto. Si se produce un contacto accidentalmente, aclare con agua. Si entra líquido en los ojos, busque ayuda médica.**
    - El líquido de la batería podría causar irritación o quemaduras.
17. **Solicite a un experto cualificado que revise su televisión y radio y que utilice solo piezas de repuesto idénticas.**
    - Esto garantizará el mantenimiento de la seguridad de la televisión y la radio.
18. **La unidad principal y el adaptador no deben estar expuestos a goteos o salpicaduras, y objetos llenos de líquidos, tales como floreros, deben colocarse en la unidad y el adaptador.**
19. **Las baterías (paquete de baterías o baterías instaladas) no deben estar expuestas al calor excesivo tal como a intensa luz solar, el fuego o algo similar.**
20. **El enchufe del cable del adaptador se utiliza para desconectar el dispositivo, el equipo desconectado deberá estar listo para ser utilizado.**
21. **No guarde las pilas o las tarjetas de memoria en un lugar al alcance de niños pequeños.**
    - Si una pila o tarjeta de memoria es ingerida accidentalmente, podría causar asfixia y/o lesiones. Si esto sucede, busque atención médica inmediatamente.
22. **Temperatura de funcionamiento: -5 – 40˚C**

PROTECCIÓN AUDITIVA

La exposición continua a ruido elevado podría provocar una pérdida auditiva permanente. Cuanto más alto sea el volumen, menor será el tiempo en que pueda producirse una pérdida auditiva.
Si se expone a sonidos elevados durante mucho tiempo, sus oídos se acostumbrarán, creándose la ilusión de que el nivel de volumen es adecuado, a pesar de que pueda estar dañándole los oídos.
Observe lo siguiente para evitar la pérdida auditiva.
AVISO

1. **Asegúrese de que descansa los oídos descansando de manera regular y no escuchando durante periodos superiores de tiempo.**
   Incluso cuando se ajustan a niveles de volumen seguros, escuchar continuamente durante periodos largos de tiempo podría producir una pérdida auditiva.
2. **Tenga cuidado de no aumentar el volumen cuando sus oídos se adapten a la reproducción de sonido.**
   Tenga cuidado con acostumbrarse a un determinado nivel de volumen. Ajuste el volumen a un nivel seguro antes de que sus oídos se acostumbren a volúmenes elevados.
3. **Si le empiezan a pitar los oídos, si siente alguna molestia o si la conversación parece débil o borrosa, deje de escuchar música y acuda al médico para que le haga un reconocimiento de sus oídos**.
4. **No suba el volumen demasiado cuando utilice los auriculares.**
   Escuchar la televisión y la radio durante largos períodos de tiempo a alto volumen puede provocar daños auditivos.

PRECAUCIONES AL CONECTAR A UN EQUIPO EXTERNO

Problemas inesperados pueden dar lugar a la pérdida o la corrupción de los datos guardados en teléfonos inteligentes y otros equipos externos conectados a la televisión y la radio. Por tanto, siempre deberá realizarse antes una copia de seguridad de los datos.
Tenga en cuenta que HiKOKI no se hace responsable de la corrupción o pérdida de los datos almacenados en teléfonos inteligentes y otros equipos periféricos conectados a la televisión y a la radio, ni de ningún daño causado al propio equipo.

PRECAUCIÓN ACERCA DE LA CONDENSACIÓN (ROCÍO)

Si la televisión y la radio se trae repentinamente desde el frío exterior a una habitación cálida en el invierno, o desde una habitación fresca al exterior caliente y húmedo en el verano, se puede formar condensación dentro de la televisión y la radio.
Encender la alimentación de la televisión y la radio mientras hay gotas de agua en el interior puede provocar un fallo de funcionamiento. Tenga cuidado de no someter la televisión y la radio a cambios repentinos y/o bruscos de temperaturas.
Si se forman gotas de agua, deje de usar la televisión y la radio inmediatamente. Antes de volver a utilizarla, espere hasta que las gotas de agua se evaporen, o aumente gradualmente la temperatura de la habitación hasta que la televisión y la radio se sequen.

LICENCIA Y MARCA

Este producto está protegido por ciertos derechos de propiedad intelectual de Microsoft. El uso o distribución de dicha tecnología fuera de este producto está prohibido sin una licencia de Microsoft.

ESTE PRODUCTO ESTÁ AUTORIZADO BAJO LA LICENCIA DE CARTERA DE PATENTES MPEG-4 VISUAL PARA USO PERSONAL Y NO COMERCIAL DE UN CONSUMIDOR PARA
(i) CODIFICAR VÍDEO DE ACUERDO CON EL ESTÁNDAR MPEG-4 VISUAL ('VÍDEO MPEG-4') Y/O
(ii) DESCODIFICAR VÍDEO MPEG-4 QUE HAYA SIDO CODIFICADO POR UN CONSUMIDOR INVOLUCRADO EN UNA ACTIVIDAD PERSONAL Y NO COMERCIAL Y/U OBTENIDO DE UN PROVEEDOR DE VÍDEO AUTORIZADO POR MPEG LA PARA SUMINISTRAR VÍDEO MPEG-4.
NO SE OTORGA LICENCIA EXPLÍCITA O IMPLÍCITA PARA NINGÚN OTRO USO.
INFORMACIÓN ADICIONAL, INCLUIDA LA RELATIVA A USOS PROMOCIONALES, INTERNOS Y COMERCIALES, Y LICENCIAS SE PUEDEN OBTENER DE MPEG LA, LLC. VISITE HTTP://WWW.MPEGLA.COM.

ESTE PRODUCTO ESTÁ AUTORIZADO BAJO LA LICENCIA DE CARTERA DE PATENTES AVC PARA EL USO PERSONAL DE UN CONSUMIDOR U OTROS USOS POR LOS QUE NO RECIBE REMUNERACIÓN ALGUNA PARA (i) CODIFICAR VÍDEO DE ACUERDO CON EL ESTÁNDAR AVC ("VÍDEO AVC") Y/O (ii) DESCODIFICAR VÍDEO AVC QUE HAYA SIDO CODIFICADO POR UN CONSUMIDOR INVOLUCRADO EN UNA ACTIVIDAD PERSONAL Y/O FUE OBTENIDO DE UN PROVEEDOR DE VÍDEO AUTORIZADO PARA SUMINISTRAR VÍDEO AVC.
NO SE OTORGA LICENCIA EXPLÍCITA O IMPLÍCITA PARA NINGÚN OTRO USO.
SE PUEDE OBTENER INFORMACIÓN ADICIONAL DE MPEG LA, L.L.C. VISITE HTTP://WWW.MPEGLA.COM.

La tecnología de descodificación de audio MPEG Layer-3 tiene autorización de Fraunhofer IIS y Thomson Licensing.

Cubierto por una o más reclamaciones de las patentes enumeradas en patentlist.hevcadvance.com.

Fabricado bajo licencia de Dolby Laboratories.
Dolby, Dolby Audio y el símbolo de la doble D son marcas comerciales de Dolby Laboratories.

TARJETAS SD Y DISPOSITIVOS USB COMPATIBLES PARA LA REPRODUCCIÓN

Compruebe las especificaciones y las instrucciones de uso de las tarjetas SD y dispositivos USB y, a continuación, asegúrese de que los utiliza correctamente.

Tipo		Tarjeta de memoria SD	Tarjeta de memoria SDHC	Dispositivo de memoria USB
Logo		SD™	SD HC™	–
Formato		FAT16, FAT32		
Formatos de archivo reproducibles	VÍDEO	MPEG2, MPEG4, H.264		
	AUDIO	MP3, AAC		
	FOTO	JPEG, BMP		

NOTA

- Las tarjetas de memoria SD y SDHC se denominan “tarjetas SD” en este manual.
- Asegúrese de colocar las tarjetas miniSD y microSD/ microSDHC en un adaptador de tarjetas SD antes de insertarlas en la televisión y la radio.
- No inserte tipos de tarjetas de memoria no compatibles en la televisión y la radio. Si se inserta una tarjeta de memoria no compatible podría producirse un fallo de funcionamiento o dañar la televisión y la radio, así como la tarjeta de memoria.
- Incluso si una tarjeta SD es del tipo descrito anteriormente, es posible que no pueda utilizarse en función del formato y de las condiciones de uso. Si una tarjeta no es capaz de ser leída correctamente, expúlsela de la televisión y radio.
- Las especificaciones no permiten importar archivos si la tarjeta SD está bloqueada.
  Desbloquee la tarjeta para importar archivos.
- No conecte dispositivos USB no compatibles.
- No se garantiza que se puedan conectar todos los dispositivos USB.
- No retire o inserte tarjetas SD o dispositivos USB durante la reproducción. De lo contrario, podría resultar en un mal funcionamiento de la televisión, la tarjeta SD o el dispositivo USB.
- SD y SDHC son marcas registradas de SD-3C, LLC.
- Este producto está protegido por ciertos derechos de propiedad intelectual de Microsoft. El uso o distribución de dicha tecnología fuera de este producto está prohibido sin una licencia de Microsoft.

PRECAUCIÓN

- Los datos guardados en una tarjeta SD y en un dispositivo de memoria USB conectados podrían corromperse en caso de accidente imprevisto. Realice siempre una copia de seguridad de los datos para evitar posibles pérdidas.
- No desconecte la alimentación ni retire una tarjeta SD o un dispositivo de memoria USB mientras la tarjeta SD o el dispositivo de memoria USB estén siendo leídos o reproducidos. Existe el riesgo de que los datos grabados sufran daños.

FUNCIONES PRINCIPALES

Fuente		Funciones principales
Televisión digital		Ver transmisiones digitales terrestres
FM		Escuchar la radio FM
DAB		Escuchar la radio digital
Bluetooth		Reproducción de dispositivos Bluetooth
Tarjeta SD	VÍDEO	Ver vídeos, escuchar música y ver fotos en una tarjeta SD
	AUDIO	
	FOTO	
USB	VÍDEO	Ver vídeos, escuchar música y ver fotos en un dispositivo de memoria USB
	AUDIO	
	FOTO	
AUX		Reproducir vídeo y audio de cámaras de vídeo, reproductores de música portátiles, etc.
Configuración del sistema		Ajuste la fecha y la hora actual, restablezca el sistema a los ajustes predeterminados y realice una actualización del software

- Carga de Smartphones y teléfonos móviles
- Compatibilidad con la batería recargable y el adaptador de CA de la herramienta eléctrica HiKOKI

SPECIFICATIONS

Banda de frecuencia	TELEVISIÓN: 170 a 230 MHz, 470 a 860 MHz DAB / DAB+: 174,928 a 239,200 MHz (BANDA III) FM: 87,5 a 108 MHz
Antena	Antena de varilla (Para TV y FM)
Puerto de la antena exterior	Conector del tipo 75 Ω PAL (Para TV y DAB/DAB+)
Puerto para los auriculares	Minijack estéreo de Φ3,5 mm
Puerto de la tarjeta SD	Compatible con tarjetas de memoria SD/SDHC (hasta 32 GB)
Puerto USB	USB 2.0 (energía suministrada: CC 5 V, hasta 0,7 A)
Puerto de entrada AUX	Φ3,5 mm (vídeo + audio)
Altavoces	90 mm (8 Ω) × 2
Tamaño del LCD	8 pulgadas
Dimensiones en píxeles	An. 1024 x Al. 600
Salida de alimentación máx.	7 W × 2
Suministro eléctrico	Batería deslizante: DC 14,4 V, 18 V
	Suministro eléctrico de hogar (utilizando el adaptador de CA proporcionado)
	Pilas de reserva: DC 3 V, dos pilas AA
Bluetooth	Ver. de Bluetooth 4,0 Perfil: A2DP (Advanced Audio Distribution Profile) AVRCP (AV Remoto Control Profile) Sensibilidad Enviar/Recibir: Clase 2 Rango de frecuencia de Bluetooth: 2402-2480 MHz Potencia máxima de RF de Bluetooth: BT2.1:-0,47 dBm, BT4.0(BLE):0,9 dBm
Dimensiones exteriores	L 405 mm x An. 305 mm x Al. 265 mm (con antena refractada)
Peso	4,2 kg

- Para obtener información acerca de las fuentes de alimentación aplicables, consulte las instrucciones de uso:
  Fuentes de alimentación aplicables:
  (Fabricación) Dong Guan Sun Hung Kin Electrical Co., Ltd
  (Modelo) HKP18-1202000dV, HKP18-1202000dB
  (Entrada) 100V-240V ~50/60Hz 0,68Amáx.
  (Salida) 12V ⎓ 2A
- Solo puede usarse la batería deslizante inferior
  (Modelo) BSL1430: batería de litio de 14,4V 3000mAh
  (Modelo) BSL1830: batería de litio de 18V 3000mAh
  (Fabricación) Koki Holdings Co., Ltd.

NOMBRE DE LAS PIEZAS Y FUNCIONES DE LOS BOTONES

Nombres de piezas		Funciones
①	Pantalla	–
②	Panel de operaciones	–
③	Asa	–
④	Sensor del mando a distancia	–
⑤	Puertos de conexión de dispositivos externos	–
⑥	Puerto de la antena exterior	–
⑦	Antena	–
⑧	Altavoz	–
⑨	Cubierta trasera	–
⑩	Puerto del adaptador de CA	–
⑪	Botón de alimentación	Conecta/desconecta la alimentación
⑫	Botón de volumen	Sube o baja el volumen
⑬	Botón de salto	• Selección de elementos • Selección de canciones en dispositivos externos • Cambia el canal
⑭	Botón Reproducir / Detener	Reproduce o detiene la reproducción
⑮	Botón de selección de fuente	Muestra la pantalla Fuente
⑯	Botón Menú	Muestra la pantalla Menú
⑰	Botón Introducir / Información	• Introduce el elemento seleccionado • Muestra información
⑱	Puerto USB	–
⑲	Puerto de la tarjeta SD	–
⑳	Puerto de entrada AUX	–
㉑	Puerto para los auriculares	–
㉒	Mando a distancia	–
㉓	Botón Televisión	Activa la televisión
㉔	Botón de modo de espera	Conecta o desconecta el modo de espera
㉕	Botón de selección de fuente	Muestra la pantalla Fuente
㉖	Botón Seleccionar / Introducir	Selecciona o introduce un elemento
㉗	Botón Regresar	Control de retorno
㉘	Botones numéricos	Selecciona los números de los canales
㉙	Botón Silenciar	Silencia los sonidos
㉚	Botón de volumen	Sube o baja el volumen
㉛	Botón EQ	Muestra la pantalla de ajuste de calidad del sonido
㉜	Botón de salto	• Selección de canciones en dispositivos externos • Cambios de frecuencia FM
㉝	Botón Reproducir / Detener	Reproduce o detiene la reproducción
㉞	Botón Repetir	Repite la reproducción
㉟	Botón de visualización	Muestra la pantalla de ajuste de calidad de imagen
㊱	Botón Canal	Cambia los canales
㊲	Botón Información	Muestra información
㊳	Botón de subtítulo	Muestra la pantalla de ajuste del idioma de los subtítulos
㊴	Botón EPG	Muestra la lista de programas de televisión
㊵	Botón Audio	Muestra la pantalla de ajuste del idioma de audio
㊶	Botón Búsqueda	Ejecuta la búsqueda automática
㊷	Botón Menú	Muestra la pantalla Menú
㊸	Botón Bluetooth	Activa el Bluetooth
㊹	Botón FM DAB	Activa FM/DAB
㊺	Ficha	–
㊻	Caja de las pilas AA	–
㊼	Tapa	–
㊽	Tapa del mando a distancia	–
㊾	Lámina de protección para la pantalla	–
㊿	Adaptador de CA	–
51	Cubierta de goma	–
52	Batería	–
53	Terminales	–
54	Cable para la antena digital terrestre	–
55	Puerto de la antena de interior	–
56	Antena externa	–
57	Cable para puerto AUX	–
58	Dispositivo externo	–
59	Cable USB	–
Ⓐ	Indicador de fuente / menú	–
Ⓑ	Reloj	–

SÍMBOLOS

ADVERTENCIA

A continuación se muestran los símbolos usados para la máquina. Asegúrese de comprender su significado antes del uso.

	UR18DSML : Televisión y radio sin cable
	⚠**ADVERTENCIA** - Para reducir el riesgo de lesiones, el usuario deberá leer el manual de instrucciones.
	Solo para países de la Unión Europea No deseche los aparatos eléctricos junto con los residuos domésticos. De conformidad con la Directiva Europea 2012/19/UE sobre residuos de aparatos eléctricos y electrónicos y su aplicación de acuerdo con la legislación nacional, las herramientas eléctricas cuya vida útil haya llegado a su fin se deberán recoger por separado y trasladar a una planta de reciclaje que cumpla con las exigencias ecológicas.
	Solamente para uso en interiores
	Polaridad de los terminales de salida
	Equipo de clase II
	CA (corriente alterna)
	CC (corriente continua)
	Pila nueva
	Pila vieja/usada
OR	Se puede llevar a cabo en el cuerpo del panel de controles de la televisión o en el mando a distancia
ex.)	Ejemplo
I	Encendido
O	Apagado
	Empujar
S	Fuente
M	Elemento de ajuste
	Indicador de batería agotada
AA AA	Pilas AA
AAA AAA	Pilas AAA para el mando a distancia
	Hoja de protección para la pantalla
	Advertencia
	Acción prohibida

Para obtener más información sobre los botones de operación, consulte “NOMBRE DE LAS PIEZAS Y FUNCIONES DE LOS BOTONES”.

ACCESSORIOS ESTÁNDAR

Además de la unidad principal (1 unidad), el paquete contiene los accesorios indicados en la página 9.

Los accesorios estándar están sujetos a cambio sin previo aviso.

ANTES DE PONER LA UNIDAD EN FUNCIONAMIENTO

Acción	Figura	Página
Instalación de baterías de seguridad*1	1	4
Instalación de las pilas en el mando a distancia	2	4
Colocación de la lámina de protección para la pantalla	3	4
Instalación del adaptador de CA*2	4	5
Guardar el adaptador de CA y el mando a distancia	5	5
Inserción y extracción de la pila*3	6	5
Preparación de la antena*4	7	5

○ Con el fin de conectar un dispositivo compatible con la salida de vídeo como, por ejemplo, una cámara de vídeo o un reproductor de DVD, utilice un miniconector de 4 polos que incluya un cable de conexión de vídeo.

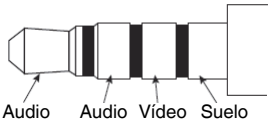

* 1: El ajuste de la hora y las frecuencias de la emisora de televisión y radio podrán ser guardadas instalando pilas en la unidad.

* 2:

NOTA

○ Al utilizarse junto con las pilas, el adaptador de CA es la fuente de alimentación principal y no se consumen las pilas.

○ Cuando se utiliza junto con el adaptador de CA, las pilas no se recargan ya que este dispositivo no tiene una función de recarga.

* 3:

PRECAUCIÓN

No toque los terminales.
De lo contrario, podría resultar en cortes en la mano u otras lesiones.

Sólo puede usarse con este dispositivo una batería deslizante de 14,4 V o 18 V. (BSL36B18 no puede ser utilizado)

NOTA

○ No aplique una presión excesiva al instalar la batería. Si la batería no se desplaza fácilmente hacia su sitio, no se está insertando correctamente.
Compruebe que la batería está orientada en la dirección correcta y que no haya nada obstaculizando la ruta de introducción.

○ Si se visualiza ⚠ cuando el dispositivo se enciende tras la instalación de la batería, la carga de la batería está baja.
En tal caso, use el adaptador de CA o instale una batería completamente cargada.

* 4: Use la antena incorporada o el conector con un conector externo.
Ajuste la dirección, la longitud y el ángulo de la antena mientras comprueba el estado de la recepción.

VER LA TELEVISIÓN O ESCUCHAR FM/DAB

1. Seleccione la fuente que quiera escuchar (Televisión digital, FM o DAB)
2. Selección de la antena
Use “Selección de la antena” para seleccionar la antena incorporada o externa.
Ajuste la orientación, la longitud, el ángulo y la posición de la antena.
3. Ajuste un canal.
Use “Búsqueda automática” para seleccionar.
Para la televisión, también es posible usar “Búsqueda manual” para ajustar los canales.
4. Seleccione la emisora deseada.

NOTA

- La recepción en algunas ubicaciones y áreas puede ser deficiente o inexistente.
- Con el TV, no será capaz de configurar los canales si el ajuste de país no es correcto.
- La TV y la radio solo pueden recibir canales de televisión gratuitos no cifrados.

CONEXIÓN CON DISPOSITIVOS BLUETOOTH

1. **Emparejamiento (registro de dispositivos)**
El emparejamiento es necesario para llevar a cabo la comunicación mediante Bluetooth.
Ajuste su dispositivo Bluetooth en el modo de emparejamiento.
(Para obtener instrucciones sobre el emparejamiento, consulte el manual de instrucciones del dispositivo Bluetooth que se va a usar).
2. **Ajuste la televisión y la radio en el modo de emparejamiento**
Cambie la fuente a “ Bluetooth ”.
“ Bluetooth Ready ” se visualiza en la pantalla, y la máquina entra en el modo de espera de emparejamiento.
Seleccione “ UR18DSML ” en la lista de dispositivos conectados de su dispositivo Bluetooth para completar el emparejamiento.
3. **Introducción del código de acceso**
Algunos dispositivos Bluetooth pueden requerir la introducción de un código acceso al efectuar la conexión.
Si es éste el caso, introduzca “ 0000 ”.
También, si se solicita la autorización para la conexión, introduzca “ autorizado ”.
La conexión se ha realizado con éxito una vez “ Connected ” es visualizado.

NOTA

- Una vez emparejados, la conexión se establecerá automáticamente la próxima vez que los dispositivos estén encendidos. Si la conexión Bluetooth se pierde, vuelva a emparejar los dispositivos.
- No pueden ser emparejados más de dos dispositivos simultáneamente.
- La conexión con todos los dispositivos Bluetooth no puede garantizarse. Antes de intentar la conexión, compruebe siempre la compatibilidad.
- La marca denominativa Bluetooth ® y los logotipos son marcas comerciales registradas propiedad de Bluetooth SIG, Inc.

FUNCIONAMIENTO

Acción	Figura	Página
Encendido y apagado de la alimentación*1	8-1	6
Encendido y apagado del modo de espera*2	8-2	6
Muestra la pantalla Fuente*3	9	6
Selección por control remoto de Televisión digital, FM/DAB o fuente Bluetooth*4	10	6
Muestra la pantalla Menú	11	7
Selección de Fuente, Menú y Otros elementos de ajuste	12	7
Ajuste del volumen*5 (Todas las fuentes)	13	7
Cambio de canales*4 (Ⓢ: Televisión digital, FM, DAB)	14	7
Muestra una lista con todos los canales (Ⓢ: Televisión digital)	15	7
Muestra la pantalla de ajuste del idioma del audio (Ⓢ: Televisión digital)	16-1	7
Muestra la pantalla de ajuste del idioma de los subtítulos (Ⓢ: Televisión digital)	16-2	7
Reproducir/pausar dispositivos externos*6 (Ⓢ: Bluetooth, tarjeta SD, USB)	17	8
Selección de canciones en dispositivos externos (cambio de pistas)*6 (Ⓢ: Bluetooth, tarjeta SD, USB)	18*5	8
Cambio de la frecuencia de FM (Ⓢ: FM)		
Reproducción de vídeo o música desde un dispositivo externo*7 (Ⓢ: AUX)	19	8
Recarga de su teléfono inteligente*8	20	8

* 1: La unidad no puede activarse pulsando el botón de espera del mando a distancia.
* 2: En el modo de espera, el LED del botón de alimentación se ilumina en rojo.

NOTA

- La alimentación se desactiva automáticamente después de aproximadamente 24 horas en el modo de espera.

* 3: El elemento seleccionado actualmente se ilumina en verde.
* 4: No se visualiza la pantalla de selección de fuente.
* 5: Durante la reproducción de contenido desde dispositivos Bluetooth o dispositivos externos, baje el volumen del reproductor antes de que comience la reproducción y, a continuación, suba gradualmente el volumen del reproductor.
* 6:
Empareje de antemano un dispositivo compatible con Bluetooth con la televisión.
Inserte una tarjeta SD o conecte un dispositivo de memoria USB en la televisión adecuadamente.
Un dispositivo externo conectado al puerto AUX de la televisión no puede controlarse usando la televisión. Por favor, controle el dispositivo externo en sí mismo.

* 7:
NOTA
- Obtenga una minitoma de 4 polos para conectar una videocámara, reproductor de DVD u otro dispositivo compatible con la salida de vídeo.
- Desde los teléfonos inteligentes, solamente se puede emitir audio.
- Si no hay señal de audio, “NO SIGNAL” será visualizado en la pantalla.
- Si la señal de audio de un dispositivo externo es baja, es posible que no se pueda aumentarla.
- Al conectarse a un teléfono inteligente, es posible que el tono de llamada de las llamadas entrantes no se oiga.

* 8: Un teléfono inteligente o un teléfono móvil se pueden conectar a la televisión y la radio y se recargan usando un cable de carga disponible comercialmente con un conector USB.
Otras fuentes pueden ser reproducidas en un teléfono inteligente o un teléfono móvil mientras se están cargando.

NOTA
- En el modo de tarjeta SD, la carga USB no está disponible.
Durante la carga USB, cambie a otra fuente.
- Durante la carga a través del USB, el sonido puede cortarse de vez en cuando o apagarse la alimentación. Si esto sucede, baje el volumen o interrumpa la carga mediante USB.
- Algunos dispositivos USB podrían no cargarse.
- La televisión y la radio están diseñadas para desactivar la salida USB y deshabilitar la recarga de teléfonos inteligentes y de teléfonos móviles cuando el nivel de carga de la batería es bajo.
Si ocurre lo anteriormente mencionado, recargue la batería o sustitúyala por una batería completamente cargada.
- Si el voltaje es bajo cuando se está utilizando el adaptador de CA, la salida USB puede cortarse, deteniendo la recarga.
- Utilice una batería completamente cargada al utilizar una batería como fuente de alimentación de este dispositivo. No podrá recargar teléfonos inteligentes o teléfonos móviles cuando el nivel de batería es bajo.
- El tiempo necesario para la carga varía en conformidad con el teléfono inteligente o teléfono móvil que está siendo recargado.
- No utilice la función de recarga para cualquier dispositivo que no sea un teléfono inteligente o un teléfono móvil.
- La televisión y la radio podrían no ser capaces de recargar algunos modelos de teléfono inteligente o teléfono móvil.

ELEMENTOS DE AJUSTE

Elementos de ajuste	Funciones principales	Fuente											
		Televisión digital	FM	DAB	Bluetooth	Tarjeta SD			USB			AUX	Configuración del sistema
						VÍDEO	AUDIO	FOTO	VÍDEO	AUDIO	FOTO		
Búsqueda automática*1	Las frecuencias de emisión de TV/FM/DAB que pueden recibirse se registran automáticamente	○	○	○	–	–	–	–	–	–	–	–	–
Búsqueda manual*1	Las frecuencias de las emisoras de televisión están registradas manualmente	○	–	–	–	–	–	–	–	–	–	–	–
Selección de la antena	Selecciona la antena (incorporada/externa)	○	○	○	–	–	–	–	–	–	–	–	–
País	Establece el país en el que está instalado el receptor de transmisión de TV	○	–	–	–	–	–	–	–	–	–	–	–
EPG	Muestra un gráfico de programas de televisión y permite seleccionar un canal	○	–	–	–	–	–	–	–	–	–	–	–
Modo de visualización	Ajusta el tono del color de la pantalla	○	–	–	–	○	–	○	○	–	○	○	–
Temperatura del color	Ajusta el balance de color de la imagen	○	–	–	–	○	–	○	○	–	○	○	–
Relación de aspecto	Selecciona el tamaño de la imagen	○	–	–	–	○	–	○	○	–	○	○	–
EC.	Puede ajustarse la calidad del sonido (graves/agudos) de acuerdo a las preferencias.	○	○	○	○	○	○	–	○	○	–	○	–
Zona horaria	Establece la zona horaria y la región	○	–	–	–	–	–	–	–	–	–	–	–
Horario de verano	Establece el horario de verano	○	–	–	–	–	–	–	–	–	–	–	–
Canal programado	Registra manualmente una emisora de radio	–	○	○	–	–	–	–	–	–	–	–	–

Elementos de ajuste	Funciones principales	Fuente											
		Televisión digital	FM	DAB	Bluetooth	Tarjeta SD			USB			AUX	Configuración del sistema
						VÍDEO	AUDIO	FOTO	VÍDEO	AUDIO	FOTO		
Estéreo	Cambia las emisiones de FM entre estéreo y monoaural	–	○	–	–	–	–	–	–	–	–	–	–
Lista de emisoras	Muestra todas las emisoras de DAB	–	–	○	–	–	–	–	–	–	–	–	–
Sincronizar fecha y hora	Si “ON” se encuentra seleccionado, su televisión y radio puede sincronizar la hora y la fecha	–	–	○	–	–	–	–	–	–	–	–	–
Lista de archivos	Muestra las carpetas/archivos y permite que sean seleccionados	–	–	–	–	○	○	○	○	○	○	–	–
Reproducción automática	Establece las opciones para la visualización de fotos, como el modo de reproducción automática y el intervalo de visualización	–	–	–	–	–	–	○	–	–	○	–	–
Alarma	Establece una hora en la que la alimentación se conecta automáticamente	–	–	–	–	–	–	–	–	–	–	–	○
Temporizador de reposo	La alimentación puede ajustarse a apagarse automáticamente después de que haya transcurrido una cierta cantidad de tiempo usando la función del temporizador de desconexión automática.	–	–	–	–	–	–	–	–	–	–	–	○
Ajuste de la fecha	Ajusta la fecha y la hora	–	–	–	–	–	–	–	–	–	–	–	○
Idioma OSD	Establece el idioma que se mostrará	–	–	–	–	–	–	–	–	–	–	–	○
Restaurar los valores predeterminados	Restaura ajustes a los valores predeterminados de fábrica	–	–	–	–	–	–	–	–	–	–	–	○
Actualización de software	Actualiza el software	–	–	–	–	–	–	–	–	–	–	–	○

NOTA

Para los elementos compartidos que se pueden configurar para varias fuentes, los cambios de configuración se aplican para todas esas fuentes. Estos elementos no se pueden ajustar por separado para cada fuente.

* 1:

Para recibir una señal más estable, conecte la televisión y la radio en el puerto de la antena interior con un cable vendido por separado para las antenas digitales terrestres.

NOTA

En función de la región y de la ubicación, la condición de la señal, puede ser pobre o podría no aparecer la imagen.

MANTENIMIENTO E INSPECCION

ADVERTENCIA

Cuando no se utilice o durante la inspección y el mantenimiento, retire el enchufe de CA, la batería recargable y las pilas de reserva.

● Inspeccionar los tornillos de montaje

Regularmente inspeccionar todos los tornillos de montaje y asegurarse de que estén apretados firmemente. Si cualquier tornillo estuviera suelto, volver a apretarlo inmediatamente. El no hacer esto provocaría un riesgo serio.

● Limpieza del exterior

Cuando la televisión y la radio estén sucias, límpielas con un paño seco y suave o con un paño humedecido en agua jabonosa. No utilice disolventes clóricos, gasolina o disolventes para pinturas, ya que éstos funden los materiales plásticos.

● Almacenamiento de televisión y la radio

No guarde la televisión y la radio en los siguientes lugares.

- ○ Al alcance de los niños
- ○ En lugares húmedos o con polvo
- ○ En lugares con temperatura elevada, como dentro de un coche o expuesto a la luz directa del sol
- ○ En lugares extremadamente fríos o directamente expuestos a bocanadas de frío
- ○ Donde la temperatura cambia drásticamente
- ○ Donde esté expuesta a humo o vapor, como cerca de un aparato de cocina o un humidificador

MODIFICACIONES

HiKOKI Power Tools introduce constantemente mejoras y modificaciones para incorporar los últimos avances tecnológicos.

Por consiguiente, algunas partes pueden ser modificadas sin previo aviso.

GARANTÍA

Las herramientas motorizadas de HiKOKI incluye una garantía conforme al reglamento específico legal/nacional. Esta garantía no cubre los defectos o daños debidos al uso incorrecto, el abuso o el desgaste normal. En caso de reclamación, envíe la herramienta motorizada, sin desmontar y con el CERTIFICADO DE GARANTÍA que aparece al final de estas instrucciones de uso, al Centro de Servicio Autorizado de HiKOKI.

NOTA

Debido al programa continuo de investigación y desarrollo de HiKOKI éstas especificaciones están sujetas a cambio sin previo aviso.

SOLUCIÓN DE PROBLEMAS

Siga las instrucciones que se indican en la siguiente tabla si la herramienta no funciona normalmente. Si esto no soluciona el problema, consulte a su distribuidor o al centro de servicio autorizado de HiKOKI.

Síntoma	Posible causa	Solución
No se conecta la alimentación	El adaptador de CA está desconectado, o no está enchufado completamente en la toma de corriente.	Conecte completamente el adaptador de CA en la toma de corriente.
	No hay carga restante en la batería	Cargue la batería.
No hay audio	El volumen es demasiado bajo.	Ajuste el volumen.
La alimentación se apaga automáticamente	La función de apagado automático está activada.	Desactive la función de apagado automático.
La fecha y/o la hora son incorrectas	La pila de reserva está agotada.	Cambie la pila de reserva por una nueva.
La televisión no puede recibir señales	Los canales no están configurados.	Configurar los canales.
Imposible configurar canales de TV	El ajuste de país es incorrecto.	Por favor verifique el ajuste de país.
Algunas señales de radiodifusión de televisión no se pueden recibir	Las señales digitales terrestres no están siendo transmitidas.	Pregunte a su emisora más cercana si están emitiendo señales digitales terrestres.
Los subtítulos no se visualizan, o el Sonido de televisión multicanal no funciona	El programa de televisión que está viendo no admite subtítulos y/o Sonido de televisión multicanal.	Trate de usar los subtítulos o el Sonido de televisión multicanal en un programa de televisión que sea compatible.
La imagen de la televisión se codifica o se para	La antena está orientada en la dirección equivocada, o el cable de la antena está desconectado o roto.	Asegúrese de que no hay problemas en la dirección en la cual está orientada la antena o con la conexión del cable de la antena.
La televisión deja de mostrar imágenes poco después de encender la alimentación o cambiar de canal	Esto no es un mal funcionamiento.	Debido a que la señal se debe procesar para prepararla para que se muestre en la pantalla, cambiar el canal lleva varios segundos.
Un dispositivo Bluetooth no puede conectarse, o su sonido se corta de forma intermitente	El dispositivo no está emparejado.	Empareje el dispositivo.
	Hay otro dispositivo cercano que emite señales de radio que estén interfiriendo como, por ejemplo, un enrutador inalámbrico.	Trate de mover el dispositivo que causa interferencias en la recepción y de alejar la televisión y la radio una de otra.
	El dispositivo Bluetooth está muy lejos de la televisión y la radio.	Trate de acercar el dispositivo a la televisión y la radio.
El vídeo, la música o las fotos de un dispositivo externo no pueden ser visualizados o reproducidos, o las carpetas y los archivos del dispositivo no se pueden visualizar.	La conexión no se reconoce correctamente.	Pruebe a desconectar y volver a conectar el dispositivo externo. Si todavía no se reconoce, pruebe a desactivar la alimentación de la televisión y la radio y vuelva a encenderla.
El mando a distancia no funciona	El mando a distancia no está orientado hacia el sensor del mando a distancia.	Apunte el mando a distancia hacia el sensor del mando a distancia de la televisión y la radio mientras lo opera.
	El mando a distancia está demasiado lejos del sensor del mando a distancia.	Utilice el mando a distancia desde aprox. 3 m de distancia o más cerca.
	El sensor del mando a distancia de la televisión y la radio está bajo una iluminación intensa, como la luz solar directa.	Coloque la televisión y la radio en una ubicación fuera del alcance de la luz directa del sol y de otras luces brillantes.
	Las pilas del mando a distancia están agotadas.	Sustituya las pilas del mando a distancia por otras nuevas.

(Tradução das instruções originais)

AVISOS DE SEGURANÇA DA TV E RÁDIO SEM FIOS

⚠ **AVISO**

Leia todas as instruções e avisos de segurança.

Se não seguir todas as instruções e os avisos, pode provocar um choque eléctrico, incêndio e/ou ferimentos graves.

Guarde todos os avisos e instruções para referência futura.

1. **Utilize apenas a tensão da fonte de alimentação especificada.**
   - A utilização de qualquer outra tensão pode provocar incêndios ou choques eléctricos.
2. **Evite danificar o cabo do adaptador de CA.**
   - Não modifique, dobre forçosamente, torça ou puxe o cabo, coloque objectos pesados sobre o cabo nem o coloque perto de aparelhos de aquecimento.
   - Quando não estiver a utilizá-la, retire a ficha de alimentação (adaptador CA) da tomada elétrica da TV e rádio. Caso contrário pode provocar choques eléctricos ou incêndios.
3. **Não toque na ficha de alimentação (adaptador de CA) com as mãos húmidas.**
   - Isso pode provocar choques eléctricos.
4. **Não utilize a TV e rádio na casa de banho ou no chuveiro.**
   - Não utilize a TV e rádio em locais molhados ou húmidos ou à chuva.
   - Isso pode resultar em choques eléctricos, emissão de fumos ou avarias.
5. **Não toque na antena FM ou na ficha de alimentação (adaptador CA) durante trovoadas.**
   - Isso pode provocar choques eléctricos.
6. **Não tente desmontar ou modificar a TV e rádio.**
   - Isso pode provocar choques eléctricos ou incêndios. As inspecções e reparações devem ser efectuadas pela loja onde adquiriu o produto ou pelo centro de assistência da ferramenta HiKOKI.
7. **Introduza a ficha de alimentação (adaptador de CA) ao máximo.**
   - O pó ou sujidade entre a ficha de alimentação e a tomada eléctrica pode provocar um incêndio. Retire a ficha de alimentação periodicamente e limpe qualquer pó ou sujidade com um pano seco.
8. **Não deixe quaisquer objetos não especificados ou água entrar no corpo da TV e rádio.**
   - À excepção do adaptador de CA e do acumulador recarregável, se qualquer metal, objecto inflamável ou água entrar para a porta traseira, pode provocar choques eléctricos ou incêndios.
   - Tome cuidado para evitar que pó de ferro proveniente de alto-falantes Bass Reflex, pó ou água entre na TV e rádio.
9. **Não se sente nem fique em pé em cima da TV e rádio.**
   - Isso pode provocar acidentes ou avarias.
10. **Não coloque a TV e rádio numa superfície instável ou em locais elevados. Não pendure a TV e rádio pela pega.**
    - A TV e rádio pode cair e causar ferimentos ou avaria.
11. **Quando não estiver colocada uma bateria corrediça, coloque a tampa corrediça do terminal no terminal, para evitar cortes e outros ferimentos que possam surgir ao tocar na zona do terminal.**
12. **Manuseie as baterias de reserva com cuidado.**
    - Existe o perigo de explosão se a bateria for substituída incorretamente. Substitua apenas com o mesmo tipo ou equivalente.
    - Um manuseamento incorrecto das baterias pode resultar em rupturas ou fugas, causando incêndios, ferimentos ou poluição da área envolvente. Certifique-se de que cumpre as precauções seguintes.
      - Utilize apenas as baterias especificadas
      - Não aqueça nem desmonte as baterias
      - Não atire as baterias para o fogo ou água
      - Não queime as pilhas ou as descarte como lixo doméstico.
      - Não carregue as baterias
      - Certifique-se de que as baterias estão correctamente orientadas e evite curto-circuitos
      - Não reutilize baterias nem utilize tipos diferentes de baterias
      - Retire as pilhas quando a TV e rádio não estiver a ser usada

      Em caso de fugas nas baterias, limpe a armação da bateria.

      Caso entre em contacto com o líquido da bateria, limpe-o cuidadosamente.

      Se ⊘ for apresentado quando ligar a alimentação com o acumulador recarregável introduzido, a carga do acumulador é baixa.

      Ligue a TV e rádio usando o adaptador de CA ou insira uma pilha carregada.
13. **Apenas é recarregável com o carregador especificado pelo fabricante.**
    - Um carregador que seja adequado para um tipo de acumulador recarregável pode criar um risco de incêndio quando utilizado com outra bateria.
14. **Utilize a TV e rádio apenas com uma pilha recarregável especificamente designada.**
    - A utilização de quaisquer outros acumuladores recarregáveis poderá criar um risco de ferimentos e incêndios.
15. **Quando não estiver a ser utilizado um acumulador recarregável, mantenha-o afastado de outros objectos metálicos, tais como clipes de papel, moedas, chaves, pregos, parafusos ou outros objectos metálicos pequenos que possam fazer uma ligação de um terminal para o outro.**
    - Fazer curto-circuito dos terminais da bateria poderá causar queimaduras ou um incêndio.
16. **Em condições abusivas, poderá ser ejectado líquido da bateria. Evite o contacto. Se ocorrer um contacto acidental, lave com água. Se o líquido entrar em contacto com os olhos, procure ajuda médica.**
    - O líquido ejectado da bateria poderá provocar irritações ou queimaduras.
17. **Peça a pessoal de reparação qualificado que faça a manutenção da sua TV e rádio e utilize apenas peças de substituição idênticas.**
    - Isto garante que a segurança da TV e rádio é mantida.
18. **A unidade principal e o adaptador não devem ser expostos a pingos ou salpicos e não devem ser colocados sobre a unidade e o adaptador objetos cheios de líquido, tais como vasos.**
19. **As baterias (conjunto de baterias ou baterias instaladas) não devem ser expostas a calor excessivo tal como luz solar, fogo ou semelhante.**
20. **A ficha de ALIMENTAÇÃO do adaptador é usada como dispositivo de desconexão, o dispositivo de desconexão deve permanecer pronto a ser utilizado.**
21. **Não guarde pilhas ou cartões de memória num local ao alcance de crianças pequenas.**
    - Se uma pilha ou um cartão de memória for engolido acidentalmente, pode causar engasgamento e/ou ferimentos. Se isto acontecer, solicite imediatamente cuidados médicos.
22. **Temperatura de operação: -5 – 40°C**

PROTEGER A AUDIÇÃO

Uma exposição contínua a ruído elevado pode provocar a perda permanente de audição. Quanto mais elevado é o volume, mais rapidamente pode ocorrer a perda de audição. Se ouvir som com um volume elevado durante um longo período de tempo, os ouvidos podem ficar acostumados a esse volume. Tal cria a ilusão de que o nível de volume é adequado, apesar do facto de poder estar a danificar a audição.
Respeite o seguinte para evitar a perda de audição.
PRECAUÇÃO

1. **Certifique-se de que faz pausas regulares e de que não efectua audições durante longos períodos de tempo.**
   Mesmo quando o volume se encontra em nível seguros, a audição contínua durante longos períodos de tempo pode provocar a perda de audição.
2. **Tenha cuidado para não aumentar o volume, pois a sua audição adapta-se ao som emitido.**
   Tenha cuidado para não se acostumar a um determinado nível de volume. Ajuste o volume para um nível seguro antes que os ouvidos fiquem acostumados a volumes elevados.
3. **Se começar a ouvir um zunido, sentir desconforto, ou as conversas parecerem estar com um volume muito baixo ou difusas, pare de ouvir música e consulte um otorrinolaringologista**.
4. **Não aumente o volume em demasia ao utilizar auscultadores ou auriculares.**
   Ouvir a TV e rádio durante um longo período de tempo a um volume alto pode resultar em dificuldades de audição.

PRECAUÇÕES A TER AO LIGAR A EQUIPAMENTO EXTERNO

Problemas inesperados podem resultar na perda ou corrupção de dados armazenados em smartphones e outros equipamentos periféricos conectados à TV e rádio. Tendo isso em mente, deve ser efectuada previamente uma cópia de segurança dos dados.
Note-se que a HiKOKI não pode ser responsabilizada pela corrupção ou perda de dados armazenados dentro de smartphones e outros equipamentos periféricos conectados à TV e rádio, nem qualquer dano para o próprio equipamento.

AVISO SOBRE A CONDENSAÇÃO (ORVALHO)

Se a TV e rádio for levada repentinamente do exterior frio para uma divisão quente no inverno, ou de uma divisão fria para o exterior quente e húmido no verão, pode ocorrer condensação dentro da TV e rádio.
Ligar a alimentação da TV e rádio enquanto há gotas de água em seu interior pode resultar em avaria. Tenha cuidado para não sujeitar a TV e rádio a mudanças bruscas e/ou extremas de temperatura.
Se se formarem gotas de água, pare de usar a TV e rádio imediatamente. Antes de a usar novamente, aguarde até que as gotas de água evaporem ou aumente gradualmente a temperatura da divisão até que a TV e rádio seque.

LICENÇA E MARCA COMERCIAL

Este produto está protegido por um determinado direito de propriedade intelectual da Microsoft. A utilização ou distribuição dessa tecnologia fora do âmbito deste produto é proibida sem uma licença da Microsoft.

ESTE PRODUTO ESTÁ LICENCIADO SOB A LICENÇA DE PORTFÓLIO DE PATENTES MPEG-4 VISUAL PARA USO PESSOAL E NÃO COMERCIAL DE UM CONSUMIDOR PARA
(i) CODIFICAR VÍDEO EM CONFORMIDADE COM A NORMA MPEG-4 VISUAL (‘VÍDEO MPEG-4’) E/OU
(ii) DESCODIFICAR VÍDEO MPEG-4 QUE TENHA SIDO CODIFICADO POR UM CONSUMIDOR ENVOLVIDO NUMA ATIVIDADE PESSOAL E NÃO COMERCIAL E/OU TENHA SIDO OBTIDO ATRAVÉS DE UM FORNECEDOR DE VÍDEO LICENCIADO PELA MPEG LA PARA FORNECIMENTO DE VÍDEOS MPEG-4.
NÃO SERÁ CONCEDIDA NEM IMPLÍCITA QUALQUER LICENÇA PARA QUALQUER OUTRO USO.
INFORMAÇÕES ADICIONAIS, INCLUINDO AS RELACIONADAS COM USOS PROMOCIONAIS, INTERNOS E COMERCIAIS E LICENÇAS, PODEM SER OBTIDAS DA MPEG LA, LLC. CONSULTE HTTP://WWW.MPEGLA.COM.

ESTE PRODUTO ESTÁ LICENCIADO SOB A LICENÇA DO PORTFÓLIO DE PATENTES AVC PARA USO PESSOAL DE UM CONSUMIDOR OU OUTROS USOS EM QUE NÃO SEJA RECEBIDA REMUNERAÇÃO PARA (i) CODIFICAR VÍDEO EM CONFORMIDADE COM A NORMA AVC (“VÍDEO AVC”) E/OU (ii) DESCODIFICAR VÍDEO AVC QUE TENHA SIDO CODIFICADO POR UM CONSUMIDOR ENVOLVIDO NUMA ATIVIDADE PESSOAL E/OU TENHA SIDO OBTIDO DE UM FORNECEDOR DE VÍDEO LICENCIADO PARA FORNECER VÍDEO AVC.
NÃO SERÁ CONCEDIDA NEM IMPLÍCITA QUALQUER LICENÇA PARA QUALQUER OUTRO USO.
PODEM SER OBTIDAS INFORMAÇÕES ADICIONAIS ATRAVÉS DA MPEG LA, L.L.C. CONSULTE HTTP:// WWW.MPEGLA.COM.

A tecnologia de descodificação de áudio MPEG Layer-3 é licenciada através da Fraunhofer IIS e da Thomson Licensing.

Coberto por uma ou mais reivindicações de patentes listadas em patentlist.hevcadvance.com.

Fabricado sob licença da Dolby Laboratories.
Dolby, Dolby Audio e o símbolo de duplo D são marcas comerciais da Dolby Laboratories.

CARTÕES SD E DISPOSITIVOS USB SUPORTADOS PARA REPRODUÇÃO

Verifique as especificações e as instruções de uso para cartões SD e dispositivos USB e garanta que os usa corretamente.

Tipo		Cartão de memória SD	Cartão de memória SDHC	Dispositivo de memória USB
Logótipo		SD™	SD HC™	–
Formato		FAT16, FAT32		
Formatos de ficheiro que podem ser reproduzidos	VÍDEO	MPEG2, MPEG4, H.264		
	ÁUDIO	MP3, AAC		
	FOTOGRAFIA	JPEG, BMP		

NOTA

- Os cartões de memória SD e os cartões de memória SDHC são chamados “cartões SD” neste manual.
- Certifique-se de que coloca cartões miniSD e cartões microSD/microSDHC num adaptador de cartão SD antes de os inserir na TV e rádio.

- Não insira tipos não suportados de cartões de memória na TV e rádio. Inserir um cartão de memória incompatível pode resultar em avaria ou danos ao aparelho de TV e rádio, bem como ao cartão de memória.
- Mesmo se o cartão SD for do tipo descrito acima, poderá não ser utilizável, consoante o formato e as condições de uso. Se um cartão não puder ser lido corretamente, retire-o da TV e rádio.
- As especificações não permitem importar ficheiros quando o cartão SD está bloqueado.
  Desbloqueie o cartão para importar ficheiros.
- Não conecte dispositivos USB não suportados.
- Não se garante que todos os dispositivos USB sejam conectáveis.
- Não remova nem insira cartões SD ou dispositivos USB durante a reprodução. Se o fizer pode causar uma avaria na TV, no cartão SD ou no dispositivo USB.
- SD e SDHC são marcas comerciais da SD-3C, LLC.
- Este produto está protegido por certos direitos de propriedade intelectual da Microsoft. A utilização ou distribuição dessa tecnologia fora do âmbito deste produto é proibida sem uma licença da Microsoft.

PRECAUÇÃO

- Os dados guardados num cartão SD e num dispositivo de memória USB conectados podem ficar corrompidos num acidente imprevisível. Crie sempre uma cópia de segurança para evitar uma possível perda de dados.
- Não desligue a alimentação nem remova um cartão SD nem um dispositivo de memória USB enquanto um cartão SD ou um dispositivo de memória USB esteja a ser lido ou reproduzido. Existe um risco de que os dados armazenados possam ficar danificados.

FUNÇÕES PRINCIPAIS

Fonte		Funções principais
Televisão digital		Assista a transmissões digitais terrestres
FM		Ouça rádio FM
DAB		Ouça rádio digital
Bluetooth		Reprodução de dispositivos Bluetooth
Cartão SD	VÍDEO	Veja vídeos, ouça música e veja as fotografias num cartão SD
	ÁUDIO	
	FOTOGRAFIA	
USB	VÍDEO	Veja vídeos, ouça música e veja as fotografias num dispositivo de memória USB
	ÁUDIO	
	FOTOGRAFIA	
AUX		Reproduza vídeo e áudio a partir de câmaras de vídeo, leitores de música portáteis, etc.
Definição de Sistema		Defina a hora e data atuais, reinicie o sistema para as definições padrão e atualize o software

- Carregamento de smartphones e telemóveis
- Compatibilidade com o acumulador recarregável e carregador CA das ferramentas eléctricas HiKOKI

ESPECIFICAÇÕES

Banda de frequência	TV: 170 a 230 MHz, 470 a 860 MHz DAB/DAB+: 174,928 to 239,200 MHz (BANDA III) FM: 87,5 a 108 MHz
Antena	Antena de haste (Para TV e FM)
Porta da antena externa	Conector do tipo PAL 75 Ω (Para TV e DAB / DAB+)
Porta de auscultadores	Mini-ficha estéreo Φ3,5 mm
Porta de cartão SD	Suporta SD/SDHC (até 32 GB)
Porta USB	USB 2.0 (potência fornecida: CC 5 V, até 0,7 A)
Porta de entrada AUX	Φ3,5 mm (vídeo + áudio)
Altifalantes	90 mm (8 Ω) × 2
Tamanho LCD	8 polegadas
Dimensões em píxeis	L 1024 x A 600
Saída de alimentação máxima	7 W × 2
Fonte de alimentação	Bateria de deslizar: DC 14,4 V, 18 V
	Fonte de alimentação doméstica (utilizando o adaptador de CA fornecido)
	Baterias de reserva: DC 3 V, duas pilhas AA
Bluetooth	Bluetooth Ver. 4,0 Perfil: A2DP (Advanced Audio Distribution Profile) AVRCP (AV Remoto Control Profile) Sensibilidade de enviar/receber: Classe 2 Alcance da frequência Bluetooth: 2402-2480 MHz Potência de RF máxima do Bluetooth: BT2.1:-0,47 dBm, BT4.0(BLE):0,9 dBm
Dimensões exteriores	C 405 mm x L 305 mm x A 265 mm (com antena refratada)
Peso	4,2 kg

- Para fontes de alimentação aplicáveis, consulte as instruções para o utilizador:
  Fontes de alimentação aplicáveis:
  (Manufatura) Dong Guan Sun Hung Kin Electrical Co., Ltd
  (Modelo) HKP18-1202000dV, HKP18-1202000dB
  (Entrada) 100V-240V ~50/60Hz 0,68Amáx
  (Saída) 12V ⎓ 2A
- Apenas pode ser usado por baixo da bateria deslizante
  (Modelo) BSL1430: bateria de lítio 14,4V 3000mAh
  (Modelo) BSL1830: bateria de lítio 18V 3000mAh
  (Manufatura) Koki Holdings Co., Ltd.

NOME DAS PEÇAS E FUNÇÕES DE BOTÕES

Nomes das peças		Funções
①	Exibição	–
②	Painel de operação	–
③	Pega	–
④	Sensor do controlo remoto	–
⑤	Portas de conexão de dispositivos externos	–
⑥	Porta da antena externa	–
⑦	Antena	–
⑧	Altifalante	–
⑨	Tampa traseira	–
⑩	Porta do adaptador CA	–
⑪	Botão de alimentação	Liga (ON)/Desliga (OFF) a Alimentação
⑫	Botão de volume	Aumenta ou diminui o volume
⑬	Botão de saltar	• Seleção de itens • Seleção de músicas em dispositivos externos • Muda o canal
⑭	Botão Reproduzir/ Parar	Reproduz ou para de reproduzir
⑮	Botão de seleção de fonte	Exibe o Ecrã de fonte
⑯	Botão de menu	Exibe o Ecrã de menu
⑰	Botão de Entrar/ Informações	• Entra no item selecionado • Exibe Informações
⑱	Porta USB	–
⑲	Porta de cartão SD	–
⑳	Porta de entrada AUX	–
㉑	Porta de auscultadores	–
㉒	Controlo remoto	–
㉓	Botão TV	Ativa a TV
㉔	Botão de espera	Liga (ON) ou desliga (OFF) a espera
㉕	Botão de seleção de fonte	Exibe o Ecrã de fonte
㉖	Botão de seleção/ introdução	Seleciona ou entra no item
㉗	Botão de Retorno	Devolve o controlo
㉘	Botões numéricos	Seleciona números para canais
㉙	Botão de silenciar	Silencia os sons
㉚	Botão de volume	Aumenta ou diminui o volume
㉛	Botão EQ	Exibe o ecrã de definição da qualidade do som
㉜	Botão de saltar	• Seleção de músicas em dispositivos externos • Altera a frequência FM
㉝	Botão Reproduzir/ Parar	Reproduz ou para de reproduzir
㉞	Botão de repetição	Repete a reprodução
㉟	Botão de exibição	Exibe o ecrã de definição da qualidade de imagem
㊱	Botão de canal	Muda os canais
㊲	Botão de informação	Exibe Informações
㊳	Botão de subtítulo	Exibe o ecrã de definição dos idiomas das legendas
㊴	Botão EPG	Exibe a lista de programas de TV
㊵	Botão de áudio	Exibe o ecrã de definição dos idiomas de Áudio
㊶	Botão de procura	Executa a Busca Automática
㊷	Botão de menu	Exibe o Ecrã de menu
㊸	Botão Bluetooth	Ativa o Bluetooth
㊹	Botão FM DAB	Ativa FM/DAB
㊺	Patilha	–
㊻	Caixa da pilha AA	–
㊼	Tampa	–
㊽	Tampa do controlo remoto	–
㊾	Folha de proteção para ecrã	–
㊿	Adaptador CA	–
51	Tampa de borracha	–
52	Pilha	–
53	Terminais	–
54	Cabo para antena terrestre digital	–
55	Porta de antena interna	–
56	Antena Externa	–
57	Cabo para porta AUX	–
58	Dispositivo externo	–
59	Cabo USB	–
Ⓐ	Indicador de fonte/ menu	–
Ⓑ	Relógio	–

SÍMBOLOS

AVISO

De seguida, são apresentados os símbolos utilizados para a máquina. Assimile bem seus significados antes da utilização.

	UR18DSML: TV e rádio sem fios
	⚠**AVISO** - Para reduzir o risco de lesão, o utilizador deve ler o manual de instruções.

	Apenas para países da UE Não deixe ferramentas elétricas no lixo doméstico! De acordo com a diretiva europeia 2012/19/UE sobre ferramentas elétricas e eletrónicas usadas e a implementação de acordo com a lei nacional, as ferramentas elétricas no final da vida útil devem ser recolhidas em separado e encaminhadas a uma instalação de reciclagem ecológica.
	Apenas para uso interior
	Polaridade dos terminais de saída
	Classe II equipamento
	CA (corrente alternada)
	CC (corrente contínua)
	Pilha nova
	Pilha antiga/usada
OR	Pode ser realizado no painel de operação do corpo da TV ou no controlo remoto
ex.)	Exemplo
I	Ligar ON
O	Desligar
	Premir
S	Fonte
M	Item de definições
	Indicador de pilha gasta
AA AA	Pilhas AA
AAA AAA	Pilhas AAA para o controlo remoto
	Folha de proteção para ecrã
	Aviso
	Ação proibida

Para obter informações sobre os botões de operação, consulte a secção “NOME DAS PEÇAS E FUNÇÕES DE BOTÕES”.

ACESSÓRIOS-PADRÃO

Além da unidade principal (1 unidade), a embalagem contém os acessórios listados na página 9.

Os acessórios de série estão sujeitos a mudanças sem aviso prévio.

ANTES DA OPERAÇÃO

Ação	Figura	Página
Instalar baterias de reserva*1	1	4
Instalar pilhas no controlo remoto	2	4
Colocar a folha de proteção para ecrã	3	4
Instalação do adaptador CA*2	4	5
Armazenar o adaptador CA e o controlo remoto	5	5
Inserir e remover a pilha*3	6	5
Preparação da antena*4	7	5

○ Para conectar um dispositivo que suporta saída de vídeo, como uma câmara de vídeo ou um leitor de DVD, use um cabo mini-ficha de 4 polos que inclua uma conexão de vídeo.

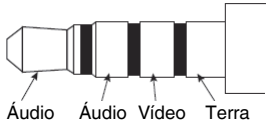

* 1: As definições de hora e as frequências das estações de TV e rádio podem ser guardadas instalando pilhas na unidade.

* 2:

NOTA

○ Quando usado em conjunto com as pilhas, o adaptador CA é a fonte de alimentação principal e não é consumida nenhuma energia da bateria.

○ Quando usado em conjunto com o adaptador CA, as pilhas não irão recarregar pois este dispositivo não tem função de recarga.

* 3:

PRECAUÇÃO

Não toque nos terminais.
Se o fizer, pode provocar cortes na mão ou outros ferimentos.

Apenas pode ser utilizada uma bateria deslizável de 14,4 V ou 18 V com este dispositivo. (o BSL36B18 não pode ser usado)

NOTA

○ Não aplique nenhuma pressão excessiva ao inserir a bateria. Se a bateria não deslizar facilmente para o lugar, não está a ser inserida corretamente.
Verifique se a bateria está virada para a direção correta e que não há nada a obstruir o caminho da inserção.

○ Se ⊘ for exibido quando o dispositivo for ligado a seguir à instalação da bateria, a carga da bateria é fraca. Nesta situação, use o adaptador CA ou instale uma bateria totalmente carregada.

* 4: Utilize a antena incorporada ou o conector para um conector externo.
Ajuste a direção, o comprimento e o ângulo da antena enquanto verifica a condição de receção.

VER TV OU OUVIR FM/DAB

1. Selecione a fonte que deseja ouvir (Televisão Digital, FM ou DAB)
2. Selecionar uma antena
   Utilize “Seleção de antena” para selecionar a antena Incorporada ou Externa.
   Ajuste a orientação, o comprimento, o ângulo e a posição da antena.

3. Defina um canal.
   Utilize “Busca Automática” para selecionar.
   Para TV, também é possível usar “Busca Manual” para definir canais.
4. Selecione a estação pretendida.

NOTA
- A receção em alguns locais e áreas pode ser pobre ou inexistente.
- Com a TV, não poderá configurar canais se a definição de país for incorreta.
- A TV e rádio só pode receber canais de TV gratuitos não encriptados.

LIGAR A DISPOSITIVOS BLUETOOTH

1. **Emparelhamento (Registar dispositivos)**
   O emparelhamento é necessário para comunicação Bluetooth.
   Defina o seu dispositivo Bluetooth para modo de emparelhamento.
   (Para instruções sobre emparelhamento, consulte o manual do dispositivo Bluetooth a ser utilizado.)
2. **Defina a TV e rádio para modo de emparelhamento**
   Mudar a fonte para “ Bluetooth ”.
   O símbolo “ Bluetooth Ready ” aparece no ecrã e o equipamento entra no modo de espera do emparelhamento.
   Selecione “ UR18DSML ” na lista de dispositivos conectados do seu dispositivo Bluetooth para concluir o emparelhamento.
3. **Introduzir chave de acesso**
   Alguns dispositivos Bluetooth podem precisar de uma chave de acesso ao ligar.
   Se este for o caso, introduza “ 0000 ”.
   Além disso, se for pedida uma autorização de ligação, introduza “ autorizado ”.
   A ligação foi estabelecida assim que for exibido “ Connected ”.

NOTA
- Uma vez emparelhado, a ligação será estabelecida automaticamente da próxima vez que os dispositivos forem ligados. Se a ligação Bluetooth for perdida, volte a emparelhar os dispositivos.
- Não podem ser emparelhados mais do que dois dispositivos simultaneamente.
- A ligação com todos os dispositivos Bluetooth não pode ser garantida. Antes de tentar a ligação, verifique sempre a compatibilidade.
- A palavra de marca e logótipos Bluetooth ® são marcas comerciais registadas da Bluetooth SIG, Inc.

OPERAÇÃO

Ação	Figura	Página
Ligar e desligar a alimentação (ON/OFF)*1	8-1	6
Ligar e desligar a espera (ON/OFF)*2	8-2	6
Exibe o Ecrã de fonte*3	9	6
Seleção por controlo remoto da fonte de Televisão digital, FM/DAB ou Bluetooth*4	10	6
Exiba o Ecrã de menu	11	7
Selecionar Fonte, Menu e Outros Itens de Configuração	12	7
Ajuste de volume*5 (Todas as fontes)	13	7
Mudar de canais*4 (Ⓢ: Televisão Digital, FM, DAB)	14	7
Exibe a Lista de Todos os Canais (Ⓢ: Televisão Digital)	15	7
Exibe o ecrã de definição do idioma do áudio (Ⓢ: Televisão Digital)	16-1	7
Exibe o ecrã de definição do idioma das legendas (Ⓢ: Televisão Digital)	16-2	7
Reproduzir/pausar dispositivos externos*6 (Ⓢ: Bluetooth, cartão SD, USB)	17	8
Seleção de músicas em dispositivos externos (mudança de faixas)*6 (Ⓢ: Bluetooth, cartão SD, USB)	18*5	8
Mudar a frequência FM (Ⓢ: FM)		
Reproduzir vídeos ou música de um dispositivo externo*7 (Ⓢ: AUX)	19	8
Recarregar o seu smartphone*8	20	8

* 1: A unidade não pode ser ligada premindo a tecla de espera no controlo remoto.
* 2: No modo de espera, o LED do botão de alimentação acende-se e fica vermelho.

NOTA
- A alimentação desliga-se automaticamente após cerca de 24 horas em modo de espera.

* 3: O item atualmente selecionado é realçado a verde.
* 4: Não é exibido o Ecrã de Seleção de Fonte.
* 5: Ao reproduzir conteúdos a partir de dispositivos Bluetooth ou dispositivos externos, baixe o volume do leitor antes de iniciar a reprodução e, em seguida, aumente gradualmente o volume do leitor.
* 6:
  Emparelhe um dispositivo Bluetooth compatível com a TV com antecedência.
  Insira um cartão SD ou conecte um dispositivo de memória USB na TV corretamente.
  Um dispositivo externo conectado à porta AUX da TV não pode ser controlado usando a TV. Por favor controle o dispositivo externo a partir deste.
* 7:

NOTA
- Obtenha uma mini-ficha de 4 polos para conectar uma câmara de vídeo, um leitor de DVD ou outro dispositivo de vídeo compatível.
- Apenas pode ser emitido áudio a partir de um smartphone.
- Se não houver nenhum sinal de áudio, é exibido “SEM SINAL” no ecrã.
- Se o sinal de áudio de um dispositivo externo for baixo, pode não ser possível aumentá-lo.
- Quando conectado a um smartphone, o toque de chamada pode não ser ouvido quando recebe uma chamada.

* 8: Pode conectar um smartphone ou um telemóvel à TV e rádio e recarregá-lo usando um cabo de carregamento com conector USB disponível comercialmente.
  Podem ser reproduzidas outras fontes enquanto um smartphone ou telemóvel estiver a carregar.

NOTA
- No modo de cartão SD, o carregamento por USB não está disponível.
  Durante o carregamento por USB, mude para qualquer outra fonte.
- Durante o carregamento através de USB, o som pode, ocasionalmente, ser cortado ou o equipamento pode desligar. Se isto acontecer, reduza o volume ou interrompa o carregamento através de USB.

- ○ Alguns dispositivos USB podem não ser recarregáveis.
- ○ A TV e rádio foi concebida para desativar a saída USB e desativar o carregamento de smartphones e telemóveis quando o nível de energia da bateria é baixo.
  Se o acima mencionado ocorrer, recarregue a pilha ou substitua por uma pilha completamente carregada.
- ○ Se a voltagem for baixa quando o adaptador CA estiver em uso, a saída USB pode ser desligada, descontinuando qualquer recarga.
- ○ Use uma pilha completamente carregada quando usar uma pilha como fonte de alimentação deste dispositivo. Não poderá recarregar smartphones ou telemóveis quando o nível de energia da pilha for baixo.
- ○ O tempo necessário para carregar varia de acordo com o smartphone ou telemóvel a ser recarregado.
- ○ Não use a função de recarga para outros dispositivos para além do smartphone ou telemóvel.
- ○ A TV e rádio poderá não conseguir recarregar alguns modelos de smartphones ou telemóveis.

ITENS DE DEFINIÇÕES

Itens de definições	Funções principais	Fonte											
						Cartão SD			USB				
		Televisão digital	FM	DAB	Bluetooth	VÍDEO	ÁUDIO	FOTOGRAFIA	VÍDEO	ÁUDIO	FOTOGRAFIA	AUX	Definição de sistema
Busca Automática*1	As frequências de transmissão de TV/ FM/DAB recebíveis são registadas automaticamente	○	○	○	–	–	–	–	–	–	–	–	–
Busca Manual*1	As frequências de transmissão de TV são registadas manualmente	○	–	–	–	–	–	–	–	–	–	–	–
Seleção de antena	Seleciona a antena (Incorporada/Externa)	○	○	○	–	–	–	–	–	–	–	–	–
País	Define o país no qual o recetor de transmissão de TV está instalado	○	–	–	–	–	–	–	–	–	–	–	–
EPG	Exibe um gráfico de programas de TV e permite que um canal seja selecionado	○	–	–	–	–	–	–	–	–	–	–	–
Modo de exibição	Define o tom de cor do ecrã	○	–	–	–	○	–	○	○	–	○	○	–
Temperatura de Cor	Define o equilíbrio de cor da imagem	○	–	–	–	○	–	○	○	–	○	○	–
Proporção	Seleciona o tamanho da imagem	○	–	–	–	○	–	○	○	–	○	○	–
EQ	A qualidade do som (Graves/Agudos) pode ser ajustada de acordo com a preferência.	○	○	○	○	○	○	–	○	○	–	○	–
Fuso horário	Define o fuso horário e a região	○	–	–	–	–	–	–	–	–	–	–	–
Hora de verão	Define a hora de verão	○	–	–	–	–	–	–	–	–	–	–	–
Canal predefinido	Regista manualmente uma estação de rádio	–	○	○	–	–	–	–	–	–	–	–	–
Estéreo	Muda as transmissões FM entre estéreo e monoaural	–	○	–	–	–	–	–	–	–	–	–	–
Lista de Estações	Exibe todas as estações de DAB	–	–	○	–	–	–	–	–	–	–	–	–
Sincr Data Tempo	Se estiver selecionado “ON”, a sua TV e rádio podem ser sincronizados pela data e hora.	–	–	○	–	–	–	–	–	–	–	–	–
Lista de Ficheiros	Exibe pastas/ficheiros e permite que eles sejam selecionados	–	–	–	–	○	○	○	○	○	○	–	–
Reprodução automática	Define as opções para a exibição de fotografias, tal como o modo de reprodução automática e o intervalo de exibição	–	–	–	–	–	–	○	–	–	○	–	–
Alarme	Define uma hora em que a alimentação se liga automaticamente	–	–	–	–	–	–	–	–	–	–	–	○
Temporizador de Desativação	A alimentação pode ser DESLIGADA automaticamente após uma certa quantidade de tempo ter passado usando a função de temporizador de desativação.	–	–	–	–	–	–	–	–	–	–	–	○

Itens de definições	Funções principais	Fonte											
		Televisão digital	FM	DAB	Bluetooth	Cartão SD			USB			AUX	Definição de sistema
						VÍDEO	ÁUDIO	FOTOGRAFIA	VÍDEO	ÁUDIO	FOTOGRAFIA		
Ajuste da Data	Define a data e a hora	–	–	–	–	–	–	–	–	–	–	–	○
Idioma de OSD	Define o idioma a ser exibido	–	–	–	–	–	–	–	–	–	–	–	○
Restaurar Padrão de Fábrica	Repõe as definições para as predefinições de fábrica	–	–	–	–	–	–	–	–	–	–	–	○
Atualização de Software	Atualiza o software	–	–	–	–	–	–	–	–	–	–	–	○

NOTA

Para os itens compartilhados que podem ser definidos para várias fontes, as alterações de definições são aplicadas para todas essas fontes. Estes itens não podem ser definidos em separado para cada fonte.

* 1:

Para receber um sinal mais estável, ligue a TV e rádio à porta da antena interna com um cabo vendido separadamente para antenas digitais terrestres.

NOTA

Consoante a região e a localização, a condição do sinal pode ser fraca ou as imagens podem não aparecer.

MANUTENÇÃO E INSPEÇÃO

AVISO

Quando não for utilizado ou durante a inspecção e manutenção, certifique-se de que retira a ficha de CA, acumulador recarregável e baterias de reserva.

● Inspeção dos parafusos de montagem

Inspecione regularmente todos os parafusos de montagem e se certifique de que estão corretamente apertados. Se algum deles estiver frouxo, reaperte-o imediatamente. Caso isso não seja feito, pode resultar em perigo grave.

● Limpeza externa

Quando a TV e rádio estiver manchada, limpe com um pano suave e seco ou com um pano humedecido em água com sabão. Não utilize solventes clorídricos, gasolina ou solventes de tinta, pois eles derretem plásticos.

● Armazenar a TV e rádio

Não armazene o aparelho de TV e rádio nos seguintes locais.

- ○ Ao alcance ou facilmente alcançável por crianças.
- ○ Locais húmidos ou poeirentos
- ○ Locais com temperaturas elevadas como o interior de um carro ou exposição à luz solar directa
- ○ Em locais extremamente frios ou expostos directamente a correntes de ar frias
- ○ Locais onde a temperatura muda drasticamente
- ○ Locais onde está exposto a fumo ou vapor como perto de um aparelho de cozinha ou humidificador

MODIFICAÇÃO

As Ferramentas Elétricas da HiKOKI estão sempre sendo aperfeiçoadas e modificadas para incorporar os mais recentes avanços tecnológicos.
Dessa forma, algumas peças podem mudar sem aviso prévio.

GARANTIA

Garantimos que a HiKOKI Power Tools obedece às respectivas normas específicas estatutárias/de país. Esta garantia não cobre avarias ou danos derivados de má utilização, abuso ou desgaste normal. Em caso de queixa, envie a Ferramenta, não desmontada, juntamente com o CERTIFICADO DE GARANTIA que se encontra no fundo destas instruções de utilização, para um Centro de Serviço Autorizado HiKOKI.

NOTA

Devido ao contínuo programa de pesquisa e desenvolvimento da HiKOKI, as especificações aqui contidas estão sujeitas a mudanças sem aviso prévio.

RESOLUÇÃO DE PROBLEMAS

Utilize as inspecções na tabela abaixo, caso a ferramenta não funcione normalmente. Se isto não solucionar o problema, consulte o seu representante ou o Centro de Serviço Autorizado da HiKOKI.

Sintoma	Causa possível	Solução
A alimentação não liga	O adaptador de CA está desligado ou não está bem ligado à tomada.	Coloque totalmente a ficha do adaptador CA até ao fim na tomada.
	Sem carga restante da pilha	Carregue a pilha.
Não há áudio	O volume está muito baixo.	Ajuste o volume.
A alimentação desliga-se automaticamente	A função de hibernação está ativada.	Desative a função de hibernação.
A data e/ou hora estão incorretas	A pilha de reserva está esgotada.	Substitua a pilha de reserva por uma nova.
A TV não consegue receber sinais	Os canais não estão configurados.	Configure os canais.
Não é possível configurar canais de TV	A configuração do país está incorreta.	Verifique a configuração do país.
Alguns sinais de transmissão de TV não estão a ser recebidos	Os sinais digitais terrestres não estão a ser transmitidos.	Pergunte à estação de transmissão mais próxima se estão a transmitir sinais digitais terrestres.
As legendas não são exibidas ou o Som de Televisão Multicanal não funciona	O programa de TV que está a ver não suporta legendas e/ou Som de Televisão Multicanal.	Tente usar legendas ou Som de Televisão Multicanal num programa de TV que os suporte.
A imagem da TV fica estranha ou para	A antena está apontada na direção errada ou o cabo da antena está desconectado ou partido.	Certifique-se de que não existem problemas com a direção para a qual a antena está a apontar ou com a ligação do cabo da antena.
A TV para mostrando imagens logo após a alimentação ser ligada ou se mudar de canal	Isto não é uma avaria.	Uma vez que o sinal tem de ser processado para o preparar para ser apresentado no ecrã, a mudança do canal leva vários segundos.
Não é possível conectar um dispositivo Bluetooth ou o seu som corta intermitentemente	O dispositivo não está emparelhado.	Emparelhe o dispositivo.
	Há um outro dispositivo próximo que está a emitir sinais de rádio que estão a interferir, como um router sem fios.	Tente mover o dispositivo que está a causar a interferência e a TV e rádio para mais longe um do outro.
	O dispositivo Bluetooth está muito longe da TV e rádio.	Tente trazer o dispositivo para mais perto da TV e rádio.
Os vídeos, música ou fotos de um dispositivo externo não podem ser apresentados nem reproduzidos, ou as pastas e ficheiros do dispositivo não podem ser apresentados.	A conexão não foi devidamente reconhecida.	Experimente desligar e voltar a ligar o dispositivo externo. Se ainda não for reconhecido, tente desligar e voltar a ligar a alimentação da TV e rádio.
O controlo remoto não funciona	O controlo remoto não está direcionado para o sensor do controlo remoto.	Aponte o controlo remoto para o sensor do controlo remoto da TV e rádio quando esta está em funcionamento.
	O controlo remoto está muito longe do sensor do controlo remoto.	Utilize o controlo remoto a aprox. 3 m ou mais perto.
	O sensor do controlo remoto da TV e rádio está sob luz forte como a luz direta do sol.	Coloque o aparelho de TV e rádio num local longe de luz solar direta e outra fonte de luz forte.
	As pilhas do controlo remoto estão descarregadas.	Substitua as pilhas do controlo remoto por umas novas.

(Översättning av ursprungliga instruktioner)

SÄKERHETSVARNINGAR FÖR SLADDLÖS TV-RADIO

⚠ **VARNING**

Läs alla säkerhetsvarningar och alla instruktioner.

Underlåtenhet att följa varningarna och instruktionerna nedan kan resultera i elstötar, brand och/eller allvarliga skador.

Spara alla varningar och instruktioner för framtida referens.

1. **Använd endast strömkälla med angiven spänning.**
   - Användning av annan spänning kan leda till brand eller elektrisk stöt.
2. **Undvik att skada nätsladden.**
   - Se till att inte modifiera, bända med kraft, vrida eller dra i sladden, placera tunga föremål på den eller placera den nära värmekällor.
   - När den inte används, ta ut kontakten (nätadaptern) från det elektriska uttaget och från TV-radion. Om detta inte görs kan det leda till elektrisk stöt eller brand.
3. **Ta inte i kontakten (AC-adaptern) med våta händer.**
   - Du kan få en elektrisk stöt.
4. **Använd inte TV-radion i badrummet eller duschen.**
   - Använd inte TV-radion i våta eller fuktiga platser eller i regn.
   - Det kan leda till elektrisk stöt, rökbildning eller felfunktion.
5. **Vidrör inte FM-antennen eller kontakten (AC-adaptern) vid åskväder.**
   - Det kan leda till elektrisk stöt.
6. **Ta inte isär eller modifiera TV-radion.**
   - Om du gör det kan det leda till elektrisk stöt eller brand. Inspektioner och reparationer bör utföras i affären där den inhandlades eller av HiKOKI servicecenter för elektriska verktyg.
7. **Sätt i kontakten (AC-adaptern) ordentligt så långt det går.**
   - Smuts eller skräp mellan kontakten och eluttaget kan orsaka brand. Avlägsna kontakten med jämna mellanrum och torka bort eventuellt smuts eller skräp med en torr trasa.
8. **Låt inte några ospecificerade föremål eller vatten komma in i TV-radion.**
   - Med undantag för AC-adaptern och det uppladdningsbara batteriet, om ett metallföremål eller brännbart föremål eller vatten kommer innanför bakdörren kan det leda till elektrisk stöt eller brand.
   - Var noga med att inte låta järnpulver från basreflexhögtalarna, damm eller vatten komma in i TV-radion.
9. **Sitt eller stå inte på TV-radion.**
   - Det kan leda till ollyckor eller felfunktion.
10. **Placera inte TV-radion på en instabil yta eller på hög höjd. Häng inte TV-radion i handtaget.**
    - TV-radion kan falla och orsaka skada eller funktionsfel.
11. **Fäst skjutluckan för kontakt för att förhindra att smuts kommer in kontakten eller andra skador som kan uppstå vid kontakt med kontaktområdet när inte något skjutbatteri är isatt.**
12. **Handha reservbatterierna varsamt.**
    - Om batteriet är felaktigt utbytt föreligger en risk för explosion. Ersätt endast med samma eller motsvarande typ.
    - Felaktigt handhavande av batterierna kan orsaka bristning eller läckage, som kan leda till brand, skada eller förorening av omgivningen. Se till att följa följande föreskrifter.
      - Använd endast angivna batterier
      - Värm eller plocka inte isär batterierna
      - Släng inte batterierna i eld eller vatten
      - Elda inte upp batterierna eller släng dem som hushållsavfall.
      - Ladda inte batterier
      - Se till att batterierna är korrekt orienterad och undvik kortslutning
      - Återanvänd inte batterier eller använd olika typer av batterier
      - Ta ur batterierna när TV-radion inte används

      Om det uppstår läckage från batterierna, torka batterihållaren ren.

      Om batterivätska skulle hamna på dig, tvätta av den ordentligt.

      Om visas när då slår på strömmen med det uppladdningsbara batteriet är isatt betyder det att batteristyrkan är låg.

      Driv TV-radion från nätadaptern eller sätt i ett laddat batteri.
13. **Ladda endast med laddare som angetts av tillverkaren.**
    - En laddare som passar för en typ av laddningsbart batteri kan orsaka brandfara om den används med ett annat batteri.
14. **Använd TV-radion endast med särskilt avsett uppladdningsbart batteri.**
    - Användning av annat uppladdningsbart batteri kan orsaka risk för skada eller brand.
15. **När uppladdningsbart batteri inte används förvara det frånskiljt från andra metallföremål så som gem, mynt, nycklar, spikar, skruvar eller andra metallföremål som kan orsaka anslutning från en pol till en annan.**
    - Kortslutning av batteripolerna kan orsaka brännskada eller brand.
16. **Vid oriktigt handhavande kan vätska komma ut från batteriet; undvik kontakt. Om kontakt av misstag sker, spola med vatten. Om vätska kommer i ögonen sök medicinsk hjälp.**
    - Vätska som läcker från batteriet kan orsaka irritation eller brännskador.
17. **Låt en kvalificerad reparatör utföra service på din TV-radio och använd bara identiska reservdelar.**
    - Detta garanterar att TV-radion är säker och fungerar som den ska.
18. **Huvudenheten och adaptern får inte utsättas för dropp eller stänk och se till att inga föremål fyllda med vätska, såsom vaser, placeras på enheten och adaptern.**
19. **Batterier (batteripack eller inbyggda batterier) får inte utsättas för höga temperaturer, t.ex. från solsken, eld eller liknande.**
20. **Adapterns nätkontakt används som frånkopplingsenhet och ska vara lätt att komma åt.**
21. **Förvara inte batterier eller minneskort inom räckhåll för små barn.**
    - Om ett batteri eller minneskort av misstag sväljs kan det orsaka kvävning och/eller personskador. Sök omedelbart läkarvård om det skulle inträffa.
22. **Arbetstemperatur: -5 – 40°C**

SKYDDA DIN HÖRSEL

Långvarig exponering för högt ljud kan leda till permanent hörselnedsättning. Ju högre volym ju kortare tid till dess att hörselnedsättning kan uppstå.

Om du lyssnar till ljud på hög volym under en lång tid, kan dina öron vänja sig vid det. Detta skapar en illusion att ljudvolymen är lämplig, trots att det faktiskt kan skada din hörsel.

Observera följande för att förhindra hörselskada.

FÖRSIKTIGT

1. **Se till att du vilar dina öron genom att ta regelbundna avbrott och lyssna inte under längre tider.**
   Även när volymen är satt till en säker nivå kan långvarig lyssning orsaka hörselskador.

2. **Var försiktigt så att du inte höjer volymen vart eftersom din hörsel vänjer sig vid utmatad volym.**
   Var uppmärksam på att du vänjer dig vid en speciell volym. Justera volymen till en säker nivå innan dina öron vänjer sig vid höga ljudvolymer.
3. **Om dina öron börjar ringa, om du känner obehag eller om samtal verkar svaga eller otydliga, avbryt lyssnandet till musik och se till att få dina öron undersökta av en läkare.**
4. **Vrid inte upp volymen för högt när du använder hörlurar.**
   Att lyssna på TV-radion under lång tid på hög volym kan orsaka hörselskador.

FÖRSIKTIGHETSÅTGÄRDER VID ANSLUTNING TILL EXTERNA ENHETER

Oväntade problem kan resultera i förlust eller korruption av data som lagras i smartphones och annan kringutrustning som är anslutna till TV-radion. Med denna möjlighet i minnet, ta alltid en backup av data innan användning.
Observera att HiKOKI inte kan hållas ansvarig för korruption eller förlust av data som lagrats i smartphones och annan kringutrustning som är ansluten till TV-radion och inte heller någon skada på själva utrustningen.

VARNING OM KONDENSERING (IMMA)

Om TV-radion plötsligt förs från kyla utomhus till ett varmt rum under vintern, eller från ett kallt rum till värme och fukt utomhus på sommaren, kan kondens bildas inuti TV-radion. Att slå på strömmen till TV-radion medan det finns vattendroppar inuti kan resultera i felfunktion. Se till att inte utsätta TV-radion för plötsliga och/eller extrema temperaturförändringar.
Om vattendroppar bildas, sluta använda TV-radion omedelbart. Innan du använder den igen, vänta tills vattendropparna avdunstar eller höj gradvis temperaturen i rummet tills TV-radion torkar.

LICENS OCH VARUMÄRKE

Denna produkt skyddas av immaterialrätt som tillhör Microsoft. Användning eller distribution av sådan teknologi utöver denna produkt är förbjuden utan licens från Microsoft.

DENNA PRODUKT ÄR LICENSIERAD UNDER MPEG-4 VISUELL PATENT PORTFOLIO LICENS FÖR PRIVAT OCH ICKE-KOMMERSIELLT BRUK AV EN KONSUMENT I SYFTE ATT
(i) KODA VIDEOR I ENLIGHET MED MPEG-4 VISUELL STANDARD (‘MPEG-4 VIDEO’) OCH/ELLER
(ii) AVKODA MPEG-4-VIDEOR SOM HAR KODATS AV EN KONSUMENT I SAMBAND MED EN PRIVAT ELLER ICKE-KOMMERSIELL AKTIVITET OCH/ELLER ERHÖLLS FRÅN EN VIDEOLEVERANTÖR SOM HAR LICENSIERATS AV MPEG LA FÖR ATT LEVERERA MPEG-4-VIDEOR.
INGEN LICENS GES ELLER SKA UNDERFÖRSTÅS FÖR ANNAT BRUK.
YTTERLIGARE INFORMATION INKLUSIVE BESTÄMMELSER GÄLLANDE ANVÄNDNING I MARKNADSFÖRINGSSYFTE, INTERNT ELLER FÖR KOMMERSIELLT BRUK SAMT LICENSIERING KAN FÅS FRÅN MPEG LA, LLC. SE HTTP://WWW.MPEGLA.COM.

DENNA PRODUKT ÄR LICENSIERAD UNDER AVC PATENT PORTFOLIO LICENSE FÖR PERSONLIGT BRUK AV EN KONSUMENT ELLER ANNAN ANVÄNDNING DÄR DENNE INTE FÅR ERSÄTTNING FÖR ATT (i) KODA VIDEO I ENLIGHET MED AVC-STANDARD (”AVC-VIDEO”) OCH/ELLER (ii) AVKODNING AV AVC-VIDEO SOM HAR KODATS AV EN KONSUMENT I SAMBAND MED PERSONLIG AKTIVITET OCH/ELLER ERHÅLLITS FRÅN EN VIDEOLEVERANTÖR SOM HAR LICENSIERATS FÖR ATT TILLHANDAHÅLLA AVC-VIDEO.
INGEN LICENS BEVILJAS ELLER SKA UNDERFÖRSTÅS FÖR ANNAT BRUK.
YTTERLIGARE INFORMATION KAN ERHÅLLAS FRÅN MPEG LA, L.L.C. SE HTTP://WWW.MPEGLA.COM.

MPEG Layer-3 ljudavkodningsteknik har licensierats av Fraunhofer IIS och Thomson Licensing.

Omfattas av ett eller flera av patentkraven som anges på patentlist.hevcadvance.com.

Tillverkad under licens från Dolby Laboratories.
Dolby, Dolby Audio och den dubbla D-symbolen är varumärken som tillhör Dolby Laboratories.

SD-KORT OCH USB-ENHETER SOM STÖDS FÖR UPPSPELNING

Kontrollera specifikationerna och användningsinstruktionerna för SD-kort och USB-enheter och se till att du använder dem korrekt.

Typ		SD-minneskort	SDHC-minneskort	USB-minne
Logotyp				–
Format		FAT16, FAT32		
Spelbara filformat	VIDEO	MPEG2, MPEG4, H.264		
	AUDIO	MP3, AAC		
	FOTO	JPEG, BMP		

ANMÄRKNING
- SD-minneskort och SDHC-minneskort benämns ”SD-kort” i denna manual.
- Var noga med att placera miniSD-kort och microSD/microSDHC-kort i en SD-kortadapter innan du sätter i dem i TV-radion.
- Sätt inte i minneskortstyper som inte stöds i TV-radion. Att sätta i ett inkompatibelt minneskort kan resultera i felfunktion eller skada på TV-radion såväl som minneskortet.
- Även om ett SD-kort är av en typ som beskrivs ovan kanske det inte går att använda beroende på dess format och användningsförhållanden. Om ett kort inte kan läsas ordentligt, mata ut det från TV-radion.
- Specifikationerna tillåter inte import av filer när SD-kortet är låst.
  Lås först upp kortet för att importera filer.
- Anslut inte USB-enheter som inte stöds.
- Det garanteras inte att alla USB-enheter kan anslutas.
- Ta inte ur eller sätt i SD-kort eller USB-enheter under uppspelning. Det kan leda till fel på TV:n, SD-kortet eller USB-enheten.
- SD och SDHC är varumärken som tillhör SD-3C, LLC.
- Denna produkt skyddas av immaterialrätt som tillhör Microsoft. Användning eller distribution av sådan teknologi utanför denna produkt är förbjuden utan licens från Microsoft.

FÖRSIKTIGT
- Data som sparats på ett anslutet SD-kort eller en USB-minnesenhet kan skadas i en oförutsedd situation. Säkerhetskopiera alltid din data för att skydda den mot möjlig förlust.

○ Stäng inte av strömmen och ta inte ut SD-kortet eller USB-minnesenheten under läsning av eller uppspelning från SD-kortet eller USB-minnesenheten. Det finns risk att den inspelade datan kan skadas.

HUVUDFUNKTIONER

Källa		Huvudfunktioner
Digital-TV		Se digitala marksändningar
FM		Lyssna på FM-radio
DAB		Lyssna på digital radio
Bluetooth		Uppspelning av Bluetooth enheter
SD-kort	VIDEO	Titta på videor, lyssna på musik och visa foton på ett SD-kort
	AUDIO	
	FOTO	
USB	VIDEO	Titta på videor, lyssna på musik och visa foton på ett USB-minneskort
	AUDIO	
	FOTO	
AUX		Spela upp video och ljud från videokameror, bärbara musikspelare, etc.
Systeminställning		Ställ in aktuell tid och datum, återställ systemet till standardinställningarna och uppdatera programvaran

○ Laddning av smart- och mobiltelefoner
○ Kompatibel med uppladdningsbara batterier och AC-adapter för HiKOKI elektriska verktyg

TEKNISKA DATA

Frekvensband	TV: 170 till 230 MHz, 470 till 860 MHz DAB/DAB+: 174,928 till 239,200 MHz (BAND III) FM: 87,5 till 108 MHz
Antenn	Stavantenn (För TV och FM)
Extern antennport	Kontakt av 75 Ω PAL-typ (För TV och DAB/DAB+)
Hörlursuttag	Φ3,5 mm stereominijack
SD-kortsport	Stöder SD/SDHC (upp till 32 GB)
USB-port	USB 2.0 (strömförsörjning: DC 5 V, upp till 0,7 A)
AUX-ingångsport	Φ3,5 mm (video + audio)
Högtalare	90 mm (8 Ω) × 2
LCD-storlek	8 tum
Pixeldimensioner	B 1024 x H 600
Max. uteffekt	7 W × 2
Strömförsörjning	Skjutbatteri: DC 14,4 V, 18 V
	Hushållsström (med medföljande AC-adapter)
	Reservbatterier: DC 3 V, två AA-batterier
Bluetooth	Bluetooth ver. 4,0 Profil: A2DP (Advanced Audio Distribution Profile) AVRCP (AV Remoto Control Profile) Sändnings-/mottagningskänslighet: Klass 2 Bluetooth-frekvensområde: 2402-2480 MHz Bluetooth max radiofrekvenseffekt: BT2.1:-0,47 dBm, BT4.0(BLE):0,9 dBm
Yttermått	L 405 mm x B 305 mm x H 265 mm (med antennen nedfälld)
Vikt	4,2 kg

○ Se bruksanvisningen för tillämpliga strömförsörjningsaggregat:
Tillämpliga strömförsörjningsaggregat:
(Tillverkare) Dong Guan Sun Hung Kin Electrical Co., Ltd
(Modell) HKP18-1202000dV, HKP18-1202000dB
(Inström) 100V-240V ~50/60Hz, 0,68Amax
(Utström) 12V ⎓ 2A
○ Endast nedanstående inskjutsbatteri får användas
(Modell) BSL1430:14,4V 3000mAh litiumbatteri
(Modell) BSL1830:18V 3000mAh litiumbatteri
(Tillverkare) Koki Holdings Co., Ltd.

NAMN PÅ DELAR OCH KNAPPFUNKTIONER

Delarnas namn		Funktioner
①	Display	–
②	Manöverpanel	–
③	Handtag	–
④	Fjärrkontrollsensor	–
⑤	Anslutningsportar för extern enhet	–
⑥	Extern antennport	–
⑦	Antenn	–
⑧	Högtalare	–
⑨	Bakre lucka	–
⑩	AC-adapterport	–
⑪	Strömbrytare	Slår PÅ/AV strömmen
⑫	Volymknapp	Höjer eller sänker volymen
⑬	Hoppa över-knapp	• Val av del • Väljer låtar på externa enheter • Ändrar kanaler
⑭	Spela-/Stoppknapp	Spelar eller slutar spela
⑮	Välj källa-knapp	Visar källskärmen
⑯	Menyknapp	Visar menyskärmen
⑰	Enter/ Informationsknappen	• Öppnar valt objekt • Visar information
⑱	USB-port	–
⑲	SD-kortsport	–
⑳	AUX-ingångsport	–
㉑	Hörlursuttag	–

㉒	Fjärrkontroll	–
㉓	TV-knapp	Aktiverar TV
㉔	Stand-by-knapp	Slår PÅ eller AV stand-by
㉕	Välja källa-knapp	Visar källskärmen
㉖	Val/enterknapp	Väljer eller öppnar objekt
㉗	Returknapp	Används för att återgå
㉘	Sifferknappar	Väljer siffror för kanaler
㉙	Mute-knapp	Stänger av ljudet
㉚	Volymknapp	Höjer eller sänker volymen
㉛	EQ-knapp	Visar inställningsskärmen för ljudkvalitet
㉜	Hoppa över-knapp	• Väljer låtar på externa enheter • Ändrar FM-frekvens
㉝	Spela-/Stoppknapp	Spelar eller slutar spela
㉞	Upprepa-knapp	Upprepar uppspelningen
㉟	Displayknapp	Visar inställningsskärmen för bildkvalitet
㊱	Kanalknapp	Ändrar kanaler
㊲	Informationsknapp	Visar information
㊳	Undertextknapp	Visar inställningsskärmen för textat språk
㊴	EPG-knapp	Visar lista över TV-program
㊵	Audio-knapp	Visar inställningsskärmen för ljudspråk
㊶	Sökknapp	Utför automatisk sökning
㊷	Menyknapp	Visar menyskärmen
㊸	Bluetooth knapp	Aktiverar Bluetooth
㊹	FM DAB-knapp	Aktiverar FM/DAB
㊺	Flik	–
㊻	AA-batterilåda	–
㊼	Lock	–
㊽	Lock till fjärrkontrollsensor	–
㊾	Skyddsfilm för displayen	–
㊿	AC-adapter	–
(51)	Gummiskydd	–
(52)	Batteri	–
(53)	Kontakter	–
(54)	Kabel för marksänd digital antenn	–
(55)	Inomhusantennport	–
(56)	Extern antenn	–
(57)	Kabel för AUX-porten	–
(58)	Extern enhet	–
(59)	USB-kabel	–
Ⓐ	Källa/Menyindikator	–
Ⓑ	Klocka	–

SYMBOLER

VARNING

Nedan visas de symboler som används för maskinen. Se till att du förstår vad de betyder innan verktyget används.

	UR18DSML: Sladdlös TV-radio
	⚠**VARNING** - Användaren måste läsa bruksanvisningen för att minska risken för personskador.
	Gäller endast EU-länder Elektriska verktyg får inte kastas i hushållssoporna! Enligt direktivet 2012/19/EU som avser äldre elektrisk och elektronisk utrustning och dess tillämpning enligt nationell lagstiftning ska uttjänta elektriska verktyg sorteras separat och lämnas till miljövänlig återvinning.
	Endast för inomhusbruk
	Utgångarnas polaritet
	Klass II utrustning
	Växelström
	Likström
	Nytt batteri
	Gammalt/använt batteri
OR	Kan utföras antingen på TV:ns manöverpanel eller fjärrkontrollen
ex.)	Exempel
I	Slå PÅ
O	Slå AV
	Tryck
S	Källa
M	Inställningsalternativ
	Indikatorn för uttömt batteri
AA AA	AA-batterier
AAA AAA	AAA-batterier för fjärrkontrollen
	Skyddsfilm för display
	Varning
	Förbjuden åtgärd

För information om funktionsknapparna, se ”NAMN PÅ DELAR OCH KNAPPFUNKTIONER”.

STANDARDTILLBEHÖR

Förutom huvudenheten (1 enhet) innehåller paketet tillbehören listade på sidan 9.

Rätt till ändringar av standardtillbehör förbehålles.

FÖRE ANVÄNDNING

Åtgärd	Bild	Sida
Sätta i reservbatterierna*1	1	4
Sätta batterier i fjärrkontrollen	2	4
Sätta på skyddsfilmen för displayen	3	4
Montering av AC-adapter*2	4	5
Förvara AC-adaptern och fjärrkontrollen	5	5
Sätta i och ta ur batteriet*3	6	5
Förbereda antennen*4	7	5

○ För att ansluta en enhet som stöder videoutgång såsom en videokamera eller en DVD-spelare, använd en 4-polig minikontaktkabel som innehåller en videoanslutning.

* 1: Genom att sätta i batterierna i enheten kan du spara tidsinställningar och TV- och radiostationernas frekvenser.

* 2:

ANMÄRKNING

○ När AC-adaptern används samtidigt som batterierna är den huvudströmkällan och ingen ström tas från batteriet.

○ När batterierna används samtidigt om AC-adaptern, laddas inte batterierna då radion inte har någon laddningsfunktion.

* 3:

FÖRSIKTIGT

Rör inte vid kontakterna.
Det kan leda till skärskador på handen eller andra skador.

Endast ett 14,4 V eller 18 V skjutbart batteri kan användas med radion. (BSL36B18 kan ej användas)

ANMÄRKNING

○ Använd inte onödig kraft när du sätter i batteriet. Om batteriet inte går i enkelt har det inte satts i korrekt.
Kontrollera att batteriet är vänt i rätt riktning och att det inte finns något som blockerar vägen för isättning av batteriet.

○ Om visas när radion sätts på efter isättning av batteriet betyder det att batteristyrkan är låg.
Använd i sådana fall antingen AC-adaptern eller sätt i ett laddat batteri.

* 4: Använd den inbyggda antennen eller kontakten för en extern anslutning.
Justera antennens inriktning, längd och vinkel samtidigt som du kontrollerar mottagningen.

TITTA PÅ TV ELLER LYSSNA PÅ FM/DAB

1. Välj källan du vill lyssna på (Digital-TV, FM eller DAB)
2. Välja en antenn
   Använd ”Antennval” för att välja den inbyggda antennen eller en extern antenn.
   Justera antennens inriktning, längd, vinkel och placering.
3. Ställ in en kanal.
   Använd ”Automatisk sökning” för att välja.
   När du tittar på TV kan du också använda ”Manuell sökning” för att ställa in en kanal.
4. Välj önskad station.

OBSERVERA

○ På vissa platser och i vissa områden kan mottagningen vara dålig eller obefintlig.

○ Med TV:n kommer du inte att kunna ställa in kanaler om landsinställningen är felaktig.

○ TV-radion kan endast ta emot icke-krypterade gratis-TV-kanaler.

ANSLUTA MED BLUETOOTH ENHETER

1. **Ihopparning (registrera enheter)**
   Ihopparning krävs för Bluetooth-kommunikation.
   Ställ in din Bluetooth enhet till pairing-läge.
   (För instruktioner om ihopparning, se manualen för Bluetooth enheten som ska användas.)
2. **Ställ in TV-radion till ihopparningsläge**
   Ändra källan till ” Bluetooth ”.
   ” Bluetooth Ready ” visas på skärmen och maskinen går in i standby-läge för ihopparning.
   Välj ” UR18DSML ” på Bluetooth enhetens lista över anslutna enheter för att avsluta ihopparningen.
3. **Ange lösenord**
   Vissa Bluetooth enheter kan kräva att lösenord anges vid anslutning.
   Om så är fallet, mata in ” 0000 ”.
   Dessutom, om anslutningsauktorisering efterfrågas, mata in ” auktoriserad ”.
   Anslutningen är klar när ” Connected ” visas.

ANMÄRKNING

○ Efter ihopparningen kommer anslutningen automatiskt att upprättas nästa gång enheterna sätts på. Para ihop enheterna igen om Bluetooth anslutningen går förlorad.

○ Högst två enheter kan paras ihop samtidigt.

○ Anslutning med alla Bluetooth enheter kan inte garanteras. Kontrollera alltid kompabiliteten innan du försöker ansluta.

○ Bluetooth ®-ordmärket och logotyperna är registrerade varumärken som ägs av Bluetooth SIG, Inc.

DRIFT

Åtgärd	Bild	Sida
Slå PÅ/AV strömmen*1	8-1	6
Slå PÅ/AV stand-by*2	8-2	6
Visar källskärmen*3	9	6
Fjärrkontrollval av Digital TV, FM/DAB eller Bluetooth-källa*4	10	6
Visa menyskärmen	11	7
Väljer källa, meny och övriga inställningsalternativ	12	7
Volymjustering*5 (Alla källor)	13	7
Byta kanaler*4 (Ⓢ: Digital-TV, FM, DAB)	14	7
Visar en lista med alla kanaler (Ⓢ: Digital-TV)	15	7
Visar inställningsskärmen för ljudspråk (Ⓢ: Digital-TV)	16-1	7

Visar inställningsskärmen för textat språk (Ⓢ: Digital-TV)	16-2	7
Spela/pausa externa enheter*6 (Ⓢ: Bluetooth, SD-kort, USB)	17	8
Välja låtar på externa enheter (ändra spår)*6 (Ⓢ: Bluetooth, SD-kort, USB)	18*5	8
Ändra FM-frekvens (Ⓢ: FM)		
Spela upp video eller musik från en extern enhet*7 (Ⓢ: AUX)	19	8
Ladda din smartphone*8	20	8

* 1: Enheten kan inte slås på genom att trycka på standby-knappen på fjärrkontrollen.
* 2: Strömbrytarens indikator lyser rött i standby-läget.

OBSERVERA

○ Strömmen stängs av automatiskt efter ca 24 timmar i standby-läget.

* 3: Det markerade alternativet är markerat med grönt.
* 4: Skärmen för val av källa visas inte.
* 5: När du spelar upp innehåll från Bluetooth enheter eller externa enheter, sänk volymen på spelaren innan du startar uppspelning och öka sedan gradvis volymen på spelaren.
* 6:
  Para ihop en Bluetooth kompatibel enhet med TV:n i förväg.
  Sätt i ett SD-kort eller ett USB-minne i TV:n korrekt.
  En extern enhet ansluten till TV:ns AUX-port kan inte styras med TV:n. Vänligen kontrollera den externa enheten.
* 7:

OBSERVERA

○ Anskaffa en kabel med en 4-polig minikontakt för att ansluta en videokamera, DVD-spelare eller en annan kompatibel videospelare.

○ Endast ljud kan tas emot från en smartphone.

○ ”NO SIGNAL” visas på skärmen om det inte finns någon ljudsignal.

○ Om ljudsignalnivån på en extern enhet är låg kan det vara omöjligt att öka nivån.

○ Vid anslutning av en smartphone kan det hända att telefonens ringsignal inte hörs när ett samtal tas emot.

* 8: En smartphone eller en mobiltelefon kan anslutas till TV-radion och laddas med en kommersiellt tillgänglig laddkabel med en USB-anslutning.
  Andra källor kan spelas upp medan en smarttelefon eller mobiltelefon laddas.

ANMÄRKNING

○ USB-laddning är inte möjligt i SD-kortläget.
Byt till en annan källa om du vill använda USB-laddning.

○ Vid laddning via USB kan ljudet ibland klippas eller strömmen kan stängas av. Om detta inträffar, sänk volymen eller sluta ladda via USB.

○ Vissa USB-enheter kanske inte kan laddas.

○ TV-radion är konstruerad för att inaktivera USB-utgången och inaktivera uppladdningen av smarttelefoner och mobiltelefoner när strömmen i batteriet är för låg.
Om ovannämnda skulle inträffa, ladda batteriet eller byt ut det mot ett laddat batteri.

○ Om spänningen är låg när AC-adaptern används, kan USB-utgången stängas av, vilket avbryter eventuell laddning.

○ Använd ett fulladdat batteri när du använder ett batteri som den här radions strömkälla.
Du kommer inte att kunna ladda smarttelefoner eller mobiltelefoner när batterinivån blir för låg.

○ Tiden som krävs för laddning varierar enligt smarttelefonen eller mobiltelefonen som ska laddas.

○ Använd inte laddningsfunktionen för eventuella andra enheter än en smarttelefon eller mobiltelefon.

○ TV-radion kanske inte kan ladda vissa smartphone- eller mobiltelefonmodeller.

INSTÄLLNINGSALTERNATIV

Inställningsalternativ	Huvudfunktioner	Källa											
		Digital-TV	FM	DAB	Bluetooth	SD-kort			USB			AUX	Systeminställning
						VIDEO	AUDIO	FOTO	VIDEO	AUDIO	FOTO		
Automatisk sökning*1	Mottagbara TV/FM/DAB-sändningsfrekvenser registreras automatiskt	○	○	○	–	–	–	–	–	–	–	–	–
Manuell sökning*1	TV-sändningsfrekvenser registreras manuellt	○	–	–	–	–	–	–	–	–	–	–	–
Antennval	Väljer antenn (inbyggd/extern)	○	○	○	–	–	–	–	–	–	–	–	–
Land	Ställer in det land där mottagaren för TV-sändning är installerad	○	–	–	–	–	–	–	–	–	–	–	–
EPG	Visar ett diagram för TV-program och tillåter att en kanal väljs	○	–	–	–	–	–	–	–	–	–	–	–
Displayläge	Ställer in färgtonen på displayen	○	–	–	–	○	–	○	○	–	○	○	–
Färgtemperatur	Ställer in bildens färgbalans	○	–	–	–	○	–	○	○	–	○	○	–
Bildförhållande	Väljer bildens storlek	○	–	–	–	○	–	○	○	–	○	○	–
Equalizer	Ljudkvaliteten (bas/diskant) kan justeras enligt önskemål.	○	○	○	○	○	○	–	○	○	–	○	–
Tidszon	Ställer in tidszonen och regionen	○	–	–	–	–	–	–	–	–	–	–	–
Sommartid	Ställer in sommartid	○	–	–	–	–	–	–	–	–	–	–	–
Förinställd kanal	Registrerar en radiostation manuellt	–	○	○	–	–	–	–	–	–	–	–	–

Inställningsalternativ	Huvudfunktioner	Källa											
		Digital-TV	FM	DAB	Bluetooth	SD-kort			USB			AUX	Systeminställning
						VIDEO	AUDIO	FOTO	VIDEO	AUDIO	FOTO		
Stereo	Växlar FM-sändningar mellan stereo och mono	–	○	–	–	–	–	–	–	–	–	–	–
Stationslista	Visar alla stationer i DAB	–	–	○	–	–	–	–	–	–	–	–	–
Synkronisering av datum/tid	Om ”PÅ” väljs kan din TV-radio synkronisera tid och datum.	–	–	○	–	–	–	–	–	–	–	–	–
Fillista	Visar mappar/filer och tillåter val av dem	–	–	–	–	○	○	○	○	○	○	–	–
Automatisk uppspelning	Anger alternativ för visning av foton såsom auto-play-läge och visningsintervallet	–	–	–	–	–	–	○	–	–	○	–	–
Larm	Ställer in en tidpunkt då strömmen slås på automatiskt	–	–	–	–	–	–	–	–	–	–	–	○
Insomningstimer	Genom att ställa in insomningstimern kommer radion att stängas AV efter det att inställd tid har förflutit.	–	–	–	–	–	–	–	–	–	–	–	○
Datumjustering	Ställer in datum och tid	–	–	–	–	–	–	–	–	–	–	–	○
Menyspråk	Ställer in vilket språk som ska visas	–	–	–	–	–	–	–	–	–	–	–	○
Återställ fabriksinställningar	Återställer till fabriksinställningarna	–	–	–	–	–	–	–	–	–	–	–	○
Programuppdatering	Uppdaterar programvaran	–	–	–	–	–	–	–	–	–	–	–	○

ANMÄRKNING

För delade objekt som kan ställas in för flera källor tillämpas inställningsändringar för alla dessa källor. Dessa objekt kan inte ställas in separat för varje källa.

* 1:

För att få en mer stabil signal, anslut TV-radion till inomhusantennens port med en separat såld kabel för digitala markantenner.

ANMÄRKNING

Beroende på region och plats kan signalen vara svag eller så kanske bilden inte visas.

UNDERHÅLL OCH ÖVERSYN

VARNING

När radion inte används eller vid inspektion och underhåll, se till att avlägsna AC-kontakten, det uppladdningsbara batteriet och reservbatterierna.

● Kontroll av skruvförband

Kontrollera regelbundet skruvarna. Skulle någon skruv ha lossnat, dra åt den ordentligt. Slarv av skruvarnas åtdragning kan resultera i olyckor.

● Rengöring av höljet

När TV-radion blir smutsig, torka av den med en mjuk torr trasa eller en trasa som fuktats med en mild tvållösning. Använd aldrig klorlösningar, bensin eller lösningsmedel för färg för höljets rengöring. Det kan skada ytbehandlingen.

● Förvaring av TV-radion

Förvara inte TV-radion på följande platser.

- ○ Inom räckhåll eller lättåtkomlig för barn
- ○ Fuktiga eller smutsiga platser
- ○ Vid höga temperaturer så som inuti en bil eller där den utsätts för direkt solljus
- ○ På extremt kalla platser eller där den utsätts för kallt drag
- ○ Där temperaturen ändras drastiskt
- ○ Where it is exposed to smoke or steam such as near a cooking appliance or humidifier

MODIFIERINGAR

HiKOKIs elverktyg förbättras och modifieras ständigt för att inkludera de senaste tekniska framstegen.
På grund av detta kan det hända att vissa ting ändras utan föregående meddelande.

GARANTI

Vi garanterar HiKOKI Elektriska verktyg i enlighet med lagstadgade/landsspecifika bestämmelser. Denna garanti täcker inte defekter eller skada på grund av felaktig användning, missbruk eller normal förslitning. Vid reklamation, var god att skicka det elektriska verktyget, ej isärtaget, med GARANTIBEVIS som hittas i slutet på denna instruktion, till en auktoriserad HiKOKI serviceverkstad.

ANMÄRKNING

Beroende på HiKOKIs kontinuerliga forskningsoch utveckingsarbete förbehåller HiKOKI rätten till ändringar av tekniska data utan föregående meddelande.

FELSÖKNING

Använd felsökningstabellen nedan om redskapet inte fungerar normalt. Om detta inte löser problemet, kontakta din återförsäljare eller ett auktoriserat HiKOKI servicecenter.

Fel	Möjlig orsak	Åtgärd
Strömmen slås inte på	Nätadaptern inte är ansluten eller inkopplad hela vägen in i uttaget.	Koppla in nätadaptern hela vägen in i uttaget.
	Batteriet är urladdat	Ladda batteriet.
Det finns inget ljud	Volymen är för låg.	Justera volymen.
Strömmen stängdes av automatiskt	Vilofunktionen aktiverad.	Avaktivera vilofunktionen.
Datum och/eller tid är fel	Backup-batteriet är urladdat.	Byt ut backup-batteriet mot ett nytt.
TV:n kan inte ta emot signaler	Kanalerna är inte konfigurerade.	Konfigurera kanalerna.
Det gick inte att konfigurera TV-kanaler	Landsinställningen är felaktig.	Vänligen kontrollera landsinställningen.
Vissa TV-sändningssignaler kan inte tas emot	Marksända digitala signaler sänds inte.	Fråga din närmaste station om de sänder marksända digitala signaler.
Undertexter visas inte eller Multichannel Television-ljud fungerar inte	TV-programmet du tittar på stöder inte undertexter och/eller Multichannel Television-ljud.	Försök att använda undertexter eller Multichannel Television-ljud på ett TV-program som stöder det.
TV:ns bild blir förvrängd eller stoppas	Antennen är riktad i fel riktning eller antennkabeln är bortkopplad eller är trasig.	Säkerställ att det inte finns några problem med den riktning i vilken antennen är riktad eller med antennkabelanslutningen.
TV:n slutar visa bilder strax efter att strömmen slås på eller kanalen ändras	Detta är inte ett fel.	Eftersom signalen måste bearbetas för att visas på skärmen kan det ta flera sekunder att byta kanal.
En Bluetooth enhet kan inte ansluta eller dess ljud klipper	Enheten är inte ihopparad.	Para ihop enheten.
	Det finns en annan närliggande enhet som sänder ut radiosignaler som stör, såsom en trådlös router.	Försök att flytta enheten som orsakar störningar längre bort från TV-radion.
	Bluetooth enheten är för långt borta från TV-radion.	Försök att föra enheten närmare TV-radion.
Video, musik eller foton på en extern enhet kan inte visas eller spelas upp, eller enhetens mappar och filer kan inte visas.	Anslutningen känns inte igen korrekt.	Försök att koppla bort och återansluta den externa enheten. Om den fortfarande inte känns igen, slå på och av TV-radion igen.
Fjärrkontrollen fungerar inte	Fjärrkontrollen är inte riktad mot fjärrkontrollsensorn.	Rikta fjärrkontrollen mot fjärrkontrollsensorn på TV-radion medan den används.
	Fjärrkontrollen är för långt borta från fjärrkontrollsensorn.	Använd fjärrkontrollen från ca 3 meters avstånd eller närmare.
	TV-radions fjärrkontrollsensor är under starkt ljus, såsom direkt solljus.	Placera TV-radion på en plats som inte utsätts för direkt solljus eller annat starkt ljus.
	Fjärrkontrollens batterier är uttjänta.	Byt ut batterierna i fjärrkontrollen mot nya.

(Oversættelse af original brugervejledning)

SIKKERHEDSADVARSLER FOR TRÅDLØST TV & RADIO

⚠ **ADVARSEL**

Læs alle sikkerhedsadvarsler og instruktioner.

Det kan medføre elektrisk stød, brand og/eller alvorlig personskade, hvis alle advarslerne og instruktionerne nedenfor ikke overholdes.

Gem alle advarsler og instruktioner så du har dem til senere brug.

1. **Brug kun den specificerede strømspænding.**
   - Brug af enhver anden spænding kan medføre brand eller elektrisk stød.
2. **Undgå at beskadige AC-adapterledningen.**
   - Du skal ikke modificere, bøje med kraft, vride eller trække i ledningen, placere tunge genstande på den eller placere den i nærheden af varmeapparater.
   - Du skal fjerne strømstikket (lysnetadapter) fra stikkontakten og fra TV & radio, når det ikke anvendes. Hvis du ikke gør det, kan det medføre elektrisk stød eller brand.
3. **Rør ikke ved strømstikket (AC-adapteren) med våde hænder.**
   - Det kan medføre elektrisk stød.
4. **Anvend ikke TV & radio på badeværelset eller i bruseren.**
   - Anvend ikke TV & radio på våde eller fugtige steder eller i regnvejr.
   - Det kan medføre elektrisk stød, udledning af røg eller funktionsfejl.
5. **Rør ikke ved FM-antennen eller strømstikket (AC-adapter) under tordenvejr.**
   - Det kan medføre elektrisk stød.
6. **Du må ikke skille TV & radio ad eller ændre på dem.**
   - Det kan medføre elektrisk stød eller brand. Eftersyn og reparationer skal udføres af den forretning, hvor den blev købt eller af et HiKOKI-servicecenter for el-værktøj.
7. **Sæt strømstikket (AC-adapteren) så langt ind som muligt.**
   - Støv eller snavs mellem strømstikket og stikkontakten kan medføre brand. Tag med mellemrum strømstikket ud og tør eventuelt støv eller snavs af med en tør klud.
8. **Lad ikke uspecificerede genstande eller vand trænge ind i kabinetterne på TV & radio.**
   - Hvis der, udover AC-adapteren og det genopladelige batteri, kommer metal, brandfarlige genstande eller vand indenfor baglågen, kan det medføre elektrisk stød eller brand.
   - Sørg for at undgå, at der trænger jernpulver fra basreflekshøjttalerne, støv eller vand ind i TV & radio.
9. **Undlad at sidde eller stå på TV og radio.**
   - Det kan medføre ulykker eller funktionsfejl.
10. **Anbring ikke TV & radio på en ustabil overflade eller på et sted højt oppe. Lad ikke TV & radio hænge i håndtaget.**
    - TV & radio kan falde ned og medføre tilskadekomst eller funktionsfejl.
11. **Når der ikke er isat noget slide-batteri, skal du montere slide-terminaldækslet for at forhindre, at du skærer dig eller lignende, hvis du skulle komme til at røre ved terminalområdet.**
12. **Håndter backup-batterierne varsomt.**
    - Fare for eksplosion, hvis batteriet udskiftes forkert. Må kun udskiftes med et batteri af samme eller tilsvarende type.
    - Forkert håndtering af batterierne kan medføre brist eller lækage, hvilket kan medføre brand, personskade eller forurening af det omgivende område. Sørg for, at overholde følgende forholdsregler.
      - Brug kun de specificerede batterier
      - Du skal ikke opvarme eller skille batterierne ad
      - Kast ikke batterierne ind i ild eller vand
      - Brænd ikke batterierne, og bortskaf dem ikke som husholdningsaffald.
      - Oplad ikke batterierne
      - Sørg for at batterierne vender korrekt og undgå kortslutning
      - Genbrug ikke batterier, og brug ikke forskellige typer batterier
      - Fjern batterierne, når TV & radio ikke er i brug

      Hvis batterierne skulle lække, skal du tørre batterirummet af.

      Skulle du få batterivæske på kroppen, skal du omhyggeligt vaske det af.

      Hvis ⊡ vises, når du tænder for radioen med det genopladelige batteri isat, er batteriet ved at være fladt.

      Forsyn TV & radio med strøm fra lysnetadapteren, eller især et opladet batteri.
13. **Genopladning må kun udføres med den oplader, der er specificeret af producenten.**
    - En oplader, der passer til én type genopladeligt batteri, kan give risiko for brand, når den anvendes med et andet batteri.
14. **Anvend kun TV & radio med det specifikt udpegede genopladelige batteri.**
    - Anvendelse af andre genopladelige batterier kan muligvis give risiko for tilskadekomst og brand.
15. **Når det genopladelige batteri ikke anvendes, skal du opbevare det væk fra andre metalobjekter som fx papirclips, mønter, nøgler, søm, skruer eller andre små metalobjekter, der kan lave en forbindelse fra den ene pol til den anden.**
    - Kortsluttes batteripolerne, kan der opstå forbrændinger eller en brand.
16. **Under særlig dårlige omstændigheder kan der sive væske ud fra batteriet; undgå kontakt. Hvis du ved et uheld alligevel kommer i kontakt med væsken, skal du skylle med vand. Hvis væsken kommer i kontakt med øjnene, skal du desuden søge lægehjælp.**
    - Væske, der siver ud fra batteriet, kan irritere huden og give forbrændinger.
17. **Få dit TV & radio efterset af en kvalificeret reparationstekniker, der kun anvender originale reservedele.**
    - Derved sikres det, at sikkerheden ved TV & radio opretholdes.
18. **Hovedenheden og adapteren må ikke udsættes for dryp eller sprøjt, og undlad at anbringe beholdere med væske, som eksempelvis vaser, på enheden og adapteren.**
19. **Batterierne (batteripakke eller installerede batterier) må ikke udsættes for stærk varme i form af sollys, ild eller lignende.**
20. **Adapterens NETstik anvendes som frakoblingsenhed, og skal derfor kunne betjenes nemt.**
21. **Opbevar ikke batterier eller hukommelseskort på steder, der er tilgængelige for små børn.**
    - Hvis der ved et uheld sluges et batteri eller et hukommelseskort, kan det medføre kvælning og/eller tilskadekomst. Sker dette, skal du øjeblikkeligt søge lægehjælp.
22. **Driftstemperatur: -5 – 40°C**

BESKYTTELSE AF DIN HØRELSE

Kontinuerlig udsættelse for høj lyd kan muligvis medføre permanent høretab. Jo højere lyden er, desto kortere tid varer det, før der eventuelt opstår høretab.
Hvis du lytter til meget høj lyd over en længere tidsperiode, vil dine ører blive vænnet til den. Dette skaber illusionen af, at det er et passende lydniveau, på trods af at det eventuelt skader din hørelse.
Overhold følgende for at forhindre høretab.

FORSIGTIG

1. **Sørg for at du lader dine ører få ro ved at holde regelmæssige pauser og ikke lytte i lange tidsperioder.**
   Selv når du indstiller på uskadelige lydstyrkeniveauer, kan kontinuerlig lytning over længere tid medføre høretab.
2. **Pas på ikke at skrue så højt op for lyden at din hørelse vænner sig til lydstyrken.**
   Pas på ikke at blive vant til et bestemt lydniveau. Juster lydstyrken til et uskadeligt niveau inden dine ører bliver vant til høje lydniveauer.
3. **Hvis det begynder at ringe for ørerne, hvis du føler nogen form for ubehag, eller hvis samtale synes svag eller utydelig, skal du ophøre med at lytte til musik og få dine ører undersøgt af en læge.**
4. **Skru ikke for højt op for lydstyrken, når du anvender hovedtelefoner eller høretelefoner.**
   Hvis du lytter længe til TV & radio ved en høj lydstyrke, kan det medføre høreskader.

FORHOLDSREGLER VED TILSLUTNING TIL EKSTERNT UDSTYR

Uventede problemer kan resultere i tab af data eller beskadigede data lagret i smartphones og andet perifert udstyr, der er tilsluttet til TV & radio. Med dette i mente skal der altid foretages en sikkerhedskopiering på forhånd.
Bemærk, at HiKOKI ikke kan holdes ansvarlig for beskadigelse eller tab af data lagret i smartphones og andet perifert udstyr, der er tilsluttet til TV & radio, og ej heller for skader på selve udstyret.

FORHOLDSREGEL OM KONDENSERING (DUG)

Hvis TV & radio pludselig bringes fra kulden udenfor til et varmt rum indenfor om vinteren eller fra et koldt rum indendørs og udenfor i varmen og fugtigheden om sommeren, kan der dannes kondensering inde i TV & radio. Hvis der tændes for strømmen til TV & radio, mens der er vanddråber på indersiden af disse, kan det resultere i funktionsfejl. Pas på ikke at udsætte TV & radio for pludselige og/eller ekstreme temperaturændringer.
Hvis der dannes vanddråber, skal du øjeblikkeligt indstille brugen af TV & radio. Før du anvender dem igen, skal du afvente, at vanddråberne fordamper, eller gradvist øge temperaturen i rummet, indtil TV & radio tørrer.

LICENS OG VAREMÆRKE

Dette produkt er beskyttet af en bestemt intellektuel ejendomsrettighed fra Microsoft. Anvendelse eller omdeling af sådan teknologi uden for dette produkt er forbudt uden licens fra Microsoft.

DETTE PRODUKT ER LICENSERET UNDER MPEG-4 VISUEL PATENT-LICENSEN TIL PERSONLIG OG IKKE-KOMMERCIEL BRUG AF EN FORBRUGER TIL

(i) KODNING AF VIDEO I OVERENSSTEMMELSE MED DEN VISUELLE MPEG-4-STANDARD ('MPEG-4 VIDEO') OG/ELLER
(ii) AFKODNING AF MPEG-4-VIDEO, DER ER BLEVET INDKODET AF EN FORBRUGER I FORBINDELSE MED PERSONLIG OG IKKE-KOMMERCIEL AKTIVITET OG/ELLER ER BLEVET TILVEJEBRAGT FRA EN VIDEOLEVERANDØR MED MPEG LA-LICENS TIL AT UDBYDE MPEG-4-VIDEO.

DER KAN REKVIRERES YDERLIGERE OPLYSNINGER, HERUNDER OPLYSNINGER, DER RELATERER TIL REKLAMEBRUG, INTERN OG KOMMERCIEL BRUG SAMT LICENSERING HOS MPEG LA, LLC. SE HTTP://WWW.MPEGLA.COM.

DETTE PRODUKT ER GIVET I LICENS UNDER AVC-PATENTPORTEFØLJELICENSEN TIL PERSONLIG BRUG FOR EN FORBRUGER ELLER ANDEN BRUG, HVOR DER IKKE MODTAGES HONORAR FOR AT (i) KODE VIDEO I OVERENSSTEMMELSE MED AVC-STANDARDEN ("AVC-VIDEO") OG/ELLER (ii) AFKODE VIDEO, DER ER BLEVET INDKODET AF EN FORBRUGER VED PERSONLIG AKTIVITET OG/ELLER BLEV MODTAGET FRA EN VIDEOLEVERANDØR MED LICENS TIL AT LEVERE AVC-VIDEO.
LICENSEN BEVILLIGER IKKE OG ER IKKE UNDERFORSTÅET TIL NOGEN ANDEN BRUG.
DER KAN REKVIRERES YDERLIGERE INFORMATION HOS MPEG LA, L.L.C. SE HTTP://WWW.MPEGLA.COM.

MPEG Layer-3 lydafkodningsteknologien er licenseret fra Fraunhofer IIS og Thomson Licensing.

Dækket af et eller flere af patentkravene opstillet på patentlist.hevcadvance.com.

Fremstillet under licens fra Dolby Laboratories.
Dolby, Dolby Audio og double-D-symbolet er varemærker tilhørende Dolby Laboratories.

SD-KORT OG USB-ENHEDER, DER UNDERSTØTTES TIL AFSPILNING

Kontrollér specifikationerne og brugervejledningerne til SD-kort og USB-enheder, og sørg for at anvende dem korrekt.

Type		SD-hukommelseskort	SDHC-hukommelseskort	USB-hukommelsesenhed
Logo				–
Format		FAT16, FAT32		
Filformater, der kan afspilles	VIDEO	MPEG2, MPEG4, H.264		
	AUDIO	MP3, AAC		
	BILLEDE	JPEG, BMP		

BEMÆRK

- SD-hukommelseskort og SDHC-hukommelseskort kaldes "SD-kort" i denne vejledning.
- Sørg for at anbringe miniSD-kort og microSD-/microSDHC-kort i en SD-kortadapter, før du sætter dem i TV & radio.
- Sæt ikke typer af hukommelseskort, der ikke understøttes, i TV & radio. Isætning af et ikke-kompatibelt hukommelseskort kan medføre funktionsfejl i eller beskadigelse af både TV & radio og hukommelseskort.
- Selv hvis et SD-kort er af ovenfor beskrevne type, kan det muligvis ikke anvendes på dets betingelser for format og anvendelse. Hvis et kort ikke kan læses ordentligt, skal du skubbe det ud af TV & radio.
- Specifikationerne tillader ikke import af filer, når SD-kortet er låst.
  Lås kortet op for at importere filer.

- Du må ikke tilslutte USB-enheder, der ikke understøttes.
- Der er ikke garanti for, at alle USB-enheder kan tilsluttes.
- Du må ikke fjerne eller indsætte SD-kort eller USB-enheder under afspilning. Gør du det, kan det medføre funktionsfejl på TV'et, SD-kortet eller USB-enheden.
- SD og SDHC er varemærker tilhørende SD-3C, LLC.
- Dette produkt er beskyttet af visse intellektuelle ejendomsrettigheder fra Microsoft. Anvendelse eller omdeling af sådan teknologi uden for dette produkt er forbudt uden licens fra Microsoft.

FORSIGTIG

- Data gemt på et tilsluttet SD-kort og en USB-hukommelsesenhed kan blive ødelagt i en uforudset ulykke. Sikkerhedskopiér altid data for at beskytte mod mulige tab.
- Sluk ikke for strømmen, og fjern ikke et SD-kort eller en USB-hukommelsesenhed, mens et SD-kort eller en USB-hukommelsesenhed læses eller afspilles. Der er risiko for, at de optagede data kan blive ødelagt.

HOVEDFUNKTIONER

Kilde		Hovedfunktioner
Digitalt TV		Se jordbaserede, digitale udsendelser
FM		Lyt til FM-radio
DAB		Lyt til digital radio
Bluetooth		Afspilning af Bluetooth-enheder
SD-kort	VIDEO	Se videoer, lyt til musik, og få vist billeder på et SD-kort
	AUDIO	
	BILLEDE	
USB	VIDEO	Se videoer, lyt til musik, og få vist billeder på en USB-hukommelsesenhed
	AUDIO	
	BILLEDE	
AUX		Afspil video og lyd fra videokameraer, bærbare musikafspillere, osv.
Systemindstilling		Indstil den aktuelle tid og dato, nulstil systemet til standardindstillingerne, og opdatér softwaren

- Smartphone- og mobiltelefonopladning
- Kompatibilitet med genopladelige HiKOKI-batterier til el-værktøj og AC-adapter

SPECIFIKATIONER

Frekvensbånd	TV: 170 til 230 MHz, 470 til 860 MHz DAB/DAB+: 174,928 til 239,200 MHz (BÅND III) FM: 87,5 til 108 MHz
Antenne	Stavantenne (Til TV og FM)
Port til ekstern antenne	75 Ω-stik af PAL-typen (Til TV og DAB/DAB+)
Port til hovedtelefoner	Φ3,5 mm-stereoministik
Port til SD-kort	Understøtter SD/SDHC (op til 32 GB)
USB-port	USB 2.0 (strøm: 5 V jævnstrøm, op til 0,7 A)
Port til AUX-indgang	Φ3,5 mm (video + audio)
Højttalere	90 mm (8 Ω) × 2
LCD-størrelse	8 tommer
Mål på pixel	B 1024 x H 600
Maks. udgangseffekt	7 W × 2
Strømforsyning	Slide-batteri: DC 14,4 V, 18 V
	Strømnet (ved brug af medfølgende AC-adapter)
	Backup-batterier: DC 3 V, to AA-batterier
Bluetooth	Bluetooth-ver. 4,0 Profil: A2DP (Advanced Audio Distribution Profile) AVRCP (AV Remoto Control Profile) Send/modtag følsomhed: Klasse 2 Bluetooth frekvensområde: 2402-2480 MHz Bluetooth maksimal RF-effekt: BT2.1:-0,47 dBm, BT4.0(BLE):0,9 dBm
Ydre mål	L 405 mm x B 305 mm x H 265 mm (med sammentrukket antenne)
Vægt	4,2 kg

- For passende strømforsyningskilder, se brugsanvisningen:
  Passende strømforsyningskilder:
  (Producent) Dong Guan Sun Hung Kin Electrical Co., Ltd
  (Model) HKP18-1202000dV, HKP18-1202000dB
  (Indgang) 100V-240V ~50/60Hz, maks. 0,68A
  (Udgang) 12V ⎓ 2A
- Kun indstiksbatterierne opført nedenfor kan anvendes
  (Model) BSL1430: 14,4V 3000mAh lithium-batteri
  (Model) BSL1830: 18V 3000mAh lithium-batteri
  (Producent) Koki Holdings Co., Ltd.

DELENES NAVNE OG KNAPFUNKTIONER

Delenes navne		Funktioner
①	Display	–
②	Betjeningspanel	–
③	Håndtag	–
④	Fjernbetjeningssensor	–
⑤	Tilslutningsporte til eksterne enheder	–
⑥	Port til ekstern antenne	–
⑦	Antenne	–
⑧	Højttaler	–
⑨	Bagdæksel	–
⑩	Port til lysnetadapter	–
⑪	Tænd/sluk-knap	Slår strømmen TIL/FRA
⑫	Knap for lydstyrke	Hæver eller sænker lydstyrken
⑬	Knappen Spring over	• Valg af element • Valg af sange på eksterne enheder • Ændrer kanal
⑭	Knappen Afspil/Stop	Afspiller eller stopper afspilning
⑮	Knap til valg af kilde	Viser skærmen til valg af kilde
⑯	Menuknap	Viser skærmen Menu

⑰	Knappen Enter/ Information	• Åbner valgt element • Viser information
⑱	USB-port	–
⑲	Port til SD-kort	–
⑳	Port til AUX-indgang	–
㉑	Port til hovedtelefoner	–
㉒	Fjernbetjening	–
㉓	TV-knap	Aktiverer TV
㉔	Knappen Standby	Slår standby TIL eller FRA
㉕	Knap til valg af kilde	Viser skærmen til valg af kilde
㉖	Knappen Vælg/Enter	Vælger eller åbner element
㉗	Returknap	Sætter kontrol tilbage
㉘	Talknapper	Vælger tal til kanaler
㉙	Knappen Lydløs	Slår lyden fra
㉚	Knap for lydstyrke	Hæver eller sænker lydstyrken
㉛	Knappen EQ	Viser skærmen for indstilling af lydkvalitet
㉜	Knappen Spring over	• Valg af sange på eksterne enheder • Ændrer FM-frekvens
㉝	Knappen Afspil/Stop	Afspiller eller stopper afspilning
㉞	Knappen Gentag	Gentager afspilning
㉟	Display-knap	Viser skærmen for indstilling af billedkvalitet
㊱	Knappen Kanal	Ændrer kanaler
㊲	Knappen Information	Viser information
㊳	Knappen Undertekst	Viser skærmen for indstilling af sprog til undertekster
㊴	Knappen EPG	Viser liste over TV-programmer
㊵	Knappen Audio	Viser skærmen for indstilling af sprog til lyd
㊶	Søgeknap	Kører automatisk søgning
㊷	Menuknap	Viser skærmen Menu
㊸	Knappen Bluetooth	Aktiverer Bluetooth
㊹	Knappen FM DAB	Aktiverer FM/DAB
㊺	Klap	–
㊻	Boks til AA-batteri	–
㊼	Låg	–
㊽	Låg til fjernbetjening	–
㊾	Beskyttelsesark til display	–
㊿	AC-adapter	–
51	Gummidæksel	–
52	Batteri	–
53	Terminaler	–
54	Kabel til jordbaseret digitalantenne	–
55	Port til indendørs antenne	–
56	Ekstern antenne	–
57	Kabel til AUX-port	–
58	Ekstern enhed	–
59	USB-kabel	–
Ⓐ	Indikator for kilde/ menu	–
Ⓑ	Ur	–

SYMBOLER

ADVARSEL

Det følgende viser symboler, som anvendes for maskinen. Vær sikker på, at du forstår deres betydning, inden du begynder at bruge maskinen.

	UR18DSML: Trådløst TV & radio
	⚠**ADVARSEL** - Brugeren skal læse betjeningsvejledningen for at mindske risikoen for skader.
	Kun for EU-lande Elektrisk værktøj må ikke bortskaffes som almindeligt husholdningsaffald! I henhold til det europæiske direktiv 2012/19/EU om bortskaffelse af elektrisk og elektronisk udstyr og gældende national lovgivning skal brugt elværktøj indsamles separat og bortskaffes på en måde, der skåner miljøet mest muligt.
	Kun indendørs brug
	Polaritet af udgangsterminaler
	Klasse II udstyr
	Vekselstrøm
	Jævnstrøm
	Nyt batteri
	Gammelt/brugt batteri
OR	Kan udføres på enten TV-kabinettets betjeningspanel eller fjernbetjeningen
ex.)	Eksempel
I	Slå TV & radio TIL
O	Slå TV & radio FRA
	Tryk
S	Kilde
M	Indstillingselement
	Indikator for fladt batteri
AA AA	AA-batterier
AAA AAA	AAA-batterier til fjernbetjeningen
	Beskyttelsesplade til display

⚠	Advarsel
⊘	Forbudt handling

For information om betjeningsknapper, se ”DELENES NAVNE OG KNAPFUNKTIONER”.

STANDARDTILBEHØR

Udover hovedenheden (1 enhed) indeholder pakken det tilbehør, der er opstillet på side 9.

Der forbeholdes ret til ændringer i standardtilbehør uden varsel.

FORUD FOR BETJENING

Handling	Figur	Side
Installation af backup-batterier*1	1	4
Isætning af batterier i fjernbetjeningen	2	4
Montering af beskyttelsesarket til display	3	4
Installation af lysnetadapter*2	4	5
Opbevaring af lysnetadapter og fjernbetjening	5	5
Indsættelse og fjernelse af batteriet*3	6	5
Klargøring af antennen*4	7	5

○ For at tilslutte en enhed, der understøtter videoudgang, såsom et videokamera eller en DVD-afspiller, skal du anvende et kabel, der har et ministik med 4 poler, og som indbefatter en videoforbindelse.

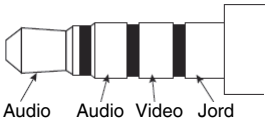

* 1: Du kan gemme indstillinger for tid samt frekvenser for TV- & radiostationer ved at installere batterier i enheden.

* 2:

BEMÆRK

○ Når lysnetadapteren anvendes med batterier, er den primær strømkilde, og der bruges ikke af batteriets ladning.

○ Når batterierne anvendes med lysnetadapteren, genoplades disse ikke, idet denne enhed ikke har genopladningsfunktion.

* 3:

FORSIGTIG

Rør ikke ved polerne.
Gør du det, kan du skære dig i hånden eller komme til skade på anden vis.

Der kan kun anvendes et batteri af skubbetypen på 14,4 V eller 18 V til denne enhed. (BSL36B18 kan ikke bruges)

BEMÆRK

○ Tryk ikke hårdt ved isætning af batteriet. Hvis batteriet ikke glider let på plads, er det ikke isat korrekt.
Kontrollér, at batteriet vender rigtigt, og at der ikke er noget, der blokerer stien for indsættelse.

○ Hvis vises, når enheden tændes efter installation af batteriet, er batteriniveauet lavt.
I denne situation skal du enten anvende lysnetadapteren eller isætte et fuldt opladet batteri.

* 4: Anvend den indbyggede antenne eller stikket til et eksternt stik.
Justér retning, længde og vinkel på antennen, mens du kontrollerer modtageforholdene.

SE TV ELLER LYTTE TIL FM/DAB

1. Vælg den kilde, du ønsker at lytte til (Digitalt TV, FM eller DAB)
2. Valg af antenne
   Anvend ”Valg af antenne” for at vælge Indbygget eller Ekstern antenne.
   Juster antenneretning, længde, vinkel og position.
3. Indstil en kanal.
   Anvend ”Automatisk søgning” for at vælge.
   Ved TV er det også muligt at anvende ”Manuel søgning” til at indstille kanaler.
4. Vælg den ønskede station.

BEMÆRK

○ Modtagelse på visse steder eller i visse områder kan være ringe eller ikke-eksisterende.

○ På TV’et kan du ikke indstille kanalerne, hvis indstillingen for land er forkert.

○ TV’et & radioen kan kun modtage ikke-krypterede gratis TV-kanaler.

TILSLUTNING MED BLUETOOTH-ENHEDER

1. **Sammenkædning (Registrering af enheder)**
   Sammenkædning kræves for Bluetooth-kommunikation.
   Indstil Bluetooth-enheden til indstilling for sammenkædning.
   (For vejledning i sammenkædning, se brugervejledningen til den Bluetooth-enhed, der skal anvendes).
2. **Indstil TV & radio til indstilling for sammenkædning**
   Skift kilde til ” Bluetooth ”.
   ” Bluetooth Ready ” vises på skærmen, og maskinen går i standbyindstillingen for sammenkædning.
   Vælg ” UR18DSML ” på din Bluetooth-enheds liste over tilsluttede enheder for at fuldføre sammenkædningen.
3. **Indtast adgangsnøgle**
   Visse Bluetooth-enheder kan kræve indtastning af adgangsnøgle ved tilslutning.
   Hvis dette er tilfældet, skal du indtaste ” 0000 ”.
   Ligeledes skal du indtaste ” autoriseret ”, hvis autorisation for tilslutning er påkrævet.
   Tilslutningen er vellykket, når ” Connected ” vises.

BEMÆRK

○ Efter sammenkædningen etableres der automatisk forbindelse, næste gang der tændes for enhederne. Hvis Bluetooth-forbindelsen forsvinder, skal du kæde enhederne sammen igen.

○ Der kan højst kædes to enheder sammen på samme tid.

○ Der kan ikke garanteres forbindelse til alle Bluetooth-enheder. Før du forsøger at opnå forbindelse, skal du altid kontrollere for kompatibilitet.

○ Ordmærket og logoerne Bluetooth ® er registrerede varemærker tilhørende Bluetooth SIG, Inc.

DRIFT

Handling	Figur	Side
Sådan slår du strømmen TIL/FRA*1	8-1	6
Sådan slår du standby TIL/FRA*2	8-2	6
Viser skærmen til valg af kilde*3	9	6
Valg af digitalt TV, FM/DAB eller Bluetooth-kilde med fjernbetjening*4	10	6
Vis skærmen Menu	11	7
Valg af kilde, menu og andre opsætningselementer	12	7

Justering af lydstyrke*5 (Alle kilder)	13	7
Skift af kanaler*4 (Ⓢ: Digitalt TV, FM, DAB)	14	7
Viser liste med alle kanaler (Ⓢ: Digitalt TV)	15	7
Viser skærmen for indstilling af lydsprog (Ⓢ: Digitalt TV)	16-1	7
Viser skærmen for indstilling af sprog for undertekster (Ⓢ: Digitalt TV)	16-2	7
Afspil/sæt eksterne enheder på pause*6 (Ⓢ: Bluetooth, SD-kort, USB)	17	8
Valg af sange på eksterne enheder (skift af musiknumre)*6 (Ⓢ: Bluetooth, SD-kort, USB)	18*5	8
Skift af FM-frekvensen (Ⓢ: FM)		
Afspilning af video eller musik fra en ekstern enhed*7 (Ⓢ: AUX)	19	8
Genopladning af din smartphone*8	20	8

* 1: Enheden kan ikke tændes ved tryk på Standby-knappen på fjernbetjeningen.
* 2: I standbytilstand lyser afbryder-LED rødt.

BEMÆRK

○ Der slukkes automatisk for strømmen efter ca. 24 timer i standbytilstand.

* 3: De aktuelt valgte elementer markeres med grønt.
* 4: Skærmen til valg af kilde vises ikke.
* 5: Ved afspilning af indhold fra Bluetooth-enheder eller eksterne enheder skal du sænke lydstyrken for afspilleren, før du påbegynder afspilning og derefter gradvist øge lydstyrken for afspilleren.
* 6: Kæd en Bluetooth-kompatibel enhed sammen med TV'et på forhånd.
Isæt et SD-kort, eller tilslut en USB-hukommelsesenhed ordentligt til TV'et.
En ekstern enhed tilsluttet til AUX-porten på TV'et kan ikke kontrolleres ved hjælp af TV'et. Kontrollér den eksterne enhed for sig.
* 7:

BEMÆRK

○ Rekvirér et ministik med 4 poler for at tilslutte et videokamera, en DVD-afspiller eller en anden enhed, der er kompatibel med videoudgang.
○ Der kan kun udlæses lyd fra en smartphone.
○ Hvis der ikke er noget lydsignal, vises "INTET SIGNAL" på skærmen.
○ Hvis lydsignalet på en ekstern enhed er lavt, kan du muligvis øge det.
○ Ved tilslutning til en smartphone høres ringetonen muligvis ikke ved indgående opkald.

* 8: Der kan tilsluttes en smartphone eller en mobiltelefon til TV & radio, og disse kan genoplades ved hjælp af et opladningskabel med USB-stik, som fås i handelen.
Andre kilder kan afspilles, mens en smartphone eller mobiltelefon oplades.

BEMÆRK

○ I tilstanden for SD-kort, er USB-opladning ikke tilgængelig.
Under USB-opladning skal du skifte til en anden kilde.
○ Under opladning via USB kan lyden lejlighedsvis falde ud, eller strømmen kan slukke. Sker dette, skal du sænke lydstyrken eller indstille opladningen via USB.
○ Visse USB-enheder kan muligvis ikke oplades.
○ TV & radio er designet til at deaktivere USB-udlæsning og deaktivere genopladning af smartphones og mobiltelefoner, når batteriets strømniveau er lavt.
Hvis førnævnte opstår, skal du genoplade batteriet eller udskifte det med et fuldt opladet batteri.
○ Hvis spændingen er lav, når lysnetadapteren er i brug, kan USB-udlæsningen muligvis afbrydes, hvilket stopper al genopladning.
○ Anvend et fuldt opladet batteri, når du anvender batteri som enhedens strømkilde.
Du vil ikke være i stand til at genoplade smartphones eller mobiltelefoner, når batteriets strømniveau bliver lavt.
○ Den tid, det kræver at oplade, varierer i henhold til den smartphone eller mobiltelefon, der genoplades.
○ Anvend ikke genopladningsfunktionen til andre enheder end smartphone eller mobiltelefon.
○ TV & radio er muligvis ikke i stand til at genoplade visse modeller af smartphone eller mobiltelefoner.

INDSTILLINGSELEMENTER

Indstillingselementer	Hovedfunktioner	Kilde											
		Digitalt TV	FM	DAB	Bluetooth	SD-kort			USB			AUX	Systemindstilling
						VIDEO	AUDIO	BILLEDE	VIDEO	AUDIO	BILLEDE		
Automatisk søgning*1	TV/FM/DAB-sendefrekvenser, der kan modtages, registreres automatisk	○	○	○	–	–	–	–	–	–	–	–	–
Manuel søgning*1	TV-sendefrekvenser registreres manuelt	○	–	–	–	–	–	–	–	–	–	–	–
Valg af antenne	Vælger antenne (indbygget/ekstern)	○	○	○	–	–	–	–	–	–	–	–	–
Land	Indstiller det land, hvor TV-modtageren bruges	○	–	–	–	–	–	–	–	–	–	–	–
EPG	Viser et liste over TV-programmer og gør det muligt at vælge en kanal	○	–	–	–	–	–	–	–	–	–	–	–
Indstilling af display	Indstiller farvetonen for displayet	○	–	–	–	○	–	○	○	–	○	○	–
Farvetemperatur	Indstiller farvebalancen for billedet	○	–	–	–	○	–	○	○	–	○	○	–
Skærmformat	Vælger størrelsen på billedet	○	–	–	–	○	–	○	○	–	○	○	–

Indstillingselementer	Hovedfunktioner	Kilde											
		Digitalt TV	FM	DAB	Bluetooth	SD-kort			USB			AUX	Systemindstilling
						VIDEO	AUDIO	BILLEDE	VIDEO	AUDIO	BILLEDE		
EQ	Lydkvalitet (bas/diskant) kan justeres efter dine ønsker.	○	○	○	○	○	○	–	○	○	–	○	–
Tidszone	Indstiller tidszone og område	○	–	–	–	–	–	–	–	–	–	–	–
Sommertid	Indstiller sommertid	○	–	–	–	–	–	–	–	–	–	–	–
Forhåndsindstillet kanal	Registrerer en radiostation manuelt	–	○	○	–	–	–	–	–	–	–	–	–
Stereo	Skifter FM-udsendelser mellem stereo og mono	–	○	–	–	–	–	–	–	–	–	–	–
Lister over stationer	Viser alle stationer i DAB	–	–	○	–	–	–	–	–	–	–	–	–
Synkronisering af dato og tid	Hvis ”TIL” er valgt, kan dit TV & radio få synkroniseret tid og dato	–	–	○	–	–	–	–	–	–	–	–	–
Liste over filer	Viser mapper/filer, og gør det muligt at vælge dem	–	–	–	–	○	○	○	○	○	○	–	–
Automatisk afspilning	Foretager indstillinger for visning af billeder, såsom indstilling for automatisk afspilning og visningsinterval	–	–	–	–	–	–	○	–	–	○	–	–
Alarm	Angiver et tidspunkt, hvor strømmen tændes automatisk	–	–	–	–	–	–	–	–	–	–	–	○
Timer for dvale	Strømmen kan indstilles til automatisk at slå FRA efter et bestemt stykke tid ved hjælp af funktionen for dvale-timer.	–	–	–	–	–	–	–	–	–	–	–	○
Datojustering	Indstiller dato og tid	–	–	–	–	–	–	–	–	–	–	–	○
OSD-sprog	Indstiller det sprog, der skal vises	–	–	–	–	–	–	–	–	–	–	–	○
Gendan fabriksstandard	Gendanner indstillingerne til fabriksindstillingerne	–	–	–	–	–	–	–	–	–	–	–	○
Softwareopdatering	Opdaterer softwaren	–	–	–	–	–	–	–	–	–	–	–	○

BEMÆRK

Ved delte elementer, der kan indstilles i flere kilder, anvendes ændringerne af indstillinger på alle disse kilder. Disse elementer kan ikke indstilles særskilt for hver kilde.

* 1:

For at modtage et mere stabilt signal skal du tilslutte TV & radio til porten på indendørsantennen med et kabel til jordbaserede digitale antenner, der forhandles separat.

BEMÆRK

Alt efter område og sted kan signalets tilstand være svag, eller billedet vises muligvis ikke.

VEDLIGEHOLDELSE OG EFTERSYN

ADVARSEL

Når radioen ikke skal bruges eller under eftersyn og vedligeholdelse, skal du sørge for at fjerne vekselstrømstikket, det genopladelige batteri og backup-batterierne.

● Eftersyn af monteringsskruerne

Efterse regelmåssigt alle monteringsskruer og sørg for, at de er forsvarligt strammet. Er nogen af skruerne løse de strammes øjeblikkeligt.

Forsømmelse i så henseende kan medføre alvorlig risiko.

● Udvendig rengøring af maskinen

Når TV & radio er snavset, kan du tørre dem af med en blød, tør klud eller en klud fugtet med sæbevand. Brug ikke kloropløsninger, benzin eller fortynder, da de kan opløse plastmaterialer.

● Opbevaring af TV & radio

Opbevar ikke TV & radio på følgende steder.

- ○ Inden for rækkevidde af eller nemt tilgængelig for børn
- ○ På fugtige eller støvede steder
- ○ På steder med høj temperatur, som fx inden i en bil eller udsat for direkte sollys
- ○ På meget kolde steder eller direkte udsat for koldt træk
- ○ På steder hvor temperaturen skifter meget
- ○ Hvor den udsættes for røg eller damp, som fx i nærheden af et komfur eller en luftfugter

MODIFIKATIONER

HiKOKI el-værktøj undergår konstant forbedringer og modifikationer, så teknologiske nyheder hele tiden kan inkorporeres.

Som et resultat heraf kan nogle dele ændres uden varsel.

GARANTI

Vi yder garanti på elektriske værktøjer fra HiKOKI i henhold til lovmæssige/nationale særbestemmelser alt efter land. Denne garanti dækker ikke defekter eller beskadigelse som følge af mishandling, misbrug eller normal slitage. I tilfælde af klager bedes du indsende det elektriske værktøj, samlet med det GARANTIBEVIS, der forefindes i slutningen af denne håndteringsvejledning, til et HiKOKI-autoriseret servicecenter.

BEMÆRK

Grundet HiKOKI's løbende forskning og udvikling, kan bemeldte specifikationer ændres uden forudgående varsel.

FEJLFINDING

Brug eftersynene i tabellen nedenfor, hvis værktøjet ikke fungerer som normalt. Hvis dette ikke løser problemet, skal du kontakte din forhandler eller et autoriseret HiKOKI-servicecenter.

Symptom	Sandsynlig årsag	Afhjælpning
Strømmen vil ikke tænde	Lysnetadapteren er frakoblet eller er ikke sat helt ind i stikkontakten.	Sæt lysnetadapteren ordentligt fast helt ind i stikkontakten.
	Ingen tilbageværende batteriladning	Oplad batteriet.
Der er ingen lyd	Lydstyrken er for lav.	Justér lydstyrken.
Strømmen slukkede automatisk	Dvalefunktionen aktiveret.	Deaktivér dvalefunktionen.
Dato og/eller tid er forkert	Reservebatteriet er fladt.	Udskift reservebatteriet med et nyt.
TV'et kan ikke modtage signaler	Kanalerne er ikke konfigureret.	Konfigurér kanalerne.
Kan ikke indstille TV-kanaler	Indstillingen for land er forkert.	Kontrollér indstillingen for land.
Visse TV-udsendelsessignaler kan ikke modtages	Jordbaserede digitale signaler udsendes ikke.	Spørg din nærmeste radiostation, om de udsender jordbaserede digitale signaler.
Der vises ikke undertekster, eller lyd til TV med flere kanaler virker ikke	Det TV-program, du ser, understøtter ikke undertekster og/eller lyd til TV med flere kanaler.	Prøv at anvende undertekster eller lyd til TV med flere kanaler til et TV-program, der understøtter dette.
TV-billedet bliver forvrænget eller stopper	Antennen peger i den forkert, eller også er antennekablet frakoblet eller i stykker.	Sørg for, at der ikke er problemer med den retning, som antennen peger i, eller med tilslutning af antennekablet.
TV'et holder op med at vise billeder lige efter, at der er tændt for strømmen, eller der skiftes kanal	Dette er ikke en funktionsfejl.	Idet signalet skal behandles for klargøring af det til visning på skærmen, tager det flere sekunder at skifte kanal.
En Bluetooth-enhed kan ikke tilsluttes, eller lyden af den falder ud indimellem	Enheden er ikke kædet sammen med noget.	Kæd enheden sammen med noget.
	Der er en anden enhed i nærheden, der udsender forstyrrende radiosignaler, såsom en trådløs router.	Prøv at flytte enheden, der er årsag til interferensen, og TV & radio længere væk fra hinanden.
	Bluetooth-enheden er for langt væk fra TV & radio.	Prøv at sætte enheden tættere på TV & radio.
Video, musik eller billeder på en ekstern enhed kan ikke vises eller afspilles, eller også kan enhedens mapper og filer ikke vises.	Forbindelsen anerkendes ikke korrekt.	Prøv at frakoble den eksterne enhed og tilslutte den igen. Hvis den stadig ikke anerkendes, skal du prøve at slukke for strømmen til TV & radio og tænde den igen.
Fjernbetjeningen virker ikke	Fjernbetjeningen er ikke rettet mod fjernbetjeningssensoren.	Ret fjernbetjeningen mod fjernbetjeningssensoren på TV & radio, mens du anvender det.
	Fjernbetjeningen er for langt væk fra fjernbetjeningssensoren.	Anvend fjernbetjeningen på en afstand af ca. 3 m eller derunder.
	Fjernbetjeningssensoren på TV & radio er placeret i skarpt lys, såsom direkte sollys.	Anbring TV & radio på et sted væk fra direkte sollys og andet skarpt lys.
	Batterierne i fjernbetjeningen er opbrugt.	Udskift batterierne i fjernbetjeningen med nogle nye.

(Oversettelse av original bruksanvisning)

TRÅDLØS TV & RADIOSIKKERT ADVARSEL

⚠ **ADVARSEL**

Les alle advarsler og sikkerhetsinstruksjoner.

Hvis du ikke følger alle advarsler og instruksjoner kan bruk av utstyret resultere i elektrisk støt, brann og/eller alvorlig personskade.

Ta vare på alle varsler og instruksjoner for fremtidig bruk.

1. **Bruk kun strømforsyning med den spesifiserte spenning.**
   - Bruk av annet spenningsnivå kan føre til brann eller elektrisk sjokk.
2. **Unngå skader på AC adapter ledningen.**
   - Ikke modifiser, brekk, vri eller trekk ledningen, ikke plasser tunge gjenstander på den eller plasser den nær en varmekilde.
   - Når den ikke er i bruk, ta ut strømpluggen (AC adapter) fra det elektriske støpselet og fra TV & radioen. Hvis ikke dette gjøres, kan det føre til brann eller elektrisk sjokk.
3. **Ikke ta på AC adapterens støpsel med våte hender.**
   - Det kan føre til elektrisk sjokk.
4. **Ikke bruk TV & radioen på badet eller i dusjen.**
   - Må ikke bruke TV & radioen i våte eller fuktige steder, eller i regnet.
   - Hvis det gjøres, kan det føre til elektrisk sjokk, røykutvikling eller teknisk feil.
5. **Ikke ta på FM antennen eller AC adapterens støpsel ved tordenvær.**
   - Det kan føre til elektrisk sjokk.
6. **Ikke demonter eller gjør endringer på TV & radioen.**
   - Det kan føre til elektrisk sjokk eller brann. Inspeksjoner og reperasjoner skal alltid utføres av butikken hvor du kjøpte radioen eller av et HiKOKI elektroverktøy service senter.
7. **Sett inn støpselet til AC adapteren så langt som mulig.**
   - Støv eller skitt mellom støpselet og stikkontakten kan føre til brann. Fjern støpslet med jevne mellomrom og tørk vekk støv eller skitt med en tørr fille.
8. **Ikke la noen uspesifiserte gjenstander eller vann komme inn i TV & radioen.**
   - Med unntak av AC adapteren og batteriet skal ikke metall, brennbare objekter eller vann kommer inn i luken på baksiden da det kan det føre til elektrisk sjokk eller brann.
   - Pass på å hindre at jernpulver fra bassreflekshøyttalerene, støv eller vann kommer inn i TV & radioen.
9. **Du må ikke sitte eller stå på TV & radioen.**
   - Hvis det gjøres, kan det føre til ulykker eller teknisk feil.
10. **Ikke plasser TV & radioen på en ustabil overflate eller på et høyt sted. Ikke heng TV & radioen fra håndtaket.**
    - TV & radioen kan falle ned og føre til personskader eller funksjonsfeil.
11. **Når det ikke er lagt inn skyve batteri, fest skyveterminaldekselet for å forhindre kutt og andre skader som kan oppstå fra berøring av terminalområdet.**
12. **Vær forsiktig med reserve batteriene.**
    - Fare for eksplosjon hvis batteri av feil type settes inn. Bytt kun med same eller tilsvarende type.
    - Uforsiktig omgang med batteriene kan føre til brister eller lekkasje som kan føre til brann, skade eller tilsmussing av det omliggende området. Ta følgende forhåndsregler.
      - Bruk bare de spesifiserte batteriene
      - Ikke varm opp eller ta batteriene fra hverandre
      - Ikke kast batteriene i ild eller vann
      - Brenn ikke batterier eller kast dem som husholdningsavfall.
      - Ikke lad opp batteriene
      - Sørg for at batteriene er vendt riktig vei og unngå kortslutning
      - Ikke bruk batteriene igjen eller bruk forskjellige typer batterier
      - Ta ut batteriene når TV & radioen ikke er i bruk

      Hvis batteriene lekker, rengjør batterikassen.
      Hvis du får væske fra batteriene på kroppen, vask det av forsiktig.
      Hvis vises når du skrur på radioen med det oppladbare batteriet satt inn, betyr det at batterinivået er lavt.
      Driv TV & radioen med AC-adapteren eller sett inn et oppladet batteri.
13. **Oppladning av batteriet skal bare gjøres med lader spesifisert av produsenten.**
    - En lader som passer for en type oppladbare batteri kan forårsake fare for brann når den brukes med et annet batteri.
14. **Bare bruk TV & radioen med det spesifikt tilhørende oppladbare batteriet.**
    - Bruk av andre oppladbare batteri kan føre til skade eller brann.
15. **Når det oppladbare batteri ikke er i bruk, skal det holdes borte fra metall objeket som binders, mynter, nøkler, spiker, skruer eller andre små metall objekter som kan føre til kontakt mellom batteriets poler.**
    - Kortslutning av batteriet kan forårsake skader eller brann.
16. **Hvis batteriet utsettes for uvøren behandling, kan lekkasje oppstå. Hvis dette skjer, unngå kontakt. Ved kontakt, rens med vann. Hvis væsken kommer i kontakt med øyne, søk medisinsk hjelp.**
    - Batterivæsken kan forårsake irritasjon eller brannsår.
17. **La kvalifisert servicepersonell som kun bruker originale reservedeler utføre service på TV & radioen.**
    - Dette vil sikre at sikkerheten på TV & radioen opprettholdes.
18. **Hovedenheten og adapteren skal ikke utsettes for drypping eller spruting og ingen gjenstander fylt med væske, for eksempel vaser, skal plasseres på enheten og adapteren.**
19. **Batteriene (batteripakken, eller batterier installert) må ikke utsettes for ekstrem varme, som sol, brann eller lignende.**
20. **Støpselet av adapteren brukes som frakoblingsenheten, frakoblingsenheten skal være klar til bruk.**
21. **Ikke oppbevar batterier og minnekort på et sted som er tilgjengelig for små barn.**
    - Hvis et batteri eller minnekort svelges, kan det føre til kvelning og/eller personskade. Hvis dette skjer, må du straks oppsøke legehjelp.
22. **Driftstemperatur: -5 – 40˚C**

BESKYTTELSE AV HØRSELEN

Kontinuerlig eksponering for høy lyd kan føre til permanent hørselstap. Jo høyere volum, desto kortere tid tar det før hørselstap inntreffer.
Hvis du hører på høy lyd over en lengre periode, blir ørene vant til det høye volumet. Dette skaper en illusjon om at volumnivået er passe, til tross for det faktum at det kan skade hørselen din.
Overhold følgende for å unngå hørselstap.

FORSIKTIG

1. **Pass på å la ørene hvile ved å ta regelmessige pauser og la være å lytte i lengre perioder.**
   Selv med sikre volumnivåer kan kontinuerlig lytting over lengre perioder forårsake hørselstap.
2. **Pass på å ikke øke volumet ettersom hørselen din tilpasser seg lydnivået.**
   Vær på vakt mot å bli vant til høye lydnivåer. Juster volumet til et sikkert nivå før ørene dine blir vant til høye volumer.
3. **Hvis du får ringing i ørene, føler noen form for ubehag eller hvis samtalen lyder svak eller utydelig, skal du slutte å lytte til musikk og få ørene undersøkt av en lege.**
4. **Du må ikke dreie volumet for høyt opp når du bruker hodetelefoner eller øretelefoner.**
   Å lytte til TV & radio over lengre tid på høyt volum kan føre til hørselsskade.

ORHOLDSREGLER VED TILKOPLING TIL EKSTERNT UTSTYR

Uventede problemer kan føre til tap eller skade på data som er lagret i smarttelefoner og annet periferutstyr koblet til TV & radioen. For å ta hensyn til denne muligheten bør man alltid ta sikkerhetskopi av data på forhånd.
Merk at HiKOKI ikke kan holdes ansvarlig for skade eller tap av data som er lagret i smarttelefoner og annet periferutstyr koblet til TV & radio, og heller ikke noen skade på selve utstyret.

FORSIKTIG OM KONDENS (DUGG)

Hvis TV & radioen plutselig blir brakt fra kulden utendørs og inn i et varmt rom om vinteren, eller fra et kjølig rom til de varme og fuktige omgivelsene utendørs om sommeren, kan det dannes kondens på innsiden av TV & radioen.
Å slå på strømmen til TV & radioen mens det er vanndråper på innsiden kan medføre funksjonsfeil. Vær forsiktig så du ikke utsetter TV & radioen for raske og/eller ekstreme temperaturforandringer.
Hvis vanndråper dannes, slutt å bruke TV & radioen umiddelbart. Før den brukes igjen må du vente til vanndråpene fordamper, eller gradvis øke temperaturen i rommet til TV & radioen tørker.

LISENS OG VAREMERKE

Dette produktet er beskyttet av enkelte intellektuelle eierrettigheter tilhørende Microsoft. Bruk eller distribusjon av slik teknologi utenfor dette produktet er forbudt uten en lisens fra Microsoft.

DETTE PRODUKTET ER LISENSIERT UNDER LISENSPORTEFØLJEN TIL MPEG-4 VISUELL FOR PERSONLIG OG IKKE-KOMMERSIELL BRUK AV EN FORBRUKER FOR
(i) KODET VIDEO I SAMSVAR MED MPEG-4 VISUELL STANDARD ('MPEG-4 VIDEO') OG/ELLER
(ii) DEKODING AV MPEG-4 VIDEO SOM BLE KODET AV EN FORBRUKER SOM DRIVER PERSONLIG OG IKKE-KOMMERSIELL AKTIVITET OG/ELLER BLE ANSKAFFET FRA EN VIDEOLEVERANDØR LISENSIERT AV MPEG LA FOR Å LEVERE MPEG-4-VIDEO.
INGEN LISENSER GIS ELLER SKAL ANTYDES FOR NOEN ANNEN BRUK.
YTTERLIGERE INFORMASJON, INKLUDERT INFORMASJON OM MARKEDSFØRING, INTERN OG KOMMERSIELL BRUK OG LISENSIERING, KAN ANSKAFFES FRA MPEG LA, LLC. SE HTTP://WWW.MPEGLA.COM.

DETTE PRODUKTET ER LISENSIERT UNDER LISENSPORTEFØLJEN TIL PATENTEN PÅ AVC FOR PERSONLIG BRUK AV EN FORBRUKER ELLER TIL ANNEN BRUK DER MAN IKKE MOTTAR GODTGJØRELSE TIL (i) KODING AV VIDEO I SAMSVAR MED AVC-STANDARDEN ("AVC-VIDEO") OG/ELLER (ii) DEKODING AV AVC-VIDEO SOM ER KODET AV EN FORBRUKER FOR PERSONLIG AKTIVITET OG/ELLER ER KJØPT FRA EN VIDEOLEVERANDØR LISENSIERT TIL Å TILBY AVC-VIDEO. INGEN LISENSER GIS ELLER SKAL ANTYDES FOR NOEN ANNEN BRUK.
DU KAN FÅ MER INFORMASJON FRA MPEG LA, L.L.C. SE HTTP://WWW.MPEGLA.COM.

MPEG Layer-3-lyddekodingsteknologi er lisensiert fra Fraunhofer IIS og Thomson Licensing.

Dekket av ett eller flere patentkrav som er oppført på patentlist.hevcadvance.com.

Produsert på lisens fra Dolby Laboratories.
Dolby, Dolby Audio og dobbel-D-symbolet er varemerker som tilhører Dolby Laboratories.

SD-KORT OG USB-ENHETER SOM STØTTES FOR AVSPILLING

Sjekk spesifikasjonene og instruksjoner for bruk av SD-kort og USB-enheter, og forsikre deg om at du bruker dem riktig.

Type		SD-minnekort	SDHC-minnekort	USB-minneenhet
Logo				–
Format		FAT16, FAT32		
Spillbare filformater	VIDEO	MPEG2, MPEG4, H.264		
	AUDIO	MP3, AAC		
	PHOTO	JPEG, BMP		

MERK

- SD-minnekort og SDHC-minnekort er referert til som "SD-kort" i denne bruksanvisningen.
- Pass på å plassere miniSD-kort og microSD/microSDHC-kort i en SD-kort adapter før du setter dem inn i TV & radioen.
- Ikke sett inn ustøttede typer minnekort inn i TV & radioen. Å sette inn et inkompatibelt minnekort kan resultere i funksjonsfeil eller skade på TV & radioen i tillegg til minnekortet.
- Selv om et SD-kort er av typen som beskrevet ovenfor kan kanskje ikke brukes, avhengig av dets format og bruksforholdene. Hvis et kort er ikke i stand til å leses riktig, fjern det fra TV & radioen.
- Spesifikasjonene tillater ikke import av filer når SD-kortet er låst.
  Lås opp kortet for å importere filer.
- Ikke koble ustøttede USB-enheter.
- Ikke alle USB-enheter er garantert å være tilkoblingsmulige.
- Ikke ta ut eller sette inn SD-kort eller USB-enheter under avspilling. Å gjøre dette kan føre til funksjonsfeil på TV'en, SD-kortet, eller USB-enheten.
- SD og SDHC er varemerker for SD-3C, LLC.
- Dette produktet er beskyttet av enkelte intellektuelle eierrettigheter tilhørende Microsoft. Bruk eller distribusjon av slik teknologi utenfor dette produktet er forbudt uten lisens fra Microsoft.

FORSIKTIG

- Data lagret på et tilkoblet SD-kort og en USB-minneenhet kan bli ødelagt i en uforutsett ulykke. Sikkerhetskopier alltid data som en beskyttelse mot mulige tap.

○ Ikke slå av strømmen eller fjern et SD-kort eller en USB-minneenhet mens et SD-kort eller en USB-minneenhet leses eller spilles av. Det er en fare for at registrerte data kan bli skadet.

HOVEDFUNKSJONER

Kilde		Hovedfunksjoner
Digital TV		Se bakkesendte digitale sendinger
FM		Høre på FM-radio
DAB		Høre på digital radio
Bluetooth		Avspilling av Bluetooth-enheter
SD kort	VIDEO	Hvis du vil vise videoer, høre på musikk, og se på bilder på et SD-kort
	AUDIO	
	PHOTO	
USB	VIDEO	Vise videoer, høre på musikk og se på bilder på en USB-minneenhet
	AUDIO	
	PHOTO	
AUX		Spill av video og lyd fra videokameraer, bærbare musikkspillere, etc.
Systeminnstilling		Angi gjeldende klokkeslett og dato, tilbakestill systemet til standardinnstillingene og oppdater programvare

○ Lading av smarttelefon og mobiltelefon
○ Kompatibel med HiKOKI elektroverktøy batteri og AC adapter

TEKNISKE DATA

Frekvensbånd	TV: 170 til 230 MHz, 470 til 860 MHz DAB/DAB+: 174,928 til 239,200 MHz (BAND III) FM: 87,5 til 108 MHz
Antenne	Stavantenne (For TV og FM)
Ekstern inngang for antenne	75 Ω PAL-type tilkobling (For TV og DAB / DAB+)
Inngang for hodetelefon	Φ3.5mm stereo minijack
Inngang for SD-kort	Støtter SD/SDHC (opptil 32 GB)
USB-port	USB 2.0 (strømforsyning: DC 5 V, opptil 0,7 A)
AUX inngang	Φ3.5mm (video + audio)
Høyttalere	90 mm (8 Ω) × 2
LCD størrelse	8 tommer
Pikseldimensjoner	W 1024 x H 600
Maks. utgangseffekt	7 W × 2
Strømtilførsel	Skyve batteri: DC 14,4 V, 18 V
	Husholdningsstrømtilførsel (ved bruk av den medfølgende AC adapteren)
	Reserve batteri: DC 3 V, to AA batterier
Bluetooth	Bluetooth ver. 4,0 Profil: A2DP (Advanced Audio Distribution Profile) AVRCP (AV Remoto Control Profile) Sende/motta følsomhet: Klasse 2 Bluetooth frekvensområde: 2402-2480 MHz Bluetooth maksimal RF-effekt: BT2.1:-0,47 dBm, BT4.0(BLE):0,9 dBm
Ytre dimensjoner	L 405 mm x B 305 mm x H 265 mm (med antenne brutt)
Vekt	4,2 kg

○ For anvendelige strømforsyninger se brukerhåndboken:
Anvendelige strømleverandører:
(Produksjon) Dong Guan Sun Hung Kin Electrical Co., Ltd
(Modell) HKP18-1202000dV, HKP18-1202000dB
(Inngang) 100V-240V ~50/60Hz 0,68Amax
(Utgang) 12V ⎓ 2A

○ Kun skyvebatteriet under kan brukes
(Modell) BSL1430: 14,4V 3000mAh litiumbatteri
(Modell) BSL1830: 18V 3000mAh litiumbatteri
(Produksjon) Koki Holdings Co., Ltd.

NAVN PÅ DELER OG KNAPPEFUNKSJONER

Navn på deler		Funksjoner
①	Skjerm	–
②	Driftspanel	–
③	Håndtak	–
④	Fjernkontrollsensor	–
⑤	Tilkoblingsporter for ekstern enhet	–
⑥	Ekstern inngang for antenne	–
⑦	Antenne	–
⑧	Høyttaler	–
⑨	Bakdeksel	–
⑩	Inngang for AC adapter	–
⑪	Strømknapp	Slår strømmen PÅ/AV
⑫	Volumknapp	Hever eller senker volumet
⑬	Hopp-knapp	• Elementvalg • Å velge sanger på eksterne enheter • Bytter kanal
⑭	Spill/Stopp-knapp	Spiller av eller stopper å spille
⑮	Kildevalg-knapp	Viser kildeskjerm
⑯	Meny-knapp	Viser menyskjermen
⑰	Enter/informasjon-knapp	• Går inn på valgte element • Viser informasjon
⑱	USB-port	–
⑲	Inngang for SD-kort	–
⑳	AUX inngang	–

㉑	Inngang for hodetelefon	–
㉒	Fjernkontroll	–
㉓	TV-knapp	Aktiverer TV
㉔	Ventemodusknappen	Slår ventemodus PÅ eller AV
㉕	Kildevalg-knapp	Viser kildeskjerm
㉖	Velg/enter-knapp	Velger eller går inn på element
㉗	Tilbake-knapp	Tilbake-knapp
㉘	Tallknapper	Velger nummer til kanaler
㉙	Demp-knapp	Demper lyden
㉚	Volumknapp	Hever eller senker volumet
㉛	EQ-knapp	Viser innstillingsskjermen for lydkvalitet
㉜	Hopp-knapp	• Å velge sanger på eksterne enheter • Endrer FM-frekvens
㉝	Spill/Stopp-knapp	Spiller av eller stopper å spille
㉞	Gjenta-knapp	Gjentar avspilling
㉟	Skjermknapp	Viser innstillingsskjermen for bildekvalitet
㊱	Kanal-knapp	Bytter kanaler
㊲	Informasjonsknapp	Viser informasjon
㊳	Undertittel-knapp	Viser innstillingsskjermen for tekstspråk
㊴	EPG-knapp	Viser liste over TV-program
㊵	Audio-knapp	Viser innstillingsskjermen for lydspråk
㊶	Søke-knapp	Kjører automatisk søk
㊷	Meny-knapp	Viser menyskjermen
㊸	Bluetooth-knapp	Aktiverer Bluetooth
㊹	FM DAB-knapp	Aktiverer FM/DAB
㊺	Fane	–
㊻	AA Batteriboks	–
㊼	Lokk	–
㊽	Fjernkontrolldeksel	–
㊾	Beskyttelsesark for skjerm	–
㊿	AC adapter	–
51	Gummideksel	–
52	Batteri	–
53	Terminaler	–
54	Kabel for bakkesendt digital antenne	–
55	Inngang for innendørs antenne	–
56	Ekstern antenne	–
57	Kabel for AUX-port	–
58	Ekstern enhet	–
59	USB-kabel	–
Ⓐ	Kilde/Meny indikator	–
Ⓑ	Klokke	–

SYMBOLER

ADVARSEL

Følgende viser symbolene som brukes til maskinen. Sørg for å forstå betydningen av disse symbolene før maskinen tas i bruk.

	UR18DSML: Trådløs TV & radio
	⚠**ADVARSEL** - For å minske faren for skade må brukeren lese instruksjonsboken.
	Kun for EU-land Kasser aldri elektroverktøy sammen med husholdningsavfallet! I overholdelse av EU-direktiv 2012/19/EU om kassering av elektrisk og elektronisk utstyr og dets implementeringsrekkefølge i samsvar med nasjonale lover, må elektroverktøy som har nådd slutten av sin levetid samles inn separat og returneres til et miljøvennlig kompatibelt gjenvinningsanlegg.
	Kun innendørs bruk
	Polaritet av utgangsterminaler
	Klasse II utstyr
	AC (vekselstrøm)
	DC (likestrøm)
	Nytt batteri
	Gamle/brukte batteri
OR	Kan utføres enten på TV'ens betjeningspanel eller fjernkontrollen
ex.)	Eksempel
I	Slå PÅ
O	Slå AV
	Trykk
S	Kilde
M	Innstillingselementer
	Tomt batteri indikator
AA AA	AA-batterier
AAA AAA	AAA-batterier til fjernkontrollen
	Beskyttelsesdeksel for skjerm
	Advarsel
	Utilrådelig betjeningsmåte

For informasjon om betjeningsknappene, se "NAVN PÅ DELER OG KNAPPEFUNKSJONER".

STANDARD TILBEHØR

I tillegg til hovedenheten (1 enhet) inneholder pakken tilbehør som er listet opp på side 9.

Standardtilbehøret kan endres uten forhåndsvarsel.

FØR BRUK

Handling	Figur	Side
Installere reservebatterier*1	1	4
Installere batterier i fjernkontrollen	2	4
Feste beskyttelsesarket for skjerm	3	4
Strømadapter installasjon*2	4	5
Lagring av AC adapter og fjernkontroll	5	5
Sette inn og ta ut batteriet* 3	6	5
Forbereder antennen 4	7	5

○ For å koble til en enhet som støtter video-utgang, for eksempel et videokamera eller en DVD-spiller, må du bruke en 4-polet minipluggkabel som omfatter en videotilkobling.

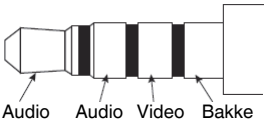

* 1: Tidsinnstillinger og TV & radiostasjonfrekvenser kan lagres ved å sette inn batterier i enheten.

* 2:

MERK

○ Når den brukes sammen med batteriene, er AC adapteren hovedstrømkilden og ingen batteristrøm brukes.

○ Når batteriene brukes med AC adapteren, blir ikke batteriene ladet opp ettersom at denne enheten ikke har en oppladingsfunksjon.

* 3:

FORSIKTIG

Ikke berør terminalene.
Dette kan føre til kutt på hendene eller andre skader.

Kun et 14,4 V eller 18 V skyve-type batteri kan brukes sammen med denne enheten. (BSL36B18 kan ikke brukes)

MERK

○ Ikke bruk overdrevent trykk når du setter inn batteriet. Dersom batteriet ikke glir lett inn på plass, blir det ikke satt inn riktig.
Kontroller at batteriet er vendt riktig vei og at det ikke befinner seg noe som hindrer innsettelsen.

○ Hvis vises når enheten slås på etter batteriinstallasjon, er batterinivået lavt.
I en slik situasjon, bruk enten AC adapteren eller sett inn et fullt oppladet batteri.

* 4: Bruk den innebygde antennen eller kontakten til en ekstern tilkobling.
Juster retning, lengde og vinkel på antennen mens du kontrollerer mottakstilstanden.

SE PÅ TV ELLER LYTTE PÅ FM/DAB

1. Velg kilden du vil lytte på (Digital TV, FM eller DAB)
2. Velge en antenne
   Bruk ”Velge antenne” for å velge innebygd eller ekstern antenne.
   Juster antennens orientering, lengde, vinkel og posisjon.
3. Still inn en kanal.
   Bruk ”Auto-søk” for å velge.
   For TV er det også mulig å bruke ”Manuelt søk” for å stille inn kanaler.
4. Velg ønsket stasjon.

MERK

○ Mottak kan på enkelte steder og områder være dårlig eller ikke-eksisterende.

○ Du kan ikke sette opp kanaler med TVen hvis landinnstillingen er feil.

○ TV og radio kan kun motta ikke-krypterte, gratis TV-kanaler.

KOBLE TIL MED BLUETOOTH-ENHETER

1. **Paring (registrerte enheter)**
   Paring er nødvendig for Bluetooth kommunikasjon.
   Sett Bluetooth-enheten din i paringsmodus.
   (For instruksjoner om paring, se håndboken til Bluetooth-enheten som skal brukes.)
2. **Sett TV & radioen i paringsmodus**
   Bytt kilde til ” Bluetooth ”.
   ” Bluetooth Ready ” vises på skjermen, og maskinen går inn i paring-ventemodus.
   Velg ” UR18DSML ” på Bluetooth-enheten din sin liste over tilkoblede enheter for å fullføre paringen.
3. **Tast inn passord**
   Noen Bluetooth-enheter trenger et passord ved tilkobling.
   Dersom dette er tilfellet, skriv inn ” 0000 ”.
   Dessuten, hvis det blir bedt om tilkoblingsgodkjenning, trykk på ” godtatt ”.
   Tilkoblingen er vellykket når ” Connected ” vises.

MERK

○ Når enhetene er paret, vil de bli automatisk tilkoblet neste gang enhetene er skrudd på. Hvis Bluetooth tilkoblingen blir brutt, parr enhetene på nytt.

○ Ikke flere enn to enheter kan være paret samtidig.

○ Tilkobling med alle Bluetooth-enheter kan ikke garanteres. Før du forsøker tilkobling, må du alltid kontrollere kompatibiliteten.

○ Bluetooth ® ordmerker og logoer er registrerte varemerker som eies av Bluetooth SIG, Inc.

BRUK

Handling	Figur	Side
Å slå strømmen PÅ/AV*1	8-1	6
Slår ventemodus PÅ/AV*2	8-2	6
Viser kildeskjerm*3	9	6
Valg med fjernkontroll av digital-TV, FM/DAB eller Bluetooth-kilde*4	10	6
Skjermmenyen	11	7
Velger kilde, meny og andre oppsettselementer	12	7
Volumjustering*5 (Alle kilde)	13	7
Bytte kanaler*4 (S: Digital TV, FM, DAB)	14	7
Viser hele kanallisten (S: Digital TV)	15	7
Viser innstillingsskjermbildet for lydspråk (S: Digital TV)	16-1	7
Viser skjermbildet for språkinnstilling for tekst (S: Digital TV)	16-2	7

Spille/pause eksterne enheter*6 (S: Bluetooth, SD-kort, USB)	17	8
Valg av sanger på eksterne enheter (skifte spor)*6 (S: Bluetooth, SD-kort, USB)	18*5	8
Endre FM-frekvens (S: FM)		
Spille av video eller musikk fra en ekstern enhet*7 (S: AUX)	19	8
Opplading av din smarttelefon*8	20	8

* 1: Enheten kan ikke slås på ved å trykke på standby-knappen på fjernkontrollen.
* 2: I standby-modus lyser strømknappens LED-lys rødt.

MERK

○ Strømmen slås automatisk av etter ca. 24 timer i ventemodus.

* 3: Det gjeldende valgte element utheves i grønt.
* 4: Skjermbildet for kildevalg vises ikke.
* 5: Når du spiller av innhold fra Bluetooth-enheter eller eksterne enheter, senk volumet til avspilleren før avspilling, og gradvis hev volumet på spilleren.
* 6:
  Par en Bluetooth-kompatibel enhet med TV'en på forhånd.
  Sett inn et SD-kort eller koble en USB-minneenhet til TV'en.
  En ekstern enhet som er koblet til AUX-inngangen på TV'en kan ikke styres ved hjelp av TV-en. Vennligst styr den eksterne enheten selv.
* 7:

MERK

○ Skaff en 4-polet mini-plugg for å koble til et videokamera, en DVD-spiller eller en annen kompatibel enhet med videoutgang.

○ Bare lyd kan sendes ut fra en smarttelefon.

○ Hvis det ikke er noe lydsignal, vises "INGEN SIGNAL" på skjermen.

○ Hvis lydsignalet på en ekstern enhet er lavt, kan det hende at det ikke er mulig å øke det.

○ Når enheten er tilkoblet en smarttelefon, er det ikke sikkert at ringetonen høres når det kommer innkommende anrop.

* 8: En smarttelefon eller mobiltelefon kan kobles til TV & radioen og lades opp igjen ved å bruke en kommersielt tilgjengelig lader med en USB-kontakt.
  Andre kilder kan spilles av på en smarttelefon eller flyttbar mens telefonen lades.

MERK

○ USB-ladning er ikke tilgjengelig i SD-kortmodus.
Bytt til en annen kilde under USB-ladning.

○ Under lading via USB, kan lyden av og til kutte ut, eller strømmen kan slås av. Dersom dette skulle skje, må du senke lydstyrken, eller slutte å lade via USB.

○ Noen USB-enheter kan ikke lades.

○ TV & radioen er konstruert fir å deaktivere USB-utgang og deaktivere oppladingen av smarttelefoner og mobiltelefoner når strømnivået til batteriet er lavt.
Hvis det nevnte oppstår, lad opp batteriet eller bytt det med et fulladet batteri.

○ Hvis spenningen er lav når AC adapteren er i bruk, kan USB utgangen bli avbrutt, som stopper opplading.

○ Bruk et fullt oppladet batteri når du bruker batteri som denne enhetens strømkilde.
Du vil ikke være i stand til å lade opp smarttelefoner eller mobiltelefoner når batteristrømnivået blir lavt.

○ Tiden som trengs for å lade, varierer i henhold til smarttelefonen eller mobiltelefon som lades opp.

○ Ikke bruk oppladningsfunksjonen for noen andre enheter enn en smarttelefon eller mobiltelefon.

○ TV & radioen kan kanskje ikke være i stand til å lade opp noen smarttelefon- eller mobiltelefonmodeller.

INNSTILLINGSELEMENTER

Innstillingselementer	Hovedfunksjoner	Kilde											
		Digital TV	FM	DAB	Bluetooth	SD kort			USB			AUX	Systeminnstilling
						VIDEO	AUDIO	PHOTO	VIDEO	AUDIO	PHOTO		
Auto-søk*1	Mottakelige TV-/FM-/DAB-kringkastingsfrekvenser registreres automatisk	○	○	○	–	–	–	–	–	–	–	–	–
Manuelt søk*1	TV-kringkastingsfrekvenser registreres manuelt	○	–	–	–	–	–	–	–	–	–	–	–
Velge antenne	Velger antenne (innebygd/ekstern)	○	○	○	–	–	–	–	–	–	–	–	–
Land	Angir landet der TV-mottakeren brukes	○	–	–	–	–	–	–	–	–	–	–	–
EPG	Viser et diagram av TV-programmer og gir mulighet for å velge en kanal	○	–	–	–	–	–	–	–	–	–	–	–
Visningsmodus	Angir fargetonen på skjermen	○	–	–	–	○	–	○	○	–	○	○	–
Fargetemperatur	Angir fargebalansen i bildet	○	–	–	–	○	–	○	○	–	○	○	–
Størrelsesforhold	Velger størrelsen på bildet	○	–	–	–	○	–	○	○	–	○	○	–
EQ	Lydkvalitet (bass-/diskantlyd) kan justeres i henhold til behov.	○	○	○	○	○	○	–	○	○	–	○	–
Tidssone	Angir tidssone og region	○	–	–	–	–	–	–	–	–	–	–	–
Sommertid	Setter sommertid	○	–	–	–	–	–	–	–	–	–	–	–
Forhåndsinnstilt kanal	Registrerer en radiostasjon manuelt	–	○	○	–	–	–	–	–	–	–	–	–

Innstillingselementer	Hovedfunksjoner	Kilde											
		Digital TV	FM	DAB	Bluetooth	SD kort			USB			AUX	Systeminnstilling
						VIDEO	AUDIO	PHOTO	VIDEO	AUDIO	PHOTO		
Stereo	Bytter FM-sendinger mellom stereo og mono	–	○	–	–	–	–	–	–	–	–	–	–
Stasjonsliste	Viser alle stasjoner med DAB	–	–	○	–	–	–	–	–	–	–	–	–
Dato tid synk	Hvis du velger ”PÅ”, kan TV & radioen din synkroniseres med tid og dato	–	–	○	–	–	–	–	–	–	–	–	–
Filliste	Viser mapper/filer, og gir dem mulighet til å bli valgt	–	–	–	–	○	○	○	○	○	○	–	–
Auto-spill	Setter alternativer for visning av bilder som auto-spill modus og visningsintervall	–	–	–	–	–	–	○	–	–	○	–	–
Alarm	Setter et tidspunkt hvor strømmen skrus på automatisk	–	–	–	–	–	–	–	–	–	–	–	○
Hviletimer	Strømmen kan stilles inn til å slås AV automatisk etter at en bestemt tid har gått ved å bruke Søvn Timer-funksjonen.	–	–	–	–	–	–	–	–	–	–	–	○
Dato juster	Angir dato og klokkeslett	–	–	–	–	–	–	–	–	–	–	–	○
OSD språk	Angir språket som skal vises	–	–	–	–	–	–	–	–	–	–	–	○
Gjenopprett fabrikkinnstillinger	Gjenoppretter innstillingene til fabrikkinnstillinger	–	–	–	–	–	–	–	–	–	–	–	○
Programvare oppdatering	Oppdaterer programvaren	–	–	–	–	–	–	–	–	–	–	–	○

MERK

For delte elementer som kan settes i flere kilder, brukes innstillingsendringer for alle disse kildene. Disse elementene kan ikke stilles inn separat fra hver kilde.

* 1:

For å få et mer stabilt signal, koble TV & radioen til inngangen for innendørs antenne med en separat solgt kabel for bakkesendte digitale antenner.

MERK

Avhengig av region og plassering, kan tilstanden til signalet være svakt, eller bildet kan ikke vises.

VEDLIKEHOLD OG INSPEKSJON

ADVARSEL

Når radioen ikke er i bruk, under inspeksjon eller vedlikehold skal AC pluggen, batteriet og reservebatteriet fjernes.

● Inspeksjon av monteringsskruene

Inspiser alle monteringsskruene med jevne mellomrom og se etter at de er ordentlig skrudd til. Hvis noen av skruene er løse, skrudem fast øyeblikkelig. Ders om en ikke gjør dette, kan det føre til alvorlig riskiko.

● Rengjøring av maskinens overflate

Når TV & radioen er misfarget, tørk av det med en myk og tørr klut eller en klut fuktet med såpevann.

Ikke bruk oppløsninger med klor, bensin eller malingstynnere på grunn av at disse oppløser plastikk.

● Lagring av TV & radioen

Ikke lagre TV & radioen på følgende steder.

- ○ Innen rekkevidde for eller lett tilgjengelig for barn
- ○ I et fuktig eller støvete sted
- ○ På et sted med høye temperaturer som inne i en bil eller utsatt for direkte sollys
- ○ På ekstremt kalde steder eller direkte utsatt for kald trekk
- ○ På steder hvor temperaturen skifter drastisk
- ○ Hvor radioen er utsatt for røyk eller damp som nær et kokeappara eller luftfukter

MODIFIKASJONER

HiKOKI elektroverktøy er under konstant utbedring og modifisering for å inkorporere de siste nye teknologiske fremskritt.

Følgelig vil enkelte deler kunne endres uten forvarsel.

GARANTI

Vi garanterer HiKOKI elektroverktøy i samsvar med lovfestet/landsspesifikke forskrifter. Denne garantien dekker ikke defekter eller skader som følge av feil bruk, mishandling eller normal slitasje. I tilfelle av klage, vennligst send elektroverktøyet, ikke demontert, med GARANTISERTIFIKATET som finnes på slutten av denne brukerveiledningen, til et autorisert HiKOKI-verksted.

MERK

På grunn av HiKOKIs kontinuerlige forsknings og utviklingsprogram kan spesifikasjonene i dette haftet endres uten forvarsel.

PROBLEMLØSNING

Bruk inspeksjonene i tabellen under hvis verktøyet ikke virker normalt. Hvis dette ikke løser problemet, konferer med din forhandler eller HiKOKI autorisert servicesenter.

Symptom	Mulig årsak	Løsning
Strømmen slås ikke på	AC adapteren er koblet fra, eller ikke satt helt inn i stikkontakten.	Koble AC adapteren helt inn i stikkontakten.
	Ingen gjenværende batteristrøm	Lade batteriet.
Det er ingen lyd	Volumet er for lavt.	Juster volumet.
Strømmen ble slått av automatisk	Dvalefunksjonen aktiveres.	Deaktiver dvalefunksjonen.
Dato og/eller klokkeslett er feil	Backup-batteriet er tomt.	Erstatt backup-batteriet med et nytt.
TV'en kan ikke motta signaler	Kanalene er ikke konfigurert.	Konfigurer kanaler.
Kan ikke sette opp TV-kanaler	Landinnstillingen er feil.	Vennligst sjekk landinnstillingen.
Noen TV-kringkastningssignaler kan ikke mottas	Bakkesendte digitale signaler blir ikke kringkastet.	Spør din nærmeste radiostasjon om de kringkaster bakkesendte digitale signaler.
Teksting vises ikke, eller Multichannel Television Sound fungerer ikke	TV-programmet du ser på støtter ikke undertekster og/eller Multichannel Television Sound.	Prøv å bruke undertekster eller Multichannel Television Sound på et TV-program som støtter det.
TV'ens bilde blir kryptert eller stopper	Antennen er vendt i feil retning, eller kabelen er frakoblet eller ødelagt.	Sørg for at det ikke er noen problemer med retningen antennen peker eller med antennekabeltilkoblingen.
TV'en slutter å vise bilder raskt etter at strømmen er slått på eller kanalen endres	Dette er ikke en funksjonsfeil.	På grunn av at signalet må behandles for å forberede det for å vises på skjermen, tar det flere sekunder å endre kanal.
En Bluetooth-enhet kan ikke koble til, eller lyden kutter ut midlertidig	Enheten ikke er paret.	Par enheten.
	Det er et annen nærliggende apparat som sender ut radiosignaler som er forstyrrende, for eksempel en trådløs ruter.	Prøv å flytte enheten som forårsaker forstyrrelser og TV & radioen lenger bort fra hverandre.
	Bluetooth-enheten er for langt unna TV & radioen.	Prøv å bringe enheten nærmere TV & radioen.
Video, musikk, eller bilder av et eksternt apparat, kan ikke vises eller spilles av, eller enhetens mapper og filer kan ikke vises.	Tilkoblingen er ikke riktig gjenkjent.	Prøv å koble til på nytt og den eksterne enheten. Hvis den fremdeles ikke gjenkjennes, prøv å skru TV & radioens strøm av og på igjen.
Fjernkontrollen virker ikke	Fjernkontrollen er ikke rettet mot sensoren til fjernkontrollen.	Rett fjernkontrollen mot fjernkontrollsensoren på TV & radioen mens du bruker den.
	Fjernkontrollen er for langt borte fra fjernkontrollsensoren.	Bruk fjernkontrollen ca. 3 m unna eller nærmere.
	Sensoren for TV & radioens fjernkontroll er under sterkt lys, for eksempel direkte sollys.	Plasser TV & radioen på et sted som ikke er utsatt for direkte sollys eller annet sterkt lys.
	Fjernkontrollens batterier er tomme.	Erstatt fjernkontrollens batterier med nye.

(Alkuperäisten ohjeiden käännös)

LANGATTOMAN TV- JA RADIOLAITTEEN TURVALLISUUSVAROITUKSET

⚠ **VAROITUS**

Lue kaikki turvallisuutta koskevat varoitukset ja kaikki ohjeet.

Jos varoituksia ja ohjeita ei noudateta, on olemassa sähköiskun, tulipalon ja/tai vakavan henkilövahingon vaara.

Säästä kaikki varoitukset ja ohjeet tulevaa käyttöä varten.

1. **Käytä vain määrättyä virtalähteen jännitettä.**
   - Muun jännitteen käyttö saattaa johtaa tulipaloon tai sähköiskuun.
2. **Älä vahingoita AC-adapterin johtoa.**
   - Älä muuntele, taivuta voimakkaasti, kierrä tai vedä johtoa, aseta raskaita esineitä sen päälle tai aseta sitä lämmityslaitteiden läheisyyteen.
   - Kun sovitin ei ole käytössä, irrota virtapistoke (vaihtovirtasovitin) sähköpistorasiasta ja TV- ja radiolaitteesta. Tämän noudattamatta jättäminen saattaa johtaa sähköiskuun tai tulipaloon.
3. **Älä kosketa virtapistoketta (AC-adapteri) märillä käsillä.**
   - Tämä saattaa aiheuttaa sähköiskun.
4. **Älä käytä TV- ja radiolaitetta kylpyhuoneessa tai suihkussa.**
   - Älä käytä TV- ja radiolaitetta märissä tai kosteissa paikoissa tai sateessa.
   - Tällainen käyttö saattaa aiheuttaa sähköiskun, savun syntymistä tai virhetoimintoja.
5. **Älä kosketa FM-antennia tai virtapistoketta (AC-adapteri) ukkosella.**
   - Tämä saattaa aiheuttaa sähköiskun.
6. **Älä pura tai muuta TV- ja radiolaitetta.**
   - Tämä saattaa aiheuttaa sähköiskun tai tulipalon. Tarkastukset ja korjaukset tulisi teetättää liikkeessä, josta laite on ostettu, tai HiKOKIn sähkötyökaluhuoltokeskuksessa.
7. **Työnnä virtapistoke (AC-adapteri) lujasti niin pitkälle kuin se menee.**
   - Virtapistokkeen ja virtapistorasian väliin jäänyt pöly tai lika saattaa johtaa tulipaloon. Irrota virtapistoke ajoittain ja pyyhi pöly tai lika kuivalla kankaalla.
8. **Älä anna vieraiden esineiden tai veden päästä TV- ja radiolaitteen rungon sisään.**
   - AC-adapteria ja ladattavaa akkua lukuun ottamatta, jos metallinen tai helposti syttyvä esine tai vettä pääsee takaoven sisäpuolelle, se saattaa johtaa sähköiskuun tai tulipaloon.
   - Huolehdi siitä, että estät bassorefleksikaiuttimista lähtevää rautajauhetta, pölyä tai vettä pääsemästä TV- ja radiolaitteen sisään.
9. **Älä istu tai seiso TV- ja radiolaitteen päällä.**
   - Tämä saattaa johtaa onnettomuuksiin tai virhetoimintaan.
10. **Älä aseta TV- ja radiolaitetta epävakaalle alustalle tai korkeaan paikkaan. Älä ripusta TV- ja radiolaitetta kahvasta.**
    - TV- ja radiolaite voi pudota ja aiheuttaa loukkaantumisen tai toimintahäiriön.
11. **Kun liukuakkua ei ole asennettu, kiinnitä liukuliitännän kansi liitäntään estääksesi haavat ja muut loukkaantumiset, jotka voivat aiheutua liitäntäalueeseen koskemisesta.**
12. **Käsittele varaparistoja huolella.**
    - Räjähdysvaara, mikäli paristoa ei vaihdeta oikein. Vaihda vain samaan tai vastaavaan tyyppiin.
    - Paristojen virheellinen käsittely saattaa johtaa repeytymään tai vuotoon, tulipaloon, loukkaantumiseen tai ympäröivän alueen saastumiseen. Noudata varmasti seuraavia varotoimenpiteitä.
      - Käytä vain määrättyjä paristoja
      - Älä kuumenna tai pura paristoja
      - Älä heitä paristoja tuleen tai veteen
      - Älä polta paristoja tai hävitä niitä kotitalousjätteen mukana.
      - Älä lataa paristoja
      - Varmista, että paristot on suunnattu oikein ja vältä oikosulku
      - Älä käytä paristoja uudelleen tai käytä erityyppisiä paristoja
      - Poista paristot, kun TV- ja radiolaite ei ole käytössä

      Jos paristot vuotavat, pyyhi paristokotelo puhtaaksi. Jos paristonestettä pääsee kehollesi, pese se pois huolellisesti.

      Jos ⊘ tulee näkyviin, kun käännät virran päälle ladattavan akun ollessa asennettuna, akun virta on alhainen.

      Ota TV- ja radiolaitteeseen virtaa vaihtovirtasovittimesta tai asenna ladattu akku.
13. **Lataa vain valmistajan määrittelemällä laturilla.**
    - Tietyntyyppiselle ladattavalle akulle sopiva laturi voi aiheuttaa tulipalovaaran, jos sitä käytetään toisen akun kanssa.
14. **Käytä TV- ja radiolaitetta vain erityisesti sitä varten määrätyn ladattavan akun kanssa.**
    - Minkä tahansa muiden ladattavien akkujen käyttö voi synnyttää loukkaantumis- ja tulipalovaaran.
15. **Kun ladattava akku ei ole käytössä, pidä se poissa muiden metalliesineiden kuten paperinliitinten, kolikoiden, avainten, naulojen, ruuvien tai muiden pienten metalliesineiden läheisyydestä, jotka voivat kytkeä akun navat toisiinsa.**
    - Akkunapojen oikosulkeminen yhteen voi aiheuttaa palovammoja tai tulipalon.
16. **Jos akkua käytetään väärin, akusta voi roiskua nestettä. Vältä nesteen koskettamista. Jos kosketat nestettä vahingossa, huuhtele vedellä. Jos neste koskettaa silmiä, hae lisäksi lääkärin apua.**
    - Akusta roiskunut neste voi aiheuttaa ärtymistä tai palovammoja.
17. **Anna TV- ja radiolaite huollettavaksi valtuutetulle korjaajalle, joka käyttää vain alkuperäisiä osia vastaavia varaosia.**
    - Näin TV- ja radiolaite pysyy turvallisena.
18. **Pääyksikköä ja adapteria ei saa altistaa tippuvalle vedelle tai roiskeille eikä niiden päälle saa asettaa nesteellä täytettyjä esineitä, kuten maljakoita.**
19. **Akkuja tai paristoja ei saa altistaa kuumuudelle, kuten auringonpaisteelle, tulelle tai vastaavalle.**
20. **Adapterin verkkopistoketta käytetään katkaisulaitteena ja sen luo tulee olla helppo pääsy.**
21. **Älä säilytä paristoja tai muistikortteja paikassa, jossa ne ovat pienten lasten ulottuvilla.**
    - Jos lapsi on vahingossa nielaissut pariston tai muistikortin, se voi tukkia hengityksen ja/tai aiheuttaa loukkaantumisen. Jos näin käy, ota välittömästi yhteyttä lääkäriin.
22. **Käyttölämpötila: -5 – 40˚C**

KUULON SUOJAAMINEN

Jatkuva altistuminen kovalle melulle saattaa johtaa pysyvään kuulon menetykseen. Mitä suurempi äänenvoimakkuus, sitä lyhyemmässä ajassa kuulon menetys voi tapahtua.

Jos kuuntelet suurella äänenvoimakkuudella pitkän aikaa, korvasi tottuvat siihen. Tämä luo illuusion siitä, että äänenvoimakkuuden taso on sopiva huolimatta tosiasiasta, että se saattaa vahingoittaa kuuloa.

Noudata seuraavaa, jotta estäisit kuulon menetyksen.

HUOMAUTUS

1. **Varmista, että annat korviesi levätä pitämällä säännöllisiä taukoja ja välttämällä kuuntelemista pitkään kerrallaan.**
   Vaikka olet säätänyt turvalliselle äänenvoimakkuuden tasolle, jatkuva pitkäkestoinen kuuntelu saattaa aiheuttaa kuulon menetyksen.
2. **Varo nostamasta äänenvoimakkuutta, kun kuulosi sopeutuu äänen tehoon.**
   Varo tottumista tiettyyn äänenvoimakkuuden tasoon. Säädä äänenvoimakkuus turvalliselle tasolle, ennen kuin korvasi tottuvat korkeisiin äänenvoimakkuuksiin.
3. **Jos korvasi alkavat soida, jos tunnet olosi mitenkään epämukavaksi tai jos keskusteluäänet tuntuvat vaimeilta tai epäselviltä, lopeta musiikin kuuntelu ja pyydä lääkäriä tarkastamaan korvasi.**
4. **Älä säädä äänenvoimakkuutta liian kovalle, kun käytät kuulokkeita.**
   Jos TV- ja radiolaitetta kuunnellaan pitkän aikaa suurella äänenvoimakkuudella, se voi vahingoittaa kuuloa.

ULKOISEN LAITELIITÄNNÄN VAROTOIMET

Odottamattomat ongelmat saattavat johtaa älypuhelimiin tai muihin oheislaitteisiin tallennettujen tietojen menetykseen tai vahingoittumiseen, kun ne on yhdistetty TV- ja radiolaitteeseen. Koska tämä on mahdollista, tiedoista tulisi tehdä aina varmuuskopio etukäteen.
Huomaa, että HiKOKla ei voida pitää vastuussa älypuhelimiin tai muihin oheislaitteisiin tallennettujen tietojen menetyksestä tai vahingoittumisesta, kun nämä laitteet on yhdistetty TV- ja radiolaitteeseen, tai mistään itse laitteeseen kohdistuvasta vahingosta.

VAROITUS KOSKIEN KOSTEUDEN TIIVISTYMISTÄ

Jos TV- ja radiolaite tuodaan talvella nopeasti kylmästä ulkoilmasta lämpimään huoneeseen tai kesällä viileästä huoneesta kuumaan ja kosteaan ulkoilmaan, TV- ja radiolaitteen sisäpuolelle voi tiivistyä kosteutta.
TV- ja radiolaitteen kytkeminen päälle, kun laitteen sisällä on vesipisaroita, voi aiheuttaa toimintahäiriön. Älä altista TV- ja radiolaitetta äkillisille ja/tai äärimmäisille lämpötilan muutoksille.
Jos vesipisaroita muodostuu, lopeta TV- ja radiolaitteen käyttö välittömästi. Ennen kuin käytät laitetta, odota, että vesipisarat haihtuvat tai nosta huoneen lämpötilaa asteittain, kunnes TV- ja radiolaite kuivuu.

LISENSSI JA TAVARAMERKKI

Tätä tuotetta suojelevat tietynlaiset Microsoftin immateriaalioikeudet. Sellaisen teknologian käyttäminen tai levittäminen tämän tuotteen ulkopuolella ilman Microsoftin lisenssiä on kielletty.

TÄMÄ TUOTE ON LISENSOITU MPEG-4:N VISUAALISEN PATENTIN PORTFOLIOLISENSSIN ALLE KULUTTAJAN HENKILÖKOHTAISEEN JA EI-KAUPALLISEEN KÄYTTÖÖN JA KATTAA
(i) VIDEON KOODAAMISEN MPEG-4 -VISUAALISEN STANDARDIN ('MPEG-4 VIDEO') MUKAAN JA/TAI
(ii) MPEG-4-VIDEON PURKAMISEN, JONKA KULUTTAJA OLI KOODANNUT HENKILÖKOHTAISEN JA EI-KAUPALLISEN TOIMINNAN YHTEYDESSÄ JA/TAI JOKA ON SAATU VIDEOIDEN VÄLITTÄJÄLTÄ, JONKA MPEG LA ON LISENSOINUT VÄLITTÄMÄÄN MPEG-4-VIDEOITA.
LISENSSIÄ EI MYÖNNETÄ EIKÄ EDELLYTETÄ MIHINKÄÄN MUUHUN KÄYTTÖÖN.
LISÄTIETOJA, MUKAAN LUKIEN MAINONNALLISEEN, SISÄISEEN JA KAUPALLISEEN KÄYTTÖÖN LIITTYVÄT ASIAT SEKÄ LISENSOINNIN SAAMINEN MPEG LA, LLC:LTÄ. KATSO OSOITTEESTA: HTTP://WWW.MPEGLA.COM.

TÄMÄ TUOTE ON LISENSOITU AVC-PATENTTIPORTFOLIOLISENSSIN ALLE KULUTTAJAN HENKILÖKOHTAISEEN KÄYTTÖÖN TAI MUUHUN KÄYTTÖÖN, JOSTA EI SAA KORVAUSTA (i) VIDEON KOODAAMISESTA AVC-STANDARDIN ("AVC-VIDEO") MUKAISESTI JA/TAI (ii) AVC-VIDEON PURKAMISESTA, JONKA KULUTTAJA KOODASI HENKILÖKOHTAISEN TOIMINNAN YHTEYDESSÄ JA/TAI JOKA SAATIIN VIDEOIDEN VÄLITTÄJÄLTÄ, JOKA ON LISENSOITU VÄLITTÄMÄÄN AVC-VIDEOITA.
LISENSSIÄ EI MYÖNNETÄ EIKÄ EDELLYTETÄ MIHINKÄÄN MUUHUN KÄYTTÖÖN.
LISÄTIETOJA SAA MPEG LA LLC:LTÄ. KATSO HTTP://WWW.MPEGLA.COM.

MPEG Layer-3-audion purkuteknologian on lisensoinut Fraunhofer IIS ja Thomson Licensing.

Suojattu vähintään yhdellä osoitteesta patentlist.hevcadvance.com löytyvässä patenttiluettelossa ilmoitetulla patentilla.

Valmistettu Dolby Laboratoriesin lisenssillä.
Dolby, Dolby Audio ja kaksois-D-symboli ovat Dolby Laboratoriesin tavaramerkkejä.

TOISTOON SOPIVAT SD-KORTIT JA USB-LAITTEET

Tarkista SD-korttien ja USB-laitteiden tekniset tiedot ja käyttöohjeet, ja varmista, että käytät niitä oikein.

Tyyppi		SD-muistikortti	SDHC-muistikortti	USB-muistilaite
Logo				–
Muoto		FAT16, FAT32		
Toistettavat tiedostomuodot	VIDEO	MPEG2, MPEG4, H.264		
	ÄÄNI	MP3, AAC		
	KUVA	JPEG, BMP		

HUOMAA

- Tässä oppaassa SD-muistikorteista ja SDHC-muistikorteista käytetään nimitystä "SD-kortit".
- Aseta miniSD-kortit ja microSD-/microSDHC-kortit SD-korttiadapteriin ennen kuin lisäät ne tv- ja radiolaitteeseen.
- Älä lisää TV- ja radiolaitteeseen muistikortteja, joita laite ei tue. Yhteensopimattoman muistikortin lisääminen voi aiheuttaa toimintahäiriön tai vaurioittaa TV- ja radiolaitetta sekä muistikorttia.
- Vaikka SD-kortti olisi yllä kuvattua tyyppiä, se ei välttämättä ole käyttökelpoinen riippuen sen formaatista ja käyttöolosuhteista. Jos laite ei pysty lukemaan korttia oikein, ota se ulos TV- ja radiolaitteesta.
- Määrittelyt eivät mahdollista tiedostojen tuontia, kun SD-kortti on lukittu.
  Avaa kortin lukitus tuodaksesi tiedostoja.
- Älä kytke yhteensopimattomia USB-laitteita.
- Kaikki USB-laitteet eivät välttämättä ole kytkettävissä.
- Älä poista tai lisää SD-kortteja tai USB-laitteita toiston aikana. Se saattaa aiheuttaa toimintahäiriön TV:ssä, SD-kortissa tai USB-laitteessa.

- SD ja SDHC ovat SD-3C, LLC:n tavaramerkkejä.
- Tätä tuotetta suojelevat tietyt Microsoftin immateriaaliset oikeudet. Sellaisen teknologian käyttäminen tai levittäminen tämän tuotteen ulkopuolella ilman Microsoftin lisenssiä on kielletty.

HUOMAUTUS

- Liitettyyn SD-korttiin ja USB-muistilaitteeseen tallennetut tiedot voivat vioittua odottamattoman vahingon sattuessa. Varmuuskopioi aina tiedot, jotta vältät mahdolliset menetykset.
- Älä katkaise virtaa tai poista SD-korttia tai USB-muistilaitetta samalla kun SD-korttia tai USB-muistilaitetta luetaan tai toistetaan. On olemassa vaara, että tallennetut tiedot voivat vioittua.

PÄÄTOIMINNOT

Lähde		Päätoiminnot
Digitaalinen TV		Katsele maanpäällisiä digitaalisia lähetyksiä
FM		Kuuntele FM-radiota
DAB		Kuuntele digitaalista radiota
Bluetooth		Bluetooth-laitteiden toistaminen
SD-kortti	VIDEO	Katso videokuvaa, kuuntele musiikkia ja katsele SD-kortilla olevia kuvia
	ÄÄNI	
	KUVA	
USB	VIDEO	Katso videokuvaa, kuuntele musiikkia ja katsele USB-muistilaitteella olevia kuvia
	ÄÄNI	
	KUVA	
AUX		Toista videokuvaa ja ääntä videokameroista, kannettavista musiikkisoittimista jne.
Järjestelmäasetukset		Aseta kellonaika ja päivämäärä, palauta järjestelmä oletusasetuksiin ja päivitä ohjelmisto

- Älypuhelimen ja matkapuhelimen lataus
- Yhteensopivuus HiKOKIn ladattavien sähkötyökaluakkujen ja AC-adapterin kanssa

TEKNISET TIEDOT

Taajuusalue	TV: 170 – 230 MHz, 470 – 860 MHz DAB/DAB+: 174,928 – 239,200 MHz (BAND III) FM: 87,5 – 108 MHz
Antenni	Tankoantenni (TV ja FM)
Ulkoinen antenniportti	75 Ω PAL-tyypin liitin (TV ja DAB/DAB+)
Kuulokeportti	Φ 3,5 mm stereominiliitin
SD-korttipaikka	Tukee SD/SDHC-kortteja (enintään 32 GB)
USB-portti	USB 2.0 (virta: DC 5 V, enintään 0,7 A)
AUX-tuloportti	Φ 3,5 mm (video + ääni)
Kaiuttimet	90 mm (8 Ω) × 2
LCD-koko	8 tuumaa
Pikselimitat	L 1024 x K 600
Maksimilähtöteho	7 W × 2
Virtalähde	Liukuakku: DC 14,4 V, 18 V
	Kotitalouden virtalähde (käyttämällä mukana tullutta AC-adapteria)
	Varaparistot: DC 3 V, kaksi AA-paristoa
Bluetooth	Bluetooth-versio 4,0 Profiili: A2DP (Advanced Audio Distribution Profile) AVRCP (AV Remoto Control Profile) Lähetys-/vastaanottoherkkyys: Luokka 2 Bluetooth-taajuusalue: 2402–2480 MHz Bluetooth-enimmäislähetysteho: BT2.1:-0,47 dBm, BT4.0(BLE):0,9 dBm
Ulkomitat	P 405 mm x L 305 mm x K 265 mm (antenni sisäänvedettynä)
Paino	4,2 kg

- Katso lisätietoa soveltuvista virtalähteistä käyttöohjeista:
  Soveltuvat virtalähteet:
  (Valmistaja) Dong Guan Sun Hung Kin Electrical Co., Ltd
  (Malli) HKP18-1202000dV, HKP18-1202000dB
  (Tulo) 100-240V ~50/60Hz 0,68Amaks.
  (Lähtö) 12V ⎓ 2A
- Vain alla olevia liukuakkuja voidaan käyttää
  (Malli) BSL1430: 14,4V:n / 3000mAh:n litiumakku
  (Malli) BSL1830: 18V:n / 3000mAh:n litiumakku
  (Valmistaja) Koki Holdings Co, Ltd

OSIEN NIMET JA PAINIKKEIDEN TOIMINNOT

Osien nimet		Toiminnot
①	Näyttö	–
②	Käyttöpaneeli	–
③	Kahva	–
④	Kaukosäätimen tunnistin	–
⑤	Ulkoisten laitteiden liitäntäportit	–
⑥	Ulkoinen antenniportti	–
⑦	Antenni	–
⑧	Kaiutin	–
⑨	Takakansi	–
⑩	Vaihtovirtasovittimen portti	–
⑪	Virtapainike	Kytkee virran PÄÄLLE/ POIS PÄÄLTÄ
⑫	Äänenvoimakkuuden painike	Nostaa tai laskee äänenvoimakkuutta
⑬	Ohita-painike	• Kohteen valinta • Kappaleiden valinta ulkoisilta laitteilta • Vaihtaa kanavaa
⑭	Toista-/Pysäytä-painike	Toistaa tai lopettaa toistamisen
⑮	Lähteen valintapainike	Näyttää lähdenäytön
⑯	Valikkopainike	Näyttää valikkonäytön

⑰	Enter-/Tietopainike	• Syöttää valitun kohteen • Näyttää tiedot
⑱	USB-portti	–
⑲	SD-korttipaikka	–
⑳	AUX-tuloportti	–
㉑	Kuulokeportti	–
㉒	Kaukosäädin	–
㉓	TV-painike	Aktivoi TV:n
㉔	Valmiustilapainike	Kytkee valmiustilan PÄÄLLE tai POIS PÄÄLTÄ
㉕	Lähteen valintapainike	Näyttää lähdenäytön
㉖	Valitse/enter-painike	Valitsee tai syöttää kohteen
㉗	Paluupainike	Palauttaa ohjauksen
㉘	Numeropainikkeet	Valitsee kanavien numerot
㉙	Mykistyspainike	Mykistää äänet
㉚	Äänenvoimakkuuden painike	Nostaa tai laskee äänenvoimakkuutta
㉛	EQ-painike	Näyttää äänenlaadun asetusnäytön
㉜	Ohita-painike	• Kappaleiden valinta ulkoisilta laitteilta • Muuttaa FM-taajuutta
㉝	Toista-/Pysäytä-painike	Toistaa tai lopettaa toistamisen
㉞	Jatkuva toisto -painike	Toistaa toiston
㉟	Näyttöpainike	Näyttää kuvanlaadun asetusnäytön
㊱	Kanavapainike	Vaihtaa kanavia
㊲	Tietopainike	Näyttää tiedot
㊳	Tekstityspainike	Näyttää tekstityksen kielen asetusnäytön
㊴	EPG-painike	Näyttää TV-ohjelmalistan
㊵	Äänipainike	Näyttää äänen kieliasetusnäytön
㊶	Hakupainike	Suorittaa automaattisen haun
㊷	Valikkopainike	Näyttää valikkonäytön
㊸	Bluetooth-painike	Aktivoi Bluetoothin
㊹	FM DAB -painike	Aktivoi FM:n/DAB:n
㊺	Salpa	–
㊻	AA-paristokotelo	–
㊼	Kansi	–
㊽	Kaukosäätimen kansi	–
㊾	Näytön suojakalvo	–
㊿	Vaihtovirtasovitin	–
51	Kumisuojus	–
52	Akku	–
53	Liitännät	–
54	Kaapeli maanpäällistä digitaalista antennia varten	–
55	Sisäantennin portti	–
56	Ulkoinen antenni	–
57	AUX-portin kaapeli	–
58	Ulkoinen laite	–
59	USB-kaapeli	–
Ⓐ	Lähde/valikko-osoitin	–
Ⓑ	Kello	–

SYMBOLIT

VAROITUS

Seuraavassa esitellään koneessa käytetyt symbolit. Varmista, että ymmärrät niiden merkityksen, ennen kuin aloitat koneen käytön.

	UR18DSML: Langaton TV- ja radiolaite
	⚠**VAROITUS** - Loukkaantumisriskin vähentämiseksi käyttäjän on luettava käyttöopas.
	Koskee vain EU-maita Älä hävitä sähkötyökaluja tavallisen kotitalousjätteen mukana! Sähkö- ja elektroniikkaromua koskevan EU-direktiivin 2012/19/EU ja sen maakohtaisten sovellusten mukaisesti käytetyt sähkötyökalut on kerättävä erikseen ja vietävä ympäristöystävälliseen kierrätyslaitokseen.
	Vain sisäkäyttöön
	Lähtöliittimien napaisuus
	Luokan II laite
	AC (vaihtovirta)
	DC (tasavirta)
	Uusi paristo
	Vanha/käytetty paristo
OR	Voidaan suorittaa joko televisiossa olevasta käyttöpaneelista tai kaukosäätimellä
ex.)	Esimerkki
I	Kytkeminen PÄÄLLE
O	Kytkeminen POIS PÄÄLTÄ
	Paina
S	Lähde
M	Asetuskohde
	Akku tyhjä -osoitin
AA AA	AA-paristot
AAA AAA	AAA-paristot kaukosäätimeen

	Näytön suojalevy
⚠	Varoitus
⊘	Kielletty toiminto

Katso tietoja toimintopainikkeista kohdasta ”OSIEN NIMET JA PAINIKKEIDEN TOIMINNOT”.

PERUSVARUSTEET

Päälaitteen (1 laite) lisäksi pakkaus sisältää sivulla 9 luetellut varusteet.

Perusvarusteet voivat vaihtua ilman erillistä ilmoitusta.

ENNEN KÄYTTÖÄ

Toimenpide	Kuva	Sivu
Varaparistojen asettaminen*1	1	4
Paristojen asettaminen kaukosäätimeen	2	4
Suojakalvon kiinnittäminen näyttöön	3	4
AC-adapterin asennus*2	4	5
Vaihtovirtasovittimen ja kaukosäätimen säilyttäminen	5	5
Akun lisääminen ja poistaminen*3	6	5
Antennin käyttöönotto*4	7	5

○ Jotta voit liittää laitteeseen, joka tukee videoulostuloa, kuten videokameraan tai DVD-soittimeen, käytä 4-napaista miniliitinkaapelia, joka sisältää videoyhteyden.

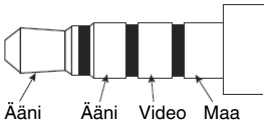

* 1: Aika-asetukset ja TV- ja radioasemien taajuudet voidaan tallentaa asettamalla laitteeseen paristot.

* 2:

HUOMAA

○ Kun käytössä on sekä AC-adapteri että paristot, adapterin kautta saatavaa virtaa käytetään ensisijaisesti eikä paristojen virtaa kuluteta.

○ Kun AC-adapteri on liitetty, akkuja ei ladata, sillä tässä laitteessa ei ole lataustoimintoa.

* 3:

HUOMAUTUS

Älä kosketa liittimiä.

Muuten saatat haavoittaa kätesi tai loukkaantua muutoin.

Vain 14,4 V:n tai 18 V:n liukuakkua voidaan käyttää tämän laitteen kanssa. (BSL36B18:aa ei voida käyttää)

HUOMAA

○ Älä käytä liiallista voimaa, kun asetat akkua. Jos akku ei liu'u paikalleen helposti, sitä ei aseteta oikein.
Tarkista että akku on oikeinpäin ja että akun tiellä ei ole esteitä.

○ Jos ⚠ näkyy, kun laite kytketään päälle akun asettamisen jälkeen, akun varaus on alhainen.
Käytä tässä tapauksessa AC-adapteria tai aseta laitteeseen täysi akku.

* 4: Käytä sisäänrakennettua antennia tai ulkoisen antennin liitintä.
Säädä antennin suuntaa, pituutta ja kulmaa samalla kun tarkistat vastaanottotilan.

TV:N KATSELU TAI FM-/DAB-KUUNTELU

1. Valitse lähde, jota haluat kuunnella (Digitaalinen TV, FM tai DAB)
2. Antennin valitseminen
   Valitse sisäänrakennettu tai ulkoinen antenni käyttämällä ”Antennin valinta”.
   Säädä antennin suunta, pituus, kulma ja asento.
3. Aseta kanava.
   Käytä ”Automaattinen haku” valitsemiseen.
   Televisiokanavat voidaan asettaa myös ”Manuaalinen haku”.
4. Valitse haluamasi asema.

HUOMAA

○ Joissakin paikoissa ja alueilla vastaanotto voi olla huono tai sitä ei ole.

○ Televisiokanavia ei voi määrittää, jos maa-asetus on väärä.

○ TV- ja radiolaite voi vastaanottaa vain salaamattomia, ilmaisia TV-kanavia.

BLUETOOTH-LAITTEEN YHDISTÄMINEN

1. **Paritus (laitteen rekisteröinti)**
   Paritus on tehtävä Bluetooth-yhteyttä varten.
   Aseta Bluetooth-laitteesi paritustilaan.
   (Katso paritusohjeet Bluetooth-laitteen käyttöohjeesta.)
2. **Aseta TV- ja radiolaite paritustilaan**
   Valitse lähteeksi ” Bluetooth ”.
   ” Bluetooth Ready ” näkyy ruudulla ja laite siirtyy paritusvalmiustilaan.
   Valitse Bluetooth-laitteen yhdistettyjen laitteiden luettelosta ” UR18DSML ” parituksen tekemiseksi.
3. **Syötä salasana**
   Jotkin Bluetooth-laitteet saattavat vaatia yhdistämiseen salasanan.
   Jos näin on, syötä ” 0000 ”.
   Jos lisäksi vaaditaan hyväksyntää, syötä ” hyväksytty ”.
   Yhteys onnistui, kun näytössä näkyy ” Connected ”.

HUOMAA

○ Kun paritus on tehty, yhteys luodaan automaattisesti seuraavan kerran, kun laitteet kytketään päälle. Jos Bluetooth-yhteys katoaa, parita laitteet uudelleen.

○ Enintään kaksi laitetta voidaan liittää pariksi samaan aikaan.

○ Yhteyttä kaikkien Bluetooth-laitteiden kanssa ei voida taata. Tarkista yhteensopivuus aina ennen kuin yrität luoda yhteyden.

○ Bluetooth ®-sanamerkki ja logot ovat Bluetooth SIG, Inc.:in omistamia rekisteröityjä tavaramerkkejä.

KÄYTTÖ

Toimenpide	Kuva	Sivu
Virran kytkeminen päälle/pois*1	8-1	6
Valmiustilan kytkeminen PÄÄLLE/ POIS PÄÄLTÄ*2	8-2	6
Näyttää lähdenäytön*3	9	6

Kaukosäätimen lähdevalinta digitaalisen TV:n, FM:n/DAB:n tai Bluetoothin välillä*4	10	6
Näytä valikkonäyttö	11	7
Lähteen, valikon ja muiden asetuskohteiden valinta	12	7
Äänenvoimakkuuden säätö*5 (kaikki lähteet)	13	7
Kanavien vaihtaminen*4 (S: digitaalinen TV, FM, DAB)	14	7
Näyttää kaikki kanavaluettelot (S: digitaalinen TV)	15	7
Näyttää äänen kielen asetusnäytön (S: digitaalinen TV)	16-1	7
Näyttää tekstityksen kielen asetusnäytön (S: digitaalinen TV)	16-2	7
Ulkoisten laitteiden toistaminen/pysäyttäminen*6 (S: Bluetooth, SD-kortti, USB)	17	8
Kappaleiden valitseminen ulkoisista laitteista (kappaleiden vaihtaminen)*6 (S: Bluetooth, SD-kortti, USB)	18*5	8
FM-taajuuden vaihtaminen (S: FM)		
Videon tai musiikin toistaminen ulkoisesta laitteesta*7 (S: AUX)	19	8
Älypuhelimen lataaminen*8	20	8

* 1: Laitetta ei voi käynnistää painamalla kaukosäätimen valmiustilapainiketta.
* 2: Valmiustilassa virtapainikkeen LED-valo palaa punaisena.

HUOMAA

○ Virta sammuu automaattisesti noin 24 tunnin kuluttua valmiustilassa.

* 3: Tällä hetkellä valittuna oleva kohde on korostettu vihreällä.
* 4: Lähteen valintanäyttöä ei näytetä.
* 5: Kun toistetaan sisältöä Bluetooth-laitteesta tai ulkoisesta laitteesta, pienennä soittimen äänenvoimakkuutta ennen toiston aloittamista ja nosta sitten soittimen äänenvoimakkuutta asteittain.
* 6: Parita Bluetooth-yhteensopiva laite TV:n kanssa etukäteen.
Aseta SD-kortti tai kytke USB-muistilaite televisioon kunnolla.
AUX-porttiin liitettyä ulkoista laitetta ei voi ohjata television avulla. Käytä ulkoisen laitteen ohjaamiseen sitä itseään.
* 7:

HUOMAA

○ Hanki 4-napainen minipistoke liittääksesi videokameran, DVD-soittimen tai muun videoulostuloon sopivan laitteen.
○ Älypuhelimesta voidaan lähettää vain ääntä.
○ Jos äänisignaalia ei ole, näytöllä näkyy ”EI SIGNAALIA” -ilmoitus.
○ Jos ulkoisen laitteen äänisignaali on heikko, sitä ei välttämättä voida vahvistaa.
○ Kun laite on yhdistetty älypuhelimeen, soittoääni ei välttämättä kuulu saapuvan puhelun aikana.

* 8: Älypuhelin tai matkapuhelin voidaan liittää TV- ja radiolaitteeseen, ja se voidaan ladata USB-liitännän kautta käyttämällä kaupallisesti saatavaa latausjohtoa.
Muita lähteitä voidaan toistaa sillä välin, kun älypuhelin tai matkapuhelin latautuu.

HUOMAA

○ USB-lataus ei ole käytettävissä SD-korttitilassa.
Vaihda lähdettä USB-latauksen ajaksi.
○ Kun lataamiseen käytetään USB-liitäntää, ääni voi välillä pätkiä tai virta katketa. Jos näin käy, alenna äänenvoimakkuutta tai lopeta lataus USB:n kautta.
○ Jotkut USB-laitteet eivät ehkä ole ladattavissa.
○ TV- ja radiolaite katkaisee USB-lähdön ja älypuhelimen ja matkapuhelimen latauksen, kun akun varaus on vähäinen.
Jos näin käy, lataa akku tai vaihda se täyteen ladattuun akkuun.
○ Jos jännite on matala, kun vaihtovirtasovitinta käytetään, USB-lähtö saattaa katketa ja lopettaa latauksen.
○ Käytä täyteen ladattua akkua, kun käytät tämän laitteen virtalähteenä akkua.
Älypuhelimia tai matkapuhelimia ei voi ladata, kun akun varaus on alhainen.
○ Latauksen kuluva aika vaihtelee riippuen ladattavasta älypuhelimesta tai matkapuhelimesta.
○ Älä käytä latausmoitoa muiden laitteiden kuin älypuhelimien tai matkapuhelimien lataamiseen.
○ TV- ja radiolaite ei välttämättä pysty lataamaan joitain älypuhelin- tai matkapuhelinmalleja.

ASETUSKOHTEET

Asetuskohteet	Päätoiminnot	Lähde											
		Digitaalinen TV	FM	DAB	Bluetooth	SD-kortti			USB			AUX	Järjestelmäasetukset
						VIDEO	ÄÄNI	KUVA	VIDEO	ÄÄNI	KUVA		
Automaattinen haku*1	Vastaanotettavat TV/FM/DAB-lähetystaajuudet rekisteröidään automaattisesti	○	○	○	–	–	–	–	–	–	–	–	–
Manuaalinen haku*1	TV-lähetystaajuudet rekisteröidään manuaalisesti	○	–	–	–	–	–	–	–	–	–	–	–
Antennin valinta	Valitsee antennin (sisäänrakennettu/ulkoinen)	○	○	○	–	–	–	–	–	–	–	–	–

Asetuskohteet	Päätoiminnot	Lähde											
		Digitaalinen TV	FM	DAB	Bluetooth	SD-kortti			USB			AUX	Järjestelmäasetukset
						VIDEO	ÄÄNI	KUVA	VIDEO	ÄÄNI	KUVA		
Maa	Määrittää maan, jossa televisiovastaanotin on asennettu	○	–	–	–	–	–	–	–	–	–	–	–
EPG	Näyttää luettelon TV-ohjelmista ja mahdollistaa kanavan valinnan	○	–	–	–	–	–	–	–	–	–	–	–
Näyttötila	Asettaa näytön värisävyn	○	–	–	–	○	–	○	○	–	○	○	–
Värilämpötila	Asettaa kuvan väritasapainon	○	–	–	–	○	–	○	○	–	○	○	–
Kuvasuhde	Valitsee kuvan koon	○	–	–	–	○	–	○	○	–	○	○	–
EQ	Äänenlaatua (bassoa/diskanttia) voidaan säätää mieltymysten mukaan.	○	○	○	○	○	○	–	○	○	–	○	–
Aikavyöhyke	Asettaa aikavyöhykkeen ja alueen	○	–	–	–	–	–	–	–	–	–	–	–
Kesäaika	Asettaa kesäajan	○	–	–	–	–	–	–	–	–	–	–	–
Esiasetettu kanava	Rekisteröi radioaseman manuaalisesti	–	○	○	–	–	–	–	–	–	–	–	–
Stereo	Vaihtaa FM-lähetyksen stereo- ja monoäänen välillä	–	○	–	–	–	–	–	–	–	–	–	–
Asemaluettelo	Näyttää kaikki DAB-asemat	–	–	○	–	–	–	–	–	–	–	–	–
Date Time Sync	Synkronoi TV: n ja radion kellonaika sekä päivämäärä valitsemalla “ON”.	–	–	○	–	–	–	–	–	–	–	–	–
Tiedostoluettelo	Näyttää kansiot/tiedostot ja mahdollistaa niiden valitsemisen	–	–	–	–	○	○	○	○	○	○	–	–
Automaattinen toisto	Asetusvaihtoehtoja valokuvien näyttämiseen, kuten automaattinen toisto ja kuvien näyttäminen tietyin aikavälein	–	–	–	–	–	–	○	–	–	○	–	–
Hälytys	Asettaa ajan, jolloin virta kytkeytyy päälle automaattisesti	–	–	–	–	–	–	–	–	–	–	–	○
Uniajastin	Virta voidaan katkaista automaattisesti määritetyn ajan kuluttua uniajastintoiminnolla.	–	–	–	–	–	–	–	–	–	–	–	○
Päivämäärän asetus	Asettaa päivämäärän ja kellonajan	–	–	–	–	–	–	–	–	–	–	–	○
Näyttökieli	Asettaa näytettävän kielen	–	–	–	–	–	–	–	–	–	–	–	○
Palauta tehdasasetukset	Palauttaa asetukset tehdasasetuksiin	–	–	–	–	–	–	–	–	–	–	–	○
Ohjelmistopäivitys	Päivittää ohjelmiston	–	–	–	–	–	–	–	–	–	–	–	○

HUOMAA

Jaetuille asetuskohteille, jotka voidaan määrittää useille lähteille, asetusmuutokset otetaan käyttöön kaikkien noiden lähteiden kohdalla. Näitä asetuksia ei voi määrittää erikseen kullekin lähteelle.

* 1:

Jos haluat vakaamman signaalin, liitä TV- ja radiolaite sisäantenniporttiin erikseen myytävällä maanpäällisen digitaalisen antennin kaapelilla.

HUOMAA

Alueesta ja sijainnista riippuen signaali voi olla heikko tai kuvaa ei näy.

HUOLTO JA TARKISTUKSET

VAROITUS

Jos radio ei ole käytössä tai tarkastettavana ja huollettavana, varmista, että irrotat AC-pistokkeen, ladattavan akun ja varaparistot.

● Kiinnitysruuvien tarkistus

Tarkista säännöllisesti kaikki kiinnitysruuvit ja varmista, että ne ovat tiukassa. Mikäli joku ruuveista on löystynyt, kiristä se välittömästi. Laimminlyönti voi aiheuttaa vaaratilanteen.

● Ulkopinnan puhdistus

Jos TV- ja radiolaitteessa on likaa, pyyhi se kuivalla, pehmeällä kankaalla tai saippuaveteen kostutetulla kankaalla. Älä käytä klooripitoisia nesteitä, bensiiniä tai tinneriä, sillä ne sulattavat muovia.

● TV- ja radiolaitteen säilyttäminen

Älä säilytä TV- ja radiolaitetta seuraavissa paikoissa.

- ○ Lasten ulottuvilla tai paikoissa, joihin heillä on helppo pääsy
- ○ Kosteissa tai pölyisissä paikoissa
- ○ Korkeassa lämpötilassa kuten auton sisällä tai suorassa auringonvalossa
- ○ Äärettömän kylmissä paikoissa tai paikoissa, joihin kylmä viima puhaltaa suoraan
- ○ Paikoissa, jossa lämpötila muuttuu huomattavan nopeasti
- ○ Paikoissa, joissa laite altistuu savulle tai höyrylle kuten ruoanlaittolaitteen tai kostuttajan lähellä

MUUTOKSET

HiKOKI-sähkötyökaluja parannetaan ja muutetaan jatkuvasti niin, että niihin saadaan sisällytettyä uusin teknologia.
Tästä johtuen jotkut osat saattavat muuttua ilman ennakkoilmoitusta.

TAKUU

Myönnämme HiKOKI-sähkötyökaluille takuun lakisääteisten/kansallisten erityissääntelyiden mukaisesti. Tämä takuu ei kata vikoja tai vaurioita, jotka johtuvat vääränlaisesta tai kielletystä käytöstä tai normaalista kulumisesta. Reklamaatiotapauksessa lähetä purkamaton sähkötyökalu ja tämän käyttöoppaan lopussa oleva TAKUUSERTIFIKAATTI valtuutettuun HiKOKI-huoltokeskukseen.

HUOM

Koska HiKOKI jatkuvasti kehittää tuoteitaan, pidättää valmistaja oikeuden muuttaa teknisiä tietoja ilman eri ilmoitusta.

ONGELMANRATKAISU

Käytä alla olevan taulukon tarkastusohjeita, kun työkalu ei toimi normaalisti. Jos ongelma ei korjaudu, kysy neuvoa jälleenmyyjältäsi tai HiKOKIn valtuutetusta huoltokeskuksesta.

Oire	Mahdollinen syy	Korjaus
Virta ei kytkeydy päälle	Vaihtovirtasovitin on irti tai sitä ei ole kytketty kunnolla pistorasiaan.	Kytke vaihtovirtasovitin aina kunnolla perille asti pistorasiaan.
	Akku on lopussa	Lataa akku.
Ääntä ei kuulu	Äänenvoimakkuus on liian matala.	Säädä äänenvoimakkuutta.
Virta katkesi automaattisesti	Unitoiminto aktivoitui.	Poista unitoiminto käytöstä.
Päivämäärä ja/tai aika on virheellinen	Vara-akku on tyhjä.	Vaihda vara-akku uuteen.
TV ei vastaanota signaaleja	Kanavia ei ole viritetty.	Viritä kanavat.
Televisiokanavia ei voi määrittää	Maa-asetus on väärä.	Tarkista maa-asetus.
Joitakin TV-lähetyssignaaleja ei voida vastaanottaa	Maanpäällisiä digitaalisia signaaleja ei lähetetä.	Kysy lähimmältä lähetysasemalta, lähettävätkö he maanpäällisiä digitaalisia signaaleja.
Tekstitys ei näy tai monikanavääni (Multichannel Television Sound) ei toimi	TV-ohjelma, jota olet katsomassa, ei tue tekstitystä ja/tai monikanavääntä.	Kokeile käyttää tekstitystä tai monikanavääntä TV-ohjelmassa, joka tukee sitä.
TV-kuvaan ilmaantuu häiriöitä tai kuva pysähtyy	Antenni osoittaa väärään suuntaan tai antennikaapeli on irti tai mennyt rikki.	Varmista, ettei antennin kaapeliyhteydessä tai suunnassa, johon antenni osoittaa, ole ongelmia.
TV lakkaa näyttämästä kuvaa pian sen jälkeen, kun virta on kytketty päälle tai kanavaa vaihdettu	Tämä ei ole toimintahäiriö.	Koska signaali on käsiteltävä ennen kuin se voidaan näyttää näytöllä, kanavan vaihtaminen kestää useita sekunteja.
Bluetooth-laitetta ei voi liittää tai sen ääni katoaa ajoittain	Laitetta ei ole paritettu.	Parita laite.
	Lähellä on toinen laite, esimerkiksi langaton reititin, joka lähettää häiritseviä radiosignaaleja.	Kokeile siirtää häiriöitä aiheuttava laite ja TV- ja radiolaite kauemmas toisistaan.
	Bluetooth-laite on liian kaukana TV- ja radiolaitteesta.	Kokeile tuoda laite lähemmäksi TV- ja radiolaitetta.
Ulkoisen laitteen videokuvaa, musiikkia tai valokuvia ei voida näyttää tai toistaa tai laitteen kansioita ja tiedostoja ei voi näyttää.	Yhteyttä ei ole kunnolla tunnistettu.	Kokeile irrottaa ulkoinen laite ja kytkeä se uudelleen. Jos sitä ei vieläkään tunnisteta, kytke TV- ja radiolaitteen virta pois päältä ja takaisin päälle.
Kaukosäädin ei toimi	Kaukosäädin ei osoita kaukosäätimen tunnistimeen.	Suuntaa kaukosäädin TV- ja radiolaitteen kaukosäätimen tunnistimeen, kun käytät sitä.
	Kaukosäädin on liian kaukana kaukosäätimen tunnistimesta.	Käytä kaukosäädintä enintään 3 m:n päässä laitteesta.
	TV- ja radiolaitteen kaukosäätimen tunnistin on kirkkaassa valossa, kuten suorassa auringonvalossa.	Sijoita TV- ja radiolaite paikkaan, jossa se on suojassa suoralta auringonvalolta ja muulta kirkkaalta valolta.
	Kaukosäätimen paristot on käytetty loppuun.	Vaihda kaukosäätimen paristot uusiin.

ΠΡΟΕΙΔΟΠΟΙΗΣΕΙΣ ΑΣΦΑΛΕΙΑΣ ΑΣΥΡΜΑΤΗΣ ΤΗΛΕΟΡΑΣΗΣ-ΡΑΔΙΟΦΩΝΟΥ

⚠ **ΠΡΟΕΙΔΟΠΟΙΗΣΗ**

Διαβάζετε όλες τις προειδοποιήσεις ασφαλείας και όλες τις οδηγίες.

Η μη τήρηση των προειδοποιήσεων και οδηγιών μπορεί να προκαλέσει ηλεκτροπληξία, πυρκαγιά και/ή σοβαρό τραυματισμό.

Φυλάξτε όλες τις προειδοποιήσεις και τις οδηγίες για μελλοντική αναφορά.

1. **Χρησιμοποιείστε μόνο την καθορισμένη τάση παροχής.**
   - Χρήση οποιασδήποτε άλλης τάσης μπορεί να οδηγήσει σε φωτιά ή ηλεκτροσόκ.
2. **Μη καταστρέφετε το καλώδιο του φορτιστή AC.**
   - Μη τροποποιείτε, λυγίζετε με δύναμη, τυλίγετε ή τραβάτε το καλώδιο, τοποθετείτε βαριά αντικείμενα σε αυτό ή μην το τοποθετείτε κοντά σε συσκευές θέρμανσης.
   - Όταν δεν χρησιμοποιείται, αφαιρέστε το φις του ρεύματος (μετασχηματιστής ρεύματος) από την ηλεκτρική πρίζα και από την τηλεόραση-ραδιόφωνο. Εάν δεν ακολουθήσετε τις παραπάνω οδηγίες μπορεί να οδηγήσει σε ηλεκτροσόκ ή φωτιά.
3. **Μην ακουμπάτε το φις (φορτιστής AC) με βρεγμένα χέρια.**
   - Κάτι τέτοιο μπορεί να οδηγήσει σε ηλεκτροσόκ.
4. **Μην χρησιμοποιείτε την τηλεόραση-ραδιόφωνο μέσα στο μπάνιο ή το ντουζ.**
   - Μη χρησιμοποιείτε την τηλεόραση-ραδιόφωνο σε βρεγμένα ή υγρά μέρη ή στη βροχή.
   - Κάτι τέτοιο μπορεί να οδηγήσει σε ηλεκτροσόκ, εκπομπή καπνού ή δυσλειτουργία.
5. **Μην ακουμπάτε την κεραία FM ή τοποθετείτε στην πρίζα (φορτιστής AC) κατά τη διάρκεια καταιγίδας.**
   - Κάτι τέτοιο μπορεί να οδηγήσει σε ηλεκτροσόκ.
6. **Μην αποσυναρμολογείτε ή τροποποιείτε την τηλεόραση-ραδιόφωνο.**
   - Κάτι τέτοιο μπορεί να οδηγήσει σε ηλεκτροσόκ ή φωτιά. Οι έλεγχοι και οι επισκευές πρέπει να γίνονται από το κατάστημα από όπου αγοράστηκε ή από ένα κέντρο εξυπηρέτησης κατόχων ηλεκτρικών εργαλείων της HiKOKI.
7. **Εισάγετε το φις (φορτιστής AC) εως ότου εφαρμόσει.**
   - Σκόνη ή βρομιά ανάμεσα στο φις και την πρίζα μπορεί να οδηγήσει σε φωτιά. Να αφαιρείτε κατά περιόδους το φις και απομακρύνετε οποιαδήποτε σκόνη ή βρομιά με ένα στεγνό πανί.
8. **Μην αφήνετε τυχόν απροσδιόριστα αντικείμενα ή νερό να μπει μέσα στο σώμα της τηλεόρασης-ραδιοφώνου.**
   - Με εξαίρεση τον φορτιστή AC και τη επαναφορτιζόμενη μπαταρία, εάν οποιοδήποτε μεταλλικό ή εύφλεκτο αντικείμενο εισέλθει στην πίσω πόρτα, μπορεί να οδηγήσει σε ηλεκτροσόκ ή πυρκαγιά.
   - Δώστε προσοχή ώστε να μην μπει σκόνη σιδήρου από τα ηχεία ανάκλασης μπάσων, σκόνη ή νερό μέσα στην τηλεόραση-ραδιόφωνο.
9. **Μην κάθεστε ή στέκεστε πάνω στην τηλεόραση-ραδιόφωνο.**
   - Κάτι τέτοιο μπορεί να οδηγήσει σε ατυχήματα ή δυσλειτουργίες.
10. **Μην τοποθετείτε την τηλεόραση-ραδιόφωνο πάνω σε ασταθή επιφάνεια ή σε ψηλό μέρος. Μην κρεμάσετε την τηλεόραση-ραδιόφωνο από τη λαβή.**
    - Η τηλεόραση-ραδιόφωνο μπορεί να πέσει και να προκληθεί τραυματισμός ή βλάβη.
11. **Όταν οι μπαταρίες δεν φορτίζονται, τοποθετήστε το κάλυμμα του τερματικού πάνω από αυτό για μην προκληθούν ζημιές από ενδεχόμενη επαφή με την σχετική περιοχή.**
12. **Χειριστείτε τις εφεδρικές μπαταρίες με προσοχή.**
    - Υπάρχει κίνδυνος έκρηξης εάν η μπαταρία αντικατασταθεί με λάθος τρόπο. Αντικαταστήστε μόνο με την ίδια ή ισοδύναμου τύπου.
    - Λανθασμένη χρήση των μπαταριών μπορεί να οδηγήσει σε θραύση ή διαρροή, η οποία μπορεί να οδηγήσει σε φωτιά, τραυματισμό ή μόλυνση της περιβάλλουσας περιοχής. Σιγουρευτείτε ότι τηρείτε τις ακόλουθες προφυλάξεις.
      - Χρησιμοποιείστε μόνο τις μπαταρίες που υποδεικνύονται
      - Μην υπερθερμαίνετε ή αποσυναρμολογείτε τις μπαταρίες
      - Μην πετάτε τις μπαταρίες στη φωτιά ή στο νερό
      - Μην κάψετε μπαταρίες ή τις απορρίψετε όπως τα οικιακά απορρίμματα.
      - Μη φορτίζετε τις μπαταρίες
      - Σιγουρευτείτε ότι οι μπαταρίες είναι τοποθετημένες με τη σωστή πολικότητα για να αποφύγετε το βραχυκύκλωμα
      - Μην επαναχρησιμοποιείτε τις μπαταρίες ή μη χρησιμοποιείτε διαφορετικούς τύπους μπαταριών
      - Αφαιρέστε τις μπαταρίες όταν η τηλεόραση-ραδιόφωνο δεν χρησιμοποιείται

      Σε περίπτωση διαρροής από τις μπαταρίες καθαρίστε τη θήκη των μπαταριών με ένα πανί.

      Εάν πέσει υγρό μπαταρίας στο σώμα σας, ξεπλύνετε το με προσοχή.

      Εάν κατά την ενεργοποίηση του ραδιοφώνου με την επαναφορτιζόμενη μπαταρία τοποθετημένη εμφανιστεί ⚠, τότε η ισχύς της μπαταρίας είναι χαμηλή.

      Τροφοδοτήστε την τηλεόραση-ραδιόφωνο από τον μετασχηματιστή ρεύματος ή τοποθετήστε μία φορτισμένη μπαταρία.
13. **Η επαναφόρτιση να πραγματοποιείται μόνο μέσω του φορτιστή που έχει καθοριστεί από τον κατασκευαστή.**
    - Ένας φορτιστής που είναι κατάλληλος για μια επαναφορτιζόμενη μπαταρία μπορεί να δημιουργήσει κίνδυνο φωτιάς όταν χρησιμοποιείται με μια άλλη μπαταρία.
14. **Χρησιμοποιήστε την τηλεόραση-ραδιόφωνο μόνο με την ειδικά προοριζόμενη επαναφορτιζόμενη μπαταρία.**
    - Η χρήση οποιασδήποτε άλλης επαναφορτιζόμενης μπαταρίας μπορεί να δημιουργήσει κίνδυνο τραυματισμού ή πυρκαγιάς.
15. **Όταν η επαναφορτιζόμενη μπαταρία δεν χρησιμοποιείται, κρατήστε την μακριά από άλλα μεταλλικά αντικείμενα όπως συνδετήρες, νομίσματα, κλειδιά, καρφιά, βίδες, ή άλλα μικρά μεταλλικά αντικείμενα τα οποία μπορεί να κάνουν επαφή από τον ένα ακροδέκτη στον άλλο.**
    - Αν τοποθετήσετε μαζί τους ακροδέκτες μπαταριών ενδέχεται να προκληθούν εγκαύματα ή πυρκαγιά.
16. **Υπό καταχρηστικές συνθήκες, ενδέχεται να εκτοξευτεί υγρό από την μπαταρία. Αποφύγετε την επαφή. Σε περίπτωση επαφής με το υγρό από σφάλμα, ξεπλύνετε με νερό. Αν το υγρό έρθει σε επαφή με τα μάτια, ξεπλύνετε με νερό και ζητήστε ιατρική βοήθεια.**

- Το υγρό που εκτοξεύεται από την μπαταρία μπορεί να προκαλέσει ερεθισμό ή εγκαύματα.

17. Να δίνετε την τηλεόραση-ραδιόφωνο για σέρβις σε κατάλληλα εκπαιδευμένα άτομα και να χρησιμοποιείτε μόνο γνήσια ανταλλακτικά.
- Με αυτόν τον τρόπο θα διασφαλίσετε τη διατήρηση της ασφάλειας της τηλεόρασης-ραδιοφώνου.

18. Η κεντρική μονάδα και ο προσαρμογέας δεν πρέπει να εκτίθεται σε τρεχούμενα ή εκτοξευόμενα υγρά και δοχεία με υγρά, όπως βάζα, δεν πρέπει να τοποθετούνται πάνω στη μονάδα και στον προσαρμογέα.

19. Οι μπαταρίες (τροφοδοτικό μπαταρίας ή μπαταρίες που έχουν τοποθετηθεί) δεν πρέπει να εκτίθενται σε υπερβολική θερμότητα, όπως στον ήλιο, σε φωτιά ή κάτι παρόμοιο.

20. Το βύσμα παροχής ρεύματος του προσαρμογέα χρησιμοποιείται ως συσκευή αποσύνδεσης, η συσκευή αποσύνδεσης θα παραμείνει λειτουργική.

21. Μην αφήνετε τις μπαταρίες ή τις κάρτες μνήμης σε μέρος, στο οποίο έχουν πρόσβαση μικρά παιδιά.
- Αν κάποιο άτομο καταπιεί κατά λάθος μία μπαταρία ή μία κάρτα μνήμης, μπορεί να υποστεί πνιγμό και/ή τραυματισμό. Εάν συμβεί αυτό, ζητήστε αμέσως ιατρική βοήθεια.

22. Θερμοκρασία Λειτουργίας: -5 – 40˚C

ΠΡΟΣΤΑΤΕΥΟΝΤΑΣ ΤΗΝ ΑΚΟΗ ΣΑΣ

Η συνεχής έκθεση σε υψηλό θόρυβο μπορεί να έχει ως αποτέλεσμα την πλήρη απώλεια της ακοής. Όσο πιο ηχηρή είναι η ένταση, τόσο μικρότερος χρόνος απαιτείται για την απώλεια της ακοής.
Αν ακούτε ήχους υψηλής ένταση για μια παρατεταμένη χρονική περίοδο, τα αυτιά σας προσαρμόζονται στην ένταση αυτή. Πράγμα που δημιουργεί τη ψευδαίσθηση ότι η ένταση του ήχου είναι κατάλληλη, παρά το γεγονός ότι μπορεί να επιφέρει βλάβη στην ακοή σας.
Λάβετε υπόψη σας τα κατωτέρω για να προλάβετε τυχόν απώλεια της ακοής.

ΠΡΟΣΟΧΗ

1. **Βεβαιωθείτε ότι αφήνετε τα αυτιά σας να ξεκουραστούν κάνοντας διακοπές σε τακτική βάση χωρίς να ακούτε για μεγάλα χρονικά διαστήματα.**
   Ακόμη και αν έχει γίνει ρύθμιση σε ασφαλή επίπεδα, όταν ακούτε συνεχώς για μεγάλα χρονικά διαστήματα μπορεί να προκληθεί απώλεια της ακοής.
2. **Να είστε προσεκτικοί και να μην αυξάνετε την ένταση του ήχου επειδή η ακοή σας προσαρμόζεται στην έξοδο του ήχου.**
   Προσέξτε να μη συνηθίσετε σε μια ορισμένη στάθμη ένταση ήχου. Ρυθμίστε την ένταση του ήχου σε ένα ασφαλές επίπεδο πριν τα αυτιά σας εξοικειωθούν σε ήχους υψηλής ένταση.
3. **Εάν τα αυτιά σας αρχίζουν να κουδουνίζουν, αν δεν αισθάνεστε άνετα, ή αν η συζήτηση φαίνεται αχνή ή ακαθόριστη, σταματήστε να ακούτε μουσική και πηγαίνετε σε ένα γιατρό να εξετάσει τα αυτιά σας.**
4. **Μην ανεβάζετε πολύ την ένταση ήχου κατά τη χρήση των ακουστικών.**
   Η ακρόαση της τηλεόρασης-ραδιοφώνου για μεγάλο χρονικό διάστημα σε ήχους υψηλής ένταση μπορεί να προκαλέσει βλάβη στην ακοή σας.

ΠΡΟΦΥΛΑΞΕΙΣ ΟΤΑΝ ΣΥΝΔΕΕΤΕ ΣΕ ΕΞΩΤΕΡΙΚΟ ΕΞΟΠΛΙΣΜΟ

Ενδέχεται να εμφανιστούν μη αναμενόμενα προβλήματα με την απώλεια ή καταστροφή των δεδομένων που είναι αποθηκευμένα στα smartphone (έξυπνα τηλέφωνα) και άλλες περιφερειακές συσκευές που είναι συνδεδεμένες με την τηλεόραση-ραδιόφωνο. Έχοντας αυτή τη δυνατότητα υπόψη, ένα αντίγραφο ασφαλείας (backup) των δεδομένων πρέπει πάντα να γίνεται εκ των προτέρων. Έχετε υπόψη ότι η HiKOKI δεν μπορεί να θεωρηθεί υπεύθυνη για την καταστροφή ή απώλεια των δεδομένων που είναι αποθηκευμένα σε smartphone (έξυπνο τηλέφωνο) και άλλες περιφερειακές συσκευές που είναι συνδεδεμένες με την τηλεόραση-ραδιόφωνο, ούτε για οποιαδήποτε ζημιά στον ίδιο τον εξοπλισμό.

ΠΡΟΣΟΧΗ ΟΣΟΝ ΑΦΟΡΑ ΤΗ ΣΥΜΠΥΚΝΩΣΗ (ΥΓΡΑΣΙΑ)

Εάν η τηλεόραση-ραδιόφωνο μεταφερθεί ξαφνικά από κρύο εξωτερικό χώρο σε ένα ζεστό δωμάτιο τον χειμώνα, ή από ένα δροσερό χώρο σε ζεστό και υγρό εξωτερικό χώρο το καλοκαίρι, ενδέχεται να σχηματιστεί συμπύκνωση στο εσωτερικό της τηλεόρασης-ραδιοφώνου.
Ενεργοποιώντας την τηλεόραση-ραδιόφωνο ενώ υπάρχουν σταγονίδια νερού στο εσωτερικό μπορεί να προκληθεί δυσλειτουργία. Προσέξτε να μην εκθέσετε την τηλεόραση-ραδιόφωνο σε απότομες και/ή ακραίες αλλαγές θερμοκρασίας.
Αν όντως σχηματιστούν σταγονίδια νερού, σταματήστε αμέσως τη χρήση της τηλεόρασης-ραδιοφώνου. Πριν από την επόμενη χρήση, περιμένετε να εξατμιστούν τα σταγονίδια νερού, ή να αυξηθεί σταδιακά η θερμοκρασία του δωματίου μέχρι να στεγνώσει η τηλεόραση-ραδιόφωνο.

ΑΔΕΙΑ ΚΑΙ ΕΜΠΟΡΙΚΟ ΣΗΜΑ

Αυτό το προϊόν προστατεύεται από συγκεκριμένα δικαιώματα πνευματικής ιδιοκτησίας της Microsoft. Η χρήση ή η διανομή της εν λόγω τεχνολογίας εκτός του πλαισίου του εν λόγω προϊόντος απαγορεύεται χωρίς άδεια από τη Microsoft.

ΑΥΤΟ ΤΟ ΠΡΟΪΟΝ ΔΙΕΠΕΤΑΙ ΑΠΟ ΑΔΕΙΑ ΧΡΗΣΗΣ ΥΠΟ ΤΗΝ ΑΔΕΙΑ ΧΑΡΤΟΦΥΛΑΚΙΟΥ ΔΙΠΛΩΜΑΤΩΝ ΕΥΡΕΣΙΤΕΧΝΙΑΣ MPEG-4 VISUAL ΓΙΑ ΠΡΟΣΩΠΙΚΗ ΚΑΙ ΜΗ ΕΜΠΟΡΙΚΗ ΧΡΗΣΗ ΚΑΤΑΝΑΛΩΤΗ ΓΙΑ
(i) ΚΩΔΙΚΟΠΟΙΗΣΗ ΒΙΝΤΕΟ ΣΥΜΦΩΝΑ ΜΕ ΤΟ ΠΡΟΤΥΠΟ MPEG-4 VISUAL ('ΒΙΝΤΕΟ MPEG-4') ΚΑΙ/Ή
(ii) ΑΠΟΚΩΔΙΚΟΠΟΙΗΣΗ ΒΙΝΤΕΟ MPEG-4 ΠΟΥ ΚΩΔΙΚΟΠΟΙΗΘΗΚΕ ΑΠΟ ΚΑΤΑΝΑΛΩΤΗ ΣΕ ΠΡΟΣΩΠΙΚΗ ΚΑΙ ΜΗ ΕΜΠΟΡΙΚΗ ΔΡΑΣΤΗΡΙΟΤΗΤΑ ΚΑΙ/Ή ΑΠΟΚΤΗΘΗΚΕ ΑΠΟ ΦΟΡΕΑ ΠΑΡΟΧΗΣ ΒΙΝΤΕΟ ΜΕ ΑΔΕΙΑ ΑΠΟ ΤΗ MPEG LA ΓΙΑ ΠΑΡΟΧΗ ΒΙΝΤΕΟ MPEG-4.

ΚΑΜΙΑ ΑΔΕΙΑ ΔΕΝ ΕΚΧΩΡΕΙΤΑΙ Ή ΥΠΟΔΗΛΩΝΕΤΑΙ ΓΙΑ ΟΠΟΙΑΔΗΠΟΤΕ ΑΛΛΗ ΧΡΗΣΗ.
ΠΕΡΙΣΣΟΤΕΡΕΣ ΠΛΗΡΟΦΟΡΙΕΣ ΣΥΜΠΕΡΙΛΑΜΒΑΝΟΜΕΝΩΝ ΑΥΤΩΝ ΣΧΕΤΙΚΑ ΜΕ ΠΡΟΩΘΗΤΙΚΕΣ, ΕΣΩΤΕΡΙΚΕΣ ΚΑΙ ΕΜΠΟΡΙΚΕΣ ΧΡΗΣΕΙΣ ΚΑΙ ΤΗΝ ΠΑΡΑΧΩΡΗΣΗ ΑΔΕΙΑΣ ΧΡΗΣΗΣ ΜΠΟΡΕΙΤΕ ΝΑ ΕΧΕΤΕ ΑΠΟ ΤΗΝ MPEG LA, LLC. ΔΕΙΤΕ ΣΤΗ ΔΙΕΥΘΥΝΣΗ HTTP://WWW.MPEGLA.COM.

ΑΥΤΟ ΤΟ ΠΡΟΪΟΝ ΔΙΕΠΕΤΑΙ ΑΠΟ ΤΗΝ ΑΔΕΙΑ ΧΑΡΤΟΦΥΛΑΚΙΟΥ ΔΙΠΛΩΜΑΤΩΝ ΕΥΡΕΣΙΤΕΧΝΙΑΣ AVC ΓΙΑ ΠΡΟΣΩΠΙΚΗ ΧΡΗΣΗ ΤΟΥ ΚΑΤΑΝΑΛΩΤΗ ή ΓΙΑ ΑΛΛΕΣ ΧΡΗΣΕΙΣ ΓΙΑ ΤΙΣ ΟΠΟΙΕΣ ΔΕΝ ΛΑΜΒΑΝΕΙ ΑΜΟΙΒΗ ΓΙΑ (i) ΚΩΔΙΚΟΠΟΙΗΣΗ ΒΙΝΤΕΟ ΣΥΜΦΩΝΑ ΜΕ ΤΟ ΠΡΟΤΥΠΟ AVC («AVC VIDEO») Ή/ΚΑΙ (ii) ΑΠΟΚΩΔΙΚΟΠΟΙΗΣΗ

ΒΙΝΤΕΟ AVC ΠΟΥ ΚΩΔΙΚΟΠΟΙΗΘΗΚΕ ΑΠΟ ΤΟΝ ΚΑΤΑΝΑΛΩΤΗ ΣΕ ΠΡΟΣΩΠΙΚΗ ΔΡΑΣΤΗΡΙΟΤΗΤΑ Ή/ ΚΑΙ ΑΠΟΚΤΗΘΗΚΕ ΑΠΟ ΠΑΡΟΧΟ ΒΙΝΤΕΟ ΜΕ ΑΔΕΙΑ ΠΑΡΟΧΗΣ ΒΙΝΤΕΟ AVC.
ΚΑΜΙΑ ΑΔΕΙΑ ΔΕΝ ΧΟΡΗΓΕΙΤΑΙ Ή ΥΠΟΔΗΛΩΝΕΤΑΙ ΓΙΑ ΟΠΟΙΑΔΗΠΟΤΕ ΑΛΛΗ ΧΡΗΣΗ.
ΠΡΟΣΘΕΤΕΣ ΠΛΗΡΟΦΟΡΙΕΣ ΜΠΟΡΕΙΤΕ ΝΑ ΛΑΒΕΤΕ ΑΠΟ ΤΗ MPEG LA, L.L.C. ΔΕΙΤΕ ΣΤΗ ΔΙΕΥΘΥΝΣΗ HTTP://WWW.MPEGLA.COM.

Η τεχνολογία αποκωδικοποίησης ήχου 3ου Επιπέδου MPEG διέπεται από άδεια της Αδειοδότησης Fraunhofer IIS και Thomson.

Καλύπτεται από μία ή περισσότερες αξιώσεις από τις ευρεσιτεχνίες που παρατίθενται στη patentlist.hevcadvance.com.

Κατασκευάζεται κατόπιν αδείας από την Dolby Laboratories.
Τα Dolby, Dolby Audio και το σύμβολο με το διπλό D είναι εμπορικά σήματα της Dolby Laboratories.

ΥΠΟΣΤΗΡΙΖΟΜΕΝΕΣ ΚΑΡΤΕΣ SD ΚΑΙ ΣΥΣΚΕΥΕΣ USB ΓΙΑ ΑΝΑΠΑΡΑΓΩΓΗ

Ελέγξτε τις προδιαγραφές και τις οδηγίες ως προς τη χρήση για τις κάρτες SD και τις συσκευές USB, και βεβαιωθείτε ότι τις χρησιμοποιείτε σωστά.

Τύπος		Κάρτα μνήμης SD	Κάρτα μνήμης SDHC	Συσκευή μνήμης USB
Λογότυπο				–
Μορφή		FAT16, FAT32		
Μορφές αρχείων που μπορούν να αναπαραχθούν	ΒΙΝΤΕΟ	MPEG2, MPEG4, H.264		
	ΗΧΟΣ	MP3, AAC		
	ΦΩΤΟΓΡΑΦΙΑ	JPEG, BMP		

ΣΗΜΕΙΩΣΗ
- Οι κάρτες μνήμης SD και οι κάρτες μνήμης SDHC αναφέρονται ως «κάρτες SD» στο παρόν εγχειρίδιο.
- Βεβαιωθείτε ότι έχετε τοποθετήσει κάρτες miniSD και κάρτες microSD/microSDHC σε προσαρμογέα για κάρτες SD πριν τις εισάγετε στην τηλεόραση-ραδιόφωνο.
- Μην τοποθετείτε μη υποστηριζόμενους τύπους καρτών μνήμης στην τηλεόραση-ραδιόφωνο. Η τοποθέτηση μιας μη συμβατής κάρτας μνήμης μπορεί να οδηγήσει σε δυσλειτουργία ή βλάβη της τηλεόρασης-ραδιοφώνου, καθώς και της κάρτας μνήμης.
- Ακόμη κι αν η κάρτα SD είναι του τύπου που περιγράφεται παραπάνω, ενδέχεται να μην μπορεί να χρησιμοποιηθεί ανάλογα με τη μορφή της και τις συνθήκες χρήσης. Αν δεν είναι δυνατή η σωστή ανάγνωση μίας κάρτας, βγάλτε την από την τηλεόραση-ραδιόφωνο.
- Οι προδιαγραφές δεν επιτρέπουν την εισαγωγή αρχείων όταν είναι κλειδωμένη η κάρτα SD.
  Ξεκλειδώστε την κάρτα για εισαγωγή αρχείων.
- Μην συνδέετε μη υποστηριζόμενες συσκευές USB.
- Δεν εγγυάται ότι μπορούν να συνδεθούν όλες οι συσκευές USB.
- Μην αφαιρέσετε ή τοποθετήσετε κάρτες μνήμης SD ή συσκευές USB κατά την αναπαραγωγή. Εάν το κάνετε αυτό, μπορεί να προκληθεί βλάβη στην τηλεόραση, την κάρτα SD ή τη συσκευή USB.
- Τα SD και SDHC είναι εμπορικά σήματα της SD-3C, LLC.
- Αυτό το προϊόν προστατεύεται από συγκεκριμένα δικαιώματα πνευματικής ιδιοκτησίας της Microsoft. Η χρήση ή η διανομή της εν λόγω τεχνολογίας εκτός του πλαισίου του εν λόγω προϊόντος απαγορεύεται χωρίς άδεια από τη Microsoft.

ΠΡΟΣΟΧΗ
- Τα δεδομένα που αποθηκεύονται σε μια συνδεδεμένη κάρτα SD και σε μια συσκευή μνήμης USB ενδέχεται να καταστραφούν σε απρόβλεπτο ατύχημα. Δημιουργείτε πάντα αντίγραφα ασφαλείας των δεδομένων σας για την αποφυγή πιθανής απώλειας.
- Μην απενεργοποιείτε την τροφοδοσία ή αφαιρείτε μια κάρτα SD ή μια συσκευή μνήμης USB κατά την ανάγνωση ή την αναπαραγωγή μιας κάρτας SD ή μιας συσκευής μνήμης USB. Υπάρχει κίνδυνος τα εγγεγραμμένα δεδομένα να καταστραφούν.

ΚΥΡΙΕΣ ΛΕΙΤΟΥΡΓΙΕΣ

Πηγή		Κύριες λειτουργίες
Ψηφιακή τηλεόραση		Παρακολούθηση επίγειων ψηφιακών μεταδόσεων
FM		Ακρόαση ραδιοφώνου FM
DAB		Ακρόαση ψηφιακού ραδιοφώνου
Bluetooth		Αναπαραγωγή συσκευών Bluetooth
Κάρτα SD	ΒΙΝΤΕΟ	Παρακολούθηση βίντεο, ακρόαση μουσικής και προβολή φωτογραφιών σε μια κάρτα SD
	ΗΧΟΣ	
	ΦΩΤΟΓΡΑΦΙΑ	
USB	ΒΙΝΤΕΟ	Παρακολούθηση βίντεο, ακρόαση μουσικής και προβολή φωτογραφιών σε μια συσκευή μνήμης USB
	ΗΧΟΣ	
	ΦΩΤΟΓΡΑΦΙΑ	
AUX		Αναπαραγωγή βίντεο και ήχου από βιντεοκάμερες, φορητές συσκευές αναπαραγωγής μουσικής κλπ.
Ρύθμιση Συστήματος		Ορισμός τρέχουσας ώρας και ημερομηνίας, επαναφορά του συστήματος στις προεπιλεγμένες ρυθμίσεις, και ενημέρωση λογισμικού

- Επαναφόρτιση έξυπνου τηλεφώνου (smartphone) και κινητού τηλεφώνου
- Συμβατότητα με την επαναφορτιζόμενη μπαταρία και το φορτιστή AC του ηλεκτρικού εργαλείου της HiKOKI.

ΤΕΧΝΙΚΑ ΧΑΡΑΚΤΗΡΙΣΤΙΚΑ

Ζώνη συχνοτήτων	ΤΗΛΕΟΡΑΣΗ: 170 έως 230 MHz, 470 έως 860 MHz DAB / DAB+: 174.928 έως 239.200 MHz (ΖΩΝΗ III) FM: 87,5 έως 108 MHz
Κεραία	Ραβδοειδής κεραία (Για TV και FM)
Θύρα εξωτερικής κεραίας	Βύσμα τύπου PAL 75 Ω (Για TV και DAB / DAB+)
Θύρα ακουστικών	Στερεοφωνικό μίνι βύσμα Φ3,5 mm
Θύρα κάρτας SD	Υποστηρίζει SD / SDHC (μέχρι και 32 GB)

Θύρα USB	USB 2.0 (τροφοδοσία ρεύματος: DC 5 V, μέχρι και 0,7 A)
Θύρα εισόδου AUX	Φ3,5 mm (βίντεο + ήχος)
Ηχεία	90 mm (8 Ω) × 2
Μέγεθος LCD	8 ιντσών
Διαστάσεις pixel	Π 1024 x Y 600
Μέγιστη ισχύς εξόδου	7 W × 2
Παροχή ρεύματος	Μπαταρία ολίσθησης: DC 14,4 V, 18 V
	Οικιακή παροχή ρεύματος (με τη χρήση του παρεχόμενου φορτιστή AC)
	Εφεδρικές μπαταρίες: DC 3 V, δύο μπαταρίες AA
Bluetooth	Bluetooth Έκδ. 4,0 Προφίλ: A2DP (Advanced Audio Distribution Profile) AVRCP (AV Remoto Control Profile) Ευαισθησία αποστολής/λήψης: Κατηγορία 2 Εύρος συχνοτήτων Bluetooth: 2402-2480 MHz Μέγιστη ισχύς ραδιοσυχνότητας Bluetooth: BT2.1:-0,47 dBm, BT4.0(BLE):0,9 dBm
Εξωτερικές διαστάσεις	Μ 405 mm x Π 305 mm x Y 265 mm (με την κεραία να διαθλάται)
Μάζα	4,2 κιλά

- Για τα εφαρμοστέα τροφοδοτικά ανατρέξτε στις οδηγίες χρήσης:
  Εφαρμοστέα τροφοδοτικά:
  (Κατασκευή) Dong Guan Sun Hung Kin Electrical Co., Ltd
  (Μοντέλο) HKP18-1202000dV, HKP18-1202000dB
  (Είσοδος) 100V-240V ~50/60Hz 0,68Αμέγ.
  (Έξοδος) 12V ⎓ 2A
- Μόνο η παρακάτω μπαταρία ολίσθησης θα μπορούσε να χρησιμοποιηθεί
  (Μοντέλο) BSL1430: Μπαταρία λιθίου 14,4V 3000mAh
  (Μοντέλο) BSL1830: Μπαταρία λιθίου 18V 3000mAh
  (Κατασκευή) Koki Holdings Co., Ltd.

ΟΝΟΜΑΣΙΕΣ ΤΜΗΜΑΤΩΝ ΚΑΙ ΛΕΙΤΟΥΡΓΙΕΣ ΚΟΥΜΠΙΩΝ

Ονοματα τμηματων		Λειτουργίες
①	Απεικόνιση	–
②	Πίνακας χειρισμού	–
③	Λαβή	–
④	Αισθητήρας τηλεχειρισμού	–
⑤	Θύρες σύνδεσης εξωτερικών συσκευών	–
⑥	Θύρα εξωτερικής κεραίας	–
⑦	Κεραία	–
⑧	Ηχείο	–
⑨	Πίσω κάλυμμα	–
⑩	Θύρα μετασχηματιστή ρεύματος	–
⑪	Πλήκτρο λειτουργίας	Ενεργοποιεί/ Απενεργοποιεί την Ισχύ
⑫	Πλήκτρο έντασης ήχου	Αυξάνει ή μειώνει την ένταση ήχου
⑬	Πλήκτρο παράλειψης	• Επιλογή στοιχείου • Επιλογή τραγουδιών σε εξωτερικές συσκευές • Αλλάζει τα κανάλια
⑭	Πλήκτρο Αναπαραγωγής / Διακοπής	Αναπαράγει ή διακόπτει την αναπαραγωγή
⑮	Πλήκτρο επιλογής πηγής	Εμφανίζει την οθόνη Πηγής
⑯	Πλήκτρο μενού	Εμφανίζει την οθόνη Μενού
⑰	Πλήκτρο Εισαγωγής / Πληροφοριών	• Εισέρχεται στο επιλεγμένο στοιχείο • Εμφανίζει Πληροφορίες
⑱	Θύρα USB	–
⑲	Θύρα κάρτας SD	–
⑳	Θύρα εισόδου AUX	–
㉑	Θύρα ακουστικών	–
㉒	Τηλεχειριστήριο	–
㉓	Πλήκτρο τηλεόρασης	Ενεργοποιεί την τηλεόραση
㉔	Κουμπί Αναμονής	Ενεργοποιεί ή Απενεργοποιεί την κατάσταση αναμονής
㉕	Πλήκτρο επιλογής πηγής	Εμφανίζει την οθόνη Πηγής
㉖	Πλήκτρο επιλογής / εισαγωγής	Επιλέγει ή εισέρχεται στο στοιχείο
㉗	Πλήκτρο επιστροφής	Επιστρέφει στον έλεγχο
㉘	Αριθμητικά πλήκτρα	Επιλέγει αριθμούς για τα κανάλια
㉙	Πλήκτρο σίγασης	Σιγεί τους ήχους
㉚	Πλήκτρο έντασης ήχου	Αυξάνει ή μειώνει την ένταση ήχου
㉛	Πλήκτρο EQ	Εμφανίζει την οθόνη ρύθμισης ποιότητας ήχου
㉜	Πλήκτρο παράλειψης	• Επιλογή τραγουδιών σε εξωτερικές συσκευές • Αλλάζει τη συχνότητα FM
㉝	Πλήκτρο Αναπαραγωγής / Διακοπής	Αναπαράγει ή διακόπτει την αναπαραγωγή
㉞	Πλήκτρο επανάληψης	Επαναλαμβάνει την αναπαραγωγή
㉟	Πλήκτρο απεικόνισης	Εμφανίζει την οθόνη ρύθμισης ποιότητας εικόνας
㊱	Πλήκτρο καναλιών	Αλλάζει τα κανάλια

㊲	Πλήκτρο πληροφοριών	Εμφανίζει Πληροφορίες
㊳	Πλήκτρο υποτίτλων	Εμφανίζει την οθόνη ρύθμισης γλώσσας υποτίτλων
㊴	Κουμπί EPG	Εμφανίζει τη λίστα τηλεοπτικών προγραμμάτων
㊵	Πλήκτρο ήχου	Εμφανίζει την οθόνη ρύθμισης γλώσσας ήχου
㊶	Πλήκτρο αναζήτησης	Τρέχει την Αυτόματη Αναζήτηση
㊷	Πλήκτρο μενού	Εμφανίζει την οθόνη Μενού
㊸	Πλήκτρο Bluetooth	Ενεργοποιεί το Bluetooth
㊹	Πλήκτρο FM DAB	Ενεργοποιεί τα FM/DAB
㊺	Γλωττίδα	–
㊻	Κουτί μπαταριών AA	–
㊼	Καπάκι	–
㊽	Καπάκι τηλεχειριστηρίου	
㊾	Φύλλο προστασίας για την οθόνη	
㊿	Μετασχηματιστής ρεύματος	–
51	Ελαστικό κάλυμμα	–
52	Μπαταρία	–
53	Ακροδέκτες	–
54	Καλώδιο για επίγεια ψηφιακή κεραία	–
55	Εσωτερική θύρα κεραίας	–
56	Εξωτερική Κεραία	–
57	Καλώδιο για τη θύρα AUX	
58	Εξωτερική συσκευή	
59	Καλώδιο USB	–
Ⓐ	Ένδειξη μενού / πηγής	–
Ⓑ	Ρολόι	–

ΣΥΜΒΟΛΑ

ΠΡΟΕΙΔΟΠΟΙΗΣΗ

Τα παρακάτω δείχνουν τα σύμβολα που χρησιμοποιούνται στο μηχάνημα. Βεβαιωθείτε ότι κατανοείτε τη σημασία τους πριν τη χρήση.

	UR18DSML : Ασύρματη τηλεόραση-ραδιόφωνο
	⚠**ΠΡΟΕΙΔΟΠΟΙΗΣΗ** - Για τον περιορισμό του κινδύνου τραυματισμού, ο χρήστης πρέπει να διαβάσει το εγχειρίδιο οδηγιών χρήσης.

	Μόνο για τις χώρες της ΕΕ Μην πετάτε τα ηλεκτρικά εργαλεία στον κάδο οικιακών απορριμμάτων! Σύμφωνα με την Ευρωπαϊκή Οδηγία 2012/19/ΕΕ περί ηλεκτρικών και ηλεκτρονικών συσκευών και την εφαρμογή της στην εθνική νομοθεσία, τα ηλεκτρικά εργαλεία που εχουν φτάσει στο τέλος της ζωής τους πρέπει να συλλέγονται ξεχωριστά και να επιστρέφονται για ανακύκλωση με τρόπο φιλικό προς το περιβάλλον.
	Μόνο για χρήση σε εσωτερικό χώρο
	Πολικότητα των τερματικών εξόδου
	Εξοπλισμός κλάσης II
	AC (Εναλλασσόμενο Ρεύμα)
	DC (Συνεχές Ρεύμα)
	Νέα μπαταρία
	Παλιά/χρησιμοποιημένη μπαταρία
OR	Μπορούν να εκτελεστούν είτε στον πίνακα χειρισμού του σώματος της τηλεόρασης είτε στο τηλεχειριστήριο
ex.)	Παράδειγμα
I	Ενεργοποίηση
O	Απενεργοποίηση
	Πίεση
S	Πηγή
M	Στοιχείο ρυθμίσεων
	Ένδειξη εξάντλησης της μπαταρίας
AA AA	Μπαταρίες AA
AAA AAA	Μπαταρίες AAA για το τηλεχειριστήριο
	Φύλλο προστασίας για την οθόνη
	Προειδοποίηση
	Απαγορευμένη ενέργεια

Για πληροφορίες σχετικά με τα πλήκτρα χειρισμού, ανατρέξτε στην ενότητα «ΟΝΟΜΑΣΙΕΣ ΤΜΗΜΑΤΩΝ ΚΑΙ ΛΕΙΤΟΥΡΓΙΕΣ ΚΟΥΜΠΙΩΝ».

ΒΑΣΙΚΑ ΕΞΑΡΤΗΜΑΤΑ

Εκτός από την κύρια μονάδα (1 μονάδα), η συσκευασία περιέχει τα εξαρτήματα που αναφέρονται στην σελίδα 9.

Τα βασικά εξαρτήματα υπόκεινται σε αλλαγή χωρίς προειδοποίηση.

ΠΡΙΝ ΑΠΟ ΤΗ ΛΕΙΤΟΥΡΓΙΑ

Ενέργεια	Εικόνα	Σελίδα
Εγκατάσταση των εφεδρικών μπαταριών*1	1	4
Εγκατάσταση των μπαταριών στο τηλεχειριστήριο	2	4
Τοποθέτηση του φύλλου προστασίας για την οθόνη	3	4
Εγκατάσταση του μετασχηματιστή ρεύματος*2	4	5
Φύλαξη του μετασχηματιστή ρεύματος και του τηλεχειριστηρίου	5	5
Τοποθέτηση και αφαίρεση της μπαταρίας*3	6	5
Προετοιμασία της κεραίας*4	7	5

○ Για να συνδέσετε μία συσκευή που υποστηρίζει την έξοδο βίντεο όπως μία βιντεοκάμερα ή μία συσκευή αναπαραγωγής DVD, χρησιμοποιήστε ένα καλώδιο με μίνι βύσμα 4 πόλων που περιλαμβάνει σύνδεση βίντεο.

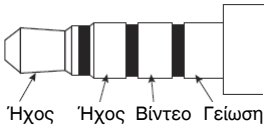

* 1: Οι ρυθμίσεις ώρας και οι συχνότητες ραδιοφωνικών σταθμών και σταθμών τηλεόρασης μπορούν να αποθηκευτούν εγκαθιστώντας τις μπαταρίες μέσα στη μονάδα.

* 2:

ΣΗΜΕΙΩΣΗ

○ Όταν χρησιμοποιείται με τις μπαταρίες, ο μετασχηματιστής ρεύματος είναι η κύρια πηγή τροφοδοσίας και δεν καταναλώνεται η ενέργεια των μπαταριών.

○ Όταν χρησιμοποιείται με τον μετασχηματιστή ρεύματος, οι μπαταρίες δεν θα επαναφορτιστούν καθώς αυτή η συσκευή δεν διαθέτει λειτουργία επαναφόρτισης.

* 3:

ΠΡΟΣΟΧΗ

Μην αγγίζετε τους ακροδέκτες.
Κάτι τέτοιο μπορεί να προκαλέσει κοψίματα στο χέρι σας ή άλλους τραυματισμούς.

Μόνο μπαταρία τύπου ολίσθησης των 14,4 V ή 18 V μπορεί να χρησιμοποιηθεί με αυτή τη συσκευή. (Δεν είναι δυνατή η χρήση του BSL36B18)

ΣΗΜΕΙΩΣΗ

○ Μην εφαρμόζετε υπερβολική πίεση όταν εισάγετε την μπαταρία. Εάν η μπαταρία δεν σύρεται εύκολα στη θέση της, δεν εισάγεται σωστά.
Ελέγξτε εάν η μπαταρία είναι στραμμένη προς τη σωστή κατεύθυνση και ότι δεν υπάρχει τίποτα που να εμποδίζει τη διαδρομή εισαγωγής.

○ Αν εμφανίζεται ένα ⚠ όταν η συσκευή είναι ενεργοποιημένη μετά την τοποθέτηση της μπαταρίας, το φορτίο της μπαταρίας είναι χαμηλό.
Σε αυτή την περίπτωση, χρησιμοποιήστε είτε τον μετασχηματιστή ρεύματος ή τοποθετήστε μια πλήρως φορτισμένη μπαταρία.

* 4: Χρησιμοποιήστε την ενσωματωμένη κεραία ή το βύσμα για εξωτερικό βύσμα.
Ρυθμίστε την κατεύθυνση, το μήκος και τη γωνία της κεραίας ενώ ελέγχετε την κατάσταση λήψης.

ΠΑΡΑΚΟΛΟΥΘΗΣΗ ΤΗΛΕΟΡΑΣΗΣ Ή ΑΚΡΟΑΣΗ FM/DAB

1. Επιλέξτε την πηγή που θέλετε να ακούσετε (Ψηφιακή τηλεόραση, FM ή DAB)
2. Επιλογή κεραίας
   Χρησιμοποιήστε το «Επιλογή κεραίας» για να επιλέξετε Ενσωματωμένη ή Εξωτερική κεραία.
   Ρυθμίστε τον προσανατολισμό, το μήκος, τη γωνία και τη θέση της κεραίας.
3. Ορίστε ένα κανάλι.
   Χρησιμοποιήστε το «Αυτόματη Αναζήτηση» για να επιλέξετε.
   Για τηλεόραση, είναι επίσης δυνατό να χρησιμοποιήσετε το «Χειροκίνητη Αναζήτηση» για να ορίσετε κανάλια.
4. Επιλέξτε τον επιθυμητό σταθμό.

ΣΗΜΕΙΩΣΗ

○ Η λήψη σε ορισμένες τοποθεσίες και περιοχές μπορεί να είναι κακή ή ανύπαρκτη.

○ Με την τηλεόραση, δεν θα μπορέσετε να ρυθμίσετε τα κανάλια αν η ρύθμιση Χώρα είναι λανθασμένη.

○ Η τηλεόραση και το ραδιόφωνο μπορούν να λαμβάνουν μόνο μη κρυπτογραφημένα δωρεάν τηλεοπτικά κανάλια.

ΣΥΝΔΕΣΗ ΜΕ ΣΥΣΚΕΥΕΣ BLUETOOTH

1. **Σύζευξη (Καταχώρηση συσκευών)**
   Απαιτείται σύζευξη για επικοινωνία Bluetooth.
   Ορίστε τη συσκευή Bluetooth στη λειτουργία σύζευξης.
   (Για οδηγίες ως προς τη σύζευξη, ανατρέξτε στο εγχειρίδιο οδηγιών για τη συσκευή Bluetooth που πρόκειται να χρησιμοποιηθεί.)
2. **Ρύθμιση της τηλεόρασης-ραδιοφώνου για τη λειτουργία σύζευξης**
   Αλλαγή της πηγής σε « Bluetooth ».
   Στην οθόνη εμφανίζεται το μήνυμα « Bluetooth Ready », και το μηχάνημα εισέρχεται σε λειτουργία αναμονής σύζευξης.
   Επιλέξτε το « UR18DSML » στη λίστα των συνδεδεμένων συσκευών της συσκευής Bluetooth σας για να ολοκληρώσετε τη σύζευξη.
3. **Εισαγωγή κλειδιού πρόσβασης**
   Ορισμένες συσκευές Bluetooth ενδέχεται να απαιτούν την εισαγωγή κλειδιού πρόσβασης κατά τη σύνδεση.
   Εάν συμβεί αυτό, εισάγετε « 0000 ».
   Επίσης, αν σας ζητηθεί εξουσιοδότηση σύνδεσης, εισάγετε « εξουσιοδοτημένο ».
   Η σύνδεση είναι επιτυχής όταν εμφανιστεί το « Connected ».

ΣΗΜΕΙΩΣΗ

○ Όταν γίνει η σύζευξη, η σύνδεση θα γίνει αυτόματα την επόμενη φορά που ενεργοποιηθούν οι συσκευές. Εάν χαθεί η σύνδεση Bluetooth, εκτελέστε ξανά σύζευξη των συσκευών.

○ Δεν μπορεί να γίνει σύζευξη παραπάνω από δύο συσκευών ταυτόχρονα.

○ Δεν διασφαλίζεται η σύνδεση όλων των συσκευών Bluetooth. Πριν επιχειρήσετε τη σύνδεση, να ελέγχετε πάντα για συμβατότητα.

○ Το λεκτικό σήμα Bluetooth ® και τα λογότυπα αποτελούν κατατεθέντα εμπορικά σήματα που ανήκουν στην Bluetooth SIG, Inc.

ΛΕΙΤΟΥΡΓΙΑ

Ενέργεια	Εικόνα	Σελίδα
Ενεργοποίηση/Απενεργοποίηση τροφοδοσίας ρεύματος*1	8-1	6
Ενεργοποίηση/Απενεργοποίηση της κατάστασης αναμονής*2	8-2	6
Εμφανίζει την οθόνη Πηγής*3	9	6
Απομακρυσμένη επιλογή της Ψηφιακής Τηλεόρασης, των FM/DAB ή της πηγής Bluetooth*4	10	6
Οθόνη του Μενού Οθόνης	11	7
Επιλογή Πηγής, Μενού και Άλλα Στοιχείων Ρύθμισης	12	7
Ρύθμιση έντασης ήχου*5 (Όλων των πηγών)	13	7
Εναλλαγή καναλιών*4 (Ⓢ: Ψηφιακή τηλεόραση, FM, DAB)	14	7
Εμφανίζει τη Λίστα Όλων των Καναλιών (Ⓢ: Ψηφιακή τηλεόραση)	15	7
Εμφανίζει την οθόνη ρύθμισης γλώσσας Ήχου (Ⓢ: Ψηφιακή τηλεόραση)	16-1	7
Εμφανίζει την οθόνη ρύθμισης γλώσσας Υποτίτλων (Ⓢ: Ψηφιακή τηλεόραση)	16-2	7
Αναπαραγωγή/παύση εξωτερικών συσκευών*6 (Ⓢ: Bluetooth, κάρτα SD, USB)	17	8
Επιλογή τραγουδιών σε εξωτερικές συσκευές (αλλαγή κομματιών)*6 (Ⓢ: Bluetooth, κάρτα SD, USB)	18*5	8
Αλλαγή της συχνότητας FM (Ⓢ: FM)		
Αναπαραγωγή βίντεο ή μουσικής από μια εξωτερική συσκευή*7 (Ⓢ: AUX)	19	8
Επαναφόρτιση του smartphone (έξυπνο τηλέφωνο) σας*8	20	8

* 1: Η μονάδα δεν μπορεί να ενεργοποιηθεί πατώντας το κουμπί Αναμονής στο τηλεχειριστήριο.
* 2: Στη λειτουργία αναμονής, η λυχνία LED του κουμπιού ισχύος ανάβει με κόκκινο χρώμα.

ΣΗΜΕΙΩΣΗ

○ Η ισχύς απενεργοποιείται αυτόματα μετά από περίπου 24 ώρες σε κατάσταση αναμονής.

* 3: Το στοιχείο που έχει επιλεχθεί επισημαίνεται με πράσινο χρώμα.
* 4: Δεν εμφανίζεται η Οθόνη Επιλογής Πηγής.
* 5: Κατά την αναπαραγωγή περιεχομένου από συσκευές Bluetooth ή εξωτερικές συσκευές, χαμηλώστε την ένταση του ήχου της συσκευής αναπαραγωγής πριν από την έναρξη της αναπαραγωγής, και στη συνέχεια αυξήστε σταδιακά την ένταση της συσκευής αναπαραγωγής.
* 6:
  Συζεύξτε μία συμβατή συσκευή Bluetooth με την τηλεόραση εκ των προτέρων.
  Τοποθετήστε σωστά μία κάρτα SD ή συνδέστε μία συσκευή μνήμης USB στην τηλεόραση.
  Δεν είναι δυνατός ο χειρισμός μίας εξωτερικής συσκευής που είναι συνδεδεμένη στη θύρα AUX της τηλεόρασης χρησιμοποιώντας την τηλεόραση. Παρακαλούμε χειριστείτε την ίδια την εξωτερική συσκευή.
* 7:

ΣΗΜΕΙΩΣΗ

○ Εξασφαλίστε ένα μίνι βύσμα 4 πόλων για να συνδέσετε μια βιντεοκάμερα, συσκευή αναπαραγωγής DVD ή άλλη συμβατή συσκευή εξόδου βίντεο.

○ Μόνο ο ήχος μπορεί να εξαχθεί από ένα smart phone.

○ Εάν δεν υπάρχει σήμα ήχου, το μήνυμα «ΚΑΝΕΝΑ ΣΗΜΑ» εμφανίζεται στην οθόνη.

○ Εάν το σήμα ήχου στην εξωτερική συσκευή είναι χαμηλό, ενδέχεται να μην είναι δυνατή η αύξησή του.

○ Όταν συνδέεται με ένα smart phone, ο ήχος κλήσης μπορεί να μην ακούγεται όταν υπάρχει εισερχόμενη κλήση.

* 8: Είναι δυνατή η σύνδεση ενός smartphone (έξυπνο τηλέφωνο) ή κινητού τηλεφώνου με την τηλεόραση-ραδιόφωνο, και η επαναφόρτισή τους με ένα εμπορικά διαθέσιμο καλώδιο φόρτισης USB.
  Είναι δυνατή η αναπαραγωγή άλλων πηγών ενώ φορτίζεται ένα smartphone (έξυπνο τηλέφωνο) ή κινητό τηλέφωνο.

ΣΗΜΕΙΩΣΗ

○ Στη λειτουργία κάρτας SD, η φόρτιση μέσω USB δεν είναι διαθέσιμη.
  Κατά τη διάρκεια της φόρτισης μέσω USB, μεταβείτε σε κάποια άλλη πηγή.

○ Κατά τη φόρτιση μέσω USB, ο ήχος μπορεί περιστασιακά να διακόπτεται, ή να σταματήσει η τροφοδοσία ρεύματος. Αν συμβεί κάτι τέτοιο, χαμηλώστε την ένταση του ήχου, ή σταματήστε τη φόρτιση μέσω USB.

○ Ορισμένες συσκευές USB ενδέχεται να μην μπορούν να φορτιστούν.

○ Η τηλεόραση-ραδιόφωνο είναι σχεδιασμένη να απενεργοποιεί την έξοδο USB, και να απενεργοποιεί την επαναφόρτιση των smartphone (έξυπνων τηλεφώνων) και των κινητών τηλεφώνων όταν το επίπεδο ισχύος της μπαταρίας είναι χαμηλό.
  Σε περίπτωση που συμβεί το προαναφερθέν, επαναφορτίστε την μπαταρία ή αντικαταστήστε τη με μια πλήρως φορτισμένη μπαταρία.

○ Αν η τάση είναι χαμηλή, όταν ο μετασχηματιστής ρεύματος χρησιμοποιείται, η έξοδος USB μπορεί να αποκοπεί, διακόπτοντας τυχόν επαναφόρτιση.

○ Χρησιμοποιήστε μία πλήρως φορτισμένη μπαταρία όταν χρησιμοποιείτε μία μπαταρία σαν πηγή τροφοδοσίας αυτής της συσκευής.
  Δεν θα μπορείτε να επαναφορτίσετε smartphone (έξυπνα τηλέφωνα) ή κινητά τηλέφωνα όταν το επίπεδο ισχύος της μπαταρίας γίνει χαμηλό.

○ Ο χρόνος που απαιτείται για τη φόρτιση ποικίλλει ανάλογα με το smartphone (έξυπνο τηλέφωνο) ή το κινητό τηλέφωνο που επαναφορτίζεται.

○ Μη χρησιμοποιείτε τη λειτουργία επαναφόρτιση για συσκευές διαφορετικές από smartphone (έξυπνο τηλέφωνο) ή κινητό τηλέφωνο.

○ Η τηλεόραση-ραδιόφωνο μπορεί να μην είναι σε θέση να επαναφορτίσει ορισμένα μοντέλα smartphone (έξυπνων τηλεφώνων) ή κινητών τηλεφώνων.

ΣΤΟΙΧΕΙΑ ΡΥΘΜΙΣΕΩΝ

Στοιχεία ρυθμίσεων	Κύριες λειτουργίες	Πηγή											
		Ψηφιακή τηλεόραση	FM	DAB	Bluetooth	Κάρτα SD			USB			AUX	Ρύθμιση Συστήματος
						ΒΙΝΤΕΟ	ΗΧΟΣ	ΦΩΤΟΓΡΑΦΙΑ	ΒΙΝΤΕΟ	ΗΧΟΣ	ΦΩΤΟΓΡΑΦΙΑ		
Αυτόματη Αναζήτηση*1	Οι ληφθείσες συχνότητες μετάδοσης TV/FM/DAB καταχωρούνται αυτόματα	○	○	○	–	–	–	–	–	–	–	–	–
Χειροκίνητη Αναζήτηση*1	Οι συχνότητες τηλεοπτικής μετάδοσης καταχωρούνται χειροκίνητα	○	–	–	–	–	–	–	–	–	–	–	–
Επιλογή κεραίας	Επιλέγει κεραία (Ενσωματωμένη/Εξωτερική)	○	○	○	–	–	–	–	–	–	–	–	–
Χώρα	Ορίζει τη χώρα, στην οποία έχει εγκατασταθεί ο δέκτης τηλεοπτικής εκπομπής.	○	–	–	–	–	–	–	–	–	–	–	–
EPG	Εμφανίζει ένα διάγραμμα τηλεοπτικών προγραμμάτων και επιτρέπει την επιλογή ενός καναλιού	○	–	–	–	–	–	–	–	–	–	–	–
Τρόπος εμφάνισης	Ρυθμίζει τον τόνο χρώματος της οθόνης	○	–	–	–	○	–	○	○	–	○	○	–
Θερμοκρασία Χρώματος	Ρυθμίζει την ισορροπία των χρωμάτων της εικόνας	○	–	–	–	○	–	○	○	–	○	○	–
Λόγος Διαστάσεων	Επιλέγει το μέγεθος της εικόνας	○	–	–	–	○	–	○	○	–	○	○	–
EQ	Η ποιότητα ήχου (Μπάσα/Πρίμα) μπορεί να ρυθμιστεί σύμφωνα με τις προτιμήσεις σας.	○	○	○	○	○	○	–	○	○	–	○	–
Ζώνη Ώρας	Ορίζει τη ζώνη ώρας και την περιοχή	○	–	–	–	–	–	–	–	–	–	–	–
Θερινή ώρα	Ορίζει τη θερινή ώρα	○	–	–	–	–	–	–	–	–	–	–	–
Προεπιλεγμένο Κανάλι	Καταχωρεί χειροκίνητα έναν ραδιοφωνικό σταθμό	–	○	○	–	–	–	–	–	–	–	–	–
Στερεοφωνικά	Εναλλάσσει τις μεταδόσεις FM μεταξύ στερεοφωνικών και μονοφωνικών	–	○	–	–	–	–	–	–	–	–	–	–
Λίστα Σταθμών	Εμφανίζει όλους τους σταθμούς DAB	–	–	○	–	–	–	–	–	–	–	–	–
Συγχρονισμός Ημερομηνίας Ώρας	Εάν είναι επιλεγμένο το «ON» (Ενεργοποίηση), η τηλεόραση και το ραδιόφωνό σας μπορούν να συγχρονιστούν σε ώρα και ημερομηνία.	–	–	○	–	–	–	–	–	–	–	–	–
Λίστα Αρχείων	Εμφανίζει τους φακέλους/αρχεία και επιτρέπει την επιλογή τους	–	–	–	–	○	○	○	○	○	○	–	–
Αυτόματη Αναπαραγωγή	Ορίζει τις επιλογές για την εμφάνιση φωτογραφιών, όπως τη λειτουργία αυτόματης απεικόνισης και το διάστημα εμφάνισης	–	–	–	–	–	–	○	–	–	○	–	–
Ειδοποίηση	Ρυθμίζει την ώρα, κατά την οποία η τροφοδοσία ρεύματος ενεργοποιείται αυτόματα	–	–	–	–	–	–	–	–	–	–	–	○
Χρονόμετρο Αδράνειας	Η ισχύς μπορεί να ρυθμιστεί ώστε να απενεργοποιείται αυτόματα όταν έχει παρέλθει ένα συγκεκριμένο χρονικό διάστημα χρησιμοποιώντας τη λειτουργία χρονοδιακόπτη ύπνου.	–	–	–	–	–	–	–	–	–	–	–	○
Ρύθμιση Ημερομηνίας	Ορίζει την ημερομηνία και την ώρα	–	–	–	–	–	–	–	–	–	–	–	○
Γλώσσα OSD	Ορίζει τη γλώσσα που θα εμφανίζεται	–	–	–	–	–	–	–	–	–	–	–	○
Επαναφορά Εργοστασιακών Προεπιλογών	Επαναφέρει τις προεπιλεγμένες εργοστασιακές ρυθμίσεις	–	–	–	–	–	–	–	–	–	–	–	○
Αναβάθμιση Λογισμικού	Ενημερώνει το λογισμικό	–	–	–	–	–	–	–	–	–	–	–	○

ΣΗΜΕΙΩΣΗ

Για κοινόχρηστα στοιχεία που μπορούν να ρυθμιστούν για πολλαπλές πηγές, οι αλλαγές στις ρυθμίσεις εφαρμόζονται για όλες τις πηγές αυτές. Αυτά τα στοιχεία δεν μπορούν να ρυθμιστούν ξεχωριστά για κάθε πηγή.

* 1:

Για να λάβετε ένα πιο σταθερό σήμα, συνδέστε την τηλεόραση-ραδιόφωνο στη θύρα της εσωτερικής κεραίας με ένα καλώδιο, που πωλείται χωριστά, για επίγειες ψηφιακές κεραίες.

ΣΗΜΕΙΩΣΗ

Ανάλογα με την περιοχή και τη θέση, η κατάσταση του σήματος ενδέχεται να είναι κακή, ή η εικόνα να μην εμφανίζεται.

ΣΥΝΤΗΡΗΣΗ ΚΑΙ ΕΛΕΓΧΟΣ

ΠΡΟΕΙΔΟΠΟΙΗΣΗ

Όταν δεν το χρησιμοποιείτε ή κατά τη διάρκεια εξέτασης και συντήρησης, σιγουρευτείτε ότι έχετε αφαιρέσει το φις AC, την επαναφορτιζόμενη μπαταρία και τις εφεδρικές μπαταρίες.

● Έλεχος των βιδών στερέωσης

Ελέγχετε περιοδικά όλες τις βίδες στερέωσης και βεβαιωθείτε ότι είναι κατάλληλα σφιγμένες. Στην περίπτωση που χαλαρώσει οποιαδήποτε βίδα σφίξτε την ξανά αμέσως. Αν δεν το κάνετε αυτό μπορεί να έχει ως αποτέλεσμα το σοβαρό τραυματισμό.

● Καθαρισμός του εξωτερικού

Όταν η τηλεόραση-ραδιόφωνο είναι λερωμένη, να τη σκουπίζετε με ένα μαλακό στεγνό πανί ή με ένα πανί μουσκεμένο σε σαπουνόνερο. Μη χρησιμοποιείτε χλωριούχα διαλυτικά, βενζίνη ή διαλυτικό μπογιάς, γιατί μπορεί να λιώσουν τα πλαστικά.

● Αποθήκευση της τηλεόρασης-ραδιοφώνου

Μην αποθηκεύετε την τηλεόραση-ραδιόφωνο στα ακόλουθα μέρη.

- ○ Εντός εύκολης πρόσβασης από παιδιά
- ○ Σε υγρά και σκονισμένα μέρη
- ○ Σε μέρη με υψηλές θερμοκρασίες όπως μέσα σε ένα αυτοκίνητο ή εκτεθειμένο σε άμεσο ηλιακό φως
- ○ Σε υπερβολικά κρύα μέρη ή άμεσα εκτεθειμένο σε κρύα ρεύματα
- ○ Σε μέρη όπου η θερμοκρασία αλλάζει δραστικά
- ○ Σε μέρη όπου είναι εκτεθειμένο σε καπνό ή ατμό όπως κοντά σε μια συσκευή μαγειρέματος ή σε έναν υγραντήρα

ΤΡΟΠΟΠΟΙΗΣΗ

Τα Ηλεκτρικά Εργαλεία HiKOKI βελτιώνονται συνεχώς και τροποποιούνται για να συμπεριλάβουν τις τελευταίες τεχνολογικές προόδους.
Κατά συνέπεια, ορισμένα τμήματα μπορούν να αλλάξουν χωρίς προηγούμενη ειδοποίηση.

ΕΓΓΥΗΣΗ

Εγγυώμαστε τα εργαλεία HiKOKI Power Tools σύμφωνα με τη νομοθεσία και τους κανονισμούς ανά χώρα. Η παρούσα εγγύηση δεν καλύπτει ελαττώματα ή ζημιές λόγω κακής χρήσης, κακοποίησης ή φυσιολογικής φθοράς. Σε περίπτωση παραπόνων παρακαλούμε αποστείλετε το Power Tool χωρίς να το αποσυναρμολογήσετε μαζί με το ΠΙΣΤΟΠΟΙΗΤΙΚΟ ΕΓΓΥΗΣΗΣ το οποίο βρίσκεται στο τέλος των οδηγιών αυτών, σε Εξουσιοδοτημένο Κέντρο Επισκευής της HiKOKI.

ΣΗΜΕΙΩΣΗ

Εξαιτίας του συνεχιζόμενου προγράμματος έρευνας και ανάπτυξης της HiKOKI τα τεχνικά χαρακτηριστικά που εδώ αναφέρονται μπορούν να αλλάξουν χωρίς προηγούμενη ειδοποίηση.

ΕΠΙΛΥΣΗ ΠΡΟΒΛΗΜΑΤΩΝ

Χρησιμοποιήστε τις επιθεωρήσεις του παρακάτω πίνακα εάν το εργαλείο δεν λειτουργεί φυσιολογικά. Εάν τα παρακάτω δεν επιλύουν το πρόβλημα, επικοινωνήστε με την αντιπρόσωπο σας ή με το εξουσιοδοτημένο κέντρο εξυπηρέτησης της HiKOKI.

Σύμπτωμα	Πιθανή αιτία	Επίλυση
Η τροφοδοσία ρεύματος δεν θα ενεργοποιηθεί	Ο μετασχηματιστής ρεύματος είναι αποσυνδεδεμένος, ή δεν είναι συνδεδεμένος καλά μέσα στην πρίζα.	Συνδέστε τον μετασχηματιστή ρεύματος εντελώς μέσα στην πρίζα.
	Δεν υπάρχει καθόλου ισχύς στην μπαταρία	Φορτίστε την μπαταρία.
Δεν υπάρχει καθόλου ήχος	Η ένταση ήχου είναι πολύ χαμηλή.	Ρυθμίστε την ένταση ήχου.
Η τροφοδοσία ρεύματος απενεργοποιήθηκε αυτόματα	Η λειτουργία ύπνου είναι ενεργοποιημένη.	Απενεργοποιήστε τη λειτουργία ύπνου.
Είναι εσφαλμένη η ημερομηνία και/ή η ώρα	Η εφεδρική μπαταρία έχει εξαντληθεί.	Αντικαταστήστε την εφεδρική μπαταρία με μία νέα.
Η τηλεόραση δεν μπορεί να λάβει σήματα	Δεν έχουν διαμορφωθεί τα κανάλια.	Διαμορφώστε τα κανάλια.
Δεν είναι δυνατή η ρύθμιση τηλεοπτικών καναλιών	Η ρύθμιση Χώρας είναι λανθασμένη.	Ελέγξτε τη ρύθμιση Χώρα.
Δεν είναι δυνατή η λήψη ορισμένων σημάτων τηλεοπτικής μετάδοσης	Επίγεια ψηφιακά σήματα δεν μεταδίδονται.	Ρωτήστε τον πλησιέστερο σταθμό μετάδοσης αν μεταδίδουν επίγεια ψηφιακά σήματα.
Οι υπότιτλοι δεν εμφανίζονται, ή δεν λειτουργεί ο Ήχος Τηλεόρασης Πολλαπλών Καναλιών	Το τηλεοπτικό πρόγραμμα που παρακολουθείτε δεν υποστηρίζει υπότιτλους και/ή Ήχο Τηλεόρασης Πολλαπλών Καναλιών.	Δοκιμάστε να χρησιμοποιήσετε υπότιτλους ή Ήχο Τηλεόρασης Πολλαπλών Καναλιών σε ένα τηλεοπτικό πρόγραμμα που τα υποστηρίζει.
Η εικόνα της τηλεόρασης γίνεται παραμορφώνεται ή διακόπτεται	Η κεραία είναι στραμμένη προς τη λανθασμένη κατεύθυνση, ή το καλώδιο της κεραίας έχει αποσυνδεθεί ή είναι χαλασμένο.	Βεβαιωθείτε ότι δεν υπάρχουν προβλήματα με την κατεύθυνση, προς την οποία η κεραία στραμμένη, ή με το καλώδιο της κεραίας.
Η τηλεόραση σταματά να δείχνει εικόνες αμέσως μετά την ενεργοποίηση της τροφοδοσίας ρεύματος, ή το κανάλι αλλάζει	Αυτό δεν αποτελεί δυσλειτουργία.	Επειδή το σήμα πρέπει να υποβληθεί σε επεξεργασία, ώστε να προετοιμαστεί για να εμφανιστεί στην οθόνη, η αλλαγή του καναλιού χρειάζεται μερικά δευτερόλεπτα.
Δεν μπορεί να συνδεθεί μία συσκευή Bluetooth, ή ο ήχος διακόπτεται κατά διαστήματα	Η συσκευή δεν έχει συζευχθεί.	Συζεύξτε τη συσκευή.
	Υπάρχει μία άλλη συσκευή που εκπέμπει ραδιοκυματικά σήματα που προκαλεί παρεμβολές, όπως ένα ασύρματο ρούτερ.	Δοκιμάστε να μετακινήσετε τη συσκευή, η οποία προκαλεί παρεμβολές, και την τηλεόραση-ραδιόφωνο πιο μακριά από αυτή.
	Η συσκευή Bluetooth είναι πολύ μακριά από την τηλεόραση-ραδιόφωνο.	Δοκιμάστε να φέρετε τη συσκευή πιο κοντά στην τηλεόραση-ραδιόφωνο.
Δεν είναι δυνατή η εμφάνιση ή η αναπαραγωγή βίντεο, μουσικής ή φωτογραφιών μίας εξωτερικής συσκευής, ή οι φάκελοι και τα αρχεία της συσκευής δεν μπορούν να εμφανιστούν.	Η σύνδεση δεν έχει αναγνωριστεί σωστά.	Δοκιμάστε να αποσυνδέσετε και να επανασυνδέσετε την εξωτερική συσκευή. Αν συνεχίζει να μην αναγνωρίζεται, δοκιμάστε να απενεργοποιήσετε την τηλεόραση-ραδιόφωνο και ενεργοποιήστε την ξανά.
Το τηλεχειριστήριο δεν λειτουργεί	Το τηλεχειριστήριο δεν στοχεύει τον αισθητήρα τηλεχειριστηρίου.	Στρέψτε το τηλεχειριστήριο προς τον αισθητήρα του τηλεχειριστηρίου της τηλεόρασης-ραδιοφώνου, καθώς το χειρίζεστε.
	Το τηλεχειριστήριο είναι πολύ μακριά από τον αισθητήρα του τηλεχειριστηρίου.	Χρησιμοποιήστε το τηλεχειριστήριο από περίπου 3 μέτρα μακριά ή πιο κοντά.
	Ο αισθητήρας του τηλεχειριστηρίου της τηλεόρασης-ραδιοφώνου βρίσκεται κάτω από έντονο φωτισμό όπως το άμεσο ηλιακό φως.	Τοποθετήστε την τηλεόραση-ραδιόφωνο σε μέρος μακριά από άμεσο ηλιακό φως και άλλο έντονο φωτισμό.
	Οι μπαταρίες του τηλεχειριστηρίου έχουν εξαντληθεί.	Αντικαταστήστε οι μπαταρίες του τηλεχειριστηρίου με νέες.

(Tłumaczenie oryginalnych instrukcji)

OSTRZEŻENIA BEZPIECZEŃSTWA BEZPRZEWODOWEGO ODBIORNIKA TELEWIZYJNO-RADIOWEGO

⚠ **OSTRZEŻENIE**

Należy dokładnie zapoznać się ze wszystkimi ostrzeżeniami i wskazówkami bezpieczeństwa.

Nieprzestrzeganie ostrzeżeń oraz wskazówek bezpieczeństwa może spowodować porażenie prądem elektrycznym, pożar i/lub odniesienie poważnych obrażeń.

Ostrzeżenia i wskazówki bezpieczeństwa powinny być przechowywane do użycia w przyszłości.

1. **Należy stosować tylko źródło zasilania o określonym napięciu.**
   - Stosowanie źródeł zasilania o innym napięciu może być przyczyną pożaru lub porażenia prądem elektrycznym.
2. **Zwrócić uwagę, aby nie uszkodzić przewodu zasilacza AC.**
   - Nie modyfikować, zaginać z nadmierną siłą, skręcać ani nie ciągnąć przewodu, nie umieszczać na nim ciężkich przedmiotów ani nie umieszczać go w pobliżu źródeł ciepła.
   - Jeśli nie jest używana, wyjąć wtyczkę przewodu zasilającego (zasilacz AC) z gniazdka, a także z odbiornika telewizyjno-radiowego. Niezastosowanie się do tego zalecenia może być przyczyną porażenia prądem elektrycznym lub pożaru.
3. **Nie dotykać wtyczki (zasilacza AC) mokrymi rękoma.**
   - Niezastosowanie się do tego zalecenia może być przyczyną porażenia prądem elektrycznym.
4. **Nie używać odbiornika telewizyjno-radiowego w łazience lub pod prysznicem.**
   - Nie korzystać z odbiornika telewizyjno-radiowego w mokrych lub wilgotnych miejscach ani w deszczu.
   - Niezastosowanie się do tych zaleceń może być przyczyną porażenia prądem elektrycznym, emisji dymu lub awarii.
5. **Nie dotykać anteny FM ani wtyczki (zasilacza AC) w czasie burzy.**
   - Niezastosowanie się do tego zalecenia może być przyczyną porażenia prądem elektrycznym.
6. **Nie demontować ani nie modyfikować odbiornika telewizyjno-radiowego.**
   - Niezastosowanie się do tego zalecenia może być przyczyną porażenia prądem elektrycznym lub pożaru. Kontrola i naprawy powinny zostać przeprowadzone przez przedstawiciela HiKOKI, u którego dokonano zakupu, lub przez centrum serwisowe elektronarzędzi HiKOKI.
7. **Wetknąć do oporu wtyczkę (zasilacza AC).**
   - Kurz lub zabrudzenia znajdujące się pomiędzy wtyczką i gniazdkiem mogą być przyczyną pożaru. Wtyczkę należy regularnie odłączać, aby wyczyścić ją z kurzu i brudu. W tym celu należy użyć suchej ściereczki.
8. **Uważać, aby nieokreślone przedmioty lub woda nie dostały się do wnętrza obudowy odbiornika telewizyjno-radiowego.**
   - Wyłączając zasilacz AC i akumulator, każdy metalowy lub łatwopalny przedmiot lub substancja, które dostaną się pod tylną pokrywę, może być przyczyną porażenia prądem elektrycznym lub pożaru.
   - Należy uważać, aby proszek żelaza z obudowy głośników typu bass reflex, kurz lub woda nie dostały się do wnętrza odbiornika telewizyjno-radiowego.
9. **Nie siadać ani nie stawać na odbiorniku telewizyjno-radiowym.**
   - Niezastosowanie się do tego zalecenia może być przyczyną wypadku lub awarii.
10. **Nie należy umieszczać odbiornika telewizyjno-radiowego na niestabilnej powierzchni lub w wysokim miejscu. Nie należy wieszać odbiornika telewizyjno-radiowego za uchwyt.**
    - Odbiornik telewizyjno-radiowy może upaść i spowodować obrażenia ciała lub uszkodzenie urządzenia.
11. **Jeżeli akumulator wewnętrzny nie jest stosowany, należy wsunąć pokrywę złącza akumulatora wewnętrznego, aby zapobiec zranieniom i innym obrażeniom, do których może dojść w czasie kontaktu ze złączem.**
12. **Należy zwrócić szczególną uwagę na zapasowe baterie.**
    - Ryzyko wybuchu, jeśli bateria zostanie nieprawidłowo umieszczona. Należy wymienić tylko na taki sam lub równoważny typ.
    - Niewłaściwe obchodzenie się z bateriami może być przyczyną ich uszkodzenia lub wycieku elektrolitu, co z kolei może prowadzić do wybuchu pożaru, obrażeń lub zanieczyszczenia. Należy przestrzegać poniższych środków ostrożności:
      - Korzystać tylko z określonych baterii
      - Nie podgrzewać ani nie demontować baterii
      - Nie wrzucać baterii do ognia ani wody
      - Nie należy palić baterii lub wyrzucać ich z odpadami gospodarstwa domowego.
      - Nie ładować baterii
      - Upewnić się, że baterie są właściwie umieszczone, tak aby zapobiec ewentualnemu spięciu
      - Nie wykorzystywać ponownie baterii, ani nie używać różnych typów baterii
      - Wyjąć akumulatory, gdy odbiornik telewizyjno-radiowy nie jest używany

      W przypadku wycieku elektrolitu z baterii, komorę baterii należy dokładnie wytrzeć.
      Jeżeli dojdzie do kontaktu elektrolitu ze skórą, należy go dokładnie zmyć z ciała.
      Jeżeli w przypadku korzystania z akumulatora, po uruchomieniu wyświetlone zostanie ⊡, oznacza to, że akumulator jest rozładowany.
      Zasilać odbiornik telewizyjno-radiowy za pomocą zasilacza AC lub włożyć naładowany akumulator.
13. **Ładuj wyłącznie w ładowarkach wymienionych przez producenta.**
    - Ładowarka, która jest odpowiednia do ładowania jednego typu akumulatorów, może być źródłem zagrożenia pożarem, jeżeli jest użytkowana z innym akumulatorem.
14. **Używać odbiornika telewizyjno-radiowego tylko ze specjalnie do tego przeznaczonym akumulatorem.**
    - Zastosowanie jakiegokolwiek innego akumulatora może być powodem obrażeń i źródłem pożaru.
15. **Gdy akumulator nie jest użytkowany, należy przechowywać go z dala od innych metalowych przedmiotów, takich jak spinacze do papieru, monety, klucze, gwoździe, śruby lub innych małych metalowych obiektów, które mogłyby spowodować zwarcie terminali akumulatora.**
    - Zwarcie elektrod akumulatora może doprowadzić do poparzeń lub pożaru.
16. **W skrajnie niesprzyjających warunkach może dojść do wycieku płynu z akumulatora. Unikaj kontaktu z płynem. Jeśli dojdzie do przypadkowego kontaktu z płynem, opłucz miejsce kontaktu wodą. W przypadku kontaktu płynu z oczami, zgłoś się do lekarza.**
    - Płyn wyciekający z akumulatora może spowodować podrażnienia lub poparzenia.

17. **Odbiornik telewizyjno-radiowy może być serwisowany wyłącznie przez wykwalifikowanych techników serwisowych, z zastosowaniem oryginalnych części zamiennych.**
    - Jest to gwarancją utrzymania bezpieczeństwa obsługi odbiornika telewizyjno-radiowego.
18. **Nie należy narażać jednostki głównej i adaptera na działanie płynów, dlatego żaden przedmiot napełniony cieczą, taki jak waza, nie powinien być umieszczony na jednostce lub adapterze.**
19. **Nie należy narażać akumulatora (akumulatora lub zamontowanych akumulatorów) na działanie zbyt wysokich temperatur, takich jak światło słoneczne, ogień itp.**
20. **Wtyczka MAINS adaptera używana jest do odłączania urządzenia, odłączone urządzenie powinno pozostać gotowe do użycia.**
21. **Nie przechowywać akumulatorów ani kart pamięci w miejscu, które znajduje się w zasięgu małych dzieci.**
    - Jeśli akumulator lub karta pamięci zostaną przypadkowo połknięte, może dojść do zadławienia i/lub obrażeń ciała. Jeśli tak się stanie, należy natychmiast uzyskać pomoc lekarską.
22. **Temperatura pracy: -5 – 40˚C**

OCHRONA SŁUCHU

Ciągłe narażenie na głośny dźwięk może spowodować trwała utratę słuchu. Im głośniejszy dźwięk, tym krótszy czas, w którym może nastąpić utrata słuchu.
Jeżeli słuchasz głośnego dźwięku przez długi czas, Twoje uszy przyzwyczajają się do niego. Stwarza to wrażenie, że poziom dźwięku jest właściwy, niezależnie od tego, że może on powodować uszkodzenie słuchu.
Przestrzegaj poniższych zasad, aby zapobiec utracie słuchu.

UWAGA

1. **Pamiętaj o odpoczynku dla uszu wykonując przerwy w regularnych odstępach czasu i pilnując, aby okres słuchania nie był zbyt długi.**
   Nawet, jeżeli ustawiony jest bezpieczny poziom dźwięku, ciągłe słuchanie przez długi okres czasu może prowadzić do utraty słuchu.
2. **Uważaj, aby nie zwiększać głośności, kiedy Twój słuch zaadaptuje się do sygnału dźwiękowego.**
   Miej świadomość przyzwyczajania się do pewnego poziomu dźwięku. Ustaw bezpieczny poziom dźwięku zanim twoje uszy przyzwyczają się do głośnych dźwięków.
3. **Jeżeli zacznie ci dzwonić w uszach, jeżeli poczujesz jakikolwiek dyskomfort lub jeżeli konwersacja wydaje się słabnąca lub niewyraźna przerwij słuchanie muzyki i zbadaj słuch u lekarza.**
4. **Nie zwiększać nadmiernie głośności podczas korzystania ze słuchawek lub słuchawek dousznych.**
   Słuchanie odbiornika telewizyjno-radiowego przez długi okres czasu przy dużym poziomie głośności może prowadzić do uszkodzenia słuchu.

ŚRODKI OSTROŻNOŚCI PODCZAS PODŁĄCZANIA OD URZĄDZEŃ ZEWNĘTRZNYCH

Niespodziewane problemy mogą spowodować utratę lub uszkodzenie danych przechowywanych w smartfonach i innych urządzeniach peryferyjnych podłączonych do odbiornika telewizyjno-radiowego. Pamiętając o tym, należy zawsze z wyprzedzeniem, wykonać kopię zapasową danych. Zwracamy uwagę, że firma HiKOKI nie może być pociągnięta do odpowiedzialności za uszkodzenie lub utratę danych przechowywanych w smartfonach i innych urządzeniach peryferyjnych podłączonych do odbiornika telewizyjno-radiowego, ani za uszkodzenie samego urządzenia.

OSTRZEŻENIE DOTYCZĄCE SKRAPLANIA (ROSY)

Jeśli odbiornik telewizyjno-radiowy zostanie w zimie nagle przeniesiony z zimnego dworu do ciepłego pomieszczenia lub w lecie z chłodnego pomieszczenia na gorący i wilgotny dwór, wewnątrz odbiornika telewizyjno-radiowego mogą pojawić się skropliny.
Włączenie zasilania odbiornika telewizyjno-radiowego, podczas gdy wewnątrz znajdują się krople wody, może spowodować awarię. Należy uważać, aby nie narażać odbiornika telewizyjno-radiowego na nagłe i/lub ekstremalne zmiany temperatur.
Jeżeli tworzą się krople wody, należy natychmiast zaprzestać korzystania z odbiornika telewizyjno-radiowego. Przed ponownym użyciem należy odczekać, aż krople wody odparują, albo stopniowo podwyższać temperaturę w pomieszczeniu, aż odbiornik telewizyjno-radiowy wyschnie.

LICENCJE I ZNAKI TOWAROWE

Ten produkt jest chroniony określonym prawem własności intelektualnej firmy Microsoft. Użytkowanie lub dystrybucja takiej technologii poza tym produktem bez licencji firmy Microsoft jest zabronione(a).

TEN PRODUKT JEST OBJĘTY LICENCJĄ ZGODNIE Z „MPEG-4 VISUAL PATENT PORTFOLIO LICENCE" NA OSOBISTE I NIEKOMERCYJNE UŻYTKOWANIE PRZEZ KONSUMENTA W CELU
(i) KODOWANIA WIDEO ZGODNIE ZE STANDARDEM WIDEO MPEG-4 („WIDEO MP-4") I/LUB
(ii) DEKODOWANIA WIDEO MPEG-4 ZAKODOWANEGO PRZEZ KONSUMENTA W RAMACH UŻYTKU OSOBISTEGO I NIEKOMERCYJNEGO I/LUB UZYSKANEGO OD DOSTAWCY WIDEO POSIADAJĄCEGO LICENCJĘ MPEG LA NA DOSTARCZANIE WIDEO MPEG-4.
NIE UDZIELA SIĘ LICENCJI WYRAŹNEJ ANI DOROZUMIANEJ NA JAKIEKOLWIEK INNE FORMY UŻYTKOWANIA.
DODATKOWE INFORMACJE, DOTYCZĄCE MIĘDZY INNYMI ZASTOSOWAŃ PROMOCYJNYCH, WEWNĘTRZNYCH I KOMERCYJNYCH, A TAKŻE LICENCJONOWANIA, MOŻNA UZYSKAĆ OD FIRMY MPEG LA, LLC. PATRZ HTTP://WWW.MPEGLA.COM.

TEN PRODUKT JEST OBJĘTY LICENCJĄ „AVC PATENT PORTFOLIO LICENCE" NA OSOBISTE UŻYTKOWANIE PRZEZ KONSUMENTA LUB NA INNE UŻYTKOWANIE, ZA KTÓRE KONSUMENT NIE OTRZYMUJE WYNAGRODZENIA ZA (i) KODOWANIE WIDEO ZGODNIE ZE STANDARDEM AVC („WIDEO AVC") I/LUB (ii) DEKODOWANIE WIDEO AVC ZAKODOWANEGO PRZEZ KONSUMENTA W RAMACH UŻYTKU OSOBISTEGO I/LUB UZYSKANEGO OD DOSTAWCY WIDEO POSIADAJĄCEGO LICENCJĘ NA DOSTARCZANIE WIDEO AVC.
NIE UDZIELA SIĘ LICENCJI WYRAŹNEJ ANI DOROZUMIANEJ NA JAKIEKOLWIEK INNE FORMY UŻYTKOWANIA.
WIĘCEJ INFORMACJI MOŻNA UZYSKAĆ OD MPEG LA, L.L.C. PATRZ HTTP://WWW.MPEGLA.COM.

Technologia dekodowania dźwięku MPEG Layer-3 jest objęta licencją Fraunhofer IIS oraz Thomson Licensing.

Objęte jednym lub kilkoma zastrzeżeniami patentowymi wymienionymi pod adresem patentlist.hevcadvance.com.

Wyprodukowano na licencji firmy Dolby Laboratories.
Dolby, Dolby Audio i symbol podwójnego D (double-D) są znakami towarowymi Dolby Laboratories.

KARTY SD I URZĄDZENIA USB, Z KTÓRYCH ODTWARZANIE JEST OBSŁUGIWANE

Sprawdź dane techniczne i instrukcje obsługi kart SD i urządzeń USB, aby upewnić się, że korzystasz z nich w prawidłowy sposób.

Typ		Karta pamięci SD	Karta pamięci SDHC	Urządzenie pamięci USB
Logo				–
Format		FAT16, FAT32		
Odtwarzane formaty plików	WIDEO	MPEG2, MPEG4, H.264		
	AUDIO	MP3, AAC		
	ZDJĘCIE	JPEG, BMP		

WSKAZÓWKA

- Karty pamięci SD i SDHC w niniejszym podręczniku są określane jako „karty SD”.
- Przed włożeniem kart miniSD i kart microSD/microSDHC do odbiornika telewizyjno-radiowego należy umieścić je w w adapterze kart SD.
- Nie wkładać do odbiornika telewizyjno-radiowego nieobsługiwanych typów kart pamięci. Włożenie niekompatybilnej karty pamięci może doprowadzić do usterki lub uszkodzenia odbiornika telewizyjno-radiowego, jak również samej karty pamięci.
- Nawet jeżeli karta SD jest typu opisanego powyżej, może nie nadawać się do użytku w zależności od formatu i warunków użytkowania. Jeśli nie można prawidłowo odczytać karty, wysunąć ją z odbiornika telewizyjno-radiowego.
- Parametry techniczne urządzenia nie pozwalają na importowanie plików, gdy karta SD jest zablokowana. Odblokuj kartę, aby zaimportować pliki.
- Nie należy podłączać nieobsługiwanych urządzeń USB.
- Nie wszystkie urządzenia USB są możliwe do podłączenia.
- Nie należy podłączać ani odłączać kart SD ani urządzeń USB podczas odtwarzania. Może to spowodować awarię odbiornika telewizyjnego, karty SD lub urządzenia USB.
- SD i SDHC są znakami towarowymi firmy SD-3C, LLC.
- Ten produkt jest chroniony określonymi prawami własności intelektualnej firmy Microsoft. Używanie lub udostępnianie tej technologii poza produktem jest zabronione bez licencji firmy Microsoft.

UWAGA

- Dane zapisane na podłączonej karcie SD i urządzeniu pamięci USB mogą zostać uszkodzone w nieprzewidzianym wypadku. Zawsze twórz kopie zapasowe danych, aby zabezpieczyć je przed możliwą utratą.
- Nie wyłączaj zasilania i nie wyjmuj karty SD lub pamięci USB w czasie odczytywania lub odtwarzania karty SD lub urządzenia pamięci masowej USB. Istnieje ryzyko uszkodzenia zapisanych danych.

FUNKCJE PODSTAWOWE

Źródło		Główne funkcje
Telewizja cyfrowa		Oglądanie transmisji naziemnej telewizji cyfrowej
FM		Słuchanie radia FM
DAB		Słuchanie radia cyfrowego
Bluetooth		Odtwarzanie z urządzeń Bluetooth
Karta SD	WIDEO	Oglądanie filmów, słuchanie muzyki i oglądanie zdjęć zapisanych na karcie SD
	AUDIO	
	ZDJĘCIE	
USB	WIDEO	Oglądanie filmów, słuchanie muzyki i oglądanie zdjęć zapisanych na nośniku pamięci USB
	AUDIO	
	ZDJĘCIE	
AUX		Odtwarzanie wideo i audio z kamery wideo, przenośnych odtwarzaczy muzycznych itp.
Ustawienie systemowe		Ustawianie bieżącej daty i godziny, resetowanie systemu do ustawień domyślnych oraz aktualizacja oprogramowania

- Ładowanie smartfonów i telefonów komórkowyc
- Kompatybilność z akumulatorami elektronarzędzi HiKOKI i zasilaczem AC

DANE TECHNICZNE

Pasmo częstotliwości	TV: 170 do 230 MHz, 470 do 860 MHz DAB/DAB+: 174,928 do 239,200 MHz (PASMO III) FM: 87,5 do 108 MHz
Antena	Antena prętowa (do odbioru TV, FM)
Zewnętrzny port antenowy	75 Ω złącze typu PAL (do odbioru TV lub DAB/DAB+)
Port słuchawkowy	Φ3,5 mm stereo minijack
Port kart SD	Obsługuje karty pamięci SD/SDHC (do 32 GB)
Port USB	USB 2.0 (dostarczane zasilanie: DC 5 V, maksymalnie 0,7 A)
Port wejściowy AUX	Φ3,5 mm (wideo + audio)
Głośniki	90 mm (8 Ω) × 2
Rozmiar LCD	8 cali
Wymiary w pikselach	W 1024 x H 600
Maksymalna moc wyjściowa	7 W × 2
Źródło zasilania	Akumulator wewnętrzny: DC 14,4 V, 18 V
	Źródło zasilania w pomieszczeniach (z wykorzystaniem dostarczonego zasilacza AC)
	Baterie zapasowe: DC 3 V, dwie baterie AA

Bluetooth	Wer. Bluetooth 4,0 Profil: A2DP (Advanced Audio Distribution Profile) AVRCP (AV Remoto Control Profile) Czułość wysyłania/odbierania: Klasa 2 Zakres częstotliwości Bluetooth: 2402-2480 MHz Maksymalna moc sygnału radiowego Bluetooth: BT2.1:-0,47 dBm, BT4.0(BLE):0,9 dBm
Wymiary zewnętrzne	Dł. 405 mm x Szer. 305 mm x Wys. 265 mm (z załamaną anteną)
Masa	4,2 kg

- Aby uzyskać informacje dotyczące stosowanego zasilania, patrz instrukcja obsługi:
  Stosowane zasilanie:
  (Producent) Dong Guan Sun Hung Kin Electrical Co., Ltd
  (Model) HKP18-1202000dV, HKP18-1202000dB
  (Wejście) 100V-240V ~50/60Hz 0,68Amax.
  (Wyjście) 12V ⎓ 2A
- Można używać wyłącznie akumulatora typu slide
  (Model) BSL1430: Bateria litowa 14,4V 3000mAh
  (Model) BSL1830: Bateria litowa 18V 3000mAh
  (Producent) Koki Holdings Co., Ltd.

NAZWY CZĘŚCI I FUNKCJE PRZYCISKÓW

Nazwy części		Funkcje
①	Wyświetlacz	–
②	Panel sterowania	–
③	Uchwyt	–
④	Czujnik zdalnego sterowania	–
⑤	Porty przyłączeniowe urządzenia zewnętrznego	–
⑥	Zewnętrzny port antenowy	–
⑦	Antena	–
⑧	Głośnik	–
⑨	Pokrywa tylna	–
⑩	Gniazdo zasilacza AC	–
⑪	Przycisk zasilania	Włączenie/wyłączenie zasilania
⑫	Przycisk głośności	Zwiększenie lub zmniejszenie głośności
⑬	Przycisk pominięcia	• Wybór elementu • Wybór utworów na urządzeniach zewnętrznych • Zmiana kanału
⑭	Przycisk odtwarzania/ zatrzymania	Rozpoczęcie lub zatrzymanie odtwarzania
⑮	Przycisk wyboru źródła	Wyświetlenie ekranu źródła
⑯	Przycisk menu	Wyświetlenie ekranu menu
⑰	Przycisk Enter/ informacje	• Wprowadzenie wybranego elementu • Wyświetlenie informacji
⑱	Port USB	–
⑲	Port kart SD	–
⑳	Port wejściowy AUX	–
㉑	Port słuchawkowy	–
㉒	Pilot zdalnego sterowania	–
㉓	Przycisk TV	Włączenie telewizji
㉔	Przycisk trybu gotowości	Włączenie lub wyłączenie trybu gotowości
㉕	Przycisk wyboru źródła	Wyświetlenie ekranu źródła
㉖	Przyciski wyboru/ enter	Wybór lub wprowadzenie elementu
㉗	Przycisk powrotu	Powrót
㉘	Przyciski numeryczne	Wybór numerów kanałów
㉙	Przycisk wyciszenia	Wyciszenie dźwięku
㉚	Przycisk głośności	Zwiększenie lub zmniejszenie głośności
㉛	Przycisk EQ	Wyświetlenie ekranu regulacji parametrów dźwięku
㉜	Przycisk pominięcia	• Wybór utworów na urządzeniach zewnętrznych • Zmiana częstotliwości FM
㉝	Przycisk odtwarzania/ zatrzymania	Rozpoczęcie lub zatrzymanie odtwarzania
㉞	Przycisk powtórzenia	Powtórzenie odtwarzania
㉟	Przycisk wyświetlania	Wyświetlenie ekranu regulacji parametrów obrazu
㊱	Przycisk kanału	Zmiana kanału
㊲	Przycisk informacji	Wyświetlenie informacji
㊳	Przycisk napisów	Wyświetlenie ekranu regulacji ustawień języka napisów
㊴	Przycisk EPG	Wyświetlenie listy programów TV
㊵	Przycisk dźwięku	Wyświetlenie ekranu regulacji ustawień języka dźwięku
㊶	Przycisk przeszukiwania	Uruchamia automatyczne wyszukiwanie
㊷	Przycisk menu	Wyświetlenie ekranu menu
㊸	Przycisk Bluetooth	Włączenie Bluetooth
㊹	Przycisk FM DAB	Włączenie FM/DAB
㊺	Zatrzask	–
㊻	Komora na akumulatory AA	–
㊼	Pokrywa	–
㊽	Pokrywa modułu zdalnego sterowania	–
㊾	Arkusz ochronny wyświetlacza	–

㊿	Zasilacz AC	–
⑤①	Gumowa pokrywa	–
⑤②	Akumulator	–
⑤③	Styki	–
⑤④	Kabel do anteny naziemnej cyfrowej	–
⑤⑤	Port anteny wewnętrznej	–
⑤⑥	Antena zewnętrzna	–
⑤⑦	Kabel do portu AUX	–
⑤⑧	Urządzenie peryferyjne	–
⑤⑨	Kabel USB	–
Ⓐ	Wskaźnik źródła/ menu	–
Ⓑ	Zegar	–

SYMBOLE

OSTRZEŻENIE

Następujące oznaczenia są symbolami używanymi w instrukcji elektronarzędzia. Przed rozpoczęciem użytkowania należy się upewnić, że ich znacznie jest zrozumiałe.

	UR18DSML: Bezprzewodowy odbiornik telewizyjno-radiowy
	⚠**OSTRZEŻENIE** - Aby zmniejszyć ryzyko odniesienia obrażeń, użytkownik powinien przeczytać instrukcję obsługi.
	Dotyczy tylko państw UE Elektronarzędzi nie wolno wyrzucać wraz z odpadami z gospodarstwa domowego! Zgodnie z Dyrektywą Europejską 2012/19/ UE w sprawie zużytego sprzętu elektrycznego i elektronicznego oraz wprowadzeniem jej zgodnie z prawem krajowym, zużyte elektronarzędzia należy posegregować i oddać do recyklingu w sposób przyjazny dla środowiska w wyspecjalizowanym zakładzie utylizacji.
	Do użytku wyłącznie wewnątrz
	Biegunowość zacisków wyjściowych
	Wyposażenie klasy II
	AC (prąd przemienny)
	DC (prąd stały)
	Nowy akumulator
	Stary/zużyty akumulator
OR	Można wykonać na panelu sterowania na obudowie odbiornika telewizyjnego lub na pilocie zdalnego sterowania
ex.)	Przykład
	Włączanie
	Wyłączanie
	Nacisnąć
S	Źródło
M	Element ustawień
	Lampka kontrolna wyczerpania akumulatora
AA AA	Baterie AA
AAA AAA	Baterie AAA do pilota zdalnego sterowania
	Folia ochronna do ekranu
	Ostrzeżenie
	Działanie niedozwolone

Aby uzyskać informacje na temat przycisków funkcyjnych, patrz „NAZWY CZĘŚCI I FUNKCJE PRZYCISKÓW”.

AKCESORIA STANDARDOWE

Poza elektronarzędziem (1 narzędzie) w opakowaniu znajdują się akcesoria wymienione na stronie 9.

Akcesoria standardowe mogą ulec zmianie bez wcześniejszego zawiadomienia.

PRZED ROZPOCZĘCIEM PRACY

Działanie	Rysunek	Strona
Montowanie baterii zapasowych*1	1	4
Wymiana baterii w module zdalnego sterowania	2	4
Montaż arkusza ochronnego wyświetlacza	3	4
Montowanie zasilacza sieciowego*2	4	5
Przechowywanie zasilacza AC i pilota zdalnego sterowania	5	5
Wkładanie i wyjmowanie akumulatora*3	6	5
Przygotowanie anteny*4	7	5

○ W celu podłączenia urządzenia obsługującego wyjściowy sygnał wideo, takiego jak kamera wideo lub odtwarzacz DVD, należy użyć 4-biegunowego kabla z wtyczką mini, który zawiera połączenie wideo.

* 1: Ustawienia czasu i częstotliwości stacji radiowych i telewizyjnych mogą zostać zapisane poprzez zamontowanie akumulatorów w jednostce.

* 2:
WSKAZÓWKA
- W przypadku korzystania razem z akumulatorami, zasilacz sieciowy jest głównym źródłem zasilania, a z akumulatorów nie jest pobierana żadna energia.
- W przypadku korzystania razem z zasilaczem sieciowym, akumulatory nie będą ładowane, ponieważ to urządzenie nie posiada funkcji ładowania.

* 3:
UWAGA
Nie dotykać styków.
Nie stosowanie się do tego zalecenia może spowodować skaleczenie lub inne obrażenia.
Z tym urządzeniem można używać wyłącznie akumulatora typu slide 14,4 V lub 18 V. (Nie można używać BSL36B18)
WSKAZÓWKA
- Nie należy używać zbyt dużego nacisku w czasie wkładania akumulatora. Jeśli akumulator nie wsuwa się łatwo oznacza to, że nie jest prawidłowo wkładany.
  Sprawdź, czy akumulator znajduje się we właściwym kierunku oraz czy nic nie blokuje włożenia akumulatora.
- Jeśli wyświetla się ⊘, kiedy urządzenie jest włączone po włożeniu akumulatora, oznacza to, że poziom naładowania akumulatora jest niski.
  W takiej sytuacji należy albo użyć zasilacza sieciowego, albo zamontować w pełni naładowany akumulator.

* 4: Użyj wbudowanej anteny lub gniazda dla złącza zewnętrznego.
Dostosuj kierunek, długość i kąt anteny, sprawdzając warunki odbioru.

OGLĄDANIE TELEWIZJI LUB SŁUCHANIE SYGNAŁU NADAWANEGO W TRYBIE FM/DAB

1. Wybierz źródło, którego chcesz słuchać (telewizja cyfrowa, sygnał audio FM lub DAB)
2. Wybór anteny
   Użyj funkcji „Wybór anteny”, aby wybrać antenę wbudowaną lub zewnętrzną.
   Dostosuj orientację, długość, kąt i pozycję anteny.
3. Ustaw kanał.
   Użyj funkcji „Automatyczne wyszukiwanie”, aby wybrać.
   W przypadku telewizji można również ustawić funkcję „Ręczne wyszukiwanie”, aby ustawić kanały.
4. Wybierz żądaną stację radiową.

WSKAZÓWKA
- Odbiór w niektórych lokalizacjach i obszarach może być słaby lub niedostępny.
- W telewizorze nie będzie można ustawić kanałów, jeśli ustawienie kraju jest nieprawidłowe.
- Telewizor i radio mogą odbierać tylko niezaszyfrowane bezpłatne kanały telewizyjne.

ŁĄCZENIE Z URZĄDZENIAMI BLUETOOTH

1. **Parowanie (Rejestracja urządzeń)**
   Parowanie jest konieczne dla komunikacji Bluetooth.
   Ustaw swoje urządzenie Bluetooth na tryb parowania.
   (Aby uzyskać informacje o parowaniu, patrz instrukcja obsługi urządzenia Bluetooth, które ma zostać użyte.)
2. **Ustaw odbiornik telewizyjno-radiowy na tryb parowania**
   Zmień źródło na „ Bluetooth ”.
   „ Bluetooth Ready ” pojawi się na ekranie, a urządzenie przejdzie w tryb gotowości do sparowania.
   Wybierz „ UR18DSML ” z listy połączonych urządzeń swojego urządzenia Bluetooth, aby zakończyć parowanie.
3. **Wprowadzanie hasła**
   Niektóre urządzenia Bluetooth mogą wymagać wprowadzenia hasła podczas łączenia.
   Jeśli tak jest w tym wypadku, należy wprowadzić „ 0000 ”.
   Również jeśli konieczna jest autoryzacja połączenia, należy wprowadzić „ autoryzowane ”.
   Połączenie zostanie nawiązane po wyświetleniu się „ Connected ”.

WSKAZÓWKA
- Po sparowaniu połączenie zostanie automatycznie nawiązane następnym razem, gdy urządzenia będą włączone. Jeśli połączenie Bluetooth zostanie utracone, należy ponownie sparować urządzenia.
- Równocześnie można sparować nie więcej niż dwa urządzenia.
- Połączenie z wszystkimi urządzeniami Bluetooth nie może być gwarantowane. Przed próbą nawiązania połączenia, należy zawsze sprawdzić kompatybilność.
- Znak słowny oraz logotypy Bluetooth ® są zastrzeżonymi znakami towarowymi firmy Bluetooth SIG, Inc.

DZIAŁANIE

Działanie	Rysunek	Strona
Włączanie/wyłączanie zasilania*1	8-1	6
Włączanie/wyłączanie trybu gotowości*2	8-2	6
Wyświetlenie ekranu źródła*3	9	6
Wybór źródła pomiędzy: telewizja cyfrowa, FM/DAB, Bluetooth*4	10	6
Wyświetlenie ekranu menu	11	7
Wybranie źródła, menu i innych elementów konfiguracji	12	7
Regulacja głośności*5 (wszystkie źródła)	13	7
Przełączanie kanałów*4 (S: telewizja cyfrowa, FM, DAB)	14	7
Wyświetla listę wszystkich kanałów (S: telewizja cyfrowa)	15	7
Wyświetla ekran regulacji ustawień języka odtwarzanego (S: telewizja cyfrowa)	16-1	7
Wyświetlanie ekranu regulacji ustawień języka napisów (S: telewizja cyfrowa)	16-2	7
Odtwarzanie/wstrzymywanie urządzeń zewnętrznych*6 (S: Bluetooth, karta SD, USB)	17	8
Wybór utworów na urządzeniach zewnętrznych (zmiana utworów)*6 (S: Bluetooth, karta SD, USB)	18*5	8
Zmiana częstotliwości FM (S: FM)		
Odtwarzanie wideo lub muzyki z urządzenia zewnętrznego*7 (S: AUX)	19	8
Ładowanie smartfona*8	20	8

* 1: Urządzenia nie można włączyć poprzez naciśnięcie przycisku STANDBY na module zdalnego sterowania.
* 2: W trybie gotowości, przycisk zasilania świeci się na czerwono.
WSKAZÓWKA
- Urządzenie jest wyłączane automatycznie po około 24 godzinach w trybie gotowości.

* 3: Aktualnie wybrany element jest wyróżniony na zielono.
* 4: Ekran wyboru źródła nie jest wyświetlony.

* 5: Podczas odtwarzania zawartości z urządzenia Bluetooth lub urządzeń zewnętrznych, zmniejszyć głośność odtwarzacza przed rozpoczęciem odtwarzania, a następnie stopniowo zwiększać głośność odtwarzacza.
* 6:
Z wyprzedzeniem sparować z odbiornikiem telewizyjnym urządzenie obsługujące Bluetooth.
Włóż kartę SD lub podłącz urządzenie pamięci USB do odbiornika telewizyjnego w prawidłowy sposób.
Urządzeniem zewnętrznym podłączonym do portu AUX odbiornika telewizyjnego nie można sterować za pomocą odbiornika telewizyjnego. Należy obsługiwać samo urządzenie zewnętrzne.
* 7:

WSKAZÓWKA

- Zakup 4-biegunową wtyczkę mini do podłączenia kamery wideo, odtwarzacza DVD lub innego zgodnego urządzenia wyjściowego wideo.
- Ze smartfonu możliwe jest wyprowadzenie jedynie sygnału audio.
- Jeśli sygnał audio jest nieobecny, na ekranie wyświetlany jest komunikat „NO SIGNAL".
- Jeśli poziom sygnału audio z urządzenia zewnętrznego jest niski, jego zwiększenie może nie być możliwe.
- Po podłączeniu smartfona do urządzenia, dźwięk dzwonka połączenia przychodzącego może nie być słyszalny.

* 8: Smartphone lub telefon komórkowy można podłączyć do odbiornika telewizyjno-radiowego i naładować za pomocą dostępnego w handlu kabla ładowania ze złączem USB.
W trakcie ładowania smartfona lub telefonu komórkowego można odtwarzać inne źródła.

WSKAZÓWKA

- W trybie karty SD ładowanie przez USB jest niedostępne. Podczas ładowania przez port USB, należy przełączyć na inne źródło wejściowe.
- Podczas ładowania przez USB, dźwięk może czasami zanikać lub zasilanie może się wyłączyć. Jeśli tak się stanie, należy zmniejszyć poziom głośności lub przerwać ładowanie przez USB.
- Ładowanie niektórych urządzeń USB może nie być możliwe.
- Odbiornik telewizyjno-radiowy został zaprojektowany tak, aby dezaktywował wyjście USB i wyłączał ładowanie smartfonów i telefonów komórkowych, kiedy poziom naładowania akumulatora jest niski.
Jeśli wystąpi jedna z powyższych sytuacji, należy naładować akumulator lub wymienić go na akumulator w pełni naładowany.
- Jeśli napięcie jest niskie w czasie używania zasilacza sieciowego, wyjście USB może zostać odcięte, a ładowanie zaniechane.
- Użyj w pełni naładowanego akumulatora, używając akumulatora jako źródła zasilania urządzenia.
Ładowanie smartfonów lub telefonów komórkowych nie jest możliwe, jeśli poziom naładowania akumulatora jest niski.
- Czas ładowania jest różny w zależności od ładowanego smartfona lub telefonu komórkowego.
- Nie należy używać funkcji ładowania dla żadnego urządzenia innego niż smartfon lub telefon komórkowy.
- Odbiornik telewizyjno-radiowy może nie być w stanie ładować niektórych modeli smartfonów lub telefonów komórkowych.

ELEMENTY USTAWIEŃ

Elementy ustawień	Główne funkcje	Źródło											
		Telewizja cyfrowa	FM	DAB	Bluetooth	Karta SD			USB			AUX	Ustawienie systemowe
						WIDEO	AUDIO	ZDJĘCIE	WIDEO	AUDIO	ZDJĘCIE		
Automatyczne wyszukiwanie*1	Odbierane częstotliwości nadawcze TV/ FM/DAB są rejestrowane automatycznie	○	○	○	–	–	–	–	–	–	–	–	–
Ręczne wyszukiwanie*1	Telewizyjne częstotliwości nadawcze są rejestrowane ręcznie	○	–	–	–	–	–	–	–	–	–	–	–
Wybór anteny	Wybór anteny (wbudowana/zewnętrzna)	○	○	○	–	–	–	–	–	–	–	–	–
Kraj	Ustawia kraj, w którym zainstalowany jest odbiornik telewizyjny	○	–	–	–	–	–	–	–	–	–	–	–
EPG	Wyświetla tabelę programów telewizyjnych i pozwala na wybór kanału	○	–	–	–	–	–	–	–	–	–	–	–
Tryb wyświetlania	Ustawia odcień koloru wyświetlacza	○	–	–	–	○	–	○	○	–	○	○	–
Temperatura barwowa	Ustawia balans kolorów obrazu	○	–	–	–	○	–	○	○	–	○	○	–
Proporcje obrazu	Wybiera rozmiar obrazu	○	–	–	–	○	–	○	○	–	○	○	–
Korektor dźwięku	Jakość dźwięku (Bass/wysokie tony) można ustawić w zależności od preferencji.	○	○	○	○	○	○	–	○	○	–	○	–
Strefa czasowa	Ustawia strefę czasową i region	○	–	–	–	–	–	–	–	–	–	–	–
Czas letni	Ustawia czas letni	○	–	–	–	–	–	–	–	–	–	–	–
Kanał w pamięci	Ręcznie rejestruje stację radiową	–	○	○	–	–	–	–	–	–	–	–	–
Stereo	Przełącza transmisje FM między stereo i mono	–	○	–	–	–	–	–	–	–	–	–	–

Elementy ustawień	Główne funkcje	Źródło											
		Telewizja cyfrowa	FM	DAB	Bluetooth	Karta SD			USB			AUX	Ustawienie systemowe
						WIDEO	AUDIO	ZDJĘCIE	WIDEO	AUDIO	ZDJĘCIE		
Lista stacji	Wyświetlenie wszystkich stacji DAB	–	–	○	–	–	–	–	–	–	–	–	–
Synchronizacja godziny i daty	Jeśli wybrane jest „ON”, telewizor i radio mogą być zsynchronizowane z godziną i datą	–	–	○	–	–	–	–	–	–	–	–	–
Lista plików	Wyświetla foldery/pliki i umożliwia ich wybranie	–	–	–	–	○	○	○	○	○	○	–	–
Automatyczne odtwarzanie	Ustawia opcje wyświetlania zdjęć, takie jak tryb auto-odtwarzania i czas wyświetlania	–	–	–	–	–	–	○	–	–	○	–	–
Alarm	Ustawia godzinę, o której zasilanie włącza się automatycznie	–	–	–	–	–	–	–	–	–	–	–	○
Wyłącznik czasowy	Można ustawić, aby zasilanie WYŁĄCZAŁO się automatycznie po upłynięciu pewnego czasu, za pomocą funkcji wyłącznika czasowego.	–	–	–	–	–	–	–	–	–	–	–	○
Ustawienie daty	Ustawienie daty i godziny	–	–	–	–	–	–	–	–	–	–	–	○
Język menu ekranowego	Ustawienie wyświetlanego języka	–	–	–	–	–	–	–	–	–	–	–	○
Przywrócenie ustawień fabrycznych	Przywrócenie wartości domyślnych ustawień	–	–	–	–	–	–	–	–	–	–	–	○
Aktualizacja oprogramowania	Aktualizacja oprogramowania	–	–	–	–	–	–	–	–	–	–	–	○

WSKAZÓWKA

W przypadku wspólnych elementów, które można ustawić dla kilku źródeł, zmiany ustawień zostaną zastosowane dla każdego z tych źródeł. Tych elementów nie można ustawić osobno dla każdego źródła.

* 1:

Aby otrzymywać bardziej stabilny sygnał, podłącz odbiornik telewizyjno-radiowy do gniazda anteny wewnętrznej za pomocą sprzedawanego oddzielnie kabla do anten cyfrowych naziemnych.

WSKAZÓWKA

W zależności od regionu i lokalizacji, sygnał może być słaby lub obraz może nie być wyświetlany.

KONSERWACJA I INSPEKCJA

OSTRZEŻENIE

Jeżeli urządzenie nie jest użytkowane lub na czas jego kontroli i konserwacji, należy się upewnić, że wtyczka zasilacza AC jest odłączona z gniazdka, akumulator i baterie zapasowe wyjęte z urządzenia.

● Sprawdzanie śrub mocujących

Regularnie sprawdzaj wszystkie mocujące śruby i upewnij się, że są mocno przykręcone. Jeśli któraś z nich się obluzuje, natychmiast ją przykręć. Zaniedbanie tego może spowodować poważne zagrożenie.

● Czyszczenie obudowy zewnętrznej

W przypadku zabrudzenia odbiornika telewizyjno-radiowego należy go przetrzeć miękką, suchą ściereczką lub ściereczką zwilżoną wodą z mydłem. Ni używać rozpuszczalników chlorowych, benzyny ani rozcieńczalników do farb, ponieważ niszczą one plastik.

● Przechowywanie odbiornika telewizyjno-radiowego

Nie przechowuj odbiornika telewizyjno-radiowego w następujących miejscach.

- ○ W zasięgu dzieci lub łatwo dostępne dla dzieci
- ○ Miejscach o dużej wilgotności lub zakurzonych
- ○ Miejscach, w których panuje wysoka temperatura, takich jak samochód pozostawiony w miejscu bezpośredniego działania promieni słonecznych
- ○ Miejscach, w których panuje bardzo niska temperatura lub wystawionych na działanie przeciągów zimnego powietrza
- ○ Miejscach, w których temperatura ulega drastycznym wahaniom
- ○ Miejscach, w których istnieje ryzyko wystawienia na działanie dymu lub pary wodnej; takich, w których znajdują się urządzenia do gotowania lub nawilżacze powietrza

MODYFIKACJE

Narzędzia elektryczne HiKOKI są ciągle ulepszane i modyfikowane w celu wprowadzania najnowszych osiągnięć nauki i techniki.

W związku z tym pewne części mogą ulec zmianom bez uprzedzenia.

GWARANCJA

Gwarancja na elektronarzędzia HiKOKI jest udzielana z uwzględnieniem praw statutowych i przepisów krajowych. Gwarancja nie obejmuje wad i uszkodzeń powstałych w wyniku niewłaściwego użytkowania lub wynikających z normalnego zużycia. W wypadku reklamacji należy dostarczyć kompletne elektronarzędzie do autoryzowanego centrum serwisowego HiKOKI wraz z KARTĄ GWARANCYJNĄ znajdującą się na końcu instrukcji obsługi.

WSKAZÓWKA
W zwiazku z prowadzonym przez HiKOKI programem badań i rozwoju, specyfikacje te mogą się zmienić w każdej chwili bez uprzedzenia.

ROZWIĄZYWANIE PROBLEMÓW

Jeżeli urządzenie nie działa prawidłowo, należy zapoznać się z informacjami zamieszczonymi w poniższej tabeli. Jeżeli rozwiązanie problemu nadal nie jest możliwe, należy skontaktować się ze sprzedawcą lub autoryzowanym serwisem naprawczym firmy HiKOKI.

Problem	Możliwa przyczyna	Rozwiązanie
Zasilanie nie włącza się	Zasilacz AC jest odłączony, albo nie jest całkowicie wciśnięty do gniazdka.	Dobrze podłącz wtyczkę zasilacza sieciowego, tak aby była całkowicie wciśnięta do gniazdka.
	Akumulator się rozładował	Naładuj akumulator.
Nie ma dźwięku	Głośność jest zbyt niska.	Dostosuj poziom głośności.
Zasilanie wyłączyło się automatycznie	Funkcja uśpienia jest włączona.	Wyłącz funkcję uśpienia.
Data i/lub godzina jest nieprawidłowa	Wyczerpał się akumulator zapasowy.	Wymień zapasowy akumulator na nowy.
Odbiornik telewizyjny nie może odbierać sygnałów	Kanały nie są skonfigurowane.	Skonfiguruj kanały.
Nie można skonfigurować kanałów telewizyjnych	Ustawienie kraju jest nieprawidłowe.	Sprawdź ustawienie kraju.
Niektóre sygnały nadawcze TV nie mogą zostać odebrane	Naziemne sygnały cyfrowe nie są transmitowane.	Zapytaj najbliższą stację nadawczą czy nadają naziemne sygnały cyfrowe.
Napisy nie są wyświetlane lub wielokanałowy dźwięk telewizyjny nie działa	Oglądany program telewizyjny nie obsługuje napisów i/lub wielokanałowego dźwięku telewizyjnego.	Spróbuj użyć funkcji napisów lub wielokanałowego dźwięku telewizyjnego na programie telewizyjnym, który je obsługuje.
Obraz na odbiorniku telewizyjnym staje się zakodowany lub zatrzymuje się	Antena jest skierowana w złym kierunku lub kabel antenowy jest odłączony lub uszkodzony.	Upewnij się, że nie ma żadnych problemów z kierunkiem, w którym antena jest skierowana ani z połączeniem kabla antenowego.
Odbiornik telewizyjny wstrzymuje wyświetlanie obrazu zaraz po włączeniu zasilania lub zmianie kanału	Nie jest to usterka.	Ponieważ sygnał musi być przetworzony w celu przygotowania go do wyświetlenia na ekranie, zmiana kanału trwa kilka sekund.
Urządzenie Bluetooth nie może się połączyć, lub jego dźwięk wyłącza się nieregularnie	Urządzenie nie jest sparowane.	Sparuj urządzenie.
	W pobliżu znajduje się urządzenie emitujące sygnały radiowe (na przykład router bezprzewodowy), które powodują zakłócenia.	Spróbuj odsunąć urządzenie powodujące zakłócenia i odbiornik telewizyjno-radiowy dalej od siebie.
	Urządzenie Bluetooth znajduje się za daleko od odbiornika telewizyjno-radiowego.	Spróbuj przenieść urządzenie bliżej odbiornika telewizyjno-radiowego.
Filmy, muzyka lub zdjęcia z urządzenia zewnętrznego nie mogą zostać wyświetlone lub odtworzone, lub foldery i pliki urządzenia nie mogą zostać wyświetlone.	Połączenie nie jest prawidłowo rozpoznawane.	Spróbuj odłączyć i ponownie podłączyć urządzenie zewnętrzne. Jeśli nadal nie jest rozpoznawane, spróbuj wyłączyć i ponownie włączyć odbiornik telewizyjno-radiowy.
Pilot zdalnego sterowania nie działa	Pilot nie jest skierowany na czujnik zdalnego sterowania.	Podczas obsługi pilota zdalnego sterowania skieruj go na czujnik zdalnego sterowania odbiornika telewizyjno-radiowego.
	Pilot zdalnego sterowania znajduje się za daleko od czujnika.	Używaj pilota zdalnego sterowania z odległości ok. 3 metrów lub bliższej.
	Czujnik zdalnego sterowania odbiornika telewizyjno-radiowego znajduje się w jasnym świetle, takim jak bezpośrednie światło słoneczne.	Umieść odbiornik telewizyjno-radiowy z dala od bezpośredniego światła słonecznego i innego jasnego światła.
	Baterie w pilocie zdalnego sterowania są rozładowane.	Wymień baterie w pilocie zdalnego sterowania na nowe.

(Az eredeti utasítások fordítása)

VEZETÉK NÉLKÜLI TV- ÉS RÁDIÓKÉSZÜLÉK BIZTONSÁGI FIGYELMEZTETÉSEK

⚠ **FIGYELMEZTETÉS**

Olvasson el minden biztonsági figyelmeztetést és minden utasítást.

A figyelmeztetések és utasítások be nem tartása áramütést, tüzet és/vagy súlyos sérülést eredményezhet

Ôrizzen meg minden figyelmeztetést és utasítást a jövőbeni hivatkozás érdekében.

1. **Kizárólag előírt feszültségű áramforrást használjon.**
   - A nem előírt feszültségű áramforrás használata tűzhöz vagy elektromos áramütéshez vezethet.
2. **Óvakodjon az AC-adapter csatlakozóvezetékének sérüléseitől.**
   - Ne szerelje át, görbítse meg erősen, csavarja vagy húzza meg a vezetéket, valamint ne tegyen rá nehéz tárgyakat, és ne vezesse azt fűtőberendezések közelében.
   - Amikor nem használja, távolítsa el a tápkábelt (Hálózati adapter) a fali aljzatból és a tv- és rádiókészülékből. Amennyiben ezt nem teszi meg, tüzet vagy elektromos áramütést okozhat.
3. **Ne érintse meg a dugós csatlakozót (AC-adaptert) nedves kézzel.**
   - Ha mégis megteszi, áramütés érheti.
4. **Ne használja a tv- és rádiókészüléket a fürdőszobában vagy zuhanyzóban.**
   - Ne használja a tv- és rádiókészüléket nedves vagy nyirkos vagy esőcseppeknek kitett helyeken.
   - Ha ezt nem tartja be, áramütést, füstképződést vagy hibás működést okozhat.
5. **Ne érintse meg az FM antennát vagy a dugaszt (AC adapter) zivatarok során.**
   - Ha mégis megteszi, áramütés érheti.
6. **Ne szerelje szét és ne alakítsa át a tv- és rádiókészüléket.**
   - Ha mégis megteszi, áramütés érheti, vagy tüzet okozhat. Felülvizsgálatokat és javításokat a vásárlás helyén kell elvégeztetni, vagy egy HiKOKI kéziszerszám-szervizközpontra kell bízni.
7. **Az elektromos hálózati csatlakozót (AC-adapter) biztosan dugja be ütközéspontig.**
   - Az esetlegesen a dugós csatlakozó és a csatlakozóaljzat közé kerülő por és kosz tüzet okozhat. Időről időre húzza ki a csatlakozót az aljzatból, és egy száraz kendővel tisztítsa meg a portól vagy kosztól.
8. **Ne hagyja, hogy idegen tárgyak vagy víz kerüljenek a tv- és rádiókészülék házának belsejébe.**
   - Az AC adapter és az újratölthető akkumulátor kivételével, ha bármilyen fém vagy gyúlékony tárgy vagy víz kerül a hátsó ajtón belülre, az áramütéshez vagy tűzhöz vezethet.
   - Óvja a bass reflex hangszórókat a vasportól, és ügyeljen arra, nehogy por vagy víz kerüljön a tv- és rádiókészülék belsejébe.
9. **Ne üljön vagy álljon rá a tv- és rádiókészülékre.**
   - Az ugyanis baleseteket vagy a rádió hibás működését okozhatja.
10. **Ne helyezze a tv- és rádiókészüléket ingatag felületre vagy magas helyre. Ne lógassa fel a tv- és rádiókészüléket a fogantyújánál fogva.**
    - A tv- és rádiókészülék leeshet, és sérülést vagy meghibásodást okozhat.
11. **Amennyiben nincs betöltve felcsúsztatható akkumulátor, csatolja fel a felcsúsztatható fedelet a terminálra, hogy megóvja azt a vágásoktól és egyéb sérülésektől, melyek a csatlakozófelület érintéséből adódhatnak.**
12. **Bánjon gondosan a háttér-akkumulátorokkal.**
    - Az elem felrobbanhat, ha nem megfelelően helyezték be. Csere esetén csak ugyanolyan, vagy megfelelő típusú akkumulátort használjon.
    - Az akkumulátorok helytelen kezelése azok felszakadásához vagy szivárgásához vezethet, illetve tüzet, sérülést vagy a környező területek szennyeződését okozhatja. Mindig gondosan kövesse az alábbi óvintézkedéseket.
      – Kizárólag a kijelölt akkumulátorokat használja
      – Ne melegítse, és ne szerelje szét az akkumulátorokat
      – Soha ne dobja az akkumulátorokat tűzbe vagy vízbe
      – Ne égesse el az akkumulátorokat, illetve ne dobja őket a háztartási hulladék közé.
      – Ne töltse az akkumulátorokat
      – Győződjön meg róla, hogy az akkumulátorok polaritása helyes, és soha ne zárja azokat rövidre
      – Soha ne használja újra az elemeket, illetve ne használjon különböző típusú termékeket
      – Vegye ki az elemeket, ha a tv- és rádiókészülék nincs használatban

      Amennyiben az elemek szivárgását észleli, törölje tisztára az elem burkolatát.

      Amennyiben bármilyen folyadék jut az elemekből a testére, gondosan mossa le azt.

      Ha a behelyezett újratölthető akkumulátor esetén, jelenik meg, amikor bekapcsolja az áramot, az akkumulátor energiaszintje alacsony.

      Használja a hálózati adaptert, vagy helyezzen be egy feltöltött akkumulátort a tv- és rádiókészülék áramellátásának biztosításához.
13. **Csak a gyártó által előírt töltővel töltse újra.**
    - Az újratölthető akkumulátor egy típusához alkalmas töltő tűzveszélyt okozhat, ha egy másik akkumulátorral használják.
14. **A tv- és rádiókészüléket csak a kifejezetten erre a célra szolgáló akkumulátorral használja.**
    - Bármilyen más újratölthető akkumulátor használata sérülés- és tűzveszélyt okozhat.
15. **Amikor az újratölthető akkumulátor nincs használatban, tartsa távol más fémtárgyaktól, mint például iratkapcsoktól, érméktől, kulcsoktól, szegektől, csavaroktól, vagy egyéb kis fémtárgyaktól, amelyek összeköttetést hozhatnak létre egyik csatlakozótól a másikhoz.**
    - Az akkumulátor csatlakozóinak rövidre zárása égési sérüléseket vagy tüzet okozhat.
16. **Helytelen körülmények között az akkumulátor folyadékot bocsáthat ki; kerülje az érintkezést. Ha véletlenül érintkezés fordul elő, vízzel öblítse le. Ha a folyadék a szemmel kerül érintkezésbe, keressen orvosi segítséget is.**
    - Az akkumulátorból kibocsátott folyadék irritációt vagy égéseket okozhat.
17. **A tv- és rádiókészülékét képesítéssel rendelkező szerelővel javíttassa meg, csak azonos cserealkatrészek használatával.**
    - Ez biztosítja, hogy a tv- és rádiókészülék biztonságos maradjon.
18. **A főegységet és az adaptert ne tegye ki semmilyen csöpögésnek vagy fröccsenésnek, illetve ne helyezzen semmilyen folyadékkal töltött tárgyat, pl. vázát az egység és az adapter közelébe.**
19. **Az akkumulátorokat (elemeket vagy telepített akkumulátorokat) ne tegye ki túlzott hő, pl. napfény, tűz vagy hasonlók hatásának.**
20. **Az adapter hálózati csatlakozóját megszakító eszközként használhatja, a megszakító eszköznek használatra készen kell maradnia.**

21. **Ne tartsa az akkumulátorokat vagy a memóriakártyákat olyan helyen, ahol kisgyerekek elérhetik.**
    - Ha egy akkumulátort vagy egy memóriakártyát véletlenül lenyelnek, az fulladást és/vagy sérülést okozhat. Ha ez történik, azonnal forduljon orvoshoz.
22. **Működési hőmérséklet: -5 – 40˚C**

HALLÁSVÉDELEM

Hangos zaj folyamatos hallgatása tartós halláskárosodást okozhat. Minél nagyobb a zaj, annál rövidebb idő alatt alakul ki a halláskárosodás.
Ha hosszú ideig hallgat nagy hangerejű hangot, akkor a fül egy idő után hozzászokik. Ez azt az illúziót kelti, hogy a hangerő szint megfelelő, pedig a valóságban túl hangos, és halláskárosodást okozhat.
Vegye figyelembe a következőket a halláskárosodás megakadályozására.
FIGYELEM

1. **Ne feledje rendszeres szünetekkel pihentetni a fülét, ne hallgassa a zenét hosszú időn át.**
   Még akkor is, ha megfelelő hangerőt állított be, a folyamatos, hosszan tartó zenehallgatás halláskárosodást okozhat.
2. **Ügyeljen rá, hogy ne növelje a hangerőt, amikor a füle már hozzászokott a beállított hangerőhöz.**
   Ügyeljen rá, hogy ne szokjon hozzá egy bizonyos hangerőhöz. Állítson be egy biztonságos hangerőt, mielőtt a füle hozzászokna egy nagyobb hangerőhöz.
3. **Ha csengeni kezd a füle, ha bármilyen kényelmetlenséget érez, ha a társalgás gyenge, vagy alig kivehető, akkor hagyja abba a zenehallgatást, és vizsgáltassa meg a fülét orvossal.**
4. **Fej- vagy fülhallgató használata esetén ne hangosítsa fel túl hangosra a készüléket.**
   A tv- és rádiókészülék hosszú időn keresztül nagy hangerőn történő hallgatása halláskárosodást okozhat.

ÓVINTÉZKEDÉSEK KÜLSŐ ESZKÖZRE CSATLAKOZÁS ESETÉN

A nem várt problémák léphetnek fel a tv- és rádiókészülékhez csatlakoztatott okostelefonon vagy más perifériális berendezésen tárolt adatok elvesztése vagy sérülése formájában. Ezt mindig tartsa észben, és időben gondoskodjon az adatok mentéséről.
Vegye figyelembe, hogy a HiKOKI nem tehető felelőssé sem a tv- és rádiókészülékhez csatlakoztatott okostelefonon vagy más perifériális berendezésen tárolt adatok, sem magának a berendezésnek a sérüléséért.

FIGYELMEZTETÉS A KONDENZÁCIÓRÓL (PÁRALECSAPÓDÁS)

Ha a tv- és rádiókészüléket a hideg, téli szabadtéri környezetből a meleg levegőjű helyiségbe viszi, vagy ha a hűvös szobából a meleg és párás szabadtéri levegőre viszi, akkor páralecsapódás alakulhat ki a tv- és rádiókészülék belsejében.
Ha a tv- és rádiókészülék belsejében vízcseppek vannak bekapcsoláskor, az hibás működést eredményezhet. Ügyeljen arra, hogy a tv- és rádiókészüléket ne tegye ki hirtelen és/vagy szélsőséges hőmérsékletváltozásnak.
Ha vízcseppek képződnek, azonnal hagyja abba a tv- és rádiókészülék használatát. Mielőtt újra használná, várja meg, amíg a vízcseppek elpárolognak, vagy fokozatosan emelje a szoba hőmérsékletét, amíg a tv- és rádiókészülék meg nem szárad.

ENGEDÉLY ÉS VÉDJEGY

Ezt a terméket a Microsoft bizonyos szellemi tulajdonjogai védik. Az ilyen technológiák jelen terméken kívüli használata vagy terjesztése a Microsoft engedélye nélkül tilos.

EZ A TERMÉK AZ MPEG-4 VIZUÁLIS SZABADALMI PORTFÓLIÓ LICENC ÁLTAL VÉDETT ÉS SZEMÉLYES, NEM KERESKEDELMI CÉLLAL HASZNÁLHATÓ:
(i) VIDEÓFELVÉTELEK KÓDOLÁSÁRA AZ MPEG-4 VIZUÁLIS SZABVÁNYÁVAL (MPEG-4 VIDEÓ) ÖSSZHANGBAN ÉS/VAGY
(II) OLYAN MPEG-4 VIDEÓFELVÉTEL DEKÓDOLÁSÁRA, AMELY A FOGYASZTÓ SZEMÉLYES ÉS NEM ÜZLETI TEVÉKENYSÉGÉVEL FÜGG ÖSSZE ÉS/VAGY AMELYET OLYAN VIDEÓFORGALMAZÓTÓL SZERZETT BE, AMELY RENDELKEZIK AZ MPEG LA MPEG-4, VIDEÓFELVÉTEL TERJESZTÉSÉRE JOGOSÍTÓ ENGEDÉLYÉVEL.
EZEKTŐL ELTÉRŐ FELHASZNÁLÁSI CÉLOKRA SEMMILYEN KIFEJEZETT VAGY BELEFOGLALT ENGEDÉLY NEM VONATKOZIK.
TOVÁBBI TÁJÉKOZTATÁS, BELEÉRTVE A PROMÓCIÓS, BELSŐ ÉS KERESKEDELMI HASZNÁLATOT ÉS AZ ENGEDÉLYEKET, AZ MPEG LA, LLC-TŐL KÉRHETŐ. LÁSD: http://WWW.MPEGLA.COM webhelyet.

A TERMÉK ENGEDÉLYÉT AZ AVC PATENT PORTFOLIO ENGEDÉLYE BIZTOSÍTJA A VÁSÁRLÓ SZEMÉLYES HASZNÁLATÁRA VONATKOZÓAN VAGY MÁS OLYAN TERÜLETEKEN, AHOL NEM KAP DÍJAZÁST (i) A VIDEÓ KÓDOLÁSÁÉRT AZ AVC SZABVÁNYNAK („AVC VIDEÓ") MEGFELELŐEN ÉS/VAGY (ii) OLYAN AVC VIDEÓ DEKÓDOLÁSÁÉRT, AMELY SZEMÉLYES CÉLRA EGY VÁSÁRLÓ ÁLTAL ÉS/VAGY AVC VIDEÓ KÖZZÉTÉTELÉRE VONATKOZÓ ENGEDÉLLYEL RENDELKEZŐ VIDEÓ SZOLGÁLTATÓ ÁLTAL KERÜLT KÓDOLÁSRA.
EZEKTŐL ELTÉRŐ FELHASZNÁLÁSI CÉLOKRA SEMMILYEN KIFEJEZETT VAGY BELEFOGLALT ENGEDÉLY NEM VONATKOZIK.
BŐVEBB INFORMÁCIÓÉRT FORDULJON AZ MPEG LA, L.L.C.-HEZ. LÁSD: HTTP://WWW.MPEGLA.COM.

Az MPEG Layer-3 audio dekódolási technológiát a Fraunhofer IIS and Thomson Licensing licence védi.

A patentlist.hevcadvance.com-on felsorolt szabadalmak egy vagy több állításával fedve.

A Dolby Laboratories engedélyével gyártva.
A Dolby, a Dolby Audio és a dupla-D szimbólum a Dolby Laboratories védjegye.

AZ SD KÁRTYÁKRÓL ÉS USB ESZKÖZÖKRŐL TÖRTÉNŐ LEJÁTSZÁS TÁMOGATOTT

Ellenőrizze az SD kártyák és USB eszközök használati útmutatóját, és győződjön meg róla, hogy helyesen használja őket.

Típus		SD memóriakártya	SDHC memóriakártya	USB memória eszköz
Logó		SD™	SD™ HC	–
Formátum		FAT16, FAT32		
Lejátszható fájlformátumok	VIDEÓ	MPEG2, MPEG4, H.264		
	HANG	MP3, AAC		
	FÉNYKÉP	JPEG, BMP		

MEGJEGYZÉS

- SD és SDHC memóriakártyák „SD” elnevezéssel szerepelnek ebben a használati útmutatóban.
- Győződjön meg arról, hogy a miniSD kártyát és microSD/microSDHC kártyákat behelyezte az SD kártya adapterbe, mielőtt a tv- és rádiókészülékbe tenné őket.
- Ne helyezzen be nem támogatott típusú memóriakártyákat a tv- és rádiókészülékbe. Nem kompatibilis memóriakártya behelyezése a tv- és rádiókészülék, valamint a memóriakártya hibás működését vagy meghibásodását eredményezheti.
- Még akkor is, ha az SD kártya a fent leírt típusú, a formátumától és felhasználási feltételektől függően nem minden esetben használható. Ha a kártya nem olvasható rendesen, vegye ki a tv- és rádiókészülékből.
- A specifikációk nem engedélyezik a fájlok importálását, ha az SD kártya zárolva van.
  Oldja fel a kártyát a fájlok importálásához.
- Ne csatlakoztasson nem támogatott USB eszközt.
- Nem minden USB eszköz garantáltan csatlakoztatható.
- Ne helyezze be és ne távolítson el SD kártyát vagy USB eszközt lejátszás közben. Ha mégis így tesz, az a tv, SD-kártya vagy az USB eszköz hibás működését eredményezheti.
- Az SD és SDHC a SD-3C, LLC védjegyei.
- Ezt a terméket a Microsoft bizonyos szellemi tulajdonjogai védik. Az ilyen technológiák jelen terméken kívüli használata vagy terjesztése a Microsoft engedélye nélkül tilos.

FIGYELEM

- A csatlakoztatott SD kártyán és USB-memórián tárolt adatok váratlan baleset következtében sérülhetnek. Mindig készítsen biztonsági másolatot az adatokról az esetleges veszteség elkerülése érdekében.
- Ne kapcsolja ki a fényképezőgépet vagy távolítsa el az SD kártyát vagy az USB memória eszközt, az SD kártya vagy az USB memória eszköz olvasása vagy lejátszása közben. Fennáll annak a veszélye, hogy a rögzített adatok sérülnek.

FŐ FUNKCIÓK

Forrás		Főbb funkciók
Digitális TV		Földi sugárzású digitális adásokat nézhet
FM		FM-rádió hallgatása
DAB		Digitális rádió hallgatása
Bluetooth		Bluetooth-eszközök lejátszása
SD kártya	VIDEÓ	SD kártyán tárolt videókat nézhet, zenét hallgathat és képeket nézhet
	HANG	
	FÉNYKÉP	
USB	VIDEÓ	USB memória eszközön tárolt videókat nézhet, zenét hallgathat és képeket nézhet
	HANG	
	FÉNYKÉP	
AUX		Videó és audió fájlokat játszhat le videó kameráról, hordozható zenelejátszóról, stb.
A rendszer beállítása		Beállíthatja a pontos időt és dátumot, visszaállíthatja az alapértelmezett beállításokra, és frissítheti a szoftvert

- Okostelefon és mobiltelefon újratöltés
- Kompatibilitás HiKOKI szerszámgép újratölthető akkumulátorral és AC adapterrel

MŰSZAKI ADATOK

Frekvenciasáv	TV: 170-230 MHz, 470-860 MHz DAB/DAB +: 174,928-239,200 MHz (BAND III) FM: 87,5-108 MHz
Antenna	Botantenna (TV-hez és FM rádióhoz)
Külső antenna port	75 Ω PAL típusú csatlakozó (TV-hez és DAB / DAB+-hoz)
Fejhallgató port	Φ3,5mm-es sztereó minijack
SD kártya port	Támogatja az SD/SDHC memóriakártyák használatát (legfeljebb 32 GB)
USB-port	USB 2.0 (áramellátás: 5 V egyenáram, max. 0,7 A)
AUX bemeneti csatlakozó	Φ3,5mm (video + hang)
Hangszórók	90 mm (8 Ω) × 2
LCD mérete	8 hüvelyk
Képpont méretek	Sz 1024 x M 600
Max. kimeneti teljesítmény	7 W × 2
Áramellátás	Felcsúsztatható akkumulátor: DC 14,4 V, 18 V
	Háztartási áramellátás (a mellékelt AC-adapter használata esetén)
	Háttér-akkumulátorok/elemek: DC 3 V, két AA elem
Bluetooth	Bluetooth Ver. 4,0 Profil: A2DP (Advanced Audio Distribution Profile) AVRCP (AV Remoto Control Profile) Küldés / fogadás érzékenység: 2. osztály Bluetooth frekvenciatartomány: 2402-2480 MHz Bluetooth maximális RF teljesítmény: BT2.1:-0,47 dBm, BT4.0(BLE):0,9 dBm
Külső méretek	Hossz 405 mm x Szé 305 mm x Ma 265 mm (visszahúzott antennával)
Tömeg	4,2 kg

- Az alkalmazható tápegységeket lásd a felhasználói útmutatóban:
  Alkalmazható tápegységek:
  (Gyártó) Dong Guan Sun Hung Kin Electrical Co., Ltd
  (Modell) HKP18-1202000dV, HKP18-1202000dB
  (Bemenet) 100V-240V ~50/60Hz 0,68Amax
  (Kimenet) 12V ⎓ 2A
- Csak az alábbi felcsúsztatható akkumulátorok használhatók
  (Modell) BSL1430:14,4V 3000mAh lítium akkumulátor
  (Modell) BSL1830:18V 3000mAh lítium akkumulátor
  (Gyártó) Koki Holdings Co., Ltd.

ALKATRÉSZEK ELNEVEZÉSE ÉS GOMB FUNKCIÓK

Részek elnevezése		Funkciók
①	Kijelző	–
②	Kezelőpanel	–
③	Fogantyú	–
④	Távirányító érzékelő	–
⑤	Külső eszköz csatlakoztatási portok	–
⑥	Külső antenna port	–
⑦	Antenna	–
⑧	Hangszóró	–
⑨	Hátsó fedél	–
⑩	Hálózati adapter csatlakozója	–
⑪	Bekapcsoló gomb	BE/KI kapcsolja az áramellátást
⑫	Hangerő gomb	Növeli vagy csökkenti a hangerőt
⑬	Átugró gomb	• Elem kiválasztása • Zeneszámok kiválasztása külső eszközökön • Csatorna módosítása
⑭	Lejátszás/megállítás gomb	Elindítja vagy megállítja a lejátszást
⑮	Forrásválasztó gomb	Megjeleníti a forrás képernyőt
⑯	Menu (Menü) gomb	Megjeleníti a Menü képernyőt
⑰	Enter/információk gomb	• Belép a kiválasztott elembe • Információt jelenít meg
⑱	USB-port	–
⑲	SD kártya port	–
⑳	AUX bemeneti csatlakozó	–
㉑	Fejhallgató port	–
㉒	Távirányító	–
㉓	TV gomb	Aktiválja a TV-t
㉔	Stand-by gomb	BE vagy KI kapcsolja a készenléti üzemmódot
㉕	Forrásválasztó gomb	Megjeleníti a forrás képernyőt
㉖	Forrásválasztó/enter gomb	Kiválasztja vagy belép az elembe
㉗	Vissza gomb	Visszatér a vezérlés
㉘	Szám gombok	A csatornák számainak kiválasztása
㉙	Némítás gomb	Elnémítja a hangot
㉚	Hangerő gomb	Növeli vagy csökkenti a hangerőt
㉛	EQ gomb	Megjeleníti a hangminőség-beállítási képernyőt
㉜	Átugró gomb	• Zeneszámok kiválasztása külső eszközökön • Megváltoztatja az FM (URH) frekvenciát
㉝	Lejátszás/megállítás gomb	Elindítja vagy megállítja a lejátszást
㉞	Ismétlés gomb	Megismétli a lejátszást
㉟	Kijelző gomb	Megjeleníti a képminőség-beállítási képernyőt
㊱	Csatorna gomb	Megváltoztatja a csatornákat
㊲	Tájékoztató gomb	Információt jelenít meg
㊳	Alcím gomb	Megjeleníti a felirat nyelve beállítási képernyőt
㊴	EPG gomb	Megjeleníti a TV-műsor listáját
㊵	Hang gomb	Az Audio nyelv beállítási képernyő megjelenítése
㊶	Kereső gomb	Automatikus keresés
㊷	Menu (Menü) gomb	Megjeleníti a Menü képernyőt
㊸	Bluetooth gomb	Aktiválja a Bluetooth-t
㊹	FM DAB gomb	Aktiválja az FM/DAB rádiót
㊺	Tab	–
㊻	AA elemdoboz	–
㊼	Fedél	–
㊽	Távirányító fedél	–
㊾	Védőlap a kijelzőhöz	–
㊿	AC adapter	–
51	Gumifedél	–
52	Akkumulátor	–
53	Aljzatok	–
54	Kábel földfelszíni digitális antennához	–
55	Beltéri antenna port	–
56	Külső antenna	–
57	Kábel az AUX porthoz	–
58	Külső eszköz	–
59	USB-kábel	–
Ⓐ	Forrás/menü jelzése	–
Ⓑ	Óra	–

SZIMBÓLUMOK

FIGYELMEZTETÉS

Az alábbiakban a géphez alkalmazott jelöléseket soroltuk fel. A gép használata előtt feltétlenül ismerkedjen meg ezekkel a jelölésekkel.

	UR18DSML: Vezeték nélküli tv- és rádiókészülék
	⚠**FIGYELMEZTETÉS** - A sérülések kockázatának csökkentése érdekében, a használónak el kell olvasnia a használati útmutatót.

	Csak EU-országok számára Az elektromos szerszámokat ne dobja a háztartási szemétbe! Az elektromos és elektronikus berendezések hulladékairól szóló 2012/19/EU irányelv és annak a nemzeti jogba való átültetése szerint az elhasznált elektromos szerszámokat külön kell gyűjteni, és egy környezetbarát újrafeldolgozó létesítménybe kell visszavinni.
	Csak beltéri használatra
	Kimeneti terminálok polaritása
	II osztályú berendezés
	AC (váltakozó áram)
	DC (Egyenáram)
	Új elem
	Régi/használt elem
OR	Végrehajthatók a tv-készülék kezelőpaneljén is és a távirányítóján is
ex.)	Példa
	Bekapcsolás
	Kikapcsolás
	Nyomja meg
S	Forrás
M	Beállítások elem
	Kimerült akkumulátor jelzés
AA AA	AA elemek
AAA AAA	AAA elemek a távirányítóhoz
	A kijelző védőlap
	Figyelmeztetés
	Tiltott művelet

A műveleti gombokról bővebb információt az „ALKATRÉSZEK ELNEVEZÉSE ÉS GOMB FUNKCIÓK” c. részben talál.

SZABVÁNYOS KIEGÉSZÍTŐK

Az alapkészülék (1 készülék) mellett a csomag a 9. oldalon felsorolt kiegészítőket is tartalmazza.

A szabványos kiegészítők köre figyelmeztetés nélkül módosulhat.

MŰKÖDTETÉS ELŐTT

Művelet	Ábra	Oldal
Háttér-akkumulátorok behelyezése*1	1	4
Helyezze be az elemeket a távirányítóba	2	4
A védőlap felhelyezése a kijelzőre	3	4
Hálózati adapter felszerelése*2	4	5
A hálózati adapter és a távvezérlő tárolása	5	5
Az akkumulátor behelyezése és eltávolítása*3	6	5
Az antenna előkészítése*4	7	5

○ Annak érdekében, hogy olyan eszközt lehessen csatlakoztatni, amely támogatja a videó kimenetet, mint pl. a videokamera vagy DVD-lejátszó, használjon négypólusú mini csatlakozókábelt, amely magában foglalja a videó kapcsolatot.

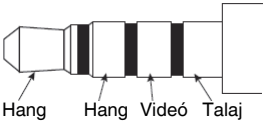

* 1: Az időbeállítást és a tv- és rádióállomások frekvenciáit elmentheti, ha az egységbe akkumulátorokat telepít.

* 2:

MEGJEGYZÉS

○ Akkumulátorokkal történő egyidejű használat esetén a hálózati adapter a fő áramforrás, az akkumulátorból nem fogyaszt áramot.

○ Hálózati adapterrel történő egyidejű használat esetén az akkumulátorok nem töltődnek újra, mivel ez az eszköz nem rendelkezik újratöltő funkcióval.

* 3:

FIGYELEM

Ne érintse az aljzatokat.
Ha mégis így tesz, elvághatja a kezét, vagy más sérülést szerezhet.

Ezzel az eszközzel csak 14,4 V-os vagy 18 V-os rácsúsztatható típusú akkumulátor használható. (a BSL36B18 nem használható)

MEGJEGYZÉS

○ Az akkumulátorok behelyezésekor ne fejtsen ki túlzott erőt. Ha az akkumulátor nem csúszik könnyen a helyére, akkor nem megfelelően van behelyezve.
Ellenőrizze, hogy az akkumulátor a megfelelő irányba néz-e, és hogy valami nem akadályozza-e a behelyezést.

○ Ha az jelzés jelenik meg, amikor az eszközt az akkumulátor behelyezése után bekapcsolja, az akkumulátor töltöttségi szintje alacsony.
Ebben az esetben vagy használja a hálózati adaptert, vagy helyezzen be teljesen feltöltött akkumulátort.

* 4: Használja a beépített antennát vagy a csatlakozót a külső csatlakozóhoz.
Állítsa be az antenna irányát, hosszát és szögét a vételi állapot ellenőrzése közben.

TV NÉZÉS VAGY FM/DAB HALLGATÁS

1. Válassza ki a hallgatni kívánt forrást (Digitális TV, FM vagy DAB)
2. Antenna kiválasztása
   Használja az „Antenna kiválasztása”-et a beépített vagy a külső antenna kiválasztásához.
   Állítsa be az antenna tájolását, hosszát, szögét és pozícióját.
3. Állítson be egy csatornát.
   Használja az „Automatikus keresés”-t a kiválasztáshoz.
   TV esetén a „Kézi keresés” is használható a csatornák beállításához.
4. Válassza ki a kívánt állomást.

MEGJEGYZÉS

- A vétel egyes helyeken és területeken gyenge vagy nem fellelhető.
- A TV-vel nem tud csatornákat beállítani, ha az Ország beállítás helytelen.
- A TV & rádió csak kódolatlan ingyenes TV csatornákat képes fogni.

CSATLAKOZÁS BLUETOOTH-ESZKÖZÖKKEL

1. **Párosítás (Eszközök regisztrálása)**
   A Bluetooth-kommunikációhoz szükség van a párosításra.
   Állítsa Bluetooth-eszközét párosítás módba.
   (A párosításra vonatkozó utasításokat lásd a használni kívánt Bluetooth-eszköz használati útmutatójában.)
2. **Állítsa a tv- és rádiókészüléket párosítás módba**
   A forrás „ Bluetooth ”-ra kapcsolása.
   „ Bluetooth Ready ” jelenik meg a képernyőn, és a készülék párosítás készenléti üzemmódba lép.
   A párosítás befejezéséhez válassza ki a „ UR18DSML ” lehetőséget a Bluetooth-eszközön megjelenő csatlakoztatott eszközök listájából.
3. **Jelszó megadása**
   Egyes Bluetooth-eszközök csatlakoztatáskor jelszó megadását kérhetik.
   Ebben az esetben írja be a „ 0000 ” kódot.
   Továbbá ha a kapcsolat hitelesítése is szükséges, adja meg az „ hitelesítve ” állapotot.
   A csatlakoztatás sikeres, amint a „ Connected ” jelenik meg.

MEGJEGYZÉS

- Ha már egyszer párosította őket, a kapcsolat az eszközök következő bekapcsolásakor automatikusan létrejön. Ha a Bluetooth-kapcsolat megszakad, párosítsa újra az eszközöket.
- Egyszerre csak két eszköz párosítható.
- A kapcsolódás nem garantálható minden Bluetooth-eszközzel. Mielőtt megkísérelné a kapcsolódást, mindig ellenőrizze a kompatibilitást.
- A Bluetooth ® szóvédjegy és logó a Bluetooth SIG, Inc. bejegyzett védjegyei.

MŰVELET

Művelet	Ábra	Oldal
Be- és Kikapcsolás*1	8-1	6
Készenléti üzemmód BE/KI kapcsolása*2	8-2	6
Megjeleníti a forrás képernyőt*3	9	6
Digitális TV-, FM/DAB rádió vagy Bluetooth forrás távirányításának kiválasztása*4	10	6
Menü képernyő megjelenítése	11	7
Forrás, Menü és egyéb beállítási elemek kiválasztása	12	7
Hangerő beállítása*5 (Összes forrás)	13	7
Csatornaváltás*4 (S: Digitális TV, FM, DAB)	14	7
Az összes csatorna listájának megjelenítése (S: Digitális TV)	15	7
Megjeleníti az hangsáv nyelve beállítási képernyőt (S: Digitális TV)	16-1	7
Megjeleníti a felirat nyelve beállítási képernyőt (S: Digitális TV)	16-2	7
Külső eszközök lejátszása/ szüneteltetése*6 (S: Bluetooth, SD-kártya, USB)	17	8
Dalok kiválasztása külső eszközökön (zeneszámok váltása)*6 (S: Bluetooth, SD-kártya, USB)	18*5	8
FM frekvencia váltása (S: FM)		
Videó vagy zene lejátszása külső eszközről*7 (S: AUX)	19	8
Okostelefon töltése*8	20	8

* 1: A készülék nem kapcsolható be a távirányítón lévő Standby gomb megnyomásával.
* 2: Készenléti üzemmódban a bekapcsoló gomb LED-je pirosan világít.

MEGJEGYZÉS

- Készenléti állapotban körülbelül 24 óra elteltével a készülék automatikusan kikapcsol.

* 3: Az aktuálisan kiválasztott menüpont zöld színnel ki van jelölve.
* 4: A forrás kiválasztása képernyő nem jelenik meg.
* 5: Ha Bluetooth vagy külső eszközről játszik le tartalmat, a lejátszás megkezdése előtt csökkentse a lejátszó hangerejét, majd fokozatosan emelje azt a lejátszás megkezdésekor.
* 6:
  Előzetesen párosítsa a Bluetooth kompatibilis eszközt a tv-készülékkel.
  Megfelelően helyezzen be egy SD-kártyát vagy egy USB memória eszközt a tv-készülékbe.
  A tv-készülék AUX aljzatához csatlakoztatott külső eszközt nem lehet vezérelni a tv-készülékkel. Kérjük, a külső eszközt a saját kezelőfelületével vezérelje.
* 7:

MEGJEGYZÉS

- Kiegészítő tartozék egy 4 pólusú mini-csatlakozó videokamerához, DVD-lejátszóhoz vagy más videó kimenettel kompatibilis eszközhöz.
- Okostelefonról csak hangfájlok lejátszása lehetséges.
- Ha nincs hangjel, „NO SIGNAL” felirat jelenik meg a képernyőn.
- Ha a hangjel egy külső eszközön túl gyenge, előfordulhat, hogy nem növelhető.
- Ha egy okostelefon van csatlakoztatva, előfordulhat, hogy a bejövő hívás csengőhangja nem hallatszik.

* 8: Az okostelefont vagy mobiltelefont a kereskedelmi forgalomban kapható USB csatlakozójú töltőkábellel lehet a tv- és rádiókészülékhez csatlakoztatni és az akkumulátorát tölteni.
  Másféle forrásokat az okostelefon vagy mobiltelefon töltése közben le lehet játszani.

MEGJEGYZÉS

- ○ SD kártya módban az USB töltés nem elérhető.
  USB töltés közben váltson át egy másik forráseszközre.
- ○ USB-n keresztüli töltés alatt, a hang alkalmanként elnémulhat, vagy az áramellátás megszűnhet. Ha ez történik, csökkentse a hangerőt, vagy szakítsa meg az USB-kapcsolaton keresztüli töltést.
- ○ Előfordulhat, hogy egyes USB eszközök nem tölthetők.
- ○ A tv- és rádiókészülék úgy van tervezve, hogy alacsony akkumulátor-töltöttségi szint esetén inaktiválja az USB-kimenetet és letiltja az okostelefonok és mobiltelefonok töltését.
  Ha a fent említett dolog bekövetkezik, töltse fel az akkumulátort vagy cserélje ki egy teljesen feltöltött akkumulátorra.
- ○ Ha a hálózati adapter használata alatt a feszültség alacsony, előfordulhat, hogy az USB-kimenet leáll, és a töltés nem folytatódik.
- ○ Ha a készülék áramforrásaként akkumulátort használ, teljesen feltöltött akkumulátort használjon.
  Ha az akkumulátor töltöttségi szintje alacsony, okostelefonok és mobiltelefonok töltése nem lehetséges.
- ○ A teljes feltöltéshez szükséges idő a töltendő okostelefontól vagy mobiltelefontól függően változhat.
- ○ A töltő funkciót csak okostelefonokhoz illetve mobiltelefonokhoz használja, más eszközökhöz ne.
- ○ Előfordulhat, hogy a tv- és rádiókészülék bizonyos okostelefon vagy mobiltelefon modelleket nem tud feltölteni.

BEÁLLÍTÁSI ELEMEK

Beállítási elemek	Főbb funkciók	Forrás											
		Digitális TV	FM	DAB	Bluetooth	SD kártya			USB			AUX	A rendszer beállítása
						VIDEÓ	HANG	FÉNYKÉP	VIDEÓ	HANG	FÉNYKÉP		
Automatikus keresés*1	A fogható TV/FM/DAB-adások frekvenciái automatikusan regisztrálásra kerülnek	○	○	○	–	–	–	–	–	–	–	–	–
Kézi keresés*1	TV-adások frekvenciái manuálisan kerülnek regisztrálásra	○	–	–	–	–	–	–	–	–	–	–	–
Antenna kiválasztása	Antenna kiválasztása (Beépített/külső)	○	○	○	–	–	–	–	–	–	–	–	–
Ország	Állítsa be azt az országot, ahol a TV-vevőkészülék telepítve van	○	–	–	–	–	–	–	–	–	–	–	–
EPG	Megjeleníti a tv-műsorok táblázatát és lehetővé teszi a csatorna kiválasztását	○	–	–	–	–	–	–	–	–	–	–	–
Kijelző mód	Beállítja a kijelző színárnyalatát	○	–	–	–	○	–	○	○	–	○	○	–
Színhőmérséklet	Beállítja a kép színegyensúlyát	○	–	–	–	○	–	○	○	–	○	○	–
Képarány	Kiválasztja a kép méretét	○	–	–	–	○	–	○	○	–	○	○	–
EQ	A hangminőséget (Mély/Magas) tetszés szerint állíthatja.	○	○	○	○	○	○	–	○	○	–	○	–
Időzóna	Időzóna és régió beállítása	○	–	–	–	–	–	–	–	–	–	–	–
Nyári időszámítás	A nyári időszámítás beállítása	○	–	–	–	–	–	–	–	–	–	–	–
Csatorna előre beállítása	Manuálisan regisztrál egy rádióállomást	–	○	○	–	–	–	–	–	–	–	–	–
Sztereó	Az FM adások sztereó/monó hangja között vált	–	○	–	–	–	–	–	–	–	–	–	–
Állomáslista	Az összes DAB-állomás megjelenítése	–	–	○	–	–	–	–	–	–	–	–	–
Dátum idő szinkronizálás	Ha a „BE” lehetőség kiválasztásra került, a tv- és rádiókészülék szinkronizálni tudja az időt és a dátumot.	–	–	○	–	–	–	–	–	–	–	–	–
Fájljegyzék	Megjeleníti a mappákat/fájlokat és lehetővé teszi a kiválasztásukat	–	–	–	–	○	○	○	○	○	○	–	–
Automatikus lejátszás	Beállítja a fényképek megjelenítési módját, mint pl. az automatikus lejátszás vagy megjelenítési időtartam	–	–	–	–	–	–	○	–	–	○	–	–
Riasztás	Beállítja azt az időtartamot, amikor az áramellátás bekapcsol automatikusan	–	–	–	–	–	–	–	–	–	–	–	○
Ébresztő óra	Az elalvás-időzítő funkció segítségével beállíthatja, hogy az eszköz bizonyos idő elteltével automatikusan kikapcsoljon.	–	–	–	–	–	–	–	–	–	–	–	○

Beállítási elemek	Főbb funkciók	Forrás											
		Digitális TV	FM	DAB	Bluetooth	SD kártya			USB			AUX	A rendszer beállítása
						VIDEÓ	HANG	FÉNYKÉP	VIDEÓ	HANG	FÉNYKÉP		
Dátum beállítása	A dátum és az idő beállítása	–	–	–	–	–	–	–	–	–	–	–	○
OSD nyelv	A megjelenítendő nyelv beállítása	–	–	–	–	–	–	–	–	–	–	–	○
Gyári beállítások mentése	A gyári alapértelmezett beállítások visszaállítása	–	–	–	–	–	–	–	–	–	–	–	○
Szoftver frissítése	A szoftver frissítése	–	–	–	–	–	–	–	–	–	–	–	○

MEGJEGYZÉS

A megosztott elemeket több forráshoz be lehet állítani, a megváltozott beállítások az összes többi forrás számára érvényesek. Ezek a tételek nem állíthatók be külön minden egyes forráshoz.

* 1:

Ahhoz, hogy stabil jelet fogjon, csatlakoztassa a tv- és rádiókészüléket a beltéri antenna csatlakozójával a külön kapható földfelszíni terjesztésű digitális antennakábellel.

MEGJEGYZÉS

A régiótól és a helytől függően, a jel gyenge lehet és a kép nem minden esetben jelenhet meg.

ELLENŐRZÉS ÉS KARBANTARTÁS

FIGYELMEZTETÉS

Amikor nincs használatban, vagy ellenőrzés és karbantartás során bizonyosodjon meg arról, hogy eltávolította az AC dugaszt, az újratölthető akkumulátort és a tartalék akkumulátorokat.

● A rögzítő csavarok ellenőrzése

Rendszeresen ellenőrizzen minden rögzítő csavart, és ügyeljen rá, hogy azok megfelelően meg legyenek szorítva. Minden meglazult csavart azonnal szorítson meg. Ennek elhanyagolása súlyos veszélyeket hordoz magában.

● A kéziszerszám külső tisztítása

Ha a tv- és rádiókészülék szennyeződött, törölje le puha, száraz ronggyal vagy benedvesített, szappanos ronggyal. Ne használjon klóros oldószereket, benzint vagy festékhígítót, mert azok megolvasztják a műanyagokat.

● A tv- és rádiókészülék tárolása

Ne tárolja a tv- és rádiókészüléket az alábbi helyeken.

- ○ Gyermekek közelében, vagy gyermekek által könnyen hozzáférhető helyen
- ○ Nedves vagy poros helyeken
- ○ Magas hőmérsékleten (mint például gépjárművek belsejében), vagy közvetlen napfénynek kitéve
- ○ Rendkívül hideg helyeken vagy közvetlen hideg huzatnak kitéve
- ○ Nagymértékben változó hőmérsékletnek kitéve
- ○ Füstnek vagy gőznek kitéve, mint például sütő/főző berendezés vagy párásító berendezés közelében

MÓDOSÍTÁSOK

A HiKOKI kéziszerszámok állandó tökéletesítéseken mennek át, hogy alkalmazni tudják a legújabb műszaki fejlesztések eredményeit.
Éppen ezért egyes alkatrészek előzetes bejelentés nélkül megváltozhatnak.

GARANCIA

A HiKOKI Power Tools szerszámokra a törvényes/országos előírásoknak megfelelő garanciát vállalunk. A garancia nem vonatkozik a helytelen vagy nem rendeltetésszerű használatból, továbbá a normál mértékűnek számító elhasználódásból, kopásból származó meghibásodásokra, károkra. Reklamáció esetén kérjük, küldje el a - nem szétszerelt - szerszámot a kezelési útmutató végén található GARANCIA BIZONYLATTAL együtt a hivatalos HiKOKI szervizközpontba.

MEGJEGYZÉS

A HiKOKI folyamatos kutatási és fejlesztési programja következtében az itt szereplő műszaki adatok előzetes bejelentés nélkül változhatnak.

HIBAELHÁRÍTÁS

Amennyiben a gép nem működik megfelelően, a lenti táblázat segítségével vizsgálja meg a gépet. Amennyiben ez nem oldja meg a problémát, lépjen kapcsolatba a forgalmazóval vagy a HiKOKI Szervizközpontjához.

Hibajelenség	Lehetséges ok	Elhárítás
Az áramellátás nem kapcsol be	A hálózati adapter nincs csatlakoztatva, vagy nincs teljesen beleillesztve a fali aljzatba.	Határozott mozdulattal, teljesen tolja be a hálózati adaptert a fali aljzatba.
	Az akkumulátor lemerült	Töltse fel az akkumulátort.
Nincs hang	A hangerő túl alacsony.	Állítsa be a hangerőt.
A készülék automatikusan kikapcsolt	Az alvás funkció aktiválva van.	Tiltsa le az alvó funkciót.
A dátum és/vagy idő nem megfelelő	A tartalék akkumulátor lemerült.	Cserélje ki egy újra a tartalék akkumulátort.
A tv nem kap jelet	A csatornák nincsenek konfigurálva.	Konfigurálja a csatornákat.
Nem lehet TV-csatornákat beállítani	Ország beállítás helytelen.	Kérjük, ellenőrizze az Ország beállítást.
Néhány tv által sugárzott jel nem fogható	Földi digitális jeleket nem sugároznak.	Kérdezze meg a legközelebbi adóállomás üzemeltetőjétől, hogy sugároznak-e földfelszíni digitális jeleket.
A feliratok nem jelennek meg, vagy a többcsatornás televízió hang nem működik	A TV műsor nézése nem támogatja a feliratok megjelenítését és/vagy a többcsatornás televíziós hangot.	Próbálja meg olyan tv adás feliratait vagy többcsatornás televízióhangját alkalmazni, amely támogatja azt.
A tv képe torzított vagy leáll	Az antenna nem a megfelelő irányba mutat, vagy az antennakábel nincs csatlakoztatva vagy sérült.	Győződjön meg róla, hogy megfelelő-e az antennakábel csatlakozása, és az irány, amelybe az antenna mutat.
A tv-készülék abbahagyja a kép megjelenítését röviddel azt követően, hogy az áramellátást bekapcsolta vagy a csatornát megváltoztatta.	Ez nem egy meghibásodás.	Mivel a jelet fel kell dolgozni a képernyőn való megjelenítése előtt, a csatornaváltás több másodpercig tart.
A Bluetooth eszköz nem tud csatlakozni, vagy a hangja szakaszosan kimarad	A készülék nincs párosítva.	Párosítsa az eszközt.
	A közelben van egy másik eszköz, amely zavaró rádiójeleket bocsát ki, pl. vezeték nélküli router.	Próbálja meg az interferenciát okozó eszközt és a tv- és rádiókészüléket egymástól távolabb tenni.
	A Bluetooth eszköz túl messze van a tv- és rádiókészüléktől.	Próbálja meg közelebb vinni a tv- és rádiókészülékhez.
A külső eszközön lévő videók, zenék és képek nem játszhatók le, illetve nem jeleníthetők meg, vagy az eszköz mappái és fájljai nem jeleníthetők meg.	A kapcsolat nem megfelelően van felismerve.	Próbálja meg leválasztani és újra csatlakoztatni a külső eszközt. Ha még mindig nem ismeri fel, próbálja meg a tv- és rádiókészüléket ki-, majd újra bekapcsolni.
A távirányító nem működik	A távvezérlőt nem a távvezérlő érzékelője felé irányítja.	Irányítsa a távirányítót a tv- és rádiókészülék távvezérlő érzékelője felé használat közben.
	A távvezérlő túl messze van a távvezérlő érzékelőjétől.	A távirányítót kb. 3 m-re vagy azon belül működtesse.
	A tv- és rádiókészülék távirányítójának érzékelője éles fényben, pl. közvetlen napsütésben van.	Helyezze a tv- és rádiókészüléket közvetlen napfénytől vagy egyéb erős fényforrástól védett helyre.
	A távirányító akkumulátorai lemerültek.	Cserélje ki a távirányító elemeit újakkal.

(Překlad původního návodu)

VAROVÁNÍ TÝKAJÍCÍ SE BEZPEČNOSTI BEZDRÁTOVÉ TELEVIZE & RÁDIA

⚠ **VAROVÁNÍ**

Přečtěte si všechna varování týkající se bezpečnosti a všechny pokyny.

Nedodržení těchto varování a pokynů může mít za následek elektrický šok, požár a/nebo vážné zranění.

Všechna varování a pokyny si uschovejte. V budoucnu se vám mohou hodit.

1. **Použijte pouze určené napětí zdroje energie.**
   - Použití jiného napětí může vést k elektrickému šoku či požáru.
2. **Dbejte, abyste nepoškodili šňůru AC adaptéru.**
   - Neupravujte, násilně neohýbejte, neotáčejte nebo netahejte za šňůru, nepokládejte na ni těžké předměty a nepokládejte ji do blízkosti topných těles.
   - Pokud se přístroj nepoužívá, vytáhněte zástrčku napájecího kabelu (síťový adaptér) ze zásuvky a z televizoru & rádia. Pokud tak neučiníte může dojít k elektrickému šoku či požáru.
3. **Nesahejte na zástrčku (AC adaptér), pokud máte mokré ruce.**
   - Jinak může dojít k elektrickému šoku.
4. **Nepoužívejte televizi & rádio v koupelně ani ve sprše.**
   - Nepoužívejte televizi & rádio na mokrých nebo vlhkých místech nebo v dešti.
   - Pokud tak učiníte, může dojít k elektrickému šoku, úniku kouře nebo selhání.
5. **Nesahejte na FM anténu nebo zástrčku (AC adaptér) při bouře.**
   - Jinak může dojít k elektrickému šoku.
6. **Televizi & rádio nerozebírejte ani neupravujte.**
   - Jinak může dojít k elektrickému šoku nebo požáru. Kontroly a opravy se mají provádět v obchodě, kde byl přístroj zakoupen nebo v servisním centru HiKOKI power tools.
7. **Vložte zástrčku (AC adaptér) bezpečně tak daleko jak to půjde.**
   - Prach nebo špína mezi zástrčkou a elektrickou zásuvkou může vést k požáru. Pravidelně odstraňujte zástrčku a utřete z ní prach nebo špínu pomocí suchého hadříku.
8. **Nedopusťte, aby se jakékoliv neznámé předměty nebo voda dostaly dovnitř do televize & rádia.**
   - Vyjma AC adaptéru a akumulátorové baterie, pokud se dostane jakýkoliv kovový, hořlavý předmět nebo voda dovnitř zadních dvířek, může dojít k elektrickému šoku nebo požáru.
   - Dbejte na to, aby se do televize a rádia nemohl dostat železný prášek z reproduktorů Bass Reflex, prach nebo voda.
9. **Nesedejte si, ani si nestoupejte na televizi & rádio.**
   - Jinak může dojít k nehodě a selhání.
10. **Neumísťujte televizi & rádio na nestabilní povrch nebo na vysoké místo. Nezavěšujte televizi & rádio za držadlo.**
    - Televize & rádio může spadnout a způsobit zranění nebo může dojít k poruše přístroje.
11. **Pokud posuvné baterie nejsou nabité, připevněte posuvný kryt svorkovnice ke svorce pro zabránění pořezání a dalších zranění, které mohou být způsobeny dotykem prostoru svorkovnice.**
12. **Zacházejte se zadními bateriemi opatrně.**
    - Při nesprávné výměně hrozí nebezpečí výbuchu baterie. Baterii vyměňujte pouze za stejný nebo rovnocenný typ.
    - Nesprávné zacházení s bateriemi může vést k prasknutí nebo vytečení, což může vést k požáru, zranění nebo zamoření okolního prostoru. Ujistěte se, že dodržíte následující opatření.
      - Použijte pouze určené baterie
      - Nezahřívejte a nerozebírejte baterie
      - Neházejte baterie do ohně nebo vody
      - Baterie nespalujte ani je nevyhazujte do běžného komunálního odpadu.
      - Baterie nenabíjejte
      - Ujistěte se, že baterie jsou položeny správným směrem a předcházejte zkratu
      - Nepoužívejte baterie opakovaně nebo nepoužívejte jiné druhy baterie
      - Pokud televizi & rádio nepoužíváte, vyjměte baterie.

      Pokud dojde k vylití baterií, řádně vyčistěte přihrádku na baterie.

      Pokud se tekutina z baterie dostane na vaše tělo, řádně se omyjte.

      Pokud se zobrazí ⊿ při zapnutí s vloženou akumulátorovou baterií, baterie je téměř vybitá nabijte rádio AC adaptérem nebo vložte nabitou baterii.

      Televizi & rádio napájejte pomocí síťového adaptéru nebo vložte nabitou baterii.
13. **Dobíjejte pouze nabíječkou specifikovanou výrobcem.**
    - Nabíječka, která je vhodná pro jeden typ akumulátorové baterie, může v případě použití s jinou baterií způsobit nebezpečí požáru.
14. **Televizi & rádio používejte pouze s určenou dobíjecí baterií.**
    - Použitím jakékoli jiné akumulátorové baterie může vzniknout nebezpečí poranění nebo požádru.
15. **Když akumulátorovoú baterii nepoužíváte, udržujte ji mimo ostatní kovové předměty jakými jsou kancelářské sponky, mince, klíče, hřebíky, šroubky či jiné malé kovové předměty, které mohou způsobit kontakt mezi oběma póly.**
    - Vzájemné zkratování pólů baterie může způsobit popáleniny nebo požár.
16. **Při nevhodném zacházení může z baterie vytékat kapalina; zamezte kontaktu s ní. V případě náhodného kontaktu místo omyjte vodou. V případě kontaktu této kapaliny s očima pak vyhledejte lékařskou pomoc**
    - Kapalina vytékající z baterie může způsobit podráždění nebo popáleniny.
17. **Opravy vaší televize & rádia svěřte kvalifikované osobě, která bude používat pouze identické náhradní díly.**
    - Tímto zajistíte zachování bezpečnosti televize & rádia.
18. **Samotný přístroj ani adaptér nesmí být vystaveny kapající či cákající vodě a nesmí se na ně stavět žádné nádoby naplněné kapalinou (například vázy).**
19. **Baterie (akumulátor nebo osazené baterie) se nesmí vystavovat nadměrnému teplu, například z přímého slunečního záření, od ohně a podobně.**
20. **Síťová zástrčka adaptéru se používá k odpojování přístroje ze sítě a jako taková musí být vždy dostupná k použití.**
21. **Nenechávejte baterie nebo paměťové karty v dosahu malých dětí.**
    - Pokud dojde k náhodnému spolknutí baterie nebo paměťové karty, může dojít k udušení nebo poranění. Pokud k tomu dojde, okamžitě vyhledejte lékařskou pomoc.
22. **Provozní teplota: -5 až 40°C**

OCHRANA SLUCHU

Nepřetržité vystavení hlasitému zvuku může způsobit trvalou ztrátu sluchu. Čím vyšší hlasitost, tím kratší doba, za kterou může dojít ke ztrátě sluchu.
Pokud budete dlouhodobě vystaveni hlasitému zvuku, vaše uši si na něj přivyknou. Navzdory hrozícímu nebezpečí pro vaše uši se vytvoří iluze, že hlasitost zvuku je odpovídající.
Dodržujte následující, chcete-li zabránit ztrátě sluchu.

UPOZORNĚNÍ

1. **Dbejte na odpočinek uší pravidelnými přestávkami a dlouhými intervaly bez poslechu.**
   I při nastavení na bezpečnou úroveň hlasitosti může dlouhodobý nepřetržitý poslech způsobit ztrátu sluchu.
2. **Dejte pozor, abyste nezvyšovali hlasitost souběžně s tím, jak se váš sluch přizpůsobuje zvukovému výstupu.**
   Pozor na to, abyste si nezvykli na určitou úroveň hlasitosti. Nastavte si hlasitost na bezpečnou úroveň dříve, než si uši přivyknou na hlasitý poslech.
3. **Pokud vám začne zvonit v uších, cítíte nepohodlí nebo se vám zdá okolní hovor nejasný nebo nezřetelný, ukončete poslech hudby a navštivte ušního lékaře.**
4. **Při používání sluchátek nezvyšujte příliš hlasitost.**
   Poslech televize & rádia při vysoké hlasitosti po dlouhou dobu může mít za následek poškození sluchu.

UPOZORNĚNÍ PRO PŘIPOJOVÁNÍ K EXTERNÍM ZAŘÍZENÍM

Nečekané problémy mohou mít za následek ztrátu nebo poškození dat uložených v chytrých telefonech a jiných periferních zařízeních připojených k televizi & rádiu. Z toho důvodu byste měli vždy před připojováním zazálohovat data. Uvědomte si, že HiKOKI nemůže nést odpovědnost za poškození nebo ztrátu dat uložených v chytrých telefonech a na jiných periferních zařízeních připojených k televizi & rádiu, ani za jakékoliv poškození samotného zařízení.

UPOZORNĚNÍ OHLEDNĚ KONDENZACE (OROSENÍ)

Je-li televize & rádio v zimním období náhle přemístěno z chladného venkovního prostředí do teplé místnosti, nebo v letním období z chladné místnosti ven do horkého a vlhkého prostředí, může uvnitř televize & rádia dojít ke vzniku kondenzace.
Pokud jsou při zapnutí televize & rádia uvnitř kapky, může dojít k poruše přístroje. Dejte pozor, abyste televizi & rádio nevystavili náhlým a extrémním změnám teploty.
Pokud se vytvoří kapky vody, ihned přestaňte televizi & rádio používat. Před opětovným použitím počkejte, dokud se kapky vody nevypaří, nebo postupně pomalu zvyšujte teplotu v místnosti, dokud televize & rádio neoschne.

LICENCE A OCHRANNÁ ZNÁMKA

Tento výrobek je chráněn určitými právy duševního vlastnictví společnosti Microsoft. Používání nebo distribuce této technologie mimo tento produkt bez licence společnosti Microsoft je zakázáno.

TENTO PRODUKT JE LICENCOVÁN NA ZÁKLADĚ LICENCE PATENTOVÉHO PORTFOLIA MPEG-4 VISUAL PRO OSOBNÍ A NEKOMERČNÍ POUŽITÍ ZÁKAZNÍKEM PRO
(i) KÓDOVÁNÍ VIDEA V SOULADU SE STANDARDEM MPEG-4 VISUAL ('MPEG-4 VIDEO') A/NEBO
(ii) DEKÓDOVÁNÍ VIDEA MPEG-4, KTERÉ BYLO KÓDOVÁNO SPOTŘEBITELEM V RÁMCI OSOBNÍ A NEKOMERČNÍ AKTIVITY A/NEBO BYLO ZÍSKÁNO OD POSKYTOVATELE VIDEA VLASTNÍCÍHO LICENCI SPOLEČNOSTI MPEG LA NA POSKYTOVÁNÍ VIDEA MPEG-4.
ŽÁDNÁ LICENCE SE NEUDĚLUJE ANI NESMÍ BÝT VYVOZENA PRO ŽÁDNÉ JINÉ POUŽITÍ.
DALŠÍ INFORMACE, VČETNĚ INFORMACÍ TÝKAJÍCÍCH SE REKLAMNÍHO, INTERNÍHO A KOMERČNÍHO POUŽITÍ A LICENCÍ MŮŽETE ZÍSKAT OD SPOLEČNOSTI MPEG LA, LLC. VIZ HTTP://WWW.MPEGLA.COM.

TENTO PRODUKT JE NA ZÁKLADĚ LICENCE AVC PRO PORTFOLIO PATENTŮ POVOLEN PRO SOUKROMÉ POUŽITÍ ZÁKAZNÍKA NEBO JINÉ POUŽITÍ, PŘI KTERÉM NENÍ PŘIJÍMÁNA ODMĚNA ZA (i) KÓDOVÁNÍ VIDEA V SOULADU SE SMĚRNICÍ AVC („AVC VIDEO") A/NEBO (ii) DEKÓDOVÁNÍ VIDEA AVC, KTERÉ BYLO ZAKÓDOVÁNO ZÁKAZNÍKEM V RÁMCI SOUKROMÉ AKTIVITY A/NEBO BYLO ZÍSKÁNO OD POSKYTOVATELE VIDEA OPRÁVNĚNÉHO POSKYTOVAT VIDEO AVC.
ŽÁDNÁ LICENCE SE NEUDĚLUJE ANI NESMÍ BÝT VYVOZENA PRO ŽÁDNÉ JINÉ POUŽITÍ.
DALŠÍ INFORMACE LZE ZÍSKAT OD SPOLEČNOSTI MPEG LA, L.L.C. VIZ HTTP://WWW.MPEGLA.COM.

Technologie dekódování zvuku MPEG Layer-3 je licencována společností Fraunhofer IIS and Thomson Licensing.

Pokryta jedním nebo více nároků patentů uvedených na patentlist.hevcadvance.com.

Vyrobeno na základě licence od společnosti Dolby Laboratories.
Dolby, Dolby Audio a symbol dvojitého D jsou ochranné známky společnosti Dolby Laboratories.

KARTY SD A PAMĚŤOVÁ ZAŘÍZENÍ USB S PODPOROU PŘEHRÁVÁNÍ

Zkontrolujte parametry a návod k použití pro SD karty a paměťová zařízení USB a ujistěte se, že je používáte správně.

Typ		Paměťová karta SD	Paměťová karta SDHC	Paměťové zařízení USB
Logo		SD™	SDHC™	–
Formát		FAT16, FAT32		
Formáty souborů, jež lze přehrát	VIDEO	MPEG2, MPEG4, H.264		
	AUDIO	MP3, AAC		
	FOTOGRAFIE	JPEG, BMP		

POZNÁMKA

- Paměťové karty SD a SDHC jsou v tomto návodu uváděny jako „paměťové karty".
- Ujistěte se, že jste před vložením paměťových karet miniSD a microSD/microSDHC do televize & rádia tyto karty umístili do adaptéru na karty SD.
- Do televize & rádia nevkládejte nepodporované typy paměťových karet. Vložení nekompatibilní paměťové karty může mít za následek poruchu nebo poškození televize & rádia, stejně jako dané paměťové karty.
- I když máte kartu SD jednoho z výše popsaných typů, nemusí být použitelná v závislosti na jejím formátu a podmínkách používání. V případě, že není možné kartu správně načíst, vysuňte ji z televize & rádia.

- Provedení přístroje neumožňuje importovat soubory, když je karta SD uzamčena.
  Pro import souborů kartu odemkněte.
- Nepřipojujte nepodporovaná paměťová zařízení USB.
- Ne u všech zařízení USB je zaručeno, že bude možné je připojit.
- Během přehrávání nevyjímejte ani nevkládejte paměťové karty SD nebo paměťové zařízení USB. Jinak by mohlo dojít k poruše televizoru, karty SD nebo USB zařízení.
- SD a SDHC jsou ochranné známky společnosti SD-3C, LLC.
- Tento výrobek je chráněn určitými právy duševního vlastnictví společnosti Microsoft. Používání nebo distribuce této technologie mimo tento produkt bez licence společnosti Microsoft je zakázáno.

UPOZORNĚNÍ

- V důsledku nepředvídané nehody by mohlo dojít k poškození dat uložených na připojené SD kartě a paměťovém USB zařízení. Data vždy zálohujte, aby se zabránilo možné ztrátě.
- Nevypínejte napájení ani nevyjímejte paměťovou kartu SD nebo paměťové USB zařízení, pokud se z nich data načítají či přehrávají. Hrozí nebezpečí poškození zaznamenaných dat.

HLAVNÍ FUNKCE

Zdroj		Hlavní funkce
Digitální TV		Sledování pozemního digitálního vysílání
FM		Poslech rádia FM
DAB		Poslech digitálního rádia
Bluetooth		Přehrávání zařízení vybavených Bluetooth
SD karta	VIDEO	Sledování videí, poslech hudby a prohlížení snímků na kartě SD
	AUDIO	
	FOTOGRAFIE	
USB	VIDEO	Sledování videí, poslech hudby a prohlížení snímků na paměťovém zařízení USB
	AUDIO	
	FOTOGRAFIE	
AUX		Přehrávání videa a audia z videokamery, přenosných přehrávačů hudby atd.
Nastavení systému		Nastavte aktuální čas a datum, resetujte systém na výchozí nastavení a proveďte aktualizaci softwaru.

- Nabíjení smartphonů a mobilních telefonů.
- Kompatibilní s HiKOKI akumulátorovou baterií pro elektrický přístroj a AC adaptérem

PARAMETRY

Frekvenční pásmo	TELEVIZE: 170 až 230 MHz, 470 až 860 MHz DAB/DAB+: 174,928 až 239,200 MHz (PÁSMO III) FM: 87,5 až 108 MHz
Anténa	Tyčová anténa (pro TV a FM)
Port externí antény	Konektor 75 Ω PAL-typ (pro TV a DAB/DAB+)
Konektor pro sluchátka	Stereofonní konektor mini Φ3,5 mm
Port pro kartu SD	Podporuje SD/SDHC (až 32 GB)
USB port	USB 2,0 (napájení: Stejnosm. proud 5 V, max. 0,7 A)
Vstupní port AUX	Φ3,5 mm (video + audio)
Reproduktory	90 mm (8 Ω) × 2
Velikost LCD	8 palců
Rozměry v pixelech	Š 1024 x V 600
Nejvyšší výstupní výkon	7 W × 2
Zdroj napájení	Posuvná baterie: DC 14,4 V, 18 V
	Domácí zdroj napájení (s použitím AC adapteru)
	Záložní baterie: DC 3 V, dvě AA baterie
Bluetooth	Bluetooth verze 4,0 Profil: A2DP (Advanced Audio Distribution Profile) AVRCP (AV Remote Control Profile) Citlivost vysílání/příjmu: Třída 2 Rozsah frekvencí Bluetooth: 2402-2480 MHz Maximální výkon radiofrekvenčního zařízení bluetooth: BT2.1:-0,47 dBm, BT4.0(BLE):0,9 dBm
Vnější rozměry	D 405 mm x Š 305 mm x V 265 mm (se zataženou anténou)
Hmota	4,2 kg

- Použitelné napájecí zdroje naleznete v pokynech pro uživatele:
  Použitelné napájecí zdroje:
  (výrobce) Dong Guan Sun Hung Kin Electrical Co., Ltd
  (model) HKP18-1202000dV, HKP18-1202000dB
  (vstup) 100V-240V ~50/60Hz, max. 0,68A
  (výstup) 12V ⎓ 2A
- Lze použít pouze níže uvedené zásuvné baterie
  (model) BSL1430: lithiová baterie 14,4V 3000mAh
  (model) BSL1830: lithiová baterie 18V 3000mAh
  (výrobce) Koki Holdings Co., Ltd.

JMÉNA ČÁSTÍ A FUNKCE TLAČÍTEK

Názvy částí		Funkce
①	Displej	–
②	Ovládací panel	–
③	Držadlo	–
④	Senzor dálkového ovládání	–
⑤	Porty připojení externího zařízení	–
⑥	Port externí antény	–
⑦	Anténa	–
⑧	Reproduktor	–
⑨	Zadní kryt	–
⑩	Vstup pro síťový adaptér	–

⑪	Tlačítko napájení	Vypínače ON/OFF (zapnutí/vypnutí)
⑫	Tlačítko hlasitosti	Slouží ke zvýšení nebo snížení hlasitosti
⑬	Tlačítko Přeskočit	• Výběr položky • Výběr skladeb na externích zařízeních • Slouží ke změně kanálu
⑭	Tlačítko Přehrávání/ Zastavení	Slouží k přehrávání nebo k zastavení přehrávání
⑮	Tlačítko Výběr zdroje	Zobrazuje obrazovku zdroje
⑯	Tlačítko Menu	Zobrazuje obrazovku menu
⑰	Tlačítko Zadat/ Informace	• Zadání vybrané položky • Zobrazuje informace
⑱	USB port	–
⑲	Port pro kartu SD	–
⑳	Vstupní port AUX	–
㉑	Konektor pro sluchátka	–
㉒	Dálkové ovládání	–
㉓	Tlačítko TV	Aktivuje TV
㉔	Tlačítko pohotovostního režimu	Přepínače pohotovostního režimu ON nebo OFF (zapnutí nebo vypnutí)
㉕	Tlačítko Výběr zdroje	Zobrazuje obrazovku zdroje
㉖	Tlačítko Výběr/Zadat	Slouží ke zvolení nebo zadání položky
㉗	Tlačítko Návrat	Zpětné ovládání
㉘	Numerická tlačítka	Vybere čísla kanálů
㉙	Tlačítko ztlumení zvuku	Slouží ke ztlumení zvuku
㉚	Tlačítko hlasitosti	Slouží ke zvýšení nebo snížení hlasitosti
㉛	Tlačítko EQ	Zobrazí se obrazovka nastavení kvality zvuku
㉜	Tlačítko Přeskočit	• Výběr skladeb na externích zařízeních • Změny frekvence FM
㉝	Tlačítko Přehrávání/ Zastavení	Slouží k přehrávání nebo k zastavení přehrávání
㉞	Tlačítko Opakování	Slouží k opakování přehrávání
㉟	Tlačítko Zobrazit	Zobrazí se obrazovka nastavení kvality obrazu
㊱	Tlačítko pro výběr kanálu	Slouží ke změně kanálu
㊲	Tlačítko informace	Zobrazuje informace
㊳	Tlačítko Titulky	Zobrazí se obrazovka nastavení jazyka titulků
㊴	Tlačítko EPG	Zobrazí se seznam TV programů
㊵	Tlačítko Audio	Zobrazí se obrazovka nastavení jazyka zvuku
㊶	Tlačítko pro vyhledávání	Spustí automatické vyhledávání
㊷	Tlačítko Menu	Zobrazuje obrazovku menu
㊸	Tlačítko Bluetooth	Aktivuje Bluetooth
㊹	Tlačítko FM DAB	Aktivuje FM/DAB
㊺	Západka	–
㊻	Pouzdro na AA baterie	–
㊼	Víčko	–
㊽	Víčko dálkového ovládání	–
㊾	Ochranná fólie displeje	–
㊿	Síťový adaptér	–
(51)	Gumový kryt	–
(52)	Baterie	–
(53)	Koncovky	–
(54)	Kabel pro digitální pozemní anténu	–
(55)	Port vnitřní antény	–
(56)	Externí anténa	–
(57)	Kabel do AUX portu	–
(58)	Externí zařízení	–
(59)	USB kabel	–
Ⓐ	Indikátor Zdroje/Menu	–
Ⓑ	Hodiny	–

SYMBOLY

VAROVÁNÍ

Následující text obsahuje symboly, které jsou použity na zařízení. Než začnete nářadí používat, ujistěte se, že rozumíte jejich významu.

	UR18DSML: Bezdrátová televize & rádio
	⚠**VAROVÁNÍ** - Aby se snížilo riziko zranění, uživatel si musí přečíst návod k obsluze.
	Jen pro státy EU Elektrické nářadí nevyhazujte do komunálního odpadu! Podle evropské směrnice 2012/19/EU o nakládání s použitými elektrickými a elektronickými zařízeními a odpovídajících ustanovení právních předpisů jednotlivých zemí se použitá elektrická nářadí musí sbírat odděleně od ostatního odpadu a podrobit ekologicky šetrnému recyklování.
	Pouze pro použití uvnitř budov
	Polarita výstupních terminálů
	Zařízení třídy II
	AC (střídavý proud)
	DC (stejnosměrný proud)
	Nová baterie
	Stará/použitá baterie
OR	Lze provádět buď na ovládacím panelu televize nebo na dálkovém ovladači
ex.)	Příklad
	Zapnutí

O	Vypnutí
	Stisknout
S	Zdroj
M	Položka nastavení
	Indikátor vybití baterie
AA AA	AA baterie
AAA AAA	Baterie AAA do dálkového ovladače
	Ochranná fólie displeje
	Varování
	Zakázaná akce

Informace o provozních tlačítkách najdete v sekci „JMÉNA ČÁSTÍ A FUNKCE TLAČÍTEK“.

STANDARDNÍ PŘÍSLUŠENSTVÍ

Obsah balení přístroje (1 přístroj) navíc obsahuje příslušenství uvedené na straně 9.

Ve standardním příslušenství mohou být prováděny změny bez předchozího upozornění.

PŘED UVEDENÍM DO PROVOZU

Činnost	Obrázek	Strana
Osazení záložních baterií*1	1	4
Vkládání baterií do dálkového ovladače	2	4
Připevnění ochranné fólie na displej	3	4
Připojení síťového adaptéru*2	4	5
Skladování síťového adaptéru a dálkového ovládání	5	5
Vložení a vyjmutí baterie*3	6	5
Příprava antény*4	7	5

○ Chcete-li připojit zařízení, které podporuje video výstup, jako je videokamera nebo DVD přehrávač, použijte 4-pólový kabel s konektorem mini, který zahrnuje připojení videa.

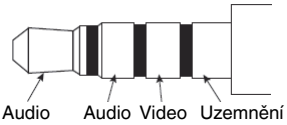

* 1: Nastavení času a frekvencí televize & rádia lze uchovat osazením baterií do přístroje.

* 2:

POZNÁMKA

○ Při současném použití s bateriemi slouží síťový adaptér jako hlavní zdroj napájení a z baterií se žádná energie nespotřebovává.

○ Při použití současně se síťovým adaptérem se nebudou baterie nabíjet, neboť tento přístroj není vybaven funkcí nabíjení.

* 3:

UPOZORNĚNÍ

Nedotýkejte se kontaktů.
Mohli byste si pořezat ruku nebo si způsobit jiná zranění.

V tomto přístroji lze používat pouze 14,4V či 18V baterie zásuvného typu. (BSL36B18 nelze použít)

POZNÁMKA

○ Při vkládání na baterii nadměrně netlačte. Pokud se hladce nezasune na místo, nevkládáte ji správně.
Zkontrolujte v takovém případě, zda je otočená správným směrem a zda v zasunutí nebrání žádná překážka.

○ Pokud se při zapnutí přístroje po osazení baterie zobrazí hlášení ⊡, je baterie málo nabitá.
V takovém případě buď použijte síťový adaptér, nebo osaďte plně nabitou baterii.

* 4: Použijte vestavěnou anténu nebo konektor pro externí zařízení.
Za neustálého sledování kvality příjmu upravte směr, délku a úhel antény.

SLEDOVÁNÍ TV NEBO POSLECH FM/DAB

1. Vyberte zdroj, který chcete poslouchat (Digitální TV, FM nebo DAB)
2. Výběr antény
   Pro výběr vestavěné nebo externí antény použijte volbu „Volba antény“.
   Upravte směr, délku, úhel a polohu antény.
3. Nastavte kanál.
   Pro jeho výběr použijte volbu „Automatické vyhledávání“.
   U TV je také možné k nastavení kanálů použít „Manuální vyhledávání“.
4. Vyberte požadovanou stanici.

POZNÁMKA

○ V některých místech či oblastech může být příjem špatný nebo žádný.

○ Při TV není možné nastavit kanály, pokud je nastavení země nesprávné.

○ Televizor a rádio dokážou přijímat pouze nešifrované bezplatné televizní kanály.

PROPOJOVÁNÍ S BLUETOOTH ZAŘÍZENÍMI

1. **Párování (registrace zařízení)**
   Pro Bluetooth komunikaci se vyžaduje párování.
   Nastavte své Bluetooth zařízení do režimu párování.
   (Pro pokyny k párování viz návod k používanému Bluetooth zařízení.)
2. **Nastavte televizi & rádio režimu párování**
   Přepněte zdroj na „ Bluetooth “.
   Na obrazovce se objeví „ Bluetooth Ready “ a přístroj přejde do režimu párování v pohotovostním režimu.
   Výběrem „ UR18DSML “ ze seznamu připojených zařízení svého Bluetooth přístroje dokončete párování.
3. **Zadání PIN kódu**
   Některá Bluetooth zařízení mohou při připojování vyžadovat zadání PIN kódu.
   Pokud se tak stane, zadejte „ 0000 “.
   Rovněž pokud je požadována autorizace spojení, zadejte „ autorizováno “.
   Připojení proběhlo úspěšně, jakmile se zobrazí „ Connected “.

POZNÁMKA
- Jakmile dojde ke spárování, bude připojení automaticky navázáno, kdykoli budou napříště obě zařízení zapnuta. Pokud dojde ke ztrátě spojení Bluetooth, spárujte zařízení znovu.
- Současně nelze spárovat více než dvě zařízení.
- Nelze zaručit spojení se všemi Bluetooth zařízeními. Před pokusem o připojení si vždy zkontrolujte kompatibilitu.
- Značka slova Bluetooth ® a loga jsou registrované ochranné známky společnosti Bluetooth SIG, Inc.

PROVOZ

Činnost	Obrázek	Strana
Zapnutí/vypnutí napájení*1	8-1	6
Zapnutí/vypnutí pohotovostního režimu*2	8-2	6
Zobrazuje obrazovku zdroje*3	9	6
Volba pomocí dálkového ovládání pro digitální TV, FM/DAB nebo zdroj Bluetooth*4	10	6
Zobrazení obrazovky menu	11	7
Volba zdroje, menu a dalších položek nastavení	12	7
Nastavení hlasitosti*5 (Všechny zdroje)	13	7
Přepínání kanálů*4 (Ⓢ: Digitální TV, FM a DAB)	14	7
Zobrazení seznamu všech kanálů (Ⓢ: Digitální TV)	15	7
Otevření obrazovky nastavení jazyka zvuku (Ⓢ: Digitální TV)	16-1	7
Otevření obrazovky nastavení jazyka titulků (Ⓢ: Digitální TV)	16-2	7
Přehrávání/pozastavení externích zařízení*6 (Ⓢ: Bluetooth, karta SD, USB)	17	8
Volba skladby na externím zařízení (změna skladby)*6 (Ⓢ: Bluetooth, karta SD, USB)	18*5	8
Změna frekvence FM (Ⓢ: FM)		
Přehrávání videa nebo hudby z externího zařízení*7 (Ⓢ: AUX)	19	8
Nabíjení chytrého telefonu*8	20	8

* 1: Přístroj nelze zapnout stisknutím tlačítka Standby na dálkovém ovladači.
* 2: V pohotovostním režimu svítí LED kontrolka napájení červeně.

POZNÁMKA
- Po 24 hodinách v pohotovostním režimu se napájení vypne automaticky.

* 3: Aktuálně vybraná položka se zvýrazní zeleně.
* 4: Obrazovka výběru zdroje není zobrazena.
* 5: Při přehrávání obsahu ze zařízení Bluetooth nebo externích zařízení nejprve snižte hlasitost přehrávače před zahájením přehrávání, a poté postupně zvyšujte hlasitost přehrávače.
* 6: Zařízení kompatibilní s Bluetooth spárujte s televizorem předem.
  Do televizoru vložte kartu SD nebo zasuňte paměťové zařízení USB řádným způsobem.
  Externí zařízení připojené k portu AUX na televizoru nelze ovládat pomocí televizoru. Ovládejte externí zařízení na něm samotném.
* 7:

POZNÁMKA
- Pro připojení videokamery, DVD přehrávače nebo jiného zařízení kompatibilního s video výstupy si obstarejte čtyřpólový mini konektor.
- Z chytrého telefonu lze vysílat pouze audio signál.
- Není-li k dispozici žádný audio signál, na obrazovce se zobrazí hlášení „ŽÁDNÝ SIGNÁL“.
- Pokud je audio signál na externím zařízení slabý, nemusí se podařit jej zesílit.
- V případě připojení k chytrému telefonu nemusí být při příchozím volání slyšet vyzváněcí tón.

* 8: Chytrý telefon nebo mobilní telefon lze připojit k televizi & rádiu a dobíjet pomocí komerčně dostupného nabíjecího kabelu s konektorem USB.
  Během nabíjení chytrého telefonu nebo mobilního telefonu mohou být přehrávány jiné zdroje.

POZNÁMKA
- V režimu SD karty není k dispozici USB nabíjení.
  Během USB nabíjení přepněte na jiný zdroj.
- Během nabíjení přes USB může zvuk občas vypadnout nebo může dojít k vypnutí zařízení. Pokud k tomu dojde, snižte hlasitost nebo zastavte nabíjení přes USB.
- Některá USB zařízení nemusí být nabíjitelná.
- Televize & rádio je konstruováno, aby odpojilo USB výstup a zablokovalo nabíjení chytrých telefonů a mobilů, pokud je baterie málo nabitá.
  Dojde-li k výše uvedené situaci, dobijte baterii nebo ji vyměňte za plně nabitou.
- Pokud je během používání síťového adaptéru nízké napětí, může být USB výstup odříznut a přeruší se jakékoli nabíjení.
- Pokud užíváte jako zdroj napájení tohoto přístroje baterii, je třeba, aby byla plně nabitá.
  Pokud se baterie do značné míry vybije, nebudete moci nabíjet chytré telefony či mobily.
- Čas potřebný k nabití se liší v závislosti na nabíjeném chytrém telefonu či mobilu.
- Nepoužívejte funkci nabíjení s jinými zařízeními než chytrými telefony či mobily.
- Televize & rádio nemusí dokázat nabít některé typy chytrých telefonů či mobilů.

POLOŽKY NASTAVENÍ

Položky nastavení	Hlavní funkce	Zdroj											
		Digitální TV	FM	DAB	Bluetooth	SD karta			USB			AUX	Nastavení systému
						VIDEO	AUDIO	FOTOGRAFIE	VIDEO	AUDIO	FOTOGRAFIE		
Automatické vyhledávání*1	Frekvence televizního vysílání, rádia FM a digitálního rádia, které lze přijmout, jsou registrovány automaticky.	○	○	○	–	–	–	–	–	–	–	–	–
Manuální vyhledávání*1	Frekvence televizního vysílání jsou registrovány manuálně.	○	–	–	–	–	–	–	–	–	–	–	–
Volba antény	Vybere anténu (vestavěnou/externí)	○	○	○	–	–	–	–	–	–	–	–	–
Země	Nastavuje zemi, ve které je nainstalován přijímač televizního vysílání	○	–	–	–	–	–	–	–	–	–	–	–
EPG	Zobrazuje tabulku televizních programů a umožňuje volbu kanálu	○	–	–	–	–	–	–	–	–	–	–	–
Zobrazovací mód	Slouží k nastavení barevného tónu displeje	○	–	–	–	○	–	○	○	–	○	○	–
Teplota barvy	Slouží k úpravě vyvážení barev obrazu	○	–	–	–	○	–	○	○	–	○	○	–
Poměr stran	Slouží k výběru velikosti snímku	○	–	–	–	○	–	○	○	–	○	○	–
EQ	Kvalitu zvuku (basy/výšky) lze seřídit dle osobního vkusu.	○	○	○	○	○	○	–	○	○	–	○	–
Časové pásmo	Slouží k nastavení časového pásma a oblasti	○	–	–	–	–	–	–	–	–	–	–	–
Letní čas	Slouží k nastavení letního času	○	–	–	–	–	–	–	–	–	–	–	–
Předvolba kanálu	Slouží k ruční registraci rádiové stanice	–	○	○	–	–	–	–	–	–	–	–	–
Stereo	Slouží k přepínání vysílání FM mezi stereofonním a monofonním vysíláním.	–	○	–	–	–	–	–	–	–	–	–	–
Seznam stanic	Zobrazí všechny stanice digitálního rádia	–	–	○	–	–	–	–	–	–	–	–	–
Synchronizace času a data	Pokud je vybráno „ZAPNUTO“, lze u Vaší televize & rádia synchronizovat čas a datum	–	–	○	–	–	–	–	–	–	–	–	–
Seznam souborů	Slouží k zobrazení složek/souborů a umožňuje jejich výběr	–	–	–	–	○	○	○	○	○	○	–	–
Automatické přehrávání	Slouží k nastavení možností zobrazení fotografií, jako je režim automatického přehrávání a interval zobrazení.	–	–	–	–	–	–	○	–	–	○	–	–
Alarm	Slouží k nastavení času automatického zapnutí	–	–	–	–	–	–	–	–	–	–	–	○
Časovač režimu spánku	Pomocí funkce časovače režimu spánku lze nastavit automatické VYPNUTÍ napájení po uplynutí určitého časového úseku.	–	–	–	–	–	–	–	–	–	–	–	○
Nastavení data	Slouží k nastavení data a času	–	–	–	–	–	–	–	–	–	–	–	○
Jazyk OSD	Slouží k nastavení jazyka zobrazení	–	–	–	–	–	–	–	–	–	–	–	○
Obnovení výchozího továrního nastavení	Obnoví tovární nastavení	–	–	–	–	–	–	–	–	–	–	–	○
Aktualizace softwaru	Aktualizuje software	–	–	–	–	–	–	–	–	–	–	–	○

POZNÁMKA

U sdílených položek, které lze nastavit pro několik zdrojů, se změny nastavení použijí pro všechny tyto zdroje. Tyto položky nelze nastavit samostatně pro každý zdroj.

* 1:

Chcete-li získat stabilnější signál, připojte televizi & rádio k portu pokojové antény pomocí samostatně prodávaného kabelu pro pozemní digitální antény.

POZNÁMKA

V závislosti na regionu a lokalitě se může stav signálu zhoršovat nebo se obraz nemusí zobrazit.

ÚDRŽBA A KONTROLA

VAROVÁNÍ

Pokud se rádio nepoužívá nebo během kontroly a údržby se vždy ujistěte, že je odpojeno od AC zástrčky, akumulátorové baterie a záložní baterie.

● Kontrola šroubů

Pravidelně zkontrolujte všechny šrouby a ujistěte se, že jsou správně utažené. Pokud najdete některé šrouby uvolněné, ihned je utáhněte. Neutažené šrouby mohou vést k vážnému riziku.

● Údržba povrchu

Pokud je televize & rádio znečištěné, otřete jej měkkým suchým hadříkem nebo hadříkem navlhčeným v mýdlové vodě. Nepoužívejte rozpouštědla s obsahem chlóru, benzínu nebo ředidla, která mohou narušit plast.

● Uskladnění televize & rádia

Televizi & rádio neskladujte na následujících místech.

- ○ Uchovávejte mimo dosah dětí, neuchovávejte na snadno přístupném místě
- ○ Ve vlhkých nebo prašných prostorách
- ○ Při vysokých teplotách, jako je uvnitř auta nebo na přímém slunci
- ○ Na extrémně studených místech nebo vystavené přímému studenému průvanu
- ○ Kde se dramaticky mění teploty
- ○ Kde je vystavené kouři nebo páře, jako například u kuchyňských zařízení nebo čističek vzduchu

MODIFIKACE

Výrobky firmy HiKOKI jsou neustále zdokonalovány a modifikovány tak, aby se zavedly nejposlednější výsledky výzkumu a vývoje.
Následně, některé díly mohou být změněny bez předešlého oznámení.

ZÁRUKA

Ručíme za to, že elektrické nářadí HiKOKI splňuje zákonné/místně platné předpisy. Tato záruka nezahrnuje závady nebo poškození vzniklé v důsledku nesprávného použití, hrubého zacházení nebo normálního opotřebení. V případě reklamace zašlete prosím elektrické nářadí v nerozebraném stavu společně se ZÁRUČNÍM LISTEM připojeným na konci těchto pokynů pro obsluhu do autorizovaného servisního střediska firmy HiKOKI.

POZNÁMKA

Vlivem stále pokračujícího výzkumného a vývojového programu HiKOKI mohou zde uvedené parametry podléhat změnám bez předchozího upozornění.

ODSTRAŇOVÁNÍ PORUCH

Zkontrolujte dle níżeuvedené tabulky, zda přístroj nepracuje správně. Pokud se tím neodstraní problém, poraďte se svým odborníkem nebo autorizovaným servisním střediskem HiKOKI.

Příznak	Možná příčina	Odstranění závady
Napájení se nezapíná.	Síťový adaptér střídavého proudu je odpojen nebo do zásuvky není zapojen zcela.	Pevně zapojte síťový adaptér zcela do zásuvky.
	Baterie je vybitá	Nabijte baterii.
Není slyšet zvuk.	Hlasitost je příliš nízká.	Upravte hlasitost.
Přístroj se automaticky vypnul.	Funkce spánku je aktivována.	Deaktivovat funkci spánku.
Datum nebo čas je nesprávný.	Záložní baterie je vybitá.	Vyměňte záložní baterii za novou.
Televizor nemůže přijímat signály.	Kanály nejsou nakonfigurovány.	Proveďte konfiguraci kanálů.
Nelze nastavit televizní kanály	Nastavení země je nesprávné.	Zkontrolujte prosím nastavení země.
Některé z televizních signálů nemohou být přijaty.	Pozemní digitální signály nejsou vysílány.	Zeptejte se na své nejbližší vysílací stanici, zda jsou pozemní digitální signály vysílány.
Nezobrazují se titulky nebo nefunguje funkce Multichannel Television Sound (Vícekanálový zvuk televize).	TV program, který sledujete, nepodporuje titulky a/nebo funkci Multichannel Television Sound (Vícekanálového zvuku televize).	Zkuste použít titulky nebo funkci Multichannel Television Sound (Vícekanálový zvuk televize) na televizním programu, který tyto funkce podporuje.
Obraz televizoru se stává nečitelným nebo se zastavuje.	Anténa je orientována špatným směrem nebo je anténní kabel odpojen nebo je zlomený.	Ujistěte se, že nejsou žádné problémy ve směru, kterým je anténa orientována, ani s připojením anténního kabelu.
Televize krátce po zapnutí napájení nebo po změně kanálu přestane zobrazovat obrázky.	Nejedná se o závadu.	Jelikož signál musí být zpracován, aby byl připraven k zobrazení na obrazovce, změna kanálu trvá několik sekund.
Zařízení Bluetooth se nemůže připojit nebo jeho zvuk vynechává.	Zařízení není spárováno.	Spárujte toto zařízení.
	V blízkosti je další zařízení, které vyzařuje rušivé radiové signály, jako je bezdrátový směrovač.	Zkuste přesunout zařízení způsobující rušení a televizi & rádio dál od sebe navzájem.
	Zařízení Bluetooth je příliš daleko od televize & rádia.	Přineste toto zařízení blíže k televizi & rádiu.
Video, hudba nebo fotografie z externího zařízení nelze zobrazit ani přehrát nebo nelze zobrazit složky a soubory tohoto zařízení.	Připojení není správně rozpoznáno.	Zkuste externí zařízení odpojit a znovu připojit. Pokud zařízení stále není rozpoznáno, zkuste televizi & rádio vypnout a znovu zapnout.
Dálkové ovládání nefunguje.	Dálkový ovladač není zaměřen na čidlo dálkového ovládání.	Namiřte dálkový ovladač na čidlo dálkového ovládání na televizi & rádio.
	Dálkový ovladač je příliš daleko od čidla dálkového ovládání.	Používejte dálkový ovladač ze vzdálenosti maximálně 3 m.
	Čidlo dálkového ovládání televize & rádia je vystaveno jasnému světlu, jako je například přímé sluneční světlo.	Položte televizi & rádio na místo mimo dosah přímého slunečního světla a jiného zdroje jasného světla.
	Baterie v dálkovém ovladači jsou vybité.	Vyměňte baterie dálkového ovladače za nové.

(Orijinal talimatların çevirisi)

KABLOSUZ TELEVİZYON VE RADYO GÜVENLİK UYARILARI

⚠ **UYARI**

Tüm güvenlik uyarılarını ve tüm talimatları okuyun.

Uyarılara ve talimatlara uyulmaması elektrik çarpmasına, yangına ve/veya ciddi yaralanmaya neden olabilir.

Bu kılavuzu gelecekte başvurmak üzere saklayın.

1. **Sadece belirtilen güç kaynağı gerilimini kullanın.**
   - Farklı gerilim kullanılması yangına veya elektrik çarpmasına yol açabilir.
2. **AC adaptör kablosuna hasar vermekten kaçının.**
   - Kabloyu değiştirmeyin, zorlayarak bükmeyin, kıvırmayın, çekmeyin veya ısıtıcı aletlerin yakınına yerleştirmeyin ve kablo üzerine ağır nesneler koymayın.
   - Kullanılmadığında elektrik fişini (AC adaptör) elektrik prizinden, televizyondan ve radyodan çıkartın. Aksi takdirde, elektrik çarpması veya yangın riski doğabilir.
3. **Elektrik fişine (AC adaptöre) ıslak ellerle dokunmayın.**
   - Bu, elektrik çarpmasına yol açabilir.
4. **Televizyon ve radyoyu banyoda veya duşta kullanmayın.**
   - Televizyon ve radyoyu ıslak veya nemli yerlerde ya da yağmurda kullanmayın.
   - Bu uyarıya uyulmaması, elektrik çarpmasına, aletten duman çıkmasına veya arızaya yol açabilir.
5. **Gök gürültülü yağışlı havalarda FM antene veya elektrik fişine (AC adaptöre) dokunmayın.**
   - Bu, elektrik çarpmasına yol açabilir.
6. **Televizyon ve radyoyu sökmeyin veya modifiye etmeyin.**
   - Bu, elektrik çarpmasına veya yangına yol açabilir. Kontrol ve tamir işlemleri, ürünün satın alındığı mağaza veya bir HiKOKI elektrikli alet servis merkezi tarafından yapılmalıdır.
7. **Elektrik fişini (AC adaptörü) gittiği yere kadar bastırarak emniyetli şekilde takın.**
   - Elektrik fişi ile priz arasında toz veya kir bulunması yangına yol açabilir. Elektrik fişini periyodik olarak çıkarın ve kuru bir bezle toz veya kirleri temizleyin.
8. **Televizyon ve radyo gövdesine herhangi bir belirsiz nesnenin veya suyun girmesine izin vermeyin.**
   - AC adaptör ve şarj edilebilir batarya haricinde herhangi bir metal veya yanıcı nesne veya su, arka kapaktan içeri girerse elektrik çarpması veya yangın oluşabilir.
   - Demir tozlarının bass reflex hoparlörlere, toz veya suyun televizyon ve radyoya girmesini önlemek için özen gösterin.
9. **Televizyon ve radyo üzerine oturmayın veya çıkmayın.**
   - Bu, kazalara veya arızaya neden olabilir.
10. **Televizyon ve radyoyu dengesiz bir yüzeye veya yüksek bir yere koymayın. Televizyon ve radyoyu tutamaktan asmayın.**
    - Televizyon ve radyo düşebilir ve yaralanmaya veya arızaya sebep olabilir.
11. **Sürgülü batarya takılmadığında, terminal bölgesine dokunma sonucu oluşabilecek kesilme vb. yaralanmaları engellemek için sürgülü terminal kapağını terminale takın.**
12. **Yedek bataryaları dikkatle taşıyın.**
    - Pil yanlış yerleştirilirse patlama tehlikesi. Yalnızca aynı veya eşdeğer tip ile değiştirin.
    - Bataryaların yanlış taşınması kırılmaya veya sızıntıya neden olarak yangına, yaralanmaya veya çevrenin kirlenmesine yol açabilir. Aşağıdaki uyarılara mutlaka uyun.
      - Sadece belirtilen bataryaları kullanın
      - Bataryaları ısıtmayın veya sökmeyin
      - Bataryaları ateşe veya suya atmayın
      - Pilleri yakmayın veya evdeki çöpe atmayın.
      - Bataryaları şarj etmeyin
      - Bataryaların doğru şekilde yerleştirildiğinden emin olun ve kısa devre yapmaktan kaçının
      - Bataryaları tekrar kullanmayın veya farklı tipte batarya kullanmayın
      - Televizyon ve radyo kullanımda değilken pilleri çıkartın

      Bataryaların sızdırması durumunda, batarya muhafazasını silerek temizleyin.
      Vücudunuza batarya sıvısı bulaşırsa, dikkatli bir şekilde yıkayarak temizleyin.
      Eğer şarj edilebilir batarya takılmış olarak güç düğmesini açtığınızda ⊘ görüntülenirse, batarya gücü zayıftır.
      Televizyon ve radyoya AC adaptörden güç verin veya şarj edilmiş bir pil takın.
13. **Üniteyi sadece üretici tarafından belirtilen şarj cihazıyla şarj edin.**
    - Bir şarj edilebilir batarya tipi için uygun olan bir şarj cihazı başka tipte bir bataryayla kullanıldığında yangın riski yaratabilir.
14. **Televizyon ve radyoyu sadece özel olarak belirlenmiş şarj edilebilir pillerle kullanın.**
    - Başka herhangi bir şarj edilebilir batarya kullanılması yaralanma veya yangın riski yaratabilir.
15. **Şarj edilebilir batarya kullanılmadığı zamanlarda ataçlardan, madeni paralardan, anahtarlardan, çivilerden, vidalardan veya terminaller arasında bağlantı oluşturabilecek diğer küçük metal nesnelerden uzak tutun.**
    - Akü kutuplarının kısa devre olması yanıklara veya yangına neden olabilir.
16. **Yanlış kullanım koşullarında aküden sıvı çıkışı olabilir; temas etmekten kaçının. Kazayla sıvıya temas edilmesi durumunda suyla yıkayın. Sıvının gözlere temas etmesi halinde, ayrıca bir doktora başvurun.**
    - Aküden fışkıran su tahriş veya yanıklara neden olabilir.
17. **Televizyon ve radyonuzun servisini sadece orijinal yedek parçalar kullanan uzman bir tamirciye yaptırın.**
    - Böylece, televizyon ve radyonun güvenliği sağlanacaktır.
18. **Ana ünite ve adaptör, damlama veya sıçramaya maruz kalmamalı ve vazo gibi sıvıyla dolu nesneler ünite ya da adaptörün üzerine yerleştirilmemelidir.**
19. **Piller (pil paketi ya da takılı olan piller) güneş ışığı, ateş ya da benzeri şekilde aşırı ısınmaya maruz kalmamalıdır.**
20. **Adaptörün elektrik fişi, bağlantı kesici cihaz olarak kullanılmaktadır, bağlantı kesici cihaz çalışmaya hazır kalmalıdır.**
21. **Pilleri veya bellek kartlarını ufak çocukların ulaşabileceği bir yerde saklamayın.**
    - Bir pil veya bellek kartı yanlışlıkla yutulursa boğulmaya ve/veya yaralanmaya sebep olabilir. Böyle bir durum meydana gelirse, derhal tıbbi yardıma başvurun.
22. **Çalışma Sıcaklığı: -5 – 40°C**

İŞITME DUYUNUZU KORUMA

Sürekli yüksek sese maruz kalma kalıcı işitme kaybıyla sonuçlanabilir. Ses ne kadar yüksekse, işitme kaybının oluşacağı süre o kadar kısadır.
Uzun süre çok fazla ses dinlerseniz, kulaklarınız ona alışır. Bu, kulaklarınıza zarar veriyor olsa bile ses düzeyinin uygun olduğunuzu düşünmenize neden olur.
İşitme kaybını önlemek için aşağıdakileri uyun.

İKAZ

1. **Düzenli olarak mola vererek ve uzun süre dinlemeyerek kulaklarınızı dinlendirdiğinizden emin olun.**
   Güvenli ses düzeylerine ayarlandığında bile, uzun süre devamlı dinleme işitme kaybına neden olabilir.
2. **İşitme duyunuz ses çıkışına adapte olduğundan ses düzeyini artırmamaya dikkat edin.**
   Bazı ses düzeylerine alışmış olabileceğinizi unutmayın. Kulaklarınız yüksek ses düzeylerine alışmadan önce ses düzeyini güvenli bir düzeye ayarlayın.
3. **Kulaklarınızda zil çalmaya başladıysa, rahatsızlık hissediyorsanız veya dönüştürme soluk veya belirsiz görünüyorsa, müziği dinlemeyi bırakın ve kulaklarınızı doktora gösterin.**
4. **Kulaklıkları kullanırken sesi çok fazla açmayın.**
   Televizyon ve radyoyu uzun süreyle yüksek sesle dinlemek, işitme bozukluğuna sebep olabilir.

HARICI EKIPMANA BAĞLANMA ÖNLEMLERI

Beklenmedik sorunlar, akıllı telefonlarda ve televizyon ve radyoya bağlı diğer çevresel cihazlarda saklanan verilerin kaybına veya bozulmasına neden olabilir. Bu olasılığı aklınızda bulundurarak, her zaman için önceden verilerin bir yedeği alınmalıdır.
HiKOKI'nin akıllı telefonlarda ve televizyon ve radyoya bağlı diğer çevresel cihazlarda saklanan verilerin kaybından veya bozulmasından ya da cihazın kendisine gelecek bir hasardan dolayı sorumlu tutulamayacağını unutmayın.

YOĞUNLAŞMA (ÇİY) HAKKINDA UYARI

Eğer televizyon ve radyo, kışın soğuk bir dış mekandan aniden sıcak bir odaya veya yazın sıcak ve nemli bir dış mekandan aniden soğuk bir odaya getirilirse, televizyon ve radyo içinde yoğunlaşma oluşabilir.
İçinde su damlacıkları varken televizyon ve radyoya güç verilmesi arızalanmaya yol açabilir. Televizyon ve radyoyu ani ve/veya aşırı sıcaklık değişikliklerine maruz bırakmamaya dikkat edin.
Eğer su damlacıkları oluşursa derhal televizyon ve radyoyu kullanmayı bırakın. Yeniden kullanmadan önce su damlacıkları buharlaşana kadar bekleyin veya televizyon ve radyo kuruyana kadar oda sıcaklığını kademeli olarak yükseltin.

LİSANS VE TİCARİ MARKA

Bu ürün, Microsoft'un belirli fikri mülkiyet haklarıyla korunmaktadır. Bu ürünün dışında bu tür bir teknolojinin kullanılması veya dağıtımı, Microsoft'tan lisans olmadan yasaktır.

BU ÜRÜN, BİR TÜKETİCİNİN KİŞİSEL VE TİCARİ OLMAYAN KULLANIMI İÇİN MPEG-4 GÖRSEL PATENT PORTFÖY LİSANSI KAPSAMINDA AŞAĞIDAKİ KULLANIM AMAÇLARI İÇİN LİSANSLIDIR.
(i) MPEG-4 GÖRSEL STANDARDINA ('MPEG-4 VİDEO') UYGUN OLARAK VİDEO KODLAMA VE/VEYA
(ii) KİŞİSEL VE TİCARİ OLMAYAN BİR FAALİYETTE BULUNAN BİR TÜKETİCİ TARAFINDAN KODLANMIŞ VE/VEYA MPEG-4 VİDEO SAĞLAMAK ÜZERE MPEG LA TARAFINDAN LİSANSLI BİR VİDEO SAĞLAYICISINDAN ELDE EDİLMİŞ MPEG-4 VİDEONUN KODUNUN ÇÖZÜLMESİ.
BAŞKA HİÇBİR KULLANIM İÇİN LİSANS VERİLMEZ VEYA BELİRTİLMEZ.
TANITICI, DAHİLİ VE TİCARİ KULLANIMLAR VE LİSANS VERMEYLE İLGİLİ İLAVE BİLGİLER MPEG LA, LLC'DEN ELDE EDİLEBİLİR. BKZ. HTTP://WWW.MPEGLA.COM.

BU ÜRÜN, AVC PATENT PORTFÖY LİSANSI KAPSAMINDA BİR TÜKETİCİNİN (i) AVC STANDARDINA ("AVC VİDEO") UYGUN OLARAK VİDEO KODLAMASI VE/VEYA (ii) KİŞİSEL BİR FAALİYETTE BULUNAN BİR TÜKETİCİ TARAFINDAN KODLANMIŞ VE/VEYA AVC VİDEO SAĞLAMAK ÜZERE BİR VİDEO SAĞLAYICISINDAN ELDE EDİLMİŞ AVC VİDEONUN KODUNUN ÇÖZÜLMESİ İÇİN ÜCRET ALMADIĞI KİŞİSEL KULLANIMI VEYA DİĞER KULLANIMLARI İÇİN LİSANSLIDIR.
BAŞKA HİÇBİR KULLANIM İÇİN LİSANS VERİLMEZ VEYA BELİRTİLEMEZ.
İLAVE BİLGİLER MPEG LA, L.L.C'DEN ELDE EDİNİLEBİLİR. BKZ. HTTP://WWW.MPEGLA.COM.

MPEG Layer-3 ses kod çözme teknolojisi, Fraunhofer IIS ve Thomson Licensing'den lisanslıdır.

patentlist.hevcadvance.com sitesinde listelenen bir veya birden fazla patent talebiyle korunmaktadır.

Dolby Laboratories lisansıyla üretilmiştir.
Dolby, Dolby Audio ve double-D simgesi, Dolby Laboratories'in ticari markalarıdır.

OYNATMA İÇİN DESTEKLİ SD KARTLAR VE USB CİHAZLAR

SD kartların ve USB cihazların teknik özelliklerini ve kullanım talimatlarını kontrol edin ve doğru bir şekilde kullandığınızdan emin olun.

Tip		SD bellek kartı	SDHC bellek kartı	USB bellek cihazı
Logo				–
Format		FAT16, FAT32		
Oynatılabilir dosya formatları	VİDEO	MPEG2, MPEG4, H.264		
	SES	MP3, AAC		
	FOTOĞRAF	JPEG, BMP		

NOT

- SD ve SDHC bellek kartları bu kılavuzda "SD kartlar" olarak anılacaktır.
- Televizyon ve radyoya takmadan önce miniSD ve microSD/microSDHC kartları bir SD kart adaptörüne yerleştirdiğinizden emin olun.
- Televizyon ve radyoya desteklenmeyen türde bellek kartları takmayın. Uyumsuz bir bellek kartının takılması, televizyon ve radyonun yanı sıra bellek kartında da arızalanmaya veya hasara yol açabilir.
- SD kart, yukarıda tarif edilen tipte olsa bile, formatına ve kullanım koşullarına bağlı olarak kullanılamayabilir. Eğer bir kart düzgün bir şekilde okunamıyorsa, televizyon ve radyodan bu kartı çıkartın.
- Spesifikasyonlar SD kartı kilitliyken dosyaların içe aktarılmasına izin vermez.
  Dosyaları içe aktarmak için kartın kilidini açın.
- Desteklenmeyen USB cihazları bağlamayın.
- Tüm USB cihazların bağlanabilir olması garanti edilmez.
- Oynatma sırasında SD kartları veya USB cihazları çıkarmayın veya yerleştirmeyin. Aksi takdirde, televizyonun, SD kartın veya USB cihazın arızalanmasına sebep olabilir.
- SD ve SDHC, SD-3C, LLC şirketinin ticari markalarıdır.

- Bu ürün, Microsoft'un belirli fikri mülkiyet haklarıyla korunmaktadır. Bu ürünün dışında bu tür bir teknolojinin kullanılması veya dağıtımı, Microsoft'tan lisans olmadan yasaktır.

DİKKAT

- Bağlı bir SD kartta ve bir USB bellek cihazında kayıtlı veriler beklenmedik bir kazada bozulabilir. Muhtemel kayıplara karşı korunmak için verileri her zaman yedekleyin.
- Bir SD kart veya USB bellek cihazı okunurken ya da bu cihazlardan oynatılırken, gücü kapatmayın ya da SD kartı veya USB bellek cihazını çıkarmayın. Kayıtlı verilerin bozulma riski olabilir.

ANA FONKSİYONLAR

Kaynak		Ana işlevler
Dijital Televizyon		Karasal dijital yayınları izleyin
FM		FM radyo dinleyin
DAB		Dijital radyo dinleyin
Bluetooth		Bluetooth cihazları çalma
SD kart	VİDEO	Bir SD kart üzerinde video izleyin, müzik dinleyin ve fotoğrafları görüntüleyin
	SES	
	FOTOĞRAF	
USB	VİDEO	Bir USB bellek cihazı üzerinde video izleyin, müzik dinleyin ve fotoğrafları görüntüleyin
	SES	
	FOTOĞRAF	
AUX		Video kameralar, taşınabilir müzik çalarlar, vb. üzerinden video ve ses oynatın.
Sistem Ayarı		Mevcut saati ve tarihi ayarlayın, sistemi varsayılan ayarlara sıfırlayın ve yazılımı güncelleyin

- Akıllı telefon ve cep telefonu yeniden şarj oluyor
- HiKOKI elektrikli alet şarj edilebilir bataryası ve AC adaptör ile uyumlulukile

TEKNİK ÖZELLİKLER

Frekans bandı	Televizyon: 170 ila 230 MHz, 470 ila 860 MHz DAB/DAB+: 174,928 ila 239,200 MHz (BAND III) FM: 87,5 ila 108 MHz
Anten	Çubuk anten (TV ve FM için)
Harici anten portu	75 Ω PAL-tipi konektör (TV ve DAB / DAB+ için)
Kulaklık portu	Φ3,5 mm stereo minijak
SD kart portu	SD/SDHC destekler (32 GB'a kadar)
USB portu	USB 2.0 (sağlanan güç: DC 5 V, 0,7 A'e kadar)
AUX giriş portu	Φ3,5 mm (video + ses)
Hoparlörler	90 mm (8 Ω) × 2
LCD boyutu	8 inç
Piksel boyutları	G 1024 x Y 600
Maks. güç çıkışı	7 W × 2
Güç kaynağı	Sürgülü batarya: DC 14,4 V, 18 V
	Ev tipi elektrik beslemesi (ürünle birlikte verilen AC adaptör kullanılarak)
	Yedek bataryalar: DC 3 V, İki AA pil
Bluetooth	Bluetooth Ver. 4,0 Profil: A2DP (Advanced Audio Distribution Profile) AVRCP (AV Remoto Control Profile) Gönderme/alma Hassasiyeti: Sınıf 2 Bluetooth frekans aralığı: 2402-2480 MHz Bluetooth maksimum RF gücü: BT2.1:-0,47 dBm, BT4.0(BLE):0,9 dBm
Dış boyutlar	U 405 mm x G 305 mm x Y 265 mm (anten katlanmış haldeyken)
Ağırlık	4,2 kg

- Uygun güç kaynakları için kullanıcı talimatlarına bakın:
  Uygun güç kaynakları:
  (Üretici) Dong Guan Sun Hung Kin Electrical Co., Ltd
  (Model) HKP18-1202000dV, HKP18-1202000dB
  (Giriş) 100V-240V ~50/60Hz 0,68Amax
  (Çıkış) 12V ⎓ 2A
- Yalnızca aşağıdaki kızaklı pil kullanılabilir
  (Model) BSL1430:14,4V 3000mAh Lityum pil
  (Model) BSL1830:18V 3000mAh Lityum pil
  (Üretici) Koki Holdings Co., Ltd.

PARÇALARIN ADI VE DÜĞME İŞLEVLERİ

Parçalarin adlari		İşlevler
①	Ekran	–
②	İşlem paneli	–
③	Tutamak	–
④	Uzaktan kumanda sensörü	–
⑤	Harici cihaz bağlantı portları	–
⑥	Harici anten portu	–
⑦	Anten	–
⑧	Hoparlör	–
⑨	Arka kapak	–
⑩	AC adaptör portu	–
⑪	Güç düğmesi	Gücü AÇAR/KAPAR
⑫	Ses düzeyi düğmesi	Ses düzeyini artırır veya azaltır
⑬	Atla düğmesi	• Öğe seçimi • Harici cihazlarda şarkıların seçilmesi • Kanalları değiştirir
⑭	Oynat/Durdur düğmesi	Oynatır veya oynatmayı durdurur
⑮	Kaynak seçme düğmesi	Kaynak ekranını görüntüler
⑯	Menü düğmesi	Menü ekranını görüntüler

⑰	Giriş / Bilgi düğmesi	• Seçilen öğeyi girer • Bilgileri görüntüler
⑱	USB portu	–
⑲	SD kart portu	–
⑳	AUX giriş portu	–
㉑	Kulaklık portu	–
㉒	Uzaktan kumanda	–
㉓	Televizyon düğmesi	Televizyonu etkinleştirir
㉔	Bekleme tuşu	Bekleme tuşunu AÇAR veya KAPATIR
㉕	Kaynak seçme düğmesi	Kaynak ekranını görüntüler
㉖	Seçme/giriş düğmesi	Öğeyi seçer veya girer
㉗	Dönüş düğmesi	Kontrolü geri döndürür
㉘	Sayı düğmeleri	Kanallar için numaraları seçer
㉙	Sessiz düğmesi	Sesi kapatır
㉚	Ses düzeyi düğmesi	Ses düzeyini artırır veya azaltır
㉛	EQ düğmesi	Ses kalite ayar ekranını görüntüler
㉜	Atla düğmesi	• Harici cihazlarda şarkıların seçilmesi • FM frekansını değiştirir
㉝	Oynat/Durdur düğmesi	Oynatır veya oynatmayı durdurur
㉞	Tekrarlama düğmesi	Çalmayı tekrarlar
㉟	Ekran düğmesi	Resim kalite ayar ekranını görüntüler
㊱	Kanal düğmesi	Kanalları değiştirir
㊲	Bilgi düğmesi	Bilgileri görüntüler
㊳	Alt yazı düğmesi	Altyazı dil ayar ekranını görüntüler
㊴	EPG düğmesi	Televizyon program listesini görüntüler
㊵	Ses düğmesi	Sesli dil ayar ekranını görüntüler
㊶	Arama düğmesi	Otomatik aramayı çalıştırır
㊷	Menü düğmesi	Menü ekranını görüntüler
㊸	Bluetooth düğmesi	Blueetooth'u etkinleştirir
㊹	FM DAB düğmesi	FM/DAB'ı etkinleştirir
㊺	Tırnak	–
㊻	AA Pil kutusu	–
㊼	Kapak	–
㊽	Uzaktan kumanda Kapağı	–
㊾	Ekran için koruma tabakası	–
㊿	AC adaptörü	–
51	Plastik kapak	–
52	Batarya	–
53	Terminaller	–
54	Karasal dijital anten kablosu	–
55	İç mekan anten portu	–
56	Harici Anten	–
57	AUX portu için kablo	–
58	Harici cihaz	–
59	USB kablosu	–
Ⓐ	Kaynak/menü göstergesi	–
Ⓑ	Saat	–

SEMBOLLER

UYARI

Aşağıda, bu makine için kullanılan simgeler gösterilmiştir. Makineyi kullanmadan önce bu simgelerin ne anlama geldiğini bildiğinizden emin olun.

	UR18DSML: Kablosuz Televizyon ve radyo
	⚠**UYARI** - Kullanıcı yaralanma riskini azaltmak için kullanım kılavuzunu okumalıdır.
	Sadece AB ülkeleri için Elektrikli aletleri evdeki çöp kutusuna atmayın! Kullanım ömrünü dolduran elektrikli aletler, atık elektrikli ve elektronik cihazlarla ilgili 2012/19/AB Avrupa Direktifine ve bu Direktifin ulusal kanunlar çerçevesinde uygulanma şekline göre ayrı olarak toplanmalı ve çevre şartlarına uygun bir geri dönüşüm tesisine gönderilmelidir.
	Yalnızca kapalı mekanlarda kullanıma yöneliktir
	Çıkış terminallerinin polaritesi
	Sınıf II ekipman
	AC (Alternatif Akım)
	DC (Doğru Akım)
	Yeni pil
	Eski/kullanılmış pil
OR	Televizyon gövdesinin işlem panelinden veya uzaktan kumandadan gerçekleştirilebilir
ex.)	Örnek
I	AÇMA
O	KAPAMA
	Basma
S	Kaynak
M	Ayar Öğesi
	Batarya doluluk göstergesi
AA AA	AA piller

AAA AAA	Uzaktan kumanda için AAA piller
	Ekran için koruma levhası
⚠	Uyarı
⊘	Yasaklanmış işlem

İşlem düğmeleri hakkında bilgi edinmek için bkz. “PARÇALARIN ADI VE DÜĞME İŞLEVLERİ”.

STANDART AKSESUARLAR

Ana üniteye (1 ünite) ilave olarak, ambalajda sayfa 9’te listelenen aksesuarlar yer alır.

Standart aksesuarlar haber vermeden değiştirilebilir.

ÇALIŞTIRMADAN ÖNCE

İşlem	Şekil	Sayfa
Yedek pilleri takma*1	1	4
Uzaktan kumandaya piller takma	2	4
Ekran için koruma tabakasını takma	3	4
AC adaptör kurulumu*2	4	5
AC adaptörü ve uzaktan kumandayı saklama	5	5
Pili yerleştirme ve çıkarma*3	6	5
Anteni hazırlama*4	7	5

○ Video kamera veya DVD oynatıcı gibi video çıkışını destekleyen bir cihazı bağlamak için bir video bağlantısı içeren 4 kutuplu bir mini fiş kablosu kullanın.

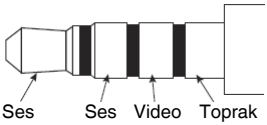

* 1: Zaman ayarları ve televizyon ve radyo istasyonu frekansları, pilleri üniteye yerleştirerek kaydedilebilir.

* 2:

NOT

○ Pillerle birlikte kullanıldığında, AC adaptör ana güç kaynağıdır ve pilin gücü tüketilmez.

○ AC adaptörle birlikte kullanıldığında, cihazın yeniden şarj etme özelliği bulunmadığından piller şarj edilmeyecektir.

* 3:

İKAZ

Terminallere dokunmayın.
Aksi takdirde elde kesiklere ya da diğer yaralanmalara neden olabilir.

Sadece bir 14,4 V veya 18 V sürgü tipi pil bu cihazla birlikte kullanılabilir. (BSL36B18 kullanılamaz)

NOT

○ Pili yerleştirirken aşırı baskı uygulamayın. Pil kolayca yerine yerleşmezse, düzgün takılmamış demektir.
Pilin doğru yöne baktığından ve yerleştirme yolunu tıkayan bir şey olmadığından emin olmak için kontrol edin.

○ Pilin takılmasından sonra cihaz açıldığında görüntüleniyorsa, pil şarjı düşüktür.
Bu durumda, AC adaptörü ya da tamamen şarj edilmiş bir pil kullanın.

* 4: Harici bir konektör için dahili anteni veya konektörü kullanın.
Sinyal durumunu kontrol ederken antenin yönünü, uzunluğunu ve açısını ayarlayın.

TV İZLEMEK VEYA FM/DAB DİNLEMEK

1. Dinlemek istediğiniz kaynağı seçin (Dijital Televizyon, FM veya DAB)
2. Bir anten seçme
   Dahili veya Harici anteni seçmek için “Anten Seçimi”ni kullanın.
   Antenin yönünü, uzunluğunu, açısını ve konumunu ayarlayın.
3. Bir kanal ayarlayın.
   Seçmek için “Otomatik Arama”yı kullanın.
   TV için kanalları ayarlamak üzere “Manuel Arama” kullanmak da mümkündür.
4. İstediğiniz istasyonu seçin.

NOT

○ Bazı yerlerde ve alanlarda sinyal olmayabilir ya da yetersiz olabilir.

○ Ülke ayarı yanlışsa, TV ile kanalları kuramazsınız.

○ TV ve radyo yalnızca şifrelenmemiş ücretsiz TV kanallarını alabilir.

BLUETOOTH CİHAZLARI BAĞLAMA

1. **Eşleştirme (Cihazları kaydetme)**
   Bluetooth bağlantı için eşleştirme gereklidir.
   Bluetooth cihazınızı eşleştirme moduna ayarlayın.
   (Eşleştirme ile ilgili talimatlar için, kullanılacak Bluetooth cihazın kullanım kılavuzuna bakın.)
2. **Televizyon ve radyoyu eşleştirme moduna ayarlayın**
   Kaynağı “ Bluetooth ” olarak değiştirin.
   “ Bluetooth Ready ” ekranda görüntülenir ve makine eşleştirme bekleme moduna girer.
   Eşleştirmeyi tamamlamak için, Bluetooth cihazınızın bağlanan cihazlar listesinden “ UR18DSML ” öğesini seçin.
3. **Şifreyi girin**
   Bazı Bluetooth cihazlar bağlanırken şifre gerektirebilirler.
   Eğer böyle bir durum söz konusuysa “ 0000 ” girin.
   Ayrıca, eğer bağlantı yetkisi isteniyorsa “ yetkilendirildi ” girin.
   “ Connected ” öğesi görüntülendiğinde bağlantı başarılıdır.

NOT

○ Bir kez eşleştirme yapıldığında, sonraki kez cihazlar açıldığında da bağlantı otomatik olarak kurulacaktır. Eğer Bluetooth bağlantısı kesildiyse, cihazları yeniden eşleştirin.

○ İkiden fazla cihaz aynı anda eşleştirilemez.

○ Tüm Bluetooth cihazlarla bağlantı garanti edilemez. Bağlantı kurmaya çalışmadan önce daima uyumluluğu kontrol edin.

○ Bluetooth ® sözcük işareti ve logolar, Bluetooth SIG, Inc. şirketinin sahip olduğu tescilli ticari markalardır.

ÇALIŞTIRMA

İşlem	Şekil	Sayfa
Gücü AÇMA/KAPAMA*1	8-1	6
Bekleme tuşunu AÇMA/KAPAMA*2	8-2	6
Kaynak ekranını görüntüler*3	9	6
Dijital Televizyon, FM/DAB veya Bluetooth kaynağının uzaktan kumanda seçimi*4	10	6
Menü ekranını görüntüleme	11	7
Kaynak, Menü veya Diğer Kurum Öğelerinin seçilmesi	12	7
Ses seviyesi ayarı*5 (Tüm kaynak)	13	7
Kanal değiştirme*4 (S: Dijital Televizyon, FM, DAB)	14	7
Tüm Kanallar Listesini görüntüler (S: Dijital Televizyon)	15	7
Ses dili ayarlama ekranını görüntüler (S: Dijital Televizyon)	16-1	7
Altyazı dili ayarlama ekranını görüntüler (S: Dijital Televizyon)	16-2	7
Harici cihazları oynatma/duraklatma*6 (S: Bluetooth, SD kart, USB)	17	8
Harici cihazlarda şarkı seçme (parça değiştirme)*6 (S: Bluetooth, SD kart, USB)	18*5	8
FM frekansını değiştirme(S: FM)		
Harici bir cihazda video oynatma veya müzik çalma*7 (S: AUX)	19	8
Akıllı telefonunuzu şarj etme*8	20	8

* 1: Ünite, uzaktan kumandadaki Bekleme düğmesine basılarak açılamaz.
* 2: Bekleme modunda, güç düğmesi LED'i kırmızı yanar.

NOT

○ Bekleme modunda yaklaşık 24 saat geçtikten sonra güç otomatik olarak kapanır.

* 3: Mevcut olarak seçili öğe, yeşil renkte vurgulanır.
* 4: Kaynak Seçim Ekranı görüntülenmez.
* 5: Bluetooth cihazlardan veya harici cihazlardan içerik oynatırken, oynatmaya başlamadan önce oynatıcının ses düzeyini alçaltın ve sonrasında oynatıcının ses düzeyini kademeli olarak yükseltin.
* 6: Bluetooth uyumlu bir cihazı önceden Televizyon ile eşleştirin.
Düzgün bir şekilde televizyona bir SD kart yerleştirin veya bir USB bellek cihazı takın.
Televizyonun AUX portuna bağlı harici bir cihaz, televizyon kullanılarak kumanda edilemez. Lütfen harici cihazın kendisini kumanda edin.
* 7:

NOT

○ Bir video kamera, DVD oynatıcı ya da diğer video çıkışlı uyumlu cihazları bağlamak için 4 kutuplu mini fiş edinin.
○ Bir akıllı telefondan yalnızca ses çıkışı yapılabilir.
○ Bir ses sinyali yoksa ekranda "SİNYAL YOK" görüntülenir.
○ Harici cihazdaki ses sinyali zayıfsa sesi yükseltmek mümkün olmayabilir.
○ Bir akıllı telefona bağlıyken, gelen arama olduğunda zil sesi duyulmayabilir.

* 8: Televizyon ve radyoya akıllı bir telefon veya bir cep telefonu bağlanabilir ve piyasadan temin edilebilen USB konektöre sahip bir şarj kablosu kullanılarak şarj edilebilir.
Bir akıllı telefon veya bir cep telefonu şarj edilirken diğer kaynaklar oynatılabilir.

NOT

○ SD kart modunda USB ile şarj özelliği kullanılamaz.
USB ile şarj sırasında başka bir kaynağa geçiş yapın.
○ USB üzerinden şarj ederken ses bazen kesilebilir veya güç kapanabilir. Böyle bir durum meydana geldiğinde, sesi alçaltın veya USB üzerinden şarj işlemini durdurun.
○ Bazı USB cihazları şarj edilemeyebilir.
○ Televizyon ve radyo, pil güç seviyesi düşük olduğunda USB çıkışını devre dışı bırakacak ve akıllı telefonlar ile cep telefonlarını şarj etmeyi kesecek şekilde tasarlanmıştır.
Eğer bu durum gerçekleşirse, pili şarj edin veya tam dolu bir pil ile değiştirin.
○ AC adaptör kullanılırken voltaj düşükse, USB çıkışı kesilebilir ve şarj etme işlemi sona erer.
○ Bu cihazın güç kaynağı olarak pil kullanırken, tamamen dolu bir pil kullanın.
Pil gücü düzeyi düşük olduğunda, akıllı telefonları veya cep telefonlarını şarj edemezsiniz.
○ Şarj için gerekli süre, şarj edilen akıllı telefon veya cep telefonuna bağlı olarak değişiklik gösterir.
○ Şarj etme özelliğini akıllı telefon veya mobil telefonlar haricindeki herhangi bir cihaz için kullanmayın.
○ Televizyon ve radyo bazı akıllı telefon ve mobil telefon modellerini şarj edemeyebilir.

AYAR ÖĞELERİ

Ayar Öğeleri	Ana işlevler	Kaynak											
						SD kart			USB				
		Dijital Televizyon	FM	DAB	Bluetooth	VİDEO	SES	FOTOĞRAF	VİDEO	SES	FOTOĞRAF	AUX	Sistem Ayarı
Otomatik Arama*1	Alınabilir TV/FM/DAB yayın frekansları otomatik olarak kaydedilir	○	○	○	–	–	–	–	–	–	–	–	–
Manuel Arama*1	Televizyon frekansları manuel olarak kaydedilir	○	–	–	–	–	–	–	–	–	–	–	–
Anten Seçimi	Anten seçer (Dahili/Harici)	○	○	○	–	–	–	–	–	–	–	–	–
Ülke	TV yayın alıcısının kurulduğu ülkeyi ayarlar	○	–	–	–	–	–	–	–	–	–	–	–

Ayar Öğeleri	Ana işlevler	Kaynak											
		Dijital Televizyon	FM	DAB	Bluetooth	SD kart			USB			AUX	Sistem Ayarı
						VİDEO	SES	FOTOĞRAF	VİDEO	SES	FOTOĞRAF		
EPG	Bir televizyon programları çizelgesi görüntüler ve bir kanalın seçilmesine imkan tanır	○	–	–	–	–	–	–	–	–	–	–	–
Ekran modu	Ekranın renk tonunu ayarlar	○	–	–	–	○	–	○	○	–	○	○	–
Renk Sıcaklığı	Görüntünün renk dengesini ayarlar	○	–	–	–	○	–	○	○	–	○	○	–
Görüntü Oranı	Görüntünün boyutunu seçer	○	–	–	–	○	–	○	○	–	○	○	–
EQ	Ses kalitesi (Bas/Tiz) tercihe göre ayarlanabilir.	○	○	○	○	○	○	–	○	○	–	○	–
Saat Dilimi	Saat dilimini ve bölgeyi ayarlar	○	–	–	–	–	–	–	–	–	–	–	–
Yaz saati	Yaz saatini ayarlar	○	–	–	–	–	–	–	–	–	–	–	–
Kanal Ön Ayarı	Bir radyo istasyonunu manuel olarak kaydeder	–	○	○	–	–	–	–	–	–	–	–	–
Stereo	FM yayınlarını stereo ve monaural olarak değiştirir	–	○	–	–	–	–	–	–	–	–	–	–
İstasyon Listesi	DAB'ın tüm istasyonlarını görüntüler	–	–	○	–	–	–	–	–	–	–	–	–
Tarih Saat Senk.	Eğer "AÇIK" seçilirse, Televizyon ve radyonuz zamanı ve tarihi eş zamanlı hale getirebilir	–	–	○	–	–	–	–	–	–	–	–	–
Dosya Listesi	Klasörleri/dosyaları görüntüler ve seçilebilmelerini sağlar	–	–	–	–	○	○	○	○	○	○	–	–
Otomatik Oynatma	Fotoğrafları görüntülemek için otomatik oynatma modu ve ekran aralığı gibi seçenekleri ayarlar	–	–	–	–	–	–	○	–	–	○	–	–
Alarm	Gücün otomatik olarak açılacağı zamanı ayarlar	–	–	–	–	–	–	–	–	–	–	–	○
Uyku Zamanlayıcısı	Uyku zamanlayıcı işlevi kullanılarak belirli bir süre geçtikten sonra güç otomatik olarak KAPALI konuma ayarlanabilir.	–	–	–	–	–	–	–	–	–	–	–	○
Tarih Ayarı	Tarihi ve saati ayarlar	–	–	–	–	–	–	–	–	–	–	–	○
Ekran Dili	Görüntülenecek dili ayarlar	–	–	–	–	–	–	–	–	–	–	–	○
Fabrika Varsayılanlarını Geri Yükle	Varsayılan fabrika ayarlarını geri yükler	–	–	–	–	–	–	–	–	–	–	–	○
Yazılım Güncelleme	Yazılımı günceller	–	–	–	–	–	–	–	–	–	–	–	○

NOT

Birçok kaynak için ayarlanabilen paylaşılan öğeler için, ayar değişiklikleri bu kaynakların tümüne uygulanır. Bu öğeler, her bir kaynak için ayrı olarak ayarlanamaz.

* 1:

Daha dengeli bir sinyal almak amacıyla karasal dijital antenler için ayrı olarak satılan bir kabloyla televizyon ve radyoyu iç mekan anteninin portuna bağlayın.

NOT

Bölge ve konuma bağlı olarak, sinyalin durumu zayıf olabilir ve görüntü görünmeyebilir.

BAKIM VE İNCELEME

UYARI

Radyo kullanılmadığında veya muayene ve bakım sırasında güç düğmesini kapattığınızdan veya AC fişi, şarj edilebilir bataryayı ve yedek bataryaları çıkardığınızdan emin olun.

● Montaj vidalarının incelenmesi

Tüm montaj vidalarını düzenli olarak inceleyin ve sağlam şekilde sıkılı olduğundan emin olun. Gevşeyen vidaları derhal sıkın. Gevşemiş vidalar ciddi tehlikelere yol açabilir.

● Aletin dışının temizlenmesi

Televizyon ve radyo kirlendiğinde, yumuşak ve kuru veya sabunlu suyla hafifçe ıslatılan bir bezle silin. Klorlu çözücüler, benzin veya boya tineri gibi plastik kısımları eritebilecek maddeler kullanmayın.

● Televizyon ve radyonun saklanması

Televizyon ve radyoyu aşağıdaki yerlerde saklamayın.

- ○ Çocukların ulaşabileceği veya kolayca bulabileceği bir yerde
- ○ Nemli veya tozlu yerlerde
- ○ Bir arabanın içi gibi sıcaklığı yüksek veya doğrudan güneş ışığına maruz kalan yerlerde

- Çok soğuk yerlerde veya doğrudan soğuk hava akımına maruz kalan mekanlarda
- Keskin sıcaklık değişikliklerinin olduğu yerlerde
- Bir yemek ocağının veya nemlendiricinin yakını gibi, dumana veya buhara maruz kalan yerlerde

DEĞŞİKLİKLER

HiKOKI Ağır İş Aletleri en son teknolojik ilerlemelere uygun olarak sürekli değiştirilmekte ve geliştirilmektedir. Dolaysyla ısıyla, bazı kısımlarda önceden bildirimde bulunulmadan değişiklik yapılabilir.

GARANTİ

HiKOKI Elektrikli El Aletlerine ülkelere özgü hukuki düzenlemeler çerçevesinde garanti vermekteyiz. Bu garanti, yanlış veya kötü kullanım, normal aşınma ve yıpranmadan kaynaklanan arıza ve hasarları kapsamamaktadır. Şikayet durumunda, Elektrikli El Aleti, sökülmemiş bir şekilde, bu kullanım kılavuzunun sonunda bulunan GARANTİ BELGESİYLE birlikte bir HiKOKI yetkili servis merkezine gönderilmelidir.

NOT

HiKOKI'nin süregelen araştırma ve geliştirme programına bağlı olarak burada belirtilen teknik özelliklerde önceden bildirimde bulunulmadan değişiklik yapılabilir.

SORUN GİDERME

Alet normal şekilde çalışmazsa, aşağıdaki tabloda belirtilen kontrolleri uygulayın. Bu kontroller sorunu çözmezse, satıcınıza veya HiKOKI Yetkili Servis Merkezine danışın.

Belirti	Olası Nedeni	Çözüm
Güç açılmıyor	AC adaptörünün bağlantısı kesik veya prize tam olarak takılı değil.	AC adaptörünü sıkı bir şekilde prize tam olarak yerleştirin.
	Pil gücü kalmamıştır	Pili şarj edin.
Ses yok	Ses düzeyi çok düşüktür.	Ses düzeyini ayarlayın.
Güç otomatik olarak kapandı	Uyku işlevi etkinleştirilmiştir.	Uyku işlevini devre dışı bırakın.
Tarih ve/veya saat hatalı	Yedek pil bitmiştir.	Yedek pili yenisi ile değiştirin.
Televizyon sinyal alamıyor.	Kanallar yapılandırılmamıştır.	Kanalları yapılandırın.
TV kanalları ayarlanamıyor	Ülke ayarı yanlış.	Lütfen Ülke ayarını kontrol edin.
Bazı televizyon yayın sinyalleri alınamıyor	Karasal dijital sinyaller yayınlanmamaktadır.	Size en yakın yayın istasyonuna karasal dijital sinyalleri yayınlayıp yayınlamadıklarını sorun.
Alt yazılar görüntülenmiyor veya Multichannel Television Sound çalışmıyor	İzlediğiniz televizyon programı alt yazıları ve/veya Multichannel Television Sound desteklemiyor.	Alt yazıları veya Multichannel Television Sound destekleyen bir televizyon programını kullanmayı deneyin.
Televizyonun görüntüsü bozuk veya durmuş halde	Anten yanlış yöne doğru dönük veya anten kablosunun bağlantısı kesik veya anten kablosu bozuk.	Antenin dönük olduğu yönde veya anten kablo bağlantısında hiçbir sorun olmadığından emin olun.
Güç verildikten veya kanal değiştirildikten kısa bir süre sonra televizyon görüntü göstermeyi durduruyor	Bu bir arıza değildir.	Çünkü ekranda görüntülenmek üzere hazırlanması için sinyalin işlenmesi gerekir, kanalın değiştirilmesi birkaç saniye alır.
Bir Bluetooth cihazı bağlanamıyor veya sesi aralıklarla kesiliyor.	Cihaz eşleştirilmemiştir.	Cihazı eşleştirin.
	Yakında kablosuz yönlendirici gibi karışan radyo sinyalleri yayan başka bir cihaz vardır.	Karışmaya sebep olan cihazı ve televizyon ve radyoyu birbirlerinden uzağa taşımayı deneyin.
	Bluetooth cihazı, televizyon ve radyodan çok uzaktadır.	Cihazı televizyon ve radyoya yakınlaştırmayı deneyin.
Harici bir cihazdan video, müzik veya fotoğraflar görüntülenemiyor veya oynatılamıyor ya da cihazın klasörleri ve dosyaları görüntülenemiyor.	Bağlantı düzgün bir şekilde tanınmamaktadır.	Harici cihazın bağlantısını kesmeyi ve yeniden bağlamayı deneyin. Halen tanınmıyorsa, televizyonun ve radyonun gücünü yeniden kapatıp açın.
Uzaktan kumanda çalışmıyor	Uzaktan kumanda, uzaktan kumanda sensörüne dönük değildir.	Çalıştırırken uzaktan kumandayı televizyon ve radyo üzerindeki uzaktan kumanda sensörüne doğrultun.
	Uzaktan kumanda, uzaktan kumanda sensöründen çok uzaktadır.	Uzaktan kumandayı, 3 m veya daha yakın mesafeden çalıştırın.
	Televizyon ve radyonun uzaktan kumanda sensörü, doğrudan güneş ışığı gibi parlak bir ışığın altındadır.	Televizyon ve radyoyu, doğrudan güneş ışığı veya diğer parlak bir ışığın olmadığı bir yerde tutun.
	Uzaktan kumandanın pilleri bitmiştir.	Uzaktan kumandanın pillerini yenileriyle değiştirin.

(Traducerea instrucțiunilor originale)

AVERTISMENTE PRIVIND SIGURANȚA ÎN FOLOSIREA TELEVIZORULUI ȘI APARATULUI DE RADIO DIGITAL CU ACUMULATOR

⚠ **AVERTISMENT**

Citiţi toate avertismentele privind siguranţa şi toate instrucţiunile.

Nerespectarea avertismentelor şi a instrucţiunilor poate avea ca efect producerea de şocuri electrice, incendii şi/sau vătămări grave.

Păstraţi toate avertismentele şi toate instrucţiunile, pentru a le putea consulta pe viitor.

1. **Folosiţi numai alimentarea cu voltajul specificat.**
   - Folosirea oricărui alt voltaj poate provoca incendiu sau şoc electric.
2. **Evitaţi deteriorarea cablului adaptorului pentru curent alternativ.**
   - Nu modificaţi, nu îndoiţi cu forţă, nu răsuciţi şi nu trageţi cablul, nu plasaţi obiecte grele pe acesta şi nu-l amplasaţi în apropierea dispozitivelor de încălzire.
   - Când nu este în uz, scoateţi ştecărul de alimentare (adaptor CA) din priza electrică și de la televizor și aparatul radio. În caz contrar există riscul provocării incendiului sau şocului electric.
3. **Nu atingeţi adaptorul de curent alternativ cu mîinile ude.**
   - Acest lucru poate rezulta în provocarea unui şoc electric.
4. **Nu utilizaţi televizorul și aparatul radio în baie sau în duş.**
   - Nu utilizaţi televizorul și aparatul radio în locuri cu apă sau umede sau în ploaie.
   - Acest lucru poate rezulta în provocarea unui şoc electric, emisii de fum sau proastă funcţionare.
5. **Nu atingeţi antena de FM sau ştecherul (adaptorului AC) pe timp de furtună.**
   - Acest lucru poate rezulta în provocarea unui şoc electric.
6. **Nu dezasamblaţi și nu modificaţi televizorul și aparatul radio.**
   - Acest lucru poate rezulta în provocarea unui şoc electric sau a unui incendiu. Inspectarea şi repararea vor fi efectuate de unitatea care a comercializat aparatul sau în cadrul unui centru specializat HiKOKI.
7. **Introduceţi ştecherul adaptorului de curent alternativ în condiţii de siguranţă, cît de adînc posibil.**
   - Praful sau murdăria aflate între ştecher şi elementele prizei pot provoca incendiu. Scoateţi periodic ştecherul şi curăţaţi praful sau murdăria cu o cîrpă uscată.
8. **Nu permiteţi introducerea vreunui obiect străin sau a apei în corpul televizorului și al aparatului radio.**
   - Cu excepţia adaptorului de curent alternativ şi a acumulatorului, dacă prin uşa din spate pătrunde vreun obiect metalic sau inflamabil sau apă, faptul poate conduce la şoc electric sau incendiu.
   - Aveţi grijă să preveniţi intrarea prafului de fier de la difuzoarele bas reflex, a prafului sau a apei în televizor și în aparatul radio.
9. **Nu vă aşezaţi și nu staţi pe televizor și aparatul radio.**
   - Acest lucru poate provoca accidente sau defecţiuni.
10. **Nu poziţionaţi televizorul și aparatul radio pe o suprafaţă instabilă sau într-un loc înalt. Nu agăţaţi televizorul și aparatul radio de mâner.**
    - Televizorul și aparatul radio ar putea cădea și cauza vătămări sau defecţiuni.
11. **Atunci cînd nu este introdusă nicio baterie glisantă, prindeţi capacul terminalului lateral de terminal, pentru a evita riscurile de tăiere şi alte leziuni care pot fi provocate de atingerea zonei terminalului.**
12. **Trataţi cu grijă bateriile de rezervă.**
    - Pericol de explozie dacă bateria este înlocuită incorect. Înlocuiţi doar cu acelaşi tip sau cu un tip echivalent.
    - Tratamentul incorect al bateriilor poate cauza rupturi sau scurgeri, care pot conduce la incendiu, rănire sau poluare a spaţiului din jur. Asiguraţi-vă că aţi întreprins următoarele măsuri de precauţie.
      - Folosiţi numai bateriile specificate
      - Nu încălziţi şi nu desfaceţi bateriile
      - Nu aruncaţi bateriile în foc sau în apă
      - Nu ardeţi bateriile şi nu le aruncaţi împreună cu deşeurile menajere.
      - Nu încărcaţi bateriile
      - Asiguraţi-vă că bateriile sînt orientate corect şi evitaţi scurt-circuitarea
      - Nu refolosiţi bateriile şi nu folosiţi alte tipuri de baterii
      - Scoateţi acumulatorii când televizorul și aparatul radio nu se află în uz

      În caz de scurgeri din baterii, curăţaţi spaţiul pentru baterii.

      În cazul în care lichidul din baterii v+a nimerit pe organism, spălaţi-l cu grijă.

      Dacă, atunci cînd conectaţi dispozitivul cu acumulatorul introdus, vă este afişat simbolul ⊡, înseamnă că acumulatorul este pe cale să se epuizeze.

      Alimentaţi televizorul și aparatul radio de la adaptorul CA sau introduceţi un acumulator încărcat.
13. **Încărcaţi numai cu încărcătorul indicat de producător.**
    - Un încărcător proiectat pentru un tip de baterii reîncărcabile, poate deveni o sursă de risc de incendiu, dacă e folosit cu un alt tip de baterii.
14. **Utilizaţi televizorul și aparatul radio numai cu acumulatorul desemnat în mod specific.**
    - Folosirea oricăror altor baterii reîncărcabile pot deveni o sursă de risc de rănire şi incendiu.
15. **Atunci cînd bateriile reîncărcabile nu sînt folosite, ţineţi-le departe de alte obiecte metalice ca, de exemplu, clame, moned, chei, cuie, şuruburi sau alte obiecte metalice mici care pot servi drept conexiune între terminale.**
    - Scurtcircuitarea terminalelor acumulatorilor poate provoca arsuri sau incendii.
16. **În cazul exploatării abuzive, din acumulatori poate ieşi lichid; evitaţi contactul cu acest lichid. În cazul unui contact accidental, spălaţi cu apă. În cazul contactului cu ochii, consultaţi un medic.**
    - Lichidul care iese din acumulatori poate provoca iritaţii sau arsuri.
17. **Reparaţiile televizorului şi aparatului radio trebuie efectuate de către o persoană calificată, utilizând numai piese de schimb identice.**
    - Astfel se asigură menţinerea siguranţei televizorului și aparatului radio.
18. **Unitatea principală și adaptorul nu trebuie expuse la picurare sau stropire și niciun obiect umplut cu lichide, cum ar fi vazele, nu trebuie poziţionat pe unitate și pe adaptor.**
19. **Bateriile (setul de baterii sau bateriile instalate) nu trebuie expuse la căldură excesivă cum ar fi lumina soarelui, foc sau alte surse asemănătoare.**
20. **Priza de REŢEA a adaptorului este utilizată ca dispozitiv de deconectare, dispozitivul de deconectare trebuie să rămână pregătit de funcţionare.**
21. **Nu păstraţi acumulatori sau carduri de memorie într-o locaţie la îndemâna copiilor mici.**

- Dacă un acumulator sau un card de memorie este înghițit accidental, acest lucru poate provoca sufocare și/sau vătămări. În cazul în care se întâmplă acest lucru, consultați imediat medicul.

22. Temperatură de funcționare: -5 – 40˚C

PROTEJAREA AUZULUI DVS

Expunerea continuă la zgomote puternice poate duce la pierderea permanentă a auzului. Cu cât volumul este mai ridicat, cu atât mai scurt este timpul în care poate surveni pierderea auzului.
Dacă ascultați sunete la volum ridicat o perioadă de timp îndelungată, urechile dvs. se vor obişnui cu acesta. Acest lucru creează iluzia că nivelul volumului este corespunzător, în ciuda faptului că acesta probabil că vă deteriorează auzul.
Respectați următoarele pentru a preveni pierderea auzului.
PRECAUȚIE

1. **Asigurați-vă că vă lăsați urechile să se odihnească luând pauze regulate şi oprindu-vă din ascultat pentru perioade îndelungate.**
   Chiar şi în cazul setării unor niveluri care prezintă siguranță, ascultarea continuă pe perioade îndelungate poate duce la pierderea auzului.
2. **Aveți grijă să nu creşteți volumul pe măsură ce auzul dvs. de adaptează la puterea sunetului.**
   Atenție la obişnuirea cu un anumit nivel al volumului. Reglați volumul la un nivel care să prezinte siguranță înainte ca urechile dvs. să se obişnuiască cu volumele ridicate.
3. **Dacă urechile dvs. încep să sune, dacă simțiți vreun disconfort sau conversația pare să se estompeze sau să nu mai fie clară, încetați să mai ascultați muzică şi mergeți la medic pentru un control la urechi.**
4. **Nu măriți prea tare volumul când utilizați căști audio sau căști auriculare.**
   Ascultarea televizorului şi aparatului radio pentru o lungă perioadă de timp la un volum mare poate avea ca rezultat afecțiuni ale auzului.

MĂSURI DE PRECAUȚIE LA CONECTAREA ECHIPAMENTULUI EXTERN

Probleme neaşteptate pot duce la pierderea sau coruperea datelor stocate în telefoanele inteligente şi în alte echipamente periferice conectate la televizor şi aparatul radio. Reținând această posibilitate, trebuie ca întotdeauna să vă faceți în prealabil copii de rezervă ale datelor.
Rețineți că HiKOKI nu poate fi considerat responsabil pentru coruperea sau pierderea datelor stocate în telefoanele inteligente şi în alte echipamente periferice conectate la televizor şi aparatul radio, nici pentru vreo deteriorare a echipamentului în sine.

ATENȚIONARE PRIVIND CONDENSUL (UMIDITATEA)

În cazul în care aduceți brusc televizorul şi aparatul radio din aerul rece de afară într-o cameră caldă în timpul iernii, sau dintr-o cameră răcoroasă în aerul cald şi umed de afară în timpul verii, se poate forma condens în interiorul televizorului şi aparatului radio.
Pornirea televizorului şi aparatului radio în timp ce sunt picături de apă în interior poate duce la funcționare defectuoasă. Aveți grijă să nu supuneți televizorul şi aparatul radio la schimbări bruşte şi/sau extreme de temperatură.
În cazul în care se formează totuşi picături de apă, opriți imediat utilizarea televizorului şi aparatului radio. Înainte de a relua utilizarea, aşteptați până când se evaporează picăturile de apă, sau creşteți treptat temperatura ambiantă până când televizorul şi aparatul radio se usucă.

LICENȚĂ ŞI MARCĂ ÎNREGISTRATĂ

Acest produs este protejat de anumite drepturi de proprietate intelectuală ale Microsoft. Utilizarea sau distribuirea unei astfel de tehnologii în afara acestui produs este interzisă în absența unei licențe de la Microsoft.

ACEST PRODUS ESTE LICENȚIAT CONFORM LICENȚEI MPEG-4 VISUAL PATENT PORTFOLIO (PORTOFOLIU PATENT VIZUAL) PENTRU UZUL PERSONAL ŞI NECOMERCIAL AL UNUI CONSUMATOR PENTRU
(i) CODIFICAREA MATERIALELOR VIDEO ÎN CONFORMITATE CU STANDARDUL VIZUAL MPEG-4 („VIDEO MPEG-4”) ŞI/SAU
(ii) DECODARE VIDEO MPEG-4 CARE A FOST CODIFICAT DE CĂTRE UN CONSUMATOR ANGAJAT ÎN ACTIVITĂȚI PERSONALE ŞI NECOMERCIALE ŞI/SAU A FOST OBȚINUT DE LA UN FURNIZOR DE MATERIALE VIDEO LICENȚIAT DE MPEG LA PENTRU A FURNIZA VIDEO MPEG-4.
LICENȚA NU ESTE GARANTATĂ SAU NU VA FI INCLUSĂ PENTRU NICIO ALTĂ UTILIZARE.
INFORMAȚII SUPLIMENTARE INCLUSIV CELE REFERITOARE LA UTILIZĂRI ŞI LICENȚE PROMOȚIONALE, INTERNE ŞI COMERCIALE POT FI OBȚINUTE DE LA MPEG LA, LLC. A SE VEDEA://WWW.MPEGLA.COM.

ACEST PRODUS ESTE LICENȚIAT SUB LICENȚA PORTOFOLIULUI DE BREVETE AVC PENTRU UTILIZAREA PERSONALĂ DE CĂTRE UN CONSUMATOR SAU PENTRU ALTE UTILIZĂRI ÎN CARE NU SE PRIMEŞTE REMUNERAȚIE (i) CODIFICARE VIDEO ÎN CONFORMITATE CU STANDARDUL AVC („AVC VIDEO”) ŞI/SAU (ii) DECODARE VIDEO AVC CARE A FOST CODIFICAT DE CĂTRE UN CLIENT ANGAJAT ÎNTR-O ACTIVITATE ŞI/SAU A FOST OBȚINUT DE LA UN FURNIZOR VIDEO LICENȚIAT PENTRU A FURNIZA VIDEO AVC.
LICENȚA NU ESTE GARANTATĂ SAU NU VA FI INCLUSĂ PENTRU NICIO ALTĂ UTILIZARE.
INFORMAȚII SUPLIMENTARE POT FI OBȚINUTE DE LA MPEG LA, L.L.C. A SE VEDEA HTTP://WWW.MPEGLA.COM.

Tehnologia de decodare MPEG Layer-3 audio este licențiată de către Fraunhofer IIS şi Thomson Licensing.

Acoperit de una sau mai multe revendicări ale brevetelor enumerate la patentlist. hevcadvance.com.

Produs sub licență Dolby Laboratories.
Dolby, Dolby Audio şi simbolul dublu D sunt mărci comerciale ale Dolby Laboratories.

CARDURI SD ŞI DISPOZITIVE USB SUPORTATE PENTRU REDARE

Verificați specificațiile şi instrucțiunile de utilizare pentru cardurile SD şi dispozitivele USB şi asigurați-vă că le utilizați în mod corect.

Tip		Card de memorie SD	Card de memorie SDHC	Dispozitiv de memorie USB
Siglă		SD™	SD HC™	–
Format		FAT16, FAT32		
Formate de fişiere care pot fi redate	VIDEO	MPEG2, MPEG4, H.264		
	AUDIO	MP3, AAC		
	FOTO	JPEG, BMP		

NOTĂ

- Cardurile de memorie SD și cardurile de memorie SDHC sunt menționate drept „carduri SD” în acest manual.
- Asigurați-vă că plasați cardurile miniSD și cardurile microSD/microSDHC într-un adaptor pentru card SD înainte de a le introduce în televizor și aparatul radio.
- Nu introduceți tipuri de carduri de memorie care nu sunt suportate în televizor și aparatul radio. Introducerea unui card de memorie necompatibil poate duce la o funcționare defectuoasă sau la deteriorarea televizorului și aparatului radio, precum și a cardului de memorie.
- Chiar dacă un card SD este de tipul descris mai sus, este posibil ca acesta sa nu fie utilizabil în funcție de formatul și condițiile sale de utilizare. În cazul în care un card nu este în măsură să fie citit în mod corespunzător, scoateți-l din televizor și aparatul radio.
- Specificațiile nu permit importarea fișierelor atunci când cardul SD este blocat.
  Deblocați cardul pentru a importa fișiere.
- Nu conectați dispozitive USB nesuportate.
- Nu toate dispozitivele USB sunt garantate a fi conectabile.
- Nu scoateți și nu introduceți carduri SD sau dispozitive USB în timpul redării. Acest lucru poate duce la funcționarea defectuoasă a televizorului, a cardului SD sau a dispozitivului USB.
- SD și SDHC sunt mărci comerciale ale SD-3C, LLC.
- Acest produs este protejat de anumite drepturi de proprietate intelectuală ale Microsoft. Utilizarea sau distribuirea unei astfel de tehnologii în afara acestui produs este interzisă în absența unei licențe de la Microsoft.

ATENȚIE

- Datele salvate pe o cartelă SD conectată și pe un dispozitiv de memorie USB pot fi corupte într-un accident neprevăzut. Creați întotdeauna copii de rezervă pentru a evita eventuale pierderi.
- Nu opriți alimentarea și nu scoateți o cartelă SD sau un dispozitiv de memorie USB în timp ce un card SD sau un dispozitiv de memorie USB este citit sau redat. Există riscul ca datele înregistrate să fie corupte.

FUNCȚII DE BAZĂ

Sursă		Funcții principale
Televizor digital		Urmăriți transmisiunile digitale terestre
FM		Ascultați aparatul radio FM
DAB		Ascultați aparatul radio digital
Bluetooth		Redarea dispozitivelor Bluetooth
Card SD	VIDEO	Urmăriți videouri, ascultați muzică și vizualizați fotografii de pe un card SD
	AUDIO	
	FOTO	
USB	VIDEO	Urmăriți videouri, ascultați muzică și vizualizați fotografii de pe un dispozitiv de memorie USB
	AUDIO	
	FOTO	
AUX		Redați fișiere video și audio de pe camere video, dispozitive portabile de redare a muzicii etc.
Setare Sistem		Setați ora și data curente, resetați sistemul la setările implicite și actualizați software-ul

- Reîncărcare smartphone şi telefon celular
- Compatibilitate cu acumulator al dispozitivului electric HiKOKI şi adaptor curent alternativ

SPECIFICAȚII

Bandă de frecvență	TELEVIZOR: 170 până la 230 MHz, 470 până la 860 MHz DAB/DAB+: De la 174,928 până la 239,200 MHz (BANDA III) FM: De la 87,5 până la 108 MHz
Antenă	Antenă în formă de tijă (Pentru televizor și radio)
Port pentru antenă externă	Conector de tip PAL de 75 Ω (Pentru televizor și DAB / DAB+)
Port pentru căști	Mufă mini stereo de Φ 3,5 mm
Port card SD	Suportă SD/SDHC (până la 32 GB)
Port USB	USB 2.0 (energie electrică furnizată: DC 5 V, până la 0,7 A)
Port intrare AUX	Φ3,5 mm (video + audio)
Difuzoare	90 mm (8 Ω) × 2
Dimensiune LCD	8 inchi
Dimensiuni pixel	L 1024 x Î 600
Ieșire alimentare max.	7 W × 2
Alimentare curent	Baterii: DC 14,4 V, 18 V
	Alimentare domestică cu curent (cu folosirea adaptorului AC din dotare)
	Baterii rezervă: DC 3 V, două baterii AA
Bluetooth	Bluetooth Ver, 4,0 Profil: A2DP (Advanced Audio Distribution Profile) AVRCP (AV Remoto Control Profile) Sensibilitate trimitere/primire: Clasa 2 Interval de frecvențe Bluetooth: 2402-2480 MHz Putere RF maximă Bluetooth: BT2.1:-0,47 dBm, BT4.0(BLE):0,9 dBm
Dimensiuni exterioare	L 405 mm x l 305 mm x Î 265 mm (cu antena refractată)
Masă	4,2 kg

- Pentru surse adecvate de alimentare consultați instrucțiunile utilizatorului:
  Furnizori adecvați de alimentare:
  (Fabricație) Dong Guan Sun Hung Kin Electrical Co., Ltd.
  (Model) HKP18-1202000dV, HKP18-1202000dB
  (Intrare) 100V-240V ~50/60Hz 0,68Amax
  (Ieșire) 12V ⎓ 2A
- Numai bateria de mai jos care glisează poate fi utilizată
  (Model) BSL1430: Baterie litiu de 14,4 V 3000 mAh
  (Model) BSL1830: Baterie litiu 18 V 3000 mAh
  (Fabricare) Koki Holdings Co, Ltd.

NUMELE PIESELOR ȘI FUNCȚIILE BUTOANELOR

Denumirile pieselor		Funcții
①	Afișaj	–
②	Panou de operare	–
③	Mâner	–
④	Senzor telecomandă	–
⑤	Porturi pentru conectare dispozitiv extern	–
⑥	Port pentru antenă externă	–
⑦	Antenă	–
⑧	Difuzor	–
⑨	Capac posterior	–
⑩	Port adaptor CA	–
⑪	Buton alimentare	Comută Alimentarea PORNIT/OPRIT
⑫	Buton volum	Crește sau scade volumul
⑬	Buton omitere	• Selectare element • Selectarea melodiilor de pe dispozitivele externe • Schimbă canalul
⑭	Buton Redare/Stop	Redă sau oprește redarea
⑮	Buton selectare sursă	Afișează ecranul sursă
⑯	Buton meniu	Afișează ecranul meniu
⑰	Buton Introducere/ Informație	• Introduce elementul selectat • Afișează Informația
⑱	Port USB	–
⑲	Port card SD	–
⑳	Port intrare AUX	–
㉑	Port pentru căști	–
㉒	Telecomandă	–
㉓	Buton TV	Activează TV
㉔	Buton mod așteptare	Comută modul de așteptare PORNIT sau OPRIT
㉕	Buton selectare sursă	Afișează ecranul sursă
㉖	Buton selectare/intrare	Selectează sau introduce elementul
㉗	Buton revenire	Redă controlul
㉘	Butoane numerice	Selectează numere pentru canale
㉙	Buton oprire sunet	Suprimă sunetul
㉚	Buton volum	Crește sau scade volumul
㉛	Buton EQ	Afișează ecranul de setare a calității sunetului
㉜	Buton omitere	• Selectarea melodiilor de pe dispozitivele externe • Modifică frecvența FM
㉝	Buton Redare/Stop	Redă sau oprește redarea
㉞	Buton repetare	Repetă redarea
㉟	Buton afișaj	Afișează ecranul de setare a calității imaginii
㊱	Buton canal	Schimbă canalele
㊲	Buton informații	Afișează Informația
㊳	Buton subtitrare	Afișează ecranul de setare a limbii subtitrărilor
㊴	Buton EPG	Afișează lista de programe TV
㊵	Buton audio	Afișează Ecranul de setare a limbii pentru audio
㊶	Buton căutare	Rulează căutarea automată
㊷	Buton meniu	Afișează ecranul meniu
㊸	Buton Bluetooth	Activează Bluetooth
㊹	Buton FM DAB	Activează FM/DAB
㊺	Filă	–
㊻	Cutie baterie AA	–
㊼	Capac	–
㊽	Capac telecomandă	–
㊾	Foaie de protecție pentru afișaj	–
㊿	Adaptor CA	–
51	Capac cauciuc	–
52	Acumulator	–
53	Terminale	–
54	Cablu pentru antenă digitală terestră	–
55	Port antenă de interior	–
56	Antenă externă	–
57	Cablu pentru portul AUX	–
58	Dispozitiv extern	–
59	Cablu USB	–
Ⓐ	Indicator sursă/meniu	–
Ⓑ	Ceas	–

SIMBOLURI

AVERTISMENT

În cele ce urmează sunt prezentate simbolurile folosite pentru mașină. Înainte de utilizare, asigurați-vă că înțelegeți semnificația acestora.

	UR18DSML: Televizor și aparat radio cu acumulator
	⚠**AVERTISMENT** - Pentru a reduce riscul de accidente, utilizatorul trebuie să citească manualul de utilizare.
	Numai pentru țările membre UE Nu aruncați sculele electrice împreună cu deșeurile menajere! În conformitate cu Directiva Europeană 2012/19/UE privind deșeurile de echipamente electrice și electronice și implementarea acesteia în conformitate cu legislațiile naționale, sculele electrice care au ajuns la finalul duratei de folosire trebuie colectate separat și duse la o unitate de reciclare compatibilă cu mediul înconjurător.

	Numai pentru utilizare în spații interioare
	Polaritatea bornelor de ieșire
	Echipament clasa II
	c.a. (Curent alternativ)
	c.c. (Curent continuu)
	Acumulator nou
	Acumulator vechi/uzat
OR	Se poate efectua atât pe panoul de control al corpului televizorului cât și pe telecomandă
ex.)	Exemplu
I	Pornire
O	Oprire
	Apăsați
S	Sursă
M	Element setări
	Indicator acumulator epuizat
AA AA	Baterii AA
AAA AAA	Baterii AAA pentru telecomandă
	Folie de protecție pentru afișaj
	Avertisment
	Acțiune interzisă

Pentru mai multe informații privind butoanele de operare, consultați „NUMELE PIESELOR ȘI FUNCȚIILE BUTOANELOR”.

ACCESORII STANDARD

Pe lângă unitatea principală (1 unitate), pachetul conține și accesoriile enumerate la pagina 9.

Accesoriile standard sunt supuse modificărilor fără notificare prealabilă.

ÎNAINTE DE OPERARE

Acțiune	Figură	Pagină
Instalarea bateriilor de rezervă*1	1	4
Instalarea bateriilor în telecomandă	2	4
Atașarea foii de protecție pentru afișaj	3	4
Instalare adaptor CA*2	4	5
Depozitarea adaptorului CA și a telecomenzii	5	5
Introducerea și scoaterea bateriei*3	6	5
Pregătire antenă*4	7	5

○ Pentru a conecta un dispozitiv care acceptă ieșire video, cum ar fi o cameră video sau un DVD player, utilizați un cablu cu mufă mini cu 4 poli, care include o conexiune video.

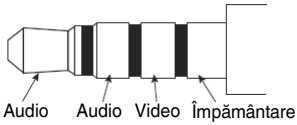

* 1: Setările orei și frecvențele postului televizorului și aparatului radio pot fi salvate prin instalarea bateriilor în unitate.

* 2:

NOTĂ

○ Când este utilizat împreună cu bateriile, adaptorul CA este sursa principală de alimentare și nu se consumă din energia bateriei.

○ Când sunt utilizate împreună cu un adaptor CA, bateriile nu se vor reîncărca deoarece acest dispozitiv nu are nicio funcție de reîncărcare.

* 3:

PRECAUȚIE

Nu atingeți terminalele.
Acest lucru poate duce la tăieturi la mână sau la alte răniri.

Numai bateria tip glisantă de 14,4 V sau 18 V poate fi utilizată cu acest dispozitiv. (BSL36B18 nu poate fi utilizat)

NOTĂ

○ Nu aplicați nicio presiune excesivă atunci când introduceți bateria. Dacă bateria nu glisează ușor în poziție, atunci nu este introdusă corespunzător.
Verificați să vedeți dacă bateria este cu fața în direcția corectă și că nimic nu obstrucționează calea de introducere.

○ Dacă este afișat atunci când dispozitivul este pornit după instalarea bateriei, nivelul de încărcare a bateriei este scăzut.
În această situație, fie utilizați adaptorul CA fie instalați o baterie încărcată complet.

* 4: Utilizați antena încorporată sau conectorul pentru un conector extern.
Reglați direcția, lungimea și unghiul antenei în timp ce verificați starea recepției.

VIZIONARE TELEVIZOR SAU ASCULTARE FM/DAB

1. Selectați sursa pe care doriți să o ascultați (Televizor digital, FM sau DAB)
2. Selectarea unei antene
   Utilizați „Selectare antenă” pentru a selecta antena încorporată sau externă.
   Reglați orientarea antenei, lungimea, unghiul și poziția.
3. Setați un canal.
   Utilizați „Căutare automată” pentru a selecta.
   Pentru televizor, este posibilă, de asemenea, utilizarea „Căutare manuală” pentru a seta canalele.
4. Selectați postul dorit.

NOTĂ

○ Recepția în anumite locații și zone poate fi slabă sau inexistentă.

- Cu televizorul, nu veți putea configura canale dacă setarea țării nu este corectă.
- Televizorul și aparatul radio poate recepționa doar canale TV gratuite necodate.

CONECTAREA CU DISPOZITIVELE BLUETOOTH

1. **Împerechere (Înregistrare dispozitive)**
   Împerecherea este solicitată pentru comunicația Bluetooth.
   Setați dispozitivul Bluetooth în modul de împerechere.
   (Pentru instrucțiuni privind împerecherea, consultați manualul pentru dispozitivul Bluetooth ce urmează a fi utilizat.)
2. **Setați televizorul și aparatul radio pentru modul de împerechere**
   Comutați sursa la „ Bluetooth ”.
   „ Bluetooth Ready ” este afișat pe ecran, iar aparatul intră în modul de așteptare împerechere.
   Selectați „ UR18DSML ” din lista dispozitivului dumneavoastră Bluetooth cu dispozitivele conectate pentru a finaliza împerecherea.
3. **Introduceți parola de trecere**
   Unele dispozitive Bluetooth pot solicita introducerea parolei de trecere la conectare.
   Dacă este cazul, introduceți „ 0000 ”.
   De asemenea, dacă este solicitată autorizația de conectare, introduceți „ autorizat ”.
   Conectarea este realizată de îndată ce este afișat „ Connected ”.

NOTĂ

- Odată împerecheate, conectarea va fi stabilită automat data următoare când dispozitivele vor fi pornite. Dacă se pierde conectarea Bluetooth, împerecheați din nou dispozitivele.
- Nu pot fi împerecheate mai mult de două dispozitive simultan.
- Conectarea cu toate dispozitivele Bluetooth nu poate fi garantată. Înainte de a încerca o conectare, verificați întotdeauna compatibilitatea.
- Filigranul și siglele Bluetooth ® sunt mărci comerciale înregistrate deținute de Bluetooth SIG, Inc.

OPERARE

Acțiune	Figură	Pagină
Comutare pe PORNIT/OPRIT*1	8-1	6
Comutare mod de așteptare pe PORNIT/OPRIT*2	8-2	6
Afișează ecranul sursă*3	9	6
Selecția de control de la distanță Televizor digital, FM/DAB sau sursă Bluetooth*4	10	6
Afișează Ecranul meniu	11	7
Selectare Sursă, Meniu și Alte Elemente de Configurare	12	7
Ajustarea volumului*5 (Toate sursele)	13	7
Comutare canale*4 (S: Televizor digital, FM, DAB)	14	7
Afișează lista tuturor canalelor (S: Televizor digital)	15	7
Afișează ecranul de setare a limbii audio (S: Televizor digital)	16-1	7
Afișează ecranul de setare a limbii subtitrărilor (S: Televizor digital)	16-2	7
Redarea/întreruperea dispozitivelor externe*6 (S: Bluetooth, card SD, USB)	17	8
Selectarea cântecelor de pe dispozitivele externe (schimbarea melodiilor)*6 (S: Bluetooth, card SD, USB)	18*5	8
Modificarea frecvenței FM (S: FM)		
Redarea fișierelor video sau a muzicii de pe un dispozitiv extern*7(S: AUX)	19	8
Reîncărcarea telefonului dumneavoastră inteligent*8	20	8

* 1: Unitatea nu poate fi pornită prin apăsarea butonului de așteptare de pe telecomandă.
* 2: În modul de așteptare, LED-ul butonului de alimentare se aprinde roșu.

NOTĂ

- Alimentarea este oprită automat după aproximativ 24 de ore în modul de așteptare.

* 3: Elementul selectat în acest moment este evidențiat în verde.
* 4: Ecranul Selectare Sursă nu este afișat.
* 5: Atunci când redați conținutul de pe dispozitive Bluetooth sau de pe dispozitive externe, reduceți volumul dispozitivului de redare înainte de a începe redarea, iar apoi măriți treptat volumul dispozitivului de redare.
* 6:
  Împerecheați în prealabil un dispozitiv Bluetooth compatibil cu televizorul.
  Introduceți un card SD sau conectați un dispozitiv de memorie USB în televizor în mod corespunzător.
  Un dispozitiv extern conectat la portul AUX al televizorului nu poate fi controlat utilizând televizorul. Vă rugăm să controlați însuși dispozitivul extern.
* 7:

NOTĂ

- Obțineți o mufă mini cu 4 poli pentru a conecta o cameră video, un DVD player sau alt dispozitiv compatibil cu ieșirea video.
- Se poate transmite doar audio de pe un telefon inteligent.
- Dacă nu există niciun semnal audio, pe ecran este afișat mesajul „FĂRĂ SEMNAL”.
- Dacă semnalul audio de pe un dispozitiv extern este scăzut, se poate să nu fie posibilă creșterea acestuia.
- Când este conectat la un telefon inteligent, este posibil ca tonul de apel să nu se audă în cazul unui apel primit.

* 8: Un telefon inteligent sau un telefon mobil poate fi conectat la televizor și aparatul radio și reîncărcat cu ajutorul unui cablu de încărcare cu un conector USB, disponibil în comerț.
  Alte surse pot fi redate în timp ce un se încarcă un telefon inteligent sau un telefon mobil.

NOTĂ

- În modul card SD, încărcarea prin USB nu este disponibilă.
  În timpul încărcării prin USB, comutați la o altă sursă.
- În timpul încărcării prin USB, sunetul se poate întrerupe în mod ocazional, sau alimentarea se poate opri. În cazul în care se întâmplă acest lucru, reduceți volumul sau opriți încărcarea prin USB.
- Este posibil ca unele dispozitive USB să nu încarce.
- Televizorul și aparatul radio este conceput pentru a dezactiva ieșirea USB și a împiedica reîncărcarea telefoanelor inteligente și mobile când nivelul de alimentare a acumulatorului este scăzut.
  În cazul în care survin situațiile de mai sus, reîncărcați bateria sau înlocuiți cu o baterie încărcată complet.
- Dacă tensiunea este scăzută când adaptorul CA este în uz, ieșirea USB poate fi decuplată, întrerupând orice reîncărcare.

- ○ Utilizați o baterie complet încărcată când utilizați o baterie ca sursa de alimentare a acestui dispozitiv.
  Nu veți putea reîncărca telefoanele inteligente și cele mobile când nivelul de alimentare a bateriei devine scăzut.
- ○ Timpul necesar pentru încărcare variază în funcție de telefonul inteligent sau cel mobil care se reîncarcă.
- ○ Nu utilizați funcția de reîncărcare pentru oricare alte dispozitive decât un telefon inteligent sau unul mobil.
- ○ Este posibil ca televizorul și aparatul radio să nu poată reîncărca unele modele de telefon inteligent sau de telefon mobil.

ELEMENTE SETĂRI

Elemente setări	Funcții principale	Sursă											
						Card SD			USB				
		Televizor digital	FM	DAB	Bluetooth	VIDEO	AUDIO	FOTO	VIDEO	AUDIO	FOTO	AUX	Setare Sistem
Căutare automată*1	Frecvențele de transmisie TV/FM/DAB care pot fi recepționate sunt înregistrate automat	○	○	○	–	–	–	–	–	–	–	–	–
Căutare manuală*1	Frecvențele de transmisie TV sunt înregistrate manual	○	–	–	–	–	–	–	–	–	–	–	–
Selectare antenă	Selectează antena (Încorporată/Externă)	○	○	○	–	–	–	–	–	–	–	–	–
Țară	Setează țara în care este instalat receptorul TV	○	–	–	–	–	–	–	–	–	–	–	–
EPG	Afișează o diagramă a programelor TV și permite selectarea unui canal	○	–	–	–	–	–	–	–	–	–	–	–
Mod de afișare	Setează tonul de culoare al afișajului	○	–	–	–	○	–	○	○	–	○	○	–
Temperatură culoare	Setează balansul de culoare al imaginii	○	–	–	–	○	–	○	○	–	○	○	–
Raport Aspect	Selectează dimensiunea imaginii	○	–	–	–	○	–	○	○	–	○	○	–
EQ	Calitatea sunetului (Bas/Înalte) poate fi ajustată în funcție de preferință.	○	○	○	○	○	○	–	○	○	–	○	–
Fus orar	Setează fusul orar și regiunea	○	–	–	–	–	–	–	–	–	–	–	–
Ora de vară	Setează ora de vară	○	–	–	–	–	–	–	–	–	–	–	–
Canal prestabilit	Înregistrează manual un post de radio	–	○	○	–	–	–	–	–	–	–	–	–
Stereo	Comută transmisiunile FM între stereo și monoaural	–	○	–	–	–	–	–	–	–	–	–	–
Listă posturi radio	Afișează toate posturile sursei DAB	–	–	○	–	–	–	–	–	–	–	–	–
Sincronizare dată oră	Dacă este selectat „PORNIT”, ora și data televizorului și aparatului dumneavoastră radio pot fi sincronizate	–	–	○	–	–	–	–	–	–	–	–	–
Listă de fișiere	Afișează dosare/fișiere și le permite să fie selectate	–	–	–	–	○	○	○	○	○	○	–	–
Redare automată	Setează opțiunile pentru afișarea fotografiilor cum ar fi modul de redare automată și intervalul de afișare	–	–	–	–	–	–	○	–	–	○	–	–
Alarmă	Setează o oră la care alimentarea cu energie electrică pornește automat	–	–	–	–	–	–	–	–	–	–	–	○
Temporizator așteptare	Alimentarea poate fi setată să fie OPRITĂ automat după ce o anumită perioadă de timp a trecut prin utilizarea funcției temporizator stare de veghe.	–	–	–	–	–	–	–	–	–	–	–	○
Reglare dată	Setează data și ora	–	–	–	–	–	–	–	–	–	–	–	○
Limbă OSD	Setează limba care urmează să fie afișată	–	–	–	–	–	–	–	–	–	–	–	○
Restabilire valori implicite din fabrică	Readuce setările la cele implicite din fabrică	–	–	–	–	–	–	–	–	–	–	–	○
Actualizare software	Actualizează software-ul	–	–	–	–	–	–	–	–	–	–	–	○

NOTĂ

Pentru elementele comune care pot fi setate pentru mai multe surse, se aplică modificările setărilor pentru toate acele surse. Aceste elemente nu pot fi setate separat pentru fiecare sursă.

* 1:

Pentru a recepționa un semnal mai stabil, conectați televizorul şi aparatul radio la portul antenei de interior printr-un cablu vândut separat pentru antene digitale terestre.

NOTĂ

În funcție de regiune şi locație, starea semnalului poate fi slabă sau este posibil ca imaginea să nu apară.

ÎNTREȚINERE ŞI VERIFICARE

AVERTISMENT

Atunci cînd nu este folosit sau în timpul inspecției sau mentenanței, asigurați-vă că ați deconectat aparatul de radio de la sursa de curent şi înlăturați ştecherul de curent alternativ, bateriile reîncărcabile şi bateriile de rezervă.

● Verificarea şuruburilor de montare

Verificați regulat toate şuruburile de montare şi asigurați-vă că acestea sunt bine strânse. Dacă unul din şuruburi se slăbeşte, strângeți-l imediat. Dacă nu faceți acest lucru pot apărea pericole grave.

● Curățarea exterioară

Când televizorul şi aparatul radio sunt murdare, ştergeți-le folosind o cârpă moale şi uscată sau una înmuiată într-o soluție de apă cu săpun. Nu folosiți solvenți clorici, benzină sau dizolvant, deoarece aceste soluții pot distruge elementele plastice.

● Depozitarea televizorului şi aparatului radio

A nu se depozita televizorul şi aparatul radio în următoarele locuri.

- ○ La îndemâna copiilor sau uşor accesibil acestora
- ○ Locuri umede sau cu praf
- ○ Locuri cu temperaturi înalte, ca de exemplu interiorul unui automobil expus la soare
- ○ Locuri extrem de reci sau expuse direct curenților de aer rece
- ○ Locuri cu schimbări dramatice de temperatură
- ○ Locuri în care e expus la fum sau aburi, ca de exemplu în apropierea unor dispozitive de gătit sau de umezire

MODIFICĂRI

Gama de scule electrice produsă de HiKOKI este în permanență îmbunătățită şi modificată, pentru a include cele mai noi descoperiri tehnologice.
De aceea, unele piese pot fi modificate fără notificare prealabilă.

GARANȚIE

Garantăm sculele electrice HiKOKI în conformitate cu reglementările statutare/specifice țării. Această garanție nu acoperă defectele sau daunele provocate de utilizarea necorespunzătoare, abuz sau de uzura şi deteriorarea normale. În cazul în care aveți reclamații, vă rugăm să trimiteți scula electrică nedemontată, împreună cu CERTIFICATUL DE GARANȚIE care se găseşte la finalul prezentelor Instrucțiuni de utilizare, la o unitate service autorizată de HiKOKI.

NOTĂ

Datorită programului de cercetare şi dezvoltare continuă al HiKOKI, prezentele specificații pot fi modificate fără notificare prealabilă.

REMEDIEREA PROBLEMELOR

Dacă aparatul funcționează anormal, efectuați verificările din tabelul de mai jos. Dacă problema nu se remediază, consultați distribuitorul sau Centrul de service autorizat HiKOKI.

Simptom	Cauză posibilă	Remediu
Alimentarea nu va porni	Adaptorul CA este deconectat sau nu este introdus complet în priză.	Conectați ferm adaptorul CA până la capăt în priză.
	Nicio durată de alimentare rămasă în acumulator	Încărcați acumulatorul.
Nu este redat niciun sunet	Volumul este prea scăzut.	Reglați volumul.
Alimentarea s-a oprit în mod automat	Funcția de hibernare este activată.	Dezactivați funcția de hibernare.
Data și/sau ora sunt incorecte	Acumulatorul de rezervă este epuizat.	Înlocuiți acumulatorul de rezervă cu unul nou.
Televizorul nu poate recepționa semnale	Canalele nu sunt configurate.	Configurați canalele.
Nu este posibilă setarea canalelor TV	Setarea țării este incorectă.	Verificați setarea Țării.
Unele semnale de transmisie TV nu pot fi recepționate	Semnalele digitale terestre nu sunt difuzate.	Adresați-vă celei mai apropiate stații de transmisie dacă aceasta emite semnale digitale terestre.
Subtitrările nu sunt afișate sau Sunetul de Televiziune Multi-canal nu funcționează	Programul TV pe care îl urmăriți nu acceptă subtitrări și/sau Televiziune cu sunet multi-canal.	Încercați să utilizați subtitrările sau Sunetul de Televiziune Multi-canal pe un program de televiziune care le acceptă.
Imaginea televizorului devine distorsionată sau se oprește	Antena este indicată în direcția greșită sau cablul de antenă este deconectat sau rupt.	Asigurați-vă că nu există probleme cu direcția în care este îndreptată antena sau cu conexiunea cablului de antenă.
Televizorul oprește afișarea imaginilor la scurt timp după ce alimentarea este pornită sau după ce canalul este schimbat	Aceasta nu este o defecțiune.	Deoarece semnalul trebuie să fie procesat pentru a-l pregăti să fie afișat pe ecran, schimbarea canalului durează câteva secunde.
Un dispozitiv Bluetooth nu se poate conecta sau sunetul acestuia se întrerupe intermitent	Dispozitivul nu este împerecheat.	Împerecheați dispozitivul.
	Există și un alt dispozitiv în apropiere care emite semnale radio care interferează, cum ar fi un router wireless.	Încercați să mutați dispozitivul care cauzează interferențe și televizorul și aparatul radio mai departe unul de celălalt.
	Dispozitivul Bluetooth este prea departe de televizor și aparatul radio.	Încercați să aduceți dispozitivul mai aproape de televizor și aparatul radio.
Fișierele video, muzica sau fotografiile dintr-un dispozitiv extern nu pot fi afișate sau redate, sau dosarele și fișierele dispozitivului nu pot fi afișate.	Conexiunea nu este recunoscută în mod corespunzător.	Încercați să deconectați și să reconectați dispozitivul extern. În cazul în care continuă să nu fie recunoscută, încercați să opriți alimentarea televizorului și aparatului radio și porniți-o din nou.
Telecomanda nu funcționează	Telecomanda nu este îndreptată spre senzorul telecomenzii.	Îndreptați telecomanda spre senzorul telecomenzii de pe televizor și aparatul radio în timp ce o acționați.
	Telecomanda este prea departe de senzorul telecomenzii.	Acționați telecomanda de la aprox. 3 m distanță sau de mai aproape.
	Senzorul telecomenzii televizorului și aparatului radio se află în lumină puternică, cum ar fi lumina directă a soarelui.	Poziționați televizorul și aparatul radio într-o locație în afara luminii directe a soarelui sau altă sursă de lumină puternică.
	Bateriile telecomenzii sunt epuizate.	Înlocuiți bateriile telecomenzii cu altele noi.

(Prevod izvirnih navodil)

VARNOSTNA OPOZORILA ZA BREZŽIČNO TV IN RADIO

⚠ **OPOZORILO**

Preberite vas varnostna opozorila in navodila.

Z neupoštevanjem opozoril in navodil tvegate električni udar, požar in/ali resne telesne poškodbe.

Vsa opozorila in navodila shranite.

1. **Uporabljajte le določeno napajalno napetost.**
   - Uporaba večje ali manjše napetosti pomeni nevarnost požara ali električnega udara.
2. **Preprečite poškodbe kabla vmesnika AC.**
   - Kabla ni dovoljeno spreminjati, na silo upogibati, zvijati ali vleči, nanj odlagati težkih predmetov ali ga položiti v bližino grelnih naprav.
   - Ko ni v uporabi, vtič (AC adapter) odstranite iz električne vtičnice ter iz TV in radia. Neupoštevanje tega navodila pomeni nevarnost električnega udara ali požara.
3. **Napajalnega vtiča (vmesnik AC) se ni dovoljeno dotikati z mokrimi rokami.**
   - Nevarnost električnega urada.
4. **TV in radia ne uporabljajte v kopalnici ali na stranišču.**
   - TV in radia ne uporabljajte v mokrih ali vlažnih prostorih ali v dežju.
   - Nevarnost električnega udara, emisij dima ali okvare.
5. **Med nevihtami se ni dovoljeno dotikati antene FM ali napajalnega vtiča (vmesnik AC).**
   - Nevarnost električnega udara.
6. **TV in radia ne razstavljajte ali predelujte.**
   - Nevarnost električnega udara ali požara. Servise in popravila naročite v prodajalni, kjer ste napravo kupili, ali na pooblaščenem servisu HiKOKI.
7. **Vtaknite in potisnite napajalni vtič (vmesnik AC) do konca giba.**
   - Prah ali umazanija med vtičem in električno vtičnico sta lahko vzrok za požar. Občasno iztaknite napajalni vtič in obrišite prah oz. umazanijo s suho krpo.
8. **Pazite, da ohišje TV in radia ne pride v stik z nedoločenimi predmeti ali vodo.**
   - Ne velja za vmesnik AC in akumulatorsko baterijo – preprečiti je treba vdor kovinskih ali vnetljivih predmetov skozi vratca zadaj – nevarnost električnega udara ali požara.
   - Pazite, da železov prah iz zvočnikov bass reflex, navadni prah ali voda ne pridejo v TV in radio.
9. **Ne sedite ali stojte na TV in radiu.**
   - Nevarnost nesreč ali okvar.
10. **TV in radia ne postavite na nestabilno podlago ali na visoko mesto. TV in radia ne obesite na ročaj.**
    - TV in radio lahko pade in povzroči poškodbe ali se pokvari.
11. **Potem ko naložite drsni baterijski vložek, pritrdite drsni pokrov na sponko, tako da preprečite vreze in druge poškodbe, do katerih lahko pride med stikom z območjem sponke.**
12. **Rokujte z nadomestnimi baterijskimi vložki skrbno in previdno.**
    - Nevarnost eksplozije, če baterija ni pravilno zamenjana. Zamenjajte samo z enako ali ustrezno vrsto.
    - Nepravilno rokovanje z baterijskimi vložki pomeni nevarnost preboda ali uhajanja vsebine in s tem požara, poškodb ali onesnaženja okolja. Obvezno upoštevajte varnostne ukrepe, kot sledi
      - Uporabljajte le specifične baterijske vložke
      - Baterijskih vložkov ni dovoljeno segrevati ali razstavljati
      - Baterijskih vložkov ni dovoljeno odvreči v ogenj ali vodo
      - Baterij ne odvrzite v ogenj ali med gospodinjske odpadke.
      - Baterijskih vložkov ni dovoljeno napajati
      - Pravilno obrnite in namestite baterijske vložke in preprečite kratki stik
      - Rabljenih baterijskih vložkov ni dovoljeno ponovno uporabiti oz. ni dovoljeno uporabiti različnih vrst baterijskih vložkov
      - Odstranite baterije, ko TV in radio ni v uporabi

      Ob morebitnem uhajanju vsebine iz baterijskih vložkov dobro obrišite ohišje baterijskega vložka.
      V primeru stika baterijske tekočine s kožo, prizadeto mesto dobro sperite.
      Če se izpiše ⚠, potem ko vključite napravo, v kateri je nameščena akumulatorska baterija, to pomeni, da je avtonomija baterije majhna.
      TV in radio napajajte z AC adapterjem ali vstavite napolnjeno baterijo.
13. **Polnite samo s polnilnikom, ki ga je določil proizvajalec.**
    - Polnilnik, ki ustreza določenemu tipu akumulatorske baterije, lahko pomeni nevarnost požara, če ga uporabite z drugim tipom baterije.
14. **TV in radio uporabljajte samo s posebej označenimi baterijami za ponovno polnjenje.**
    - Uporaba drugih akumulatorskim baterij pomeni nevarnost poškodb ali požara.
15. **Akumulatorske baterije, ki jih ne uporabljate, shranite na mesto, kjer niso v stiku z drugimi kovinskimi predmeti, kot so sponke za papir, kovanci, ključi, žeblji, vijaki in drugi majhni kovinski predmeti, ki lahko ustvarijo stik med električnimi sponkami.**
    - Kratek stik s terminali na bateriji lahko povzroči opekline ali požar.
16. **Med zlorabo lahko tekočina priteče iz baterije; izgobajte se stiku z njo. Če slučajno pride do stika, takoj oprati z vodo. Če tekočina pride v stik z očmi, poščite dodatno zdravniško pomoč.**
    - Tekočina iz baterije lahko povzroči draženje ali opekline.
17. **TV in radio lahko servisira le usposobljena oseba, ki mora uporabljati originalne nadomestne dele.**
    - Na ta način se ohrani varnost TV in radia.
18. **Glavne enote in adapterja ne smete izpostaviti kapljanju ali škropljenju in nobenih predmetov, napolnjenih s tekočinami, kot so vaze, ne smete postaviti na enoto in adapter.**
19. **Baterij (kompleta baterij ali vstavljenih baterij) ne smete izpostaviti previsoki vročini, kot na primer soncu, ognju in podobno.**
20. **Vtikač adapterja se uporablja kot naprava za odklop, naprava za odklop bo ostala pripravljena za uporabo.**
21. **Baterije ali pomnilniške kartice hranite izven dosega majhnih otrok.**
    - Če se baterija ali pomnilniška kartica po nesreči zaužijeta, lahko povzročita zadušitev in/ali poškodbe. Če se to zgodi, takoj poiščite zdravniško pomoč.
22. **Delovna temperatura: -5 – 40°C**

ZAŠČITA VAŠEGA SLUHA

Neprekinjena izpostavljenost glasnemu hrupu lahko privede do stalne izgube sluha. Glasnejša kot je jakost zvoka, krajši je čas, v katerem lahko nastopi izguba sluha.
Če poslušate močno jakost zvoka tekom daljšega časovnega obdobja, se bodo vaša ušesa na to navadila. To ustvarja iluzijo, da je nivo jakosti zvoka ustrezen, kljub dejstvu, da lahko škoduje vašemu sluhu.
Upoštevajte naslednje, da preprečite izgubo sluha.

POZOR

1. **Pazite, da se vaša ušesa odpočijejo s tem, da jim omogočite redne premore in da ne poslušate dolga časovna obdobja.**
   Celo če so nastavljeni varni nivoji jakosti zvoka, lahko neprekinjeno poslušanje preko daljših časovnih obdobij povzroči izgubo sluha.
2. **Pazite, da ne povečate jakosti zvoka, ko se vaš sluh navadi na učinek zvoka.**
   Čuvajte se, da se ne navadite na določen nivo jakosti zvoka. Nastavite jakost zvoka na varen nivo preden se vaša ušesa navadijo na glasne jakosti zvoka.
3. **Če začne v vaših ušesih zvoniti, če čutite neugodje, ali če se zdi pogovor medel ali nerazločen, prenehajte s poslušanjem glasbe in naj vam zdravnik pregleda ušesa.**
4. **Pri uporabi slušalk naj glasnost ne bo previsoka.**
   Poslušanje TV in radia dlje časa pri visoki glasnosti lahko povzroči okvaro sluha.

UKREPI OB PRIKLJUČITVI NA ZUNANJO OPREMO

Nepričakovane težave lahko povzročijo izgubo ali okvaro podatkov, ki so shranjeni na pametnih telefonih in drugih perifernih napravah, priključenih na TV in radio. S to možnostjo v mislih je treba vedno vnaprej narediti varnostno kopijo.
HiKOKI ne odgovarja za poškodbe ali izgubo podatkov, shranjenih na pametnih telefonih in drugih perifernih napravah, ki so priključene na TV in radiu, niti za kakršnekoli poškodbe na napravah samih.

OPOZORILO GLEDE KONDENZACIJE (DEW)

Če se TV in radio v zimskem času nenadoma prinese z zunanjega mraza v topel prostor ali poleti iz hladnega prostora na vroč in vlažen zunanji prostor, se v TV in radiu lahko nabere kondenzat.
Vklop TV in radia, medtem ko so v notranjosti kapljice vode, lahko povzroči okvaro. TV in radia ne izpostavljajte nenadnim in/ali ekstremnim temperaturnim razlikam.
Če se vodne kapljice vseeno pojavijo, takoj prenehajte z uporabo TV in radia. Pred ponovno uporabo počakajte, da kapljice vode izhlapijo, ali pa postopoma dvigujte temperaturo v prostoru, dokler se TV in radio ne posuši.

LICENCA IN BLAGOVNA ZNAMKA

Ta izdelek je zaščiten z določenimi pravicami intelektualne lastnine družbe Microsoft. Uporaba ali distribucija takšne tehnologije izven tega izdelka sta prepovedani, če za to ne pridobite licence družbe Microsoft.

ZA TA IZDELEK JE IZDANA LICENCA V OKVIRU LICENCE MPEG-4 VISUAL PATENT PORTFOLIO ZA OSEBNO IN NEKOMERCIALNO UPORABO S STRANI UPORABNIKA ZA
(i) KODIRANJE VIDEO POSNETKOV V SKLADU S STANDARDOM MPEG-4 VISUAL ('MPEG-4 VIDEO') IN/ALI
(ii) DEKODIRANJE VIDEO POSNETKOV, KI JIH JE UPORABNIK ZAKODIRAL ZA OSEBNO IN NEKOMERCIALNO DEJAVNOST IN/ALI JIH JE PRIDOBIL PRI PONUDNIKU VIDEO POSNETKOV, KI IMA LICENCO MPEG LA ZA NUDENJE VIDEO POSNETKOV MPEG-4.
NOBENA LICENCA SE NE PODELI ALI VELJA ZA NOBENO DRUGO UPORABO.
DODATNE INFORMACIJE, VKLJUČNO Z INFORMACIJAMI O PROMOCIJSKIH, INTERNIH IN KOMERCIALNIH NAČINIH UPORABE TER PODELJEVANJU LICENC, LAHKO DOBITE PRI PODJETJU MPEG LA, LLC. GLEJTE SPLETNO STRAN HTTP://WWW.MPEGLA.COM.

TA IZDELEK IMA LICENCO AVC PATENT PORTFOLIO ZA OSEBNO UPORABO S STRANI UPORABNIKA ALI DRUGE UPORABE, KJER NE PREJME NADOMESTILA ZA (i) KODIRANJE VIDEO POSNETKOV V SKLADU S STANDARDOM AVC (»VIDEO AVC«) IN/ALI (ii) DEKODIRANJE VIDEO POSNETKOV AVC, KI JIH JE UPORABNIK ZAKODIRAL ZA OSEBNO DEJAVNOST IN/ALI JIH JE PRIDOBIL PRI PONUDNIKU VIDEO POSNETKOV, KI IMA LICENCO ZA NUDENJE VIDEO POSNETKOV AVC.
NOBENO DOVOLJENJE NI PODELJENO ALI NAMENJENO ZA KATEROKOLI DRUGO RABO.
DODATNE INFORMACIJE LAHKO DOBITE PRI MPEG LA, L.L.C. GLEJTE HTTP://WWW.MPEGLA.COM.

Tehnologija za dekodiranje zvoka MPEG Layer-3 ima licenčno dovoljenje podjetja Fraunhofer IIS in Thomson Licensing.

Pokrito z enim ali več zahtevki patentov, ki so navedeni na patentlist.hevcadvance.com.

Izdelano po licenci družbe Dolby Laboratories.
Dolby, Dolby Audio in simbol dvojnega D so blagovne znamke družbe Dolby Laboratories.

SD KARTICE IN USB NAPRAVE, KI SO PODPRTE ZA PREDVAJANJE

Preverite specifikacije SD kartic in USB naprav ter njihova navodila za uporabo in poskrbite, da jih pravilno uporabljate.

Vrsta		SD pomnilniška kartica	SDHC pomnilniška kartica	USB pomnilniška naprava
Logotip				–
Format		FAT16, FAT32		
Oblike datotek, ki jih je mogoče predvajati	VIDEO	MPEG2, MPEG4, H.264		
	AVDIO	MP3, AAC		
	FOTOGRAFIJE	JPEG, BMP		

OPOMBA

- SD in SDHC pomnilniške kartice so v tem priročniku navedene kot »SD kartice«.
- Prepričajte se, da so miniSD in microSD/microSDHC pomnilniške v adapterju za SD kartico, preden jih vstavite v TV in radio.
- Nepodprtih vrst pomnilniških kartic ne vstavljajte v TV in radio. Vstavitev nezdružljive pomnilniške kartice lahko povzroči poškodbo ali okvaro tako TV in radia kot tudi pomnilniške kartice.
- Tudi če SD kartica spada med zgoraj navedene tipe, lahko ni uporabna glede na svoj format in pogoje uporabe. Če kartice naprava ne more prebrati, jo odstranite iz TV in radia.
- Specifikacije ne dovoljujejo uvoza datotek, ko je kartica SD zaklenjena.
  Odklenite kartico za uvoz datotek.
- Ne priklapljajte nepodprtih USB naprav.
- Ni nujno, da bo vse USB naprave mogoče povezati.
- Ne odstranjujte ali vstavljajte SD kartic ali USB naprav med predvajanjem. Če tega ne upoštevate, lahko pride do okvare televizorja, SD kartice ali USB pomnilniške naprave.

- SD in SDHC so blagovne znamke SD-3C, LLC.
- Ta izdelek je zaščiten z določenimi pravicami intelektualne lastnine Microsofta. Uporaba ali distribucija takšne tehnologije izven tega izdelka sta prepovedana, če za to ne pridobite licence družbe Microsoft.

POZOR

- Podatki, shranjeni na povezani kartici SD in pomnilniški napravi USB, bi lahko bili poškodovani v nepredvideni nesreči. Vedno varnostno kopirajte podatke, da preprečite njihovo morebitno izgubo.
- Medtem ko naprava bere ali predvaja pomnilniško kartico SD ali pomnilniško napravo USB, ne izklopite naprave ali odstranite kartice SD ali pomnilniške naprave USB. Obstaja tveganje, da se posneti podatki poškodujejo.

OSNOVNE FUNKCIJE

Vir		Glavne funkcije
Digitalna TV		Oglejte si zemeljske digitalne oddaje
FM		Poslušajte FM radio
DAB		Poslušajte digitalni radio
Bluetooth		Predvajanje preko Bluetooth naprav
SD kartice	VIDEO	Gledanje video posnetkov, poslušanje glasbe in ogled fotografij na SD kartici
	AVDIO	
	FOTOGRAFIJE	
USB	VIDEO	Gledanje video posnetkov, poslušanje glasbe in ogled fotografij na pomnilniški napravi USB
	AVDIO	
	FOTOGRAFIJE	
AUX		Predvajanje video- in avdioposnetkov z video kamer, prenosnih predvajalnikov glasbe in drugih naprav.
Nastavitve sistema		Nastavitev trenutnega časa in datuma, ponastavitev sistema na tovarniške nastavitve in posodobitev programske opreme

- Polnjenje pametnih telefonov in mobilnih telefonov
- Združljivost akumulatorske baterija za električno orodje HiKOKI in vmesnika AC

SPECIFIKACIJE

Frekvenčni pas	TV: 170 do 230 MHz, 470 do 860 MHz DAB/DAB +: 174,928 do 239,200 MHz (BAND III) FM: 87,5 do 108 MHz
Antena	Palična antena (Za TV in FM)
Vhod za zunanjo anteno	Priključek PAL tipa 75 Ω (Za TV in DAB/DAB+)
Vhod za slušalke	Φ3,5 mm stereo minijack
Vhod za SD kartico	Podpira SD/SDHC (do 32 GB)
Vrata USB	USB 2.0 (napajanje: 5 V DC, do 0,7 A)
Pomožni vhod AUX	Φ3,5 mm (video + avdio)
Zvočniki	90 mm (8 Ω) × 2
Velikost LCD	8-palčni
Mere slikovnih pik	W 1024 x H 600
Maksimalna izhodna moč	7 W × 2
Napajanje	Drsni baterijski vložek: DC 14,4 V, 18 V
	Napajanje v gospodinjstvu (s priloženim vmesnikom AC)
	Nadomestni baterijski vložki: DC 3 V, dve AA bateriji
Bluetooth	Verzija Bluetootha 4,0 Profil: A2DP (Advanced Audio Distribution Profile) AVRCP (AV Remoto Control Profile) Občutljivost pošiljanja/prejemanja: Razred 2 Frekvenčno območje Bluetooth: 2402-2480 MHz Najvišja možna moč RF Bluetooth: BT2.1:-0,47 dBm, BT4,0(BLE):0,9 dBm
Zunanje dimenzije	D 405 mm x Š 305 mm x V 265 mm (z zloženo anteno)
Teža	4,2 kg

- Za primerne vire električnega napajanja glejte navodila za uporabo:
  Primerni električni dobavitelji:
  (Proizvodnja) Dong Guan Sun Hung Kin Electrical Co., Ltd.
  (Model) HKP18-1202000dV, HKP18-1202000dB
  (Vhod) 100V-240V ~50/60Hz 0,68Amaks.
  (Izhod) 12V ⎓ 2A
- Uporabite lahko le spodnje drsne baterije
  (Model) BSL1430: litijeva baterija 14,4V 3000mAh
  (Model) BSL1830: litijeva baterija 18V 3000mAh
  (proizvodnja) Koki Holdings Co., Ltd.

IMENA DELOV IN FUNKCIJE TIPK

Naziv delov		Funkcije
①	Zaslon	–
②	Krmilna plošča	–
③	Ročaj	–
④	Senzor daljinskega upravljavca	–
⑤	Vhod za povezavo z zunanjimi napravami	–
⑥	Vhod za zunanjo anteno	–
⑦	Antena	–
⑧	Zvočnik	–
⑨	Zadnji pokrov	–
⑩	Vhod za adapter izmeničnega toka	–
⑪	Gumb za vklop/izklop	Vklopi/izklopi napajanje
⑫	Gumb za glasnost	Zviša ali zniža glasnost
⑬	Gumb za preskok	• Izbira elementov • Izbira skladb na zunanjih napravah • Preklopi kanal
⑭	Gumb predvajaj/ustavi	Predvaja ali ustavi predvajanje

⑮	Gumb za izbiro izvira	Prikaže zaslon Vir
⑯	Gumb za meni	Prikaže zaslon Meni
⑰	Gumb Enter/ Informacije	• Vnese izbrani element • Prikaže Informacije
⑱	Vrata USB	–
⑲	Vhod za SD kartico	–
⑳	Pomožni vhod AUX	–
㉑	Vhod za slušalke	–
㉒	Daljinski upravljavec	–
㉓	Gumb za TV	Aktivira TV
㉔	Gumb za stanje pripravljenosti	Vklopi ali izklopi stanje pripravljenosti
㉕	Gumb za izbiro izvira	Prikaže zaslon Vir
㉖	Gumb za izbiro/ potrditev	Izbere ali vnese element
㉗	Gumb za vrnitev	Vrne nadzor
㉘	Gumbi s številkami	Izbere številke za kanale
㉙	Gumb za izklop zvoka	Utiša zvoke
㉚	Gumb za glasnost	Zviša ali zniža glasnost
㉛	Gumb EQ	Prikaže zaslon za nastavitev kakovosti zvoka
㉜	Gumb za preskok	• Izbira skladb na zunanjih napravah • Spremeni frekvenco FM
㉝	Gumb predvajaj/ustavi	Predvaja ali ustavi predvajanje
㉞	Gumb za ponovitev	Ponovi predvajanje
㉟	Gumb za prikaz	Prikaže zaslon za nastavitev kakovosti slike
㊱	Gumb za kanale	Zamenja kanale
㊲	Gumb za informacije	Prikaže Informacije
㊳	Gumb za podnapise	Prikaže zaslon za nastavitev jezika podnapisov
㊴	Gumb EPG	Prikaže seznam TV programov
㊵	Gumb za zvok	Prikaže zaslon za nastavitev jezika zvoka
㊶	Gumb za iskanje	Zažene samodejno iskanje
㊷	Gumb za meni	Prikaže zaslon Meni
㊸	Gumb za povezavo Bluetooth	Aktivira Bluetooth
㊹	Gumb FM DAB	Aktivira FM/DAB
㊺	Jeziček	–
㊻	Škatla za AA baterije	–
㊼	Pokrov	–
㊽	Pokrov daljinskega upravljavca	–
㊾	Zaščitna folija za prikaz	–
㊿	Vmesnik AC	–
51	Gumijasta zaščita	–
52	Baterija	–
53	Priključki	–
54	Kabel za prizemno digitalno anteno	–
55	Vhod za notranjo anteno	–
56	Zunanja antena	–
57	Kabel za vhod AUX	–
58	Zunanja naprava	–
59	Kabel USB	–
Ⓐ	Pokazatelj vira/menija	–
Ⓑ	Ura	–

SIMBOLI

OPOZORILO

V nadaljevanju so prikazani simboli, uporabljeni pri stroju. Pred uporabo se prepričajte, da jih razumete.

	UR18DSML: Brezžična TV in radio
	⚠**OPOZORILO** - Da ne bi prišlo do poškodb, mora uporabnik prebrati navodila.
	Samo za države EU Električnih orodij ne odlagajte med hišne odpadke! V skladu z evropsko direktivo 2012/19/EU o odpadni električni in elektronski opremi in njeni uresničitvi v skladu z nacionalnim pravom se morajo električna orodja, ki so dosegla življenjsko dobo ločeno zbirati in okolju prijazno reciklirati.
	Uporabljati samo v zaprtih prostorih
	Polariteta izhodnih terminalov
	Oprema II. razreda
	AC (izmenični tok)
	DC (enosmerni tok)
	Nova baterija
	Stara/rabljena baterija
OR	Lahko se opravi na krmilni plošči zunanjega ohišja televizije ali na daljinskem upravljavcu
ex.)	Primer
I	Stikalo za vklop
O	Stikalo za izklop
	Pritisnite
S	Vir
M	Predmet nastavitev
	Indikator izčrpane baterije
AA AA	AA baterije

AAA AAA	AAA baterije za daljinski upravljavec
	Zaščita za prikazovalnik
⚠	Opozorilo
⊘	Prepovedan postopek

Za več informacij o krmilnih gumbih si oglejte “IMENA DELOV IN FUNKCIJE TIPK”.

STANDARDNI PRIKLJUČKI

Zraven glavnega orodja (1 orodje) vsebuje paket pribor napisan na strani 9.

Standardni pribor se lahko spremeni brez obvestila.

PRED UPORABO

Delo	Slika	Stran
Namestitev rezervnih baterij*1	1	4
Vstavljanje baterij v daljinski upravljavec	2	4
Pritrjevanje zaščitne folije za prikaz	3	4
Namestitev adapterja izmeničnega toka*2	4	5
Shranjevanje napajalnika in daljinskega upravljavca	5	5
Vstavljanje in odstranjevanje baterije*3	6	5
Priprava antene*4	7	5

○ Da bi se povezali z napravo, ki podpira video izhod, kot sta na primer video kamera ali DVD predvajalnik, uporabite 4-polni mini tokovni vtič, ki vključuje video povezave.

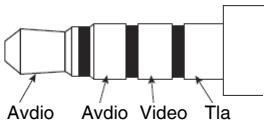

* 1: Nastavitve časa ter TV postaj in radijskih frekvenc lahko shranite tako, da v enoto namestite baterije.

* 2:

OPOMBA

○ Ko adapter izmeničnega toka uporabljate skupaj z baterijami, je adapter glavni vir električnega napajanja in baterije se ne praznijo.

○ Ko adapter izmeničnega toka uporabljate skupaj z baterijami, se baterije ne bodo polnile, saj ta naprava nima funkcije polnjenja.

* 3:

POZOR

Ne dotikajte se priključkov.
Če tega ne upoštevate, lahko pride do ureznin na rokah ali drugih poškodb.

S to napravo lahko uporabljate le 14,4 V ali 18 V baterije drsnega tipa. (BSL36B18 ni mogoče uporabiti)

OPOMBA

○ Med vstavljanjem ne pritiskajte premočno na baterijo. Če baterija ne zdrsne enostavno na svoje mesto, je ne vstavljate pravilno.
Preverite, ali je baterija obrnjena v pravo smer in ali nič ne ovira njene vstavitve.

○ Če se po namestitvi baterije ob vklopu naprave pojavi ⊿, je baterija skoraj prazna.
V tem primeru uporabite adapter izmeničnega toka ali namestite popolnoma napolnjeno baterijo.

* 4: Uporabite vgrajeno anteno ali priključek za zunanji priključek.
Med preverjanjem stanja sprejema prilagodite smer, dolžino in kot antene.

GLEDANJE TELEVIZIJE ALI POSLUŠANJE FM/DAB RADIA

1. Izberite vir, ki ga želite poslušati (Digitalna TV, FM ali DAB)
2. Izbira antene
   Uporabite »Izbor antene«, da izberete vgrajeno ali zunanjo anteno.
   Prilagodite usmerjenost antene, njeno dolžino, kot in položaj.
3. Nastavite kanal.
   Za izbiro uporabite »Samodejno iskanje«.
   Za televizijo lahko uporabite tudi »Ročno iskanje« za nastavitev kanalov.
4. Izberite želeno postajo.

OPOMBA

○ Sprejem na nekaterih lokacijah in območjih je lahko slab ali ne obstaja.

○ Če nastavitev države ni pravilna, na televizorju ne boste mogli nastaviti kanalov.

○ Televizijski in radijski sprejemnik lahko sprejema samo nešifrirane brezplačne televizijske kanale.

POVEZOVANJE Z BLUETOOTH NAPRAVAMI

1. **Združevanje naprav (Pairing) (Registracija naprav)**
   Bluetooth komunikacija zahteva združevanje naprav.
   Svojo Bluetooth napravo nastavite na način združevanja naprav.
   (Za navodila glede združevanja naprav glejte priročnik Bluetooth naprave, ki jo želite uporabiti.)
2. **Nastavite TV in radio na način združevanja naprav**
   Preklopite vir na » Bluetooth «.
   Na zaslonu se prikaže » Bluetooth Ready « in naprava preide v stanje pripravljenosti med združevanjem.
   Na vaši Bluetooth napravi na seznamu povezanih naprav izberite » UR18DSML «, da zaključite združevanje naprav.
3. **Vnesite varnostni ključ (pass key)**
   Nekatere Bluetooth naprave pri povezovanju morda zahtevajo vnos varnostnega ključa (pass key).
   V tem primeru vnesite » 0000 «.
   Poleg tega, če je zahtevana odobritev povezave, vnesite » odobreno «.
   Povezava je uspešno vzpostavljena, ko se prikaže » Connected «.

OPOMBA

○ Ko ste napravi enkrat združili, bo ob prihodnjem vklopu naprav povezava vzpostavljena samodejno. Če je Bluetooth povezava izgubljena, ponovno združite napravi.

○ Združite lahko največ dve napravi hkrati.

○ Povezljivost z vsemi Bluetooth napravami ni nujno zagotovljena. Pred poskusom vzpostavitve povezave vedno preverite združljivost.

○ Beseda in logotipi Bluetooth ® so registrirane blagovne znamke v lasti podjetja Bluetooth SIG, Inc.

DELOVANJE

Delo	Slika	Stran
Vklop/izklop*1	8-1	6
Vklapljanje/izklapljanje stanja pripravljenosti*2	8-2	6
Prikaže zaslon Vir*3	9	6
Izbor Digitalna TV, FM/DAB ali vira Bluetooth z daljinskim upravljanjem*4	10	6
Prikaži zaslon Meni	11	7
Izbira vira, menija in drugih nastavitvenih elementov	12	7
Nastavitev glasnosti*5 (Vsi viri)	13	7
Preklop kanalov*4 (S: Digitalna TV, FM, DAB)	14	7
Prikaže seznam vseh kanalov (S: Digitalna TV)	15	7
Prikaže zaslon za nastavitev zvočnih nastavitev jezika (S: Digitalna TV)	16-1	7
Prikaže zaslon za nastavitev jezika podnapisov (S: Digitalna TV)	16-2	7
Predvajanje/zaustavljanje zunanjih naprav*6 (S: Bluetooth, SD kartice, USB)	17	8
Izbira skladb na zunanjih napravah (spreminjanje skladb)*6 (S: Bluetooth, SD kartice, USB)	18*5	8
Spreminjanje frekvence FM (S: FM)		
Predvajanje videa ali glasbe z zunanje naprave*7 (S: AUX)	19	8
Polnjenje vašega pametnega telefona*8	20	8

* 1: Napravo lahko vklopite tako, da pritisnete gumb za vklop na daljinskem upravljalniku.
* 2: V stanju pripravljenosti LED lučka gumba za vklop sveti rdeče.

OPOMBA

- Napajanje se v stanju pripravljenosti samodejno izklopi po približno 24 urah.

* 3: Trenutno izbran element je označen z zeleno barvo.
* 4: Zaslon Izbira vira ni prikazan.
* 5: Če predvajate vsebino iz naprave Bluetooth ali zunanjih naprav, znižajte glasnost predvajalnika pred začetkom predvajanja, nato pa postopoma zvišujte glasnost predvajalnika.
* 6:
  Naprave, združljive z Bluetoothom, vnaprej združite s televizijo.
  SD kartico ali pomnilniško napravo USB pravilno vstavite oziroma priklopite v televizor.
  Zunanje naprave, priključene na AUX vhod na televizorju, se ne more nadzirati prek televizorja. Prosimo, da nadzorujete zunanjo napravo.
* 7:

OPOMBA

- S 4-polnim mini vtičem lahko na napravo priklopite video kamero, DVD predvajalnik ali drugo napravo, združljivo z video izhodom.
- S pametnega telefona se lahko prenaša le zvok.
- Če ni zvočnega signala, na zaslonu piše »NO SIGNAL«.
- Če je zvočni signal na zunanji napravi nizek, ga morda ne bo mogoče povišati.
- Ko je naprava povezana s pametnim telefonom, morda ne bo mogoče slišati zvonjenja ob dohodnem klicu.

* 8: Pametni telefon ali mobilni telefon se lahko priključi na TV in radio in napolni s kakršnimkoli polnilnim kablom s priključkom USB.
  Drugi viri se lahko predvajajo, medtem ko se pametni telefon ali mobilni telefon polni.

OPOMBA

- V načinu kartice SD polnjenje preko USB-ja ni na voljo. Med polnjenjem preko USB-ja preklopite na drug vir.
- Med polnjenjem prek USB kabla lahko zvok občasno utihne, naprava se lahko tudi izklopi. Če se to zgodi, znižajte glasnost ali prekinite polnjenje preko USB kabla.
- Nekaterih USB naprav morda ne bo mogoče polniti.
- TV in radio je oblikovan tako, da prekine USB izhod in polnjenje pametnih ter mobilnih telefonov, kadar je baterija skoraj prazna.
  Če se zgodi prej omenjeno, napolnite baterijo ali jo zamenjajte s popolnoma napolnjeno baterijo.
- Če je med uporabo adapterja izmeničnega toka napetost nizka, se lahko USB izhod prekine in zaustavi polnjenje.
- Kadar uporabljate baterijo kot vir napajanja te naprave, uporabite popolnoma napolnjeno baterijo.
  Pametnih ali mobilnih telefonov ne boste mogli polniti, ko bo baterija skoraj prazna.
- Čas, ki je potreben za polnjenje, se spreminja v odvisnosti od pametnega ali mobilnega telefona, ki ga polnite.
- Funkcije polnjenja ne uporabljajte za naprave, ki niso pametni ali mobilni telefoni.
- TV in radio morda ne bo napolnil nekaterih modelov pametnih ali mobilnih telefonov.

PREDMETI NASTAVITEV

Predmeti nastavitev	Glavne funkcije	Vir											
						SD kartice			USB				
		Digitalna TV	FM	DAB	Bluetooth	VIDEO	AVDIO	FOTOGRAFIJE	VIDEO	AVDIO	FOTOGRAFIJE	AUX	Nastavitve sistema
Samodejno iskanje*1	Sprejemne frekvence TV/FM/DAB oddajanja se vpišejo samodejno	○	○	○	–	–	–	–	–	–	–	–	–
Ročno iskanje*1	Frekvence TV oddaj so registrirane ročno	○	–	–	–	–	–	–	–	–	–	–	–
Izbor antene	Izbere anteno (vgrajena/zunanja)	○	○	○	–	–	–	–	–	–	–	–	–
Država	Nastavi državo, v kateri je televizijski sprejemnik nameščen	○	–	–	–	–	–	–	–	–	–	–	–
EPG	Prikaže grafikon televizijskih programov in omogoča, da se izbere kanal	○	–	–	–	–	–	–	–	–	–	–	–
Način prikaza	Nastavi barvni ton zaslona	○	–	–	–	○	–	○	○	–	○	○	–
Temperatura barve	Nastavi barvno ravnotežje slike	○	–	–	–	○	–	○	○	–	○	○	–
Razmerje	Izbere velikost slike	○	–	–	–	○	–	○	○	–	○	○	–
EQ	Kakovost zvoka (nizke tone (Bass)/visoke tone (Treble)) lahko prilagodite svojim željam.	○	○	○	○	○	○	–	○	○	–	○	–
Časovni pas	Nastavi časovni pas in regijo	○	–	–	–	–	–	–	–	–	–	–	–
Poletni čas	Nastavi poletni čas	○	–	–	–	–	–	–	–	–	–	–	–
Prednastavljeni kanal	Ročno registrira radijsko postajo	–	○	○	–	–	–	–	–	–	–	–	–
Stereo	Preklaplja FM oddajanje med stereo in mono	–	○	–	–	–	–	–	–	–	–	–	–
Seznam postaj	Prikaže vse postaje DAB	–	–	○	–	–	–	–	–	–	–	–	–
Sinhronizacija datuma in časa	Če je izbran »ON« (vključeno), se lahko vaša TV in radio sinhronizirata v času in datumu	–	–	○	–	–	–	–	–	–	–	–	–
Seznam datotek	Prikazuje mape/datoteke in omogoča, da se jih izbere	–	–	–	–	○	○	○	○	○	○	–	–
Samodejno predvajanje	Nastavi možnosti za prikazovanje fotografij, kot na primer način samodejnega prikazovanja (auto-play) in interval prikaza	–	–	–	–	–	–	○	–	–	○	–	–
Alarm	Določi čas, ko se naprava samodejno vklopi	–	–	–	–	–	–	–	–	–	–	–	○
Časovnik spanja	Napajanje lahko nastavite tako, da se po določenem času samodejno IZKLOPI s pomočjo funkcije časovnika spanja.	–	–	–	–	–	–	–	–	–	–	–	○
Nastavitev datuma	Nastavi datum in čas	–	–	–	–	–	–	–	–	–	–	–	○
OSD jezik	Nastavi jezik, ki naj se prikazuje	–	–	–	–	–	–	–	–	–	–	–	○
Povrni na tovarniško privzeto	Obnovi nastavitve na tovarniško privzete	–	–	–	–	–	–	–	–	–	–	–	○
Posodobitev programske opreme	Posodobi programsko opremo	–	–	–	–	–	–	–	–	–	–	–	○

OPOMBA

Za elemente v skupni rabi, ki se jih lahko nastavi na več virov, se spremembe nastavitev nanašajo na vse te vire. Teh nastavitev ne morete nastavljati ločeno za vsak vir.

* 1:

Če želite imeti bolj stabilen signal, priključite TV in radio v vhod sobne antene s kablom za prizemne digitalne antene, ki ga lahko kupite posebej.

OPOMBA

Glede na regijo in lokacijo je lahko stanje signala slabše, ali pa slika morda ne bo prikazana.

VZDRŽEVANJE IN SERVIS

OPOZORILO

Ko radia ne uporabljate ali pred servisom oz. vzdrževanjem, obvezno iztaknite vtič AC, vzemite ven akumulatorske in nadomestne baterije.

● Pregled montažnih vijakov

Redno pregledujte montažne vijake, tako da se prepričate, da so pravilno priviti. Vse odvite vijake, takoj privijte. Če vijakov ne privijete, ustvarite situacijo resnih nevarnosti.

● Očistite zunanjost

Umazan TV in radio obrišite z mehko suho krpo ali s krpo, navlaženo z milnico. Ni dovoljeno uporabiti topil z vsebnostjo klora, bencina ali razredčil za barve – nevarnost poškodb plastičnih delov.

● Shranjevanje TV in radia

Ne shranjujte TV in radia na naslednjih mestih.

- ○ V dosegu ali kjer je enostavno dostopno otrokom
- ○ vlažna in prašna mesta
- ○ visoke temperature, kot je notranjost vozila ali neposredno izpostavljeno sončni svetlobi
- ○ izredno hladna mesta ali neposredna izpostavljenost mrzlim prepihom
- ○ drastične spremembe temperature
- ○ dim ali hlapi, kot je bližina kuhalnih aparatov ali vlažilnikov

SPREMEMBE

V podjetju HiKOKI električno orodje stalno izboljšujemo in spreminjamo, tako da ga izpopolnimo v smislu najnovejših tehnoloških standardov.
Temu ustrezno se lahko določeni deli spremenijo brez predhodnega obvestila.

GARANCIJA

Garantiramo za HiKOKI električna orodja v skladu z ustavno/državno veljavnimi uredbami. Garancija ne pokriva napak ali poškodb, ki nastanejo zaradi nepravilne uporabe, zlorabe ali normalne obrabe. V primeru pritožbe pošljite nerazstavljeno električno orodje skupaj z GARANCIJSKIM CERTIFIKATOM, ki ga najdete na koncu teh navodil za uporabo, na pooblaščeni servisni center HiKOKI.

OPOMBA

Podjetje HiKOKI vodi politiko stalnih raziskav in razvoja, zato se specifikacije v nadaljevanju lahko spremenijo brez predhodnega obvestila.

ODPRAVLJANJE MOTENJ

Uporabite pregled v spodnji tabeli, če orodje ne deluje normalno. Če to ne odpravi težave, se posvetujte z vašim prodajalcem ali HiKOKI pooblaščenim servisnim centrom.

Težava	Mogoč vzrok	Ukrep
Naprava se ne vklopi	AC adapter je izklopljen ali pa ni do konca priključen v vtičnico.	AC adapter trdno priključite v vtičnico.
	Baterija je prazna	Napolnite baterijo.
Ni zvoka	Glasnost je prenizka.	Nastavite glasnost.
Naprava se je samodejno izklopila	Funkcija spanja aktivirana.	Onemogoči funkcijo spanja.
Datum in/ali čas ni pravilen	Rezervna baterija je prazna.	Zamenjajte rezervno baterijo z novo.
Televizor ne sprejema signalov	Kanali niso nastavljeni.	Nastavite kanale.
Televizijskih kanalov ni mogoče nastaviti	Nastavitev države je nepravilna.	Preverite nastavitev države.
Ni sprejema signalov nekaterih TV oddaj	Ni oddajanja prizemnih digitalnih signalov.	Vprašajte na najbližji radijski postaji, če oddajajo prizemne digitalne signale.
Podnapisi se ne prikažejo ali pa večkanalni televizijski zvok ne deluje	TV program, ki ga gledate, ne podpira podnapisov in/ali večkanalnega televizijskega zvoka.	Poskusite vklopiti podnapise ali večkanalni televizijski zvok na TV programu, ki ti funkciji podpira.
TV slika preskakuje ali se ustavi	Antena je usmerjena v napačno smer, ali pa je antenski kabel izključen ali pokvarjen.	Preverite, da ni nobenih težav s smerjo, v katero je antena usmerjena ali z antensko kabelsko povezavo.
TV preneha prikazovati sliko takoj po vklopu ali spremembi kanala	To ni okvara.	Ker mora biti signal obdelan, preden se prikaže na zaslonu, lahko zamenjava kanala traja nekaj sekund.
Naprava Bluetooth se ne more povezati, ali pa se njen zvok občasno izklopi	Naprava ni bila združena.	Združite napravi.
	Blizu je še ena naprava, ki oddaja moteče radijske signale, na primer brezžični usmerjevalnik.	Premaknite napravo, ki povzroča motnje, stran od TV in radia.
	Bluetooth naprava je preveč oddaljena od TV in radia.	Poskusite prestaviti napravo bližje TV in radiu.
Videoposnetkov, glasbe ali fotografij z zunanje naprave ni mogoče prikazati ali predvajati, ali pa ni mogoče prikazati map in datotek naprave.	Povezava ni pravilno vzpostavljena.	Poskusite odklopiti in ponovno priklopiti zunanjo napravo. Če naprava še vedno ni prepoznana, poskusite izklopiti in ponovno vklopiti TV in radio.
Daljinski upravljavec ne deluje	Daljinski upravljavec ni usmerjen v senzor za daljinski upravljavec.	Usmerite daljinski upravljavec v senzor za daljinski upravljavec na TV in radiu.
	Daljinski upravljavec je predaleč od senzorja za daljinski upravljavec.	Z daljinskim upravljavcem upravljajte od pribl. 3 m ali bliže.
	Senzor za daljinski upravljavec na TV in radiu je na močni svetlobi, na primer na neposredni sončni svetlobi.	Prestavite TV in radio stran od neposredne sončne svetlobe in druge močne svetlobe.
	Baterije v daljinskem upravljavcu so prazne.	Zamenjajte prazne baterije daljinskega upravljalnika z novimi.

(Preklad pôvodných pokynov)

BEZPEČNOSTNÉ UPOZORNENIA PRE BEZDRÔTOVÚ TELEVÍZIU A RÁDIO

⚠ **VÝSTRAHA**

Prečítajte si všetky bezpečnostné upozornenia a všetky pokyny.

Nedodržanie upozornení a pokynov môže viesť k úrazu elektrickým prúdom, požiaru alebo vážnemu poraneniu.

Všetky upozornenia a pokyny si odložte, pretože v budúcnosti ich môžete potrebovať.

1. **Používajte len uvedené napätie zdroja napájania.**
   - Iné napätie môže spôsobiť požiar alebo úraz elektrickým prúdom.
2. **Dávajte pozor, aby sa nepoškodil kábel sieťového adaptéra.**
   - Kábel neupravujte, neohýbajte použitím nadmernej sily, neskrúcajte, neťahajte, neukladajte naň ťažké predmety ani ho neumiestňujte do blízkosti vykurovacích zariadení.
   - Pokiaľ prístroj nepoužívate, vytiahnite zástrčku zo zásuvky (AC adaptér) z elektrickej zásuvky a od televízie a rozhlasu. V opačnom prípade môže dôjsť k úrazu elektrickým prúdom alebo požiaru.
3. **Zástrčky napájacieho kábla (sieťového adaptéra) sa nedotýkajte mokrými rukami.**
   - Mohlo by dôjsť k úrazu elektrickým prúdom.
4. **Televízor a rádio nepoužívajte v kúpeľni alebo v sprche.**
   - Televízor a rádio nepoužívajte v mokrých alebo vlhkých miestach alebo v daždi.
   - Mohlo by dôjsť k úrazu elektrickým prúdom, uvoľňovaniu dymu alebo poruche.
5. **Antény FM ani zástrčky napájacieho kábla (sieťového adaptéra) sa nedotýkajte počas búrok.**
   - Mohlo by dôjsť k úrazu elektrickým prúdom.
6. **Televízor a rádio nerozoberajte ani neupravujte.**
   - Mohlo by dôjsť k úrazu elektrickým prúdom alebo požiaru.
     Kontroly a opravy by mal vykonávať predajca, od ktorého ste výrobok kúpili, alebo servisné stredisko pre elektrické náradie spoločnosti HiKOKI.
7. **Zástrčku napájacieho kábla (sieťového adaptéra) bezpečne zasuňte až na doraz.**
   - Prach alebo nečistoty medzi zástrčkou napájacieho kábla a elektrickou zásuvkou môžu spôsobiť požiar. Zástrčku napájacieho kábla pravidelne vyťahujte a prach alebo nečistoty utierajte suchou handričkou.
8. **Nedovoľte, aby sa do vnútra televízora a rádia dostali nešpecifikované predmety alebo voda.**
   - Ak sa do priestoru za zadnými dvierkami dostane akýkoľvek kovový alebo horľavý predmet okrem sieťového adaptéra a nabíjateľnej batérie, môže dôjsť k úrazu elektrickým prúdom alebo požiaru.
   - Buďte opatrní a nedovoľte, aby sa do televízora a rádia dostal železný prášok z basových reflexných reproduktorov.
9. **Na televízor a rádio si nesadajte a nestúpajte na ne.**
   - Mohlo by dôjsť k nehodám alebo poruche.
10. **Televízor a rádio neumiestňujte na nestabilný povrch alebo na vyvýšené miesto. Televízor a rádio nevešajte za rukoväť.**
    - Televízor a rádio môže spadnúť a spôsobiť poranenie alebo poruchu.
11. **Ak nie je vložená posuvná batéria, nasaďte na svorkovnicu posuvný kryt, aby ste zabránili porezaniu a ďalším poraneniam, ku ktorým môže dôjsť dotknutím sa oblasti svorkovnice.**
12. **So záložnými batériami zaobchádzajte opatrne.**
    - Nebezpečenstvo výbuchu pri nesprávnej výmene batérie. Batériu nahradzujte len rovnakým alebo rovnocenným typom.
    - Nesprávne zaobchádzanie s batériami môže viesť k ich zlomeniu alebo úniku tekutiny a následnému požiaru, poraneniu osôb alebo znečisteniu okolia. Dodržiavajte nasledujúce preventívne opatrenia.
      – Používajte len určené batérie
      – Batérie nezohrievajte ani nerozoberajte
      – Batérie nehádžte do ohňa ani vod
      – Batérie nevyhadzujte do domového odpadu, ani ich nehádžte do ohňa.
      – Batérie nenabíjajte
      – Dbajte na to, aby boli batérie správne otočené, a vyhýbajte sa skratom
      – Použité batérie nepoužívajte znova ani nepoužívajte rôzne typy batérií
      – Keď televízor a rádio nepoužívate, vyberte batérie
      Ak z batérií unikne tekutina, dočista utrite kryt batérií.
      Ak niektorá časť vášho tela príde do styku s tekutinou z batérií, dôkladne ju umyte.
      Ak vložíte nabíjateľnú batériu a po zapnutí napájania sa zobrazí ikona ⊡, batéria je takmer vybitá.
      Televízor a rádio napájajte prostredníctvom sieťového adaptéra alebo vložte nabitú batériu.
13. **Na nabíjanie používajte len nabíjačku určenú výrobcom.**
    - Nabíjačka vhodná pre určitý typ nabíjateľných batérií môže pri používaní s inou batériou spôsobiť požiar.
14. **Televízor a rádio používajte len so špeciálne určenou nabíjateľnou batériou.**
    - Použitie inej nabíjateľnej batérie môže viesť k poraneniu a požiaru.
15. **Keď nabíjateľnú batériu nepoužívate, odložte ju ďalej od iných kovových predmetov, napríklad spôn na papier, mincí, kľúčov, klincov, skrutiek alebo iných malých kovových predmetov, ktoré môžu spôsobiť prepojenie oboch pólov batérie.**
    - Prepojenie pólov batérie môže spôsobiť popáleniny alebo požiar.
16. **V nevhodných podmienkach môže z batérie vystreknúť tekutina. Vyhnite sa kontaktu s touto tekutinou. Ak dôjde k náhodnému kontaktu, postihnuté miesto opláchnite vodou. Ak sa tekutina dostane do očí, vyhľadajte lekársku pomoc.**
    - Tekutina vystreknutá z batérie môže spôsobiť podráždenie pokožky alebo popáleniny.
17. **Servis na svojom televízore a rádiu nechajte vykonávať len kvalifikovaným personálom a len s použitím originálnych náhradných dielov.**
    - Tým sa zabezpečí zachovanie bezpečnosti televízora a rádia.
18. **Hlavnú jednotku ani adaptér nevystavujte účinkom kvapkajúcej alebo tečúcej vody. Žiadne predmety, ktoré sú naplnené kvapalinou, ako napríklad vázy, neumiestňujte na jednotku a ani adaptér.**
19. **Batérie (sada batérií alebo nainštalované batérie) by nemali byť vystavené nadmernému teplu, ako je slnečné žiarenie, oheň a podobne.**
20. **Sieťová zástrčka z adaptéra sa používa ako odpájacie zariadenie, ktoré by sa malo dať ľahko používať.**
21. **Batérie ani pamäťové karty neodkladajte na mieste v dosahu malých detí.**
    - Pri náhodnom požití môže batéria alebo pamäťová karta spôsobiť zadusenie a/alebo poranenie. Ak sa to stane, okamžite vyhľadajte lekársku pomoc.
22. **Prevádzková teplota: -5 – 40°C**

OCHRANA SLUCHU

Nepretržité vystavenie hlasným zvukom môže viesť k trvalému poškodeniu sluchu. Čím je hlasitosť vyššia, tým skôr môže strata sluchu nastať.
Ak budete dlhší čas počúvať zvuk s vysokou hlasitosťou, uši si naň zvyknú. Vďaka tomu sa môžete mylne domnievať, že hlasitosť je primeraná, aj keď v skutočnosti môže poškodzovať váš sluch.
Ak chcete zabrániť strate sluchu, dodržiavajte nasledujúce opatrenia.

UPOZORNENIE

1. **Doprajte svojim ušiam odpočinok – robte si pravidelné prestávky a nepočúvajte rádio dlhý čas.**
   Dlhodobým počúvaním si môžete poškodiť sluch dokonca aj v prípade, že je nastavená bezpečná hlasitosť.
2. **Dbajte na to, aby ste nezvyšovali hlasitosť, pretože sluch sa prispôsobuje zvukovému výstupu.**
   Dávajte pozor, aby ste si nezvykli na určitú hlasitosť. Skôr než si vaše uši zvyknú na vysokú hlasitosť, nastavte bezpečnú úroveň hlasitosti.
3. **Ak vám v ušiach začne zvoniť, ak pociťujete nepohodlie, prípadne ak sa vám konverzácia zdá slabá alebo nezrozumiteľná, prestaňte počúvať hudbu a nechajte si uši vyšetriť lekárom.**
4. **Pri použití slúchadiel nedávajte hlasitosť príliš vysoko.**
   Počúvanie televízora a rádia dlhší čas na vysokej hlasitosti môže viesť k poškodeniu sluchu.

PREVENTÍVNE OPATRENIA PRI PRIPÁJANÍ K EXTERNÉMU ZARIADENIU

Nečakané problémy môžu mať za následok stratu alebo poškodenie údajov uložených v smartfónoch a iných periférnych zariadeniach pripojených k televízoru a rádiu. Pamätajte na to a vopred tieto údaje zálohujte.
Vezmite na vedomie, že spoločnosť HiKOKI nepreberá žiadnu zodpovednosť za poškodenie alebo stratu údajov uložených v smartfónoch a iných periférnych zariadeniach pripojených k televízoru a rádiu, ani za akékoľvek poškodenie samotného zariadenia.

UPOZORNENIE O KONDENZÁCII (ROSE)

Ak v zime náhle premiestnite televízor a rádio z chladného vonkajšieho prostredia do teplej miestnosti alebo ho prenesiete z chladnej miestnosti do horúceho a vlhkého vonkajšieho prostredia v lete, môže sa vo vnútri televízora a rádia vytvoriť kondenzácia.
Zapnutie televízora a rádia, kým sa v ňom nachádzajú kvapky, môže viesť k poruche. Dávajte pozor, aby ste nevystavili televízor a rádio náhlym a/alebo extrémnym zmenám teplôt.
Pri vytvorení kvapiek vody okamžite prestaňte televízor a rádio používať. Pred opätovným použitím počkajte, kým sa kvapky vody vyparia, alebo postupne zvyšujte teplotu v miestnosti, až kým televízor a rádio neuschne.

LICENCIE A OCHRANNÉ ZNÁMKY

Tento výrobok je chránený určitým právom duševného vlastníctva spoločnosti Microsoft. Používanie alebo distribúcia takejto technológie mimo tohto výrobku je bez licencie od spoločnosti Microsoft zakázané.

LICENCIA NA TENTO PRODUKT JE UDELENÁ PODĽA MPEG-4 VISUAL PATENT PORTFOLIO LICENCE PRE OSOBNÉ A NEKOMERČNÉ POUŽITIE ZÁKAZNÍKOM NA
(I) KÓDOVANIE VIDEA V SÚLADE SO ŠTANDARDOM MPEG-4 VISUAL STANDARD („MPEG-4 VIDEO“) A/ALEBO
(ii) DEKÓDOVANIE VIDEA MPEG-4, KTORÉ BOLO ZAKÓDOVANÉ SPOTREBITEĽOM V RÁMCI OSOBNEJ A NEKOMERČNEJ AKTIVITY A/ALEBO BOLO ZÍSKANÉ OD POSKYTOVATEĽA VIDEA S LICENCIOU SPOLOČNOSTI MPEG LA NA POSKYTOVANIE VIDEA MPEG-4.
LICENCIA SA NA ŽIADNE INÉ POUŽITIE NEUDEĽUJE ANI SA ŽIADNA NEPREDPOKLADÁ.
ĎALŠIE INFORMÁCIE VRÁTANE INFORMÁCIÍ TÝKAJÚCICH SA PROPAGAČNÉHO, VNÚTORNÉHO A KOMERČNÉHO POUŽÍVANIA A UDEĽOVANIA LICENCIÍ JE MOŽNÉ ZÍSKAŤ OD SPOLOČNOSTI MPEG LA, LLC. POZRITE HTTP://WWW.MPEGLA.COM.

TENTO PRODUKT JE LICENCOVANÝ NA ZÁKLADE LICENCIE PATENTOVÉHO PORTFÓLIA AVC PRE OSOBNÚ POTREBU SPOTREBITEĽA ALEBO INÉ POUŽITIE, ZA KTORÉ SA VŠAK NEZÍSKAVA ODMENA NA (i) KÓDOVANIE VIDEA V SÚLADE S AVC ŠTANDARDOM („AVC VIDEO“) A/ALEBO (ii) DEKÓDOVANIE VIDEA AVC, KTORÉ BOLO ZAKÓDOVANÉ SPOTREBITEĽOM V RÁMCI OSOBNEJ AKTIVITY A/ALEBO BOLO ZÍSKANÉ OD POSKYTOVATEĽA VIDEA OPRÁVNENÉHO POSKYTOVAŤ VIDEÁ AVC.
LICENCIA SA NAŽIADNE INÉ POUŽITIE NEUDEĽUJE ANI SA ŽIADNA NEPREDPOKLADÁ.
ĎALŠIE INFORMÁCIE JE MOŽNÉ ZÍSKAŤ OD SPOLOČNOSTI MPEG LA, L.L.C. POZRITE HTTP://WWW.MPEGLA.COM.

Technológia dekódovania zvuku MPEG Layer-3 je licencovaná spoločnosťami Fraunhofer IIS a Thomson Licensing.

Pokryté jedným alebo viacerými patentovými nárokmi uvedenými v zozname patentov na patentlist.hevcadvance.com.

Vyrobené na základe licencie spoločnosti Dolby Laboratories.
Dolby, Dolby Audio a symbol dvojitého D sú ochranné známky spoločnosti Dolby Laboratories.

SD KARTY A USB ZARIADENIA PODPOROVANÉ NA PREHRÁVANIE

Pozrite si špecifikácie a pokyny na použitie SD kariet a USB zariadení a ubezpečte sa, že ich používate správne.

Typ		SD pamäťová karta	SDHC pamäťová karta	Pamäťové zariadenie USB
Logo		SD™	SD HC™	–
Formát		FAT16, FAT32		
Prehrávateľné formáty súborov	VIDEO	MPEG2, MPEG4, H.264		
	AUDIO	MP3, AAC		
	FOTO	JPEG, BMP		

POZNÁMKA

- SD pamäťové karty a SDHC pamäťové karty uvádzame v tejto príručke ako „SD karty“.
- Skôr, ako karty vložíte do televízora a rádia sa uistite, že ste miniSD karty a microSD/microSDHC karty vložili do adaptéra SD kariet.

- Do televízora a rádia nevkladajte nepodporované typy pamäťových kariet. Prípadné vloženie nekompatibilnej pamäťovej karty môže mať za následok poruchu alebo poškodenie televízora a rádia, rovnako ako pamäťovej karty.
- Dokonca aj keď je SD karta typu, ktorý je popísaný vyššie, nemusí sa dať použiť kvôli svojmu formátu a podmienkam použitia. V prípade, že sa karta nedá správne načítať, vysuňte ju z televízora a rádia.
- Technické parametre neumožňujú importovať súbory, keď je karta SD uzamknutá.
  Ak chcete importovať súbory, odomknite kartu.
- Nepripájate nepodporované USB zariadenia.
- Nie je zaručená pripojiteľnosť všetkých USB zariadení.
- SD karty alebo USB zariadenie nevyberajte ani nevkladajte počas prehrávania. V opačnom prípade môže dôjsť k poruche televízora, karty SD alebo USB zariadenia.
- SD a SDHC sú ochranné známky SD-3C, LLC.
- Tento výrobok je chránený určitými právami na duševné vlastníctvo spoločnosti Microsoft. Používanie alebo distribúcia takejto technológie mimo tohto výrobku je bez licencie od spoločnosti Microsoft zakázané.

UPOZORNENIE

- Údaje uložené na pripojenej SD karte a pamäťovom zariadení USB môžu byť poškodené neočakávanou udalosťou. Údaje si vždy zálohujte, aby ste zabránili prípadnej strate.
- Nevypínajte napájanie ani nevyberajte kartu SD alebo pamäťové zariadenie USB, keď sa pamäťová karta SD alebo pamäťové zariadenie USB načítava alebo prehráva. Hrozí riziko, že zaznamenané údaje by sa mohli poškodiť.

HLAVNÉ FUNKCIE

Zdroj		Hlavné funkcie
Digitálny televízor		Sledujte terestriálne digitálne vysielania
FM		Počúvajte FM rádio
DAB		Počúvajte digitálne rádio
Bluetooth		Prehrávanie z Bluetooth zariadení
SD karta	VIDEO	Sledujte videá, počúvajte hudbu a prezerajte si fotografie na SD karte
	AUDIO	
	FOTO	
USB	VIDEO	Sledujte videá, počúvajte hudbu a prezerajte si fotografie na pamäťovom zariadení USB
	AUDIO	
	FOTO	
AUX		Prehrávanie videa a audia z videokamier, prenosných hudobných prehrávačov atď.
Nastavenie systému		Nastavenie aktuálneho času a dátumu, resetovanie systému na východiskové nastavenia a aktualizácia softvéru

- Nabíjanie smartfónov a mobilných telefónov
- Kompatibilita s nabíjateľnou batériou a sieťovým adaptérom pre elektrické náradie HiKOKI

ŠPECIFIKÁCIE

Frekvenčné pásmo	TV: 170 až 230 MHz, 470 až 860 MHz DAB/DAB+: 174,928 až 239,200 MHz (PÁSMO III) FM: 87,5 až 108 MHz
Anténa	Tyčová anténa (Pre televíziu a FM)
Port externej antény	75 Ω konektor typu PAL (Pre televíziu a DAB/DAB+)
Konektor pre slúchadlá	Φ3,5 mm stereo minikonektor
Port SD karty	Podporuje SD/SDHC (do 32 GB)
USB port	USB 2.0 (napájané: DC 5 V, do 0,7 A)
Konektor vstupu AUX	Φ3,5 mm (video + audio)
Reproduktory	90 mm (8 Ω) × 2
Veľkosť LCD	8 palcov
Rozmery v pixloch	Š 1024 x V 600
Max. výstupný výkon	7 W × 2
Zdroj napájania	Posuvná batéria: DC 14,4 V, 18 V
	Zdroj napájania v domácnosti, striedavý prúd (použitím dodaného sieťového adaptéra)
	Záložné batérie: DC 3 V, dve batérie AA
Bluetooth	Bluetooth ver. 4,0 Profil: A2DP (Advanced Audio Distribution Profile) AVRCP (AV Remoto Control Profile) Citlivosť odosielania/príjmu: Trieda 2 Frekvenčný rozsah Bluetooth: 2402-2480 MHz Maximálny RF výkon Bluetooth: BT2.1:-0,47 dBm, BT4.0(BLE):0,9 dBm
Vonkajšie rozmery	D 405 mm x Š 305 mm x V 265 mm (so zasunutou anténou)
Hmotnosť	4,2 kg

- Použiteľné zdroje napájania nájdete v pokynoch pre používateľa:
  Použiteľné zdroje napájania:
  (Výroba) Dong Guan Sun Hung Kin Electrical Co., Ltd
  (Model) HKP18-1202000dV, HKP18-1202000dB
  (Vstup) 100V-240V ~50/60Hz 0,68Amax
  (Výstup) 12V ⎓ 2A
- Používajte len nasledovnú zasúvaciu batériu
  (Model) BSL1430: 14,4V 3000mAh lítiová batéria
  (Model) BSL1830: 18V 3000mAh lítiová batéria
  (Výroba) Koki Holdings Co., Ltd.

NÁZVY ČASTÍ A FUNKCIÍ TLAČIDIEL

Názvy častí		Funkcie
①	Displej	–
②	Panel obsluhy	–
③	Rukoväť	–
④	Senzor diaľkového ovládania	–
⑤	Porty na pripojenie externého zariadenia	–
⑥	Port externej antény	–
⑦	Anténa	–
⑧	Reproduktor	–
⑨	Zadný kryt	–

⑩	Konektor sieťového adaptéra	–
⑪	Vypínač	Zapnutie/vypnutie napájania
⑫	Tlačidlo hlasitosti	Zvýšenie alebo zníženie hlasitosti
⑬	Tlačidlo preskočenia	• Výber položky • Výber skladieb na externých zariadeniach • Mení kanál
⑭	Tlačidlo prehrávanie/ zastavenie	Prehrávanie alebo zastavenie prehrávania
⑮	Tlačidlo voľby zdroja	Zobrazuje obrazovku Zdroj
⑯	Tlačidlo ponuky	Zobrazuje obrazovku Ponuka
⑰	Tlačidlo Zadať/ Informácie	• Vstup do vybranej položky • Zobrazuje informácie
⑱	USB port	–
⑲	Port SD karty	–
⑳	Konektor vstupu AUX	–
㉑	Konektor pre slúchadlá	–
㉒	Diaľkový ovládač	–
㉓	Tlačidlo televízora	Aktivuje TV
㉔	Ttlačidlo pohotovostného režimu	Zapína alebo vypína pohotovostný režim
㉕	Tlačidlo voľby zdroja	Zobrazuje obrazovku Zdroj
㉖	Tlačidlo vybrať/zadať	Vyberie alebo zadá položku
㉗	Tlačidlo návratu	Vracia ovládanie
㉘	Číselné tlačidlá	Volí čísla pre kanály
㉙	Tlačidlo vypnutia hlasitosti	Tlmí zvuky
㉚	Tlačidlo hlasitosti	Zvýšenie alebo zníženie hlasitosti
㉛	Tlačidlo ekvalizéra	Zobrazí obrazovku nastavenia kvality zvuku
㉜	Tlačidlo preskočenia	• Výber skladieb na externých zariadeniach • Zmena frekvencie FM
㉝	Tlačidlo prehrávanie/ zastavenie	Prehrávanie alebo zastavenie prehrávania
㉞	Tlačidlo opakovania	Opakuje prehrávanie
㉟	Tlačidlo zobrazenia	Zobrazí obrazovku nastavenia kvality obrazu
㊱	Tlačidlo pre výber kanálu	Mení kanály
㊲	Tlačidlo informácií	Zobrazuje informácie
㊳	Tlačidlo titulkov	Zobrazí obrazovku nastavenia jazyka titulkov
㊴	Tlačidlo EPG	Zobrazí zoznam TV programov
㊵	Tlačidlo Audio	Zobrazí obrazovku nastavenia jazyka zvuku
㊶	Tlačidlo vyhľadávania	Spúšťa automatické vyhľadávanie
㊷	Tlačidlo ponuky	Zobrazuje obrazovku Ponuka
㊸	Tlačidlo Bluetooth	Aktivuje Bluetooth
㊹	Tlačidlo FM DAB	Aktivuje FM/DAB
㊺	Jazýček	–
㊻	Priehradka na batériu typu AA	–
㊼	Veko	–
㊽	Veko diaľkového ovládania	–
㊾	Ochranná fólia pre displej	–
㊿	Sieťový adaptér	–
51	Gumený kryt	–
52	Batéria	–
53	Kontakty	–
54	Kábel pre digitálne terestriálne antény	–
55	Port vnútornej antény	–
56	Externá anténa	–
57	Kábel pre port AUX	–
58	Externé zariadenie	–
59	USB kábel	–
Ⓐ	Indikátor zdroja/ ponuky	–
Ⓑ	Hodiny	–

SYMBOLY

VÝSTRAHA

Nižšie sú zobrazené symboly, ktoré sa v prípade strojného zariadenia používajú. Pred použitím náradia sa oboznámte s významom týchto symbolov.

	UR18DSML: Bezdrôtový televízor a rádio
	⚠ **VÝSTRAHA** - Aby sa znížilo riziko zranenia, musí si užívateľ prečítať návod na obsluhu.
	Iba pre krajiny EÚ Elektrické náradie nelikvidujte spolu s domácim odpadom! Aby ste dodržali ustanovenia európskej smernice 2012/19/EÚ o odpadových elektrických a elektronických zariadeniach a jej implementáciu v zmysle národnej legislatívy, je potrebné elektrické náradie po uplynutí jeho doby životnosti separovať a doručiť na environmentálne prijateľné miesto recyklovania.
	Len pre použitie v interiéri
	Polarita výstupných terminálov
	Zariadenie triedy II
	AC (striedavý prúd)
	DC (jednosmerný prúd)

	Nová batéria
	Stará/použitá batéria
OR	Dá sa uskutočniť na ovládacom paneli telesa televízora alebo na diaľkovom ovládači
ex.)	Príklad
I	Zapnutie
O	Vypnutie
	Stlačte
S	Zdroj
M	Položka nastavenia
	Indikátor vybitej batérie
AA AA	Batérie typu AA
AAA AAA	Batérie typu AAA pre diaľkové ovládanie
	Ochranná fólia pre displej
	Varovanie
	Zakázaná činnosť

Informácie o prevádzkových tlačidlách nájdete v časti „NÁZVY ČASTÍ A FUNKCIÍ TLAČIDIEL“.

ŠTANDARDNÉ PRÍSLUŠENSTVO

Okrem hlavnej jednotky (1 jednotka) obsahuje balenie príslušenstvo, ktoré je uvedené na strane 9.

Štandardné príslušenstvo podlieha zmenám bez predchádzajúceho oznámenia.

PRED POUŽÍVANÍM

Činnosť	Obrázok	Strana
Vloženie záložných batérií*1	1	4
Inštalácia batérií do diaľkového ovládania	2	4
Pripojenie ochrannej fólie pre displej	3	4
Pripojenie sieťového adaptéra*2	4	5
Skladovanie sieťového adaptéra a diaľkového ovládača	5	5
Vkladanie a vyberanie batérie*3	6	5
Príprava antény*4	7	5

○ Ak chcete pripojiť zariadenie, ktoré podporuje video výstup, ako je napríklad videokamera alebo DVD prehrávač, použite 4-pólový kábel s mini zástrčkou, ktorý má video pripojenie.

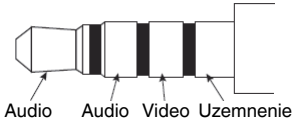

* 1: Nastavenia času a frekvencií staníc televízora a rádia môžete uložiť vložením batérií do jednotky.

* 2:

POZNÁMKA

○ Ak sa súčasne používa s batériami, sieťový adaptér je hlavným zdrojom energie a batérie sa nebudú spotrebúvať.

○ Ak sa používa súčasne so sieťovým adaptérom, batérie sa nebudú dobíjať, pretože tento prístroj nemá funkciu nabíjania.

* 3:

UPOZORNENIE

Nedotýkajte sa kontaktov.
V opačnom prípade by mohlo dôjsť k zraneniu ruky alebo inému poraneniu.

S týmto zariadením je možné použiť len 14,4 V alebo 18 V typ zásuvnej batérie. (BSL36B18 nemožno použiť)

POZNÁMKA

○ Pri vkladaní batérie nevyvíjajte žiaden nadmerný tlak. Ak sa batéria nedá ľahko zasunúť na miesto, nie je správne zasunutá.
Skontrolujte, či je batéria správne otočená a či zasunutiu nebráni žiaden cudzí predmet.

○ Ak sa po vložení batérie a zapnutí zariadenia zobrazí ikona, stav nabitia batérie je nízky.
V takejto situácii použite sieťový adaptér alebo vložte plne nabitú batériu.

* 4: Pre externý konektor použite zabudovanú anténu alebo konektor.
Počas kontroly príjmu nastavte smer, dĺžku a uhol antény.

SLEDOVANIE TELEVÍZORA ALEBO POČÚVANIE FM/DAB

1. Vyberte zdroj, ktorý chcete počúvať (Digitálny televízor, FM alebo DAB)
2. Výber antény
   Pomocou možnosti „Výber antény“ vyberte zabudovanú alebo externú anténu.
   Upravte orientáciu, dĺžku, uhol a polohu antény.
3. Nastavte kanál.
   Na výber použite možnosť „Automatické vyhľadávanie“.
   Pre televízor môžete na nastavenie kanálov použiť aj možnosť „Manuálne vyhľadávanie“.
4. Vyberte požadovanú stanicu.

POZNÁMKA

○ Príjem v niektorých lokalitách a oblastiach môže byť slabý alebo žiadny.

○ Ak je nastavenie krajiny nesprávne, nebudete môcť na televízore nastaviť kanály.

○ Televízor a rádio môžu prijímať iba nekódované bezplatné televízne kanály.

PRIPOJENIE S BLUETOOTH ZARIADENIAMI

1. **Párovanie (registrovanie zariadení)**
   Na komunikáciu pomocou Bluetooth sa vyžaduje párovanie.
   Nastavte svoje zariadenie Bluetooth do režimu párovania.

(Informácie ohľadne párovania nájdete v návode pre zariadenie Bluetooth, ktoré sa má použiť.)

2. **Nastavenie televízora a rádia do režimu párovania**
   Zdroj prepnite na „ Bluetooth “.
   Na obrazovke sa zobrazí „ Bluetooth Ready “ a zariadenie prejde do pohotovostného režimu párovania.
   Pre dokončenie párovania vyberte v zozname pripojených zariadení na vašom zariadení Bluetooth „ UR18DSML “.
3. **Zadajte prístupový kľúč**
   Niektoré zariadenia s rozhraním Bluetooth môžu vyžadovať zadanie prístupového kľúča pri pripájaní.
   Ak takýto prípad nastane, zadajte „ 0000 “.
   Taktiež, ak sa požaduje oprávnené pripojenie, zadajte „ oprávnené “.
   Pripojenie je úspešné, ak sa zobrazí „ Connected “.

POZNÁMKA

- Pri každom ďalšom zapnutí zariadenia bude po spárovaní spojenie automaticky nadviazané. Ak sa pripojenie cez Bluetooth stratí, znovu zariadenia spárujte.
- Naraz sa dajú párovať len dve zariadenia.
- Pripojenia so všetkými zariadeniami Bluetooth sa nedajú zaručiť. Pred začatím pripojenia vždy skontrolujte kompatibilitu.
- Značka Bluetooth ® a logá sú zaregistrovanými obchodnými značkami, ktoré vlastní Bluetooth SIG, Inc.

PREVÁDZKA

Činnosť	Obrázok	Strana
Zapnutie/vypnutie*1	8-1	6
Zapnutie/Vypnutie pohotovostného režimu*2	8-2	6
Zobrazuje obrazovku Zdroj*3	9	6
Výber zdroja digitálnej televízie, FM/DAB alebo Bluetooth pomocou diaľkového ovládania*4	10	6
Zobrazuje obrazovku Ponuka	11	7
Voľba položiek Zdroj, Ponuka a Ďalšie nastavenia	12	7
Nastavenie hlasitosti*5 (všetky zdroje)	13	7
Prepínanie kanálov*4 (S: Digitálny televízor, FM, DAB)	14	7
Zobrazuje zoznam všetkých kanálov (S: Digitálny televízor)	15	7
Zobrazuje obrazovku nastavenia jazyka zvuku (S: Digitálny televízor)	16-1	7
Zobrazí sa obrazovka nastavenia jazyka titulkov (S: Digitálny televízor)	16-2	7
Prehrávanie/pozastavenie externých zariadení*6 (S: Bluetooth, SD karta, USB)	17	8
Výber piesní na externých zariadeniach (zmena skladieb)*6 (S: Bluetooth, SD karta, USB)	18*5	8
Zmena FM frekvencie (S: FM)		
Prehrávanie videa alebo hudby z externého zariadenia*7 (S: AUX)	19	8
Nabíjanie vášho smartfónu*8	20	8

* 1: Zariadenie sa nedá zapnúť stlačením tlačidla pohotovostného režimu na diaľkovom ovládači.
* 2: V pohotovostnom režime svieti LED kontrolka tlačidla napájania červenou farbou.

POZNÁMKA

- Napájanie sa v pohotovostnom režime automaticky vypne po približne 24 hodinách.

* 3: Aktuálne vybraná položka je zvýraznená zelenou farbou.
* 4: Nie je zobrazená obrazovka výberu zdroja.
* 5: Pri prehrávaní obsahu zo zariadení Bluetooth alebo externých zariadení znížte pred začatím prehrávania hlasitosť prehrávača a potom ju postupne zvyšujte.
* 6:
Kompatibilné zariadenie Bluetooth najskôr spárujte s televízorom.
Do televízora správne vložte SD kartu alebo pripojte pamäťové zariadenie USB.
Externé zariadenie pripojené k portu AUX televízora sa nedá ovládať pomocou televízora. Externé zariadenie ovládajte samostatne.
* 7:

POZNÁMKA

- Zaobstarajte si 4-pólový mini-konektor na pripojenie videokamery, DVD prehrávača alebo iných zariadení kompatibilných s video výstupom.
- Zo smartfónu môže vychádzať len zvuk.
- Ak nie je k dispozícii žiadny zvukový signál, na obrazovke sa zobrazí „NO SIGNAL“.
- Ak je na externom zariadení slabý signál, nemusí sa dať zvýšiť.
- Keď je zariadenie pripojené k smartfónu, pri prichádzajúcom hovore nemusí byť počuť tón zvonenia.

* 8: K televízoru a rádiu môžete pripojiť smartfón alebo mobilný telefón a nabíjať ho prostredníctvom komerčne dostupného nabíjacieho kábla s USB konektorom.
Kým sa smartfón alebo mobilný telefón nabíja, môžete prehrávať iné zdroje.

POZNÁMKA

- V režime karty SD nie je k dispozícii USB nabíjanie. Počas USB nabíjania prepnite na iný zdroj.
- Počas nabíjania prostredníctvom USB sa môže občas vypnúť zvuk, alebo sa môže prerušiť napájanie. Ak sa tak stane, znížte hlasitosť alebo zastavte nabíjanie prostredníctvom USB.
- Niektoré USB zariadenia nemusia byť nabíjateľné.
- Televízor a rádio sú nastavené tak, aby v prípade nízkej úrovne nabitia batérie deaktivovali USB výstup a nabíjanie smartfónov a mobilných telefónov.
  Ak horeuvedená situácia nastane, nabite batériu alebo ju vymeňte za plne nabitú.
- Ak je napätie nízke pri používaní sieťového adaptéra, výstup USB sa môže prerušiť a tým sa ukončí akékoľvek nabíjanie.
- Ak používate batériu ako zdroj energie pre toto zariadenie, použite plne nabitú batériu.
  Ak sa zníži úroveň nabitia batérie, nebude možné nabíjať smartfóny ani mobilné telefóny.
- Čas potrebný na nabíjanie sa mení podľa toho, ako sa smartfón alebo mobilný telefón nabíja.
- Nepoužívajte funkciu nabíjania pre iné zariadenia než pre smartfón alebo mobilný telefón.
- Televízor a rádio nemusia byť schopné nabíjať niektoré modely smartfónov alebo mobilných telefónov.

POLOŽKY NASTAVENIA

Položky nastavenia	Hlavné funkcie	Zdroj											
						SD karta			USB				
		Digitálny televízor	FM	DAB	Bluetooth	VIDEO	AUDIO	FOTO	VIDEO	AUDIO	FOTO	AUX	Nastavenie systému
Automatické vyhľadávanie*1	Prijímateľné frekvencie TV/FM/DAB vysielania sa zaregistrujú automaticky	○	○	○	–	–	–	–	–	–	–	–	–
Manuálne vyhľadávanie*1	Frekvencie televízneho vysielania sa zaregistrujú manuálne	○	–	–	–	–	–	–	–	–	–	–	–
Výber antény	Vyberie anténu (Vstavanú/Externú)	○	○	○	–	–	–	–	–	–	–	–	–
Krajina	Nastavuje krajinu, v ktorej je nainštalovaný prijímač televízneho vysielania	○	–	–	–	–	–	–	–	–	–	–	–
EPG	Zobrazuje graf televíznych programov a umožňuje výber kanála	○	–	–	–	–	–	–	–	–	–	–	–
Režim zobrazenia	Nastavenie farebného tónu displeja	○	–	–	–	○	–	○	○	–	○	○	–
Farebná teplota	Upravenie vyváženia farieb obrazu	○	–	–	–	○	–	○	○	–	○	○	–
Pomer strán	Výber veľkosti obrazu	○	–	–	–	○	–	○	○	–	○	○	–
Ekvalizér	Kvalita zvuku (basy/výšky) sa nastavuje podľa preferencií.	○	○	○	○	○	○	–	○	○	–	○	–
Časové pásmo	Nastavuje časové pásmo a región	○	–	–	–	–	–	–	–	–	–	–	–
Letný čas	Nastavuje letný čas	○	–	–	–	–	–	–	–	–	–	–	–
Predvolený kanál	Manuálne zaregistrovanie rádiovej stanice	–	○	○	–	–	–	–	–	–	–	–	–
Stereo	Prepínanie FM vysielaní medzi stereo a mono	–	○	–	–	–	–	–	–	–	–	–	–
Zoznam staníc	Zobrazí všetky stanice DAB	–	–	○	–	–	–	–	–	–	–	–	–
Synchronizácia dátumu a času	Ak vyberiete „ON“ (ZAP.), váš televízor a rádio bude možné synchronizovať s časom a dátumom	–	–	○	–	–	–	–	–	–	–	–	–
Zoznam súborov	Zobrazenie adresárov/súborov a umožnenie ich výberu	–	–	–	–	○	○	○	○	○	○	–	–
Automatické prehrávanie	Nastavuje možnosti zobrazovania fotografií, ako je režim automatického prehrávania a interval zobrazenia	–	–	–	–	–	–	○	–	–	○	–	–
Alarm	Nastavenie času, keď sa napájanie automaticky zapne	–	–	–	–	–	–	–	–	–	–	–	○
Časovač režimu spánku	Je možné nastaviť automatické vypnutie po uplynutí určitého času pomocou funkcie časovača spánku.	–	–	–	–	–	–	–	–	–	–	–	○
Nastavenie dátumu	Nastaví dátum a čas	–	–	–	–	–	–	–	–	–	–	–	○
Jazyk OSD	Nastaví jazyk, ktorý bude zobrazený	–	–	–	–	–	–	–	–	–	–	–	○
Obnovenie továrenského nastavenia	Obnoví nastavenia na východiskové	–	–	–	–	–	–	–	–	–	–	–	○
Aktualizácia softvéru	Aktualizuje softvér	–	–	–	–	–	–	–	–	–	–	–	○

POZNÁMKA

Pri zdieľaných položkách, ktoré možno nastaviť na niekoľko zdrojov, sa zmeny nastavenia použijú pre všetky tieto zdroje. Tieto položky nie je možné nastaviť samostatne pre každý zdroj.

* 1:

Ak chcete získať stabilnejší signál, pripojte televízor a rádio k portu izbovej antény pomocou samostatne predávaného kábla pre terestriálne digitálne antény.

POZNÁMKA

V závislosti od regiónu a umiestnenia môžu byť podmienky signálu slabé, alebo sa nemusí objaviť obraz.

ÚDRŽBA A KONTROLA

VÝSTRAHA

Keď rádio nepoužívate alebo keď sa vykonáva kontrola a údržba, vytiahnite z neho zástrčku napájacieho kábla a vyberte nabíjateľnú batériu a záložné batérie.

● Kontrola montážnych skrutiek

Všetky montážne skrutky pravidelne kontrolujte, či sú správne utiahnuté. Ak sa niektorá zo skrutiek povolí, okamžite ju dotiahnite. Nedodržanie tohto pokynu môže viesť k vážnemu nebezpečenstvu.

● Čistenie vonkajších častí

Ak sa televízor a rádio znečistí, utrite ho mäkkou, suchou tkaninou alebo tkaninou navlhčenou v mydlovej vode.
Nepoužívajte roztoky obsahujúce chlór, benzín ani riedidlo, pretože tieto látky spôsobia zmäknutie plastových častí.

● Skladovanie televízora a rádia

Televízor a rádio neskladujte na nasledujúcich miestach.

- ○ V dosahu detí ani na miestach, ku ktorým majú jednoduchý prístup,
- ○ Na vlhkých ani prašných miestach,
- ○ Na miestach s vysokou teplotou, napríklad v aute, ani na miestach vystavených priamemu slnečnému žiareniu,
- ○ Na mimoriadne chladných miestach ani na miestach vystavených priamemu prievanu,
- ○ Na miestach s výraznými zmenami teplôt,
- ○ Na miestach, kde by bolo vystavené dymu alebo pare, napríklad v blízkosti kuchynských spotrebičov alebo zvlhčovača.

ÚPRAVY

Elektrické náradie značky HiKOKI je neustále vylepšované a upravované s cieľom použiť najnovšie technologické pokroky.
Preto môžu byť niektoré diely zmenené bez predchádzajúceho upozornenia.

ZÁRUKA

Naša spoločnosť garantuje, že elektrické náradie značky HiKOKI vyhovuje zákonným/národným nariadeniam. Táto záruka sa nevzťahuje na chyby alebo poškodenia v dôsledku nesprávneho používania, zlého zaobchádzania alebo štandardného opotrebovania a poškodenia. V prípade reklamácie doručte elektrické náradie v nerozobratom stave spolu so ZÁRUČNÝM LISTOM, ktorý nájdete na konci tohto návodu na obsluhu autorizovanému servisnému stredisku spoločnosti HiKOKI.

POZNÁMKA

Vzhľadom na pokračujúci program výskumu a vývoja v spoločnosti HiKOKI si vyhradzujeme právo zmien tu uvedených technických špecifikácií bez predchádzajúceho upozornenia.

RIEŠENIE PROBLÉMOV

Pokiaľ náradie nefunguje štandardným spôsobnom, použite postupy uvedené v tabuľke nižšie. Pokiaľ nedokážete problém odstrániť, poraďte sa s predajcom alebo s autorizovaným servisným strediskom spoločnosti HiKOKI.

Príznak	Možná príčina	Náprava
Napájanie sa nezapne	Sieťový adaptér je odpojený alebo nie je úplne pripojený k zásuvke.	Sieťový adaptér pevne pripojte až na doraz k zásuvke.
	Žiadna zvyšná kapacita batérie	Nabite batériu.
Žiadny zvuk	Príliš nízka hlasitosť.	Upravte hlasitosť.
Napájanie sa automaticky vypne	Aktivovaná funkcia spánku.	Deaktivujte funkciu spánku.
Nesprávny dátum a/alebo čas	Vybitá záložná batéria.	Záložnú batériu vymeňte za novú.
Televízor nemôže prijímať signály	Kanály nie sú konfigurované.	Konfigurujte kanály.
Nie je možné nastaviť televízne kanály	Nesprávne nastavenie krajiny.	Skontrolujte nastavenie krajiny.
Nedajú sa prijať niektoré televízne vysielané signály	Nevysielajú sa terestriálne digitálne signály.	Kontaktujte svoju najbližšiu vysielaciu stanicu, či vysiela terestriálne digitálne signály.
Nezobrazujú sa titulky alebo nefunguje zvuk viackanálovej televízie	Televízny program, ktorý sledujete, nepodporuje titulky a/alebo zvuk viackanálovej televízie.	Skúste použiť titulky alebo zvuk viackanálovej televízie na televíznom programe, ktorý ich podporuje.
Obraz televízora sa stane nečitateľný alebo sa zastaví	Anténa mieri zlým smerom, alebo je kábel antény odpojený alebo zlomený.	Uistite sa, že nie je žiadny problém so smerom, ktorým mieri anténa, alebo s pripojením kábla antény.
Televízor prestane zobrazovať obrázky krátko po zapnutí alebo dôjde k zmene kanálu	Nejde o poruchu.	Zmena kanálu trvá niekoľko sekúnd, keďže signál musí byť spracovaný, aby bol pripravený na zobrazenie na obrazovke.
Zariadenie Bluetooth sa nemôže pripojiť alebo občas vynecháva jeho zvuk	Zariadenie nie je spárované.	Spárujte zariadenie.
	V blízkosti sa nachádza ďalšie zariadenie, ktoré vysiela rušivé rádiové signály, ako je napríklad bezdrôtový smerovač.	Skúste presunúť ďalej od seba zariadenie, ktoré spôsobuje rušenie a televízor a rádio.
	Zariadenie Bluetooth je príliš ďaleko od televízora a rádia.	Skúste preniesť zariadenie bližšie k televízoru a rádiu.
Video, hudbu alebo fotografie z externého zariadenia nie je možné zobraziť alebo prehrať, alebo sa nedajú zobraziť priečinky a súbory zariadenia.	Nesprávne rozpoznané spojenie.	Skúste odpojiť a znovu pripojiť externé zariadenie. Ak ešte stále nie je rozpoznané, skúste vypnúť a znovu zapnúť televízor a rádio.
Nefunguje diaľkové ovládanie	Diaľkové ovládanie nie je namierené na senzor diaľkového ovládania.	Počas používania namierte diaľkový ovládač na senzor diaľkového ovládania televízora a rádia.
	Diaľkový ovládač je príliš ďaleko od senzoru diaľkového ovládania.	Diaľkový ovládač použite o pribl. 3 m ďalej alebo bližšie.
	Senzor diaľkového ovládania televízora a rádia je v jasnom svetle, ako je priame slnečné žiarenie.	Televízor a rádio umiestnite mimo dosahu priameho slnečného žiarenia a iného jasného svetla.
	Vybité batérie v diaľkovom ovládači.	Vymeňte batérie v diaľkovom ovládači za nové.

(Превод на оригиналните инструкции)

ПРЕДУПРЕЖДЕНИЯ ЗА СИГУРНОСТ НА БЕЗЖИЧНИ ТЕЛЕВИЗОР И РАДИО

⚠ ПРЕДУПРЕЖДЕНИЕ

Прочетете всички инструкции и предупреждения за безопасност.

Неспазването на инструкциите и предупрежденията може да доведе до електрически удар, пожар и/или сериозни наранявания.

Запазете и съхранявайте инструкциите за последващи справки и приложение.

1. **Използвайте само посоченото напрежение на захранване.**
   - Използването на всяко друго напрежение може да доведе до пожар или токов удар.
2. **Избегнете повреждането на кабела на AC адаптера.**
   - Не модифицирайте, не огъвайте силом, не навивайте и не дърпайте кабела, не поставяйте тежки предмети върху него и не го оставяйте близо до загряващи уреди.
   - Отстранете захранващия щепсел (AC адаптер) от контакта и от телевизора и радиото, когато не се използва. В противен случай съществува риск от токов удар или пожар.
3. **Не докосвайте захранващия щепсел (AC адаптер) с мокри ръце.**
   - Това може да причини токов удар.
4. **Не използвате радиото и телевизора в банята или под душа.**
   - Не използвайте телевизора и радиото във влажни, мокри места или под дъжда.
   - Това може да причини токов удар, отделяне на дим или повреда.
5. **Не докосвайте антената FM или захранващия щепсел (AC адаптер) по време на гръмотевични бури.**
   - Това може да причини токов удар.
6. **Не разглобявайте и не модифицирайте телевизора и радиото.**
   - Това може да причини токов удар или пожар. Проверки и поправки трябва да се извършват от магазина на закупуване или от сервизен център на HiKOKI.
7. **Вкарайте захранващия щепсел (AC адаптер) стабилно навътре.**
   - Прах или замърсяване между захранващия щепсел и електрическото гнездо може да доведе до пожар. Отстранявайте захранващия щепсел периодично и го избърсвайте от всякаква прах или мръсотия със суха кърпа.
8. **Не позволявайте в телевизора и в радиото да проникнат неустановени предмети или вода.**
   - С изключение на захранващия AC адаптер и презареждащата се батерия, ако в задната врата проникне метален, запалим предмет или вода, това може да доведе до токов удар или пожар.
   - Внимавайте в телевизора и в радиото да не проникне желязна прах от басовите рефлексни говорители, прах или вода.
9. **Не сядайте и не стойте върху телевизора и радиото.**
   - Това може да доведе до злополуки или повреда.
10. **Не поставяйте телевизора и радиото върху нестабилна повърхност или на високо място. Не окачвайте телевизора и радиото за дръжката.**
    - Телевизорът и радиото могат да паднат и да причинят нараняване или повреда.
11. **Когато не е заредена плъзгаща се батерия, прикрепете плъзгащия капак на клемата към накрайника за предотвратяване на порязвания и други наранявания, които могат да възникнат от докосването на контактните пластини.**
12. **Бъдете внимателни при манипулиране на поддръжката на батериите.**
    - Опасност от експлозия, ако батерията е сменена неправилно. Подменете само със същия или еквивалентен тип.
    - Неправилната работа с батериите може да причини счупване или изтичане, което води до пожар, нараняване или замърсяване на околната зона. Спазвайте непременно следните предпазни мерки.
      - Използвайте само определените батерии
      - Не нагрявайте и не разглобявайте батериите
      - Не хвърляйте батериите в пожар или вода
      - Не изгаряйте батериите и не ги изхвърляйте като битови отпадъци.
      - Не зареждайте батериите
      - Уверете се, че батериите са с правилна ориентация и избегнете късо съединение
      - Не употребявайте повторно батериите и не използвайте различни видове батерии
      - Извадете батериите, когато телевизорът и радиото не се използват

      В случай на изтичане от батериите, почистете кутията на батериите.

      В случай, че по тялото Ви попадне течност от батерията, измийте го внимателно.

      Ако се показва ⊘, когато включвате захранването с поставена презареждаща се батерия, мощността на батерията е слаба.

      Включете телевизора и радиото от AC адаптера или вкарайте заредена батерия.
13. **Зареждайте само със зарядното устройство, посочено от производителя.**
    - Зарядно устройство, което е подходящо за един тип презареждаща се батерия, може да създаде опасност от пожар, когато се използва с друга батерия.
14. **Използвайте телевизора и радиото само със специално предназначена, презареждаща се батерия.**
    - Използването на всякаква друга презареждаща се батерия може да създаде опасност от нараняване и пожар.
15. **Когато презареждащата се батерия не се използва, дръжте я далеч от други метални предмети като кламери, монети, ключове, пирони, винтове или други малки метални предмети, които могат да влязат в контакт с клемите.**
    - Свързването на късо съединение на клемите на батерията може да причини изгаряния или пожар.
16. **При неподходящи условия, от батерията може да се отдели течност; избягвайте контакт. Ако случайно влезете в контакт с електролитната течност, изплакнете обилно с вода. Ако попадне електролит в очите, изплакнете обилно и потърсете медицинска помощ.**
    - Течността, отделена от батерията, може да причини дразнене или изгаряния.
17. **Предавайте телевизора и радиото за поправка само на квалифициран техник, използващ идентични резервни части.**
    - Това ще осигури поддържане на безопасността на телевизора и радиото.

18. **Главното устройство и адаптерът не трябва да се излагат на капки или пръски и върху тях не трябва да се поставят предмети, пълни с вода, като вази.**
19. **Батериите (комплект батерии или инсталирани батерии) не трябва да се излагат на прекомерна топлина, като слънчева светлина, огън и други подобни.**
20. **ГЛАВНИЯТ щепсел на адаптера се използва като устройство за изключване, устройството за изключване трябва да бъде готово за работа.**
21. **Не съхранявайте батериите или картите с памет на място достъпно за малки деца.**
    - Ако батерията или картата с памет случайно бъде погълната, тя може да доведе до задушаване и/или нараняване. Ако това се случи, незабавно потърсете медицинска помощ.
22. **Работна температура: -5 – 40˚C**

ЗАЩИТА НА ВАШИЯ СЛУХ

Продължителното излагане на високо ниво на звука може да причини загуба на слуха. Колкото по-високо е нивото на звука, по-бързо може да се загуби слухът.
Ушите Ви ще свикнат с високото ниво на звука, ако го слушате дълго време. Това създава илюзията, че нивото на звука е подходящо, въпреки факта, че може да увреди слуха Ви.
Спазвайте следното за предотвратяване на загуба на слуха.

ВНИМАНИЕ

1. **Уверете се, че оставяте ушите Ви да починат като правите редовни паузи и не слушате за дълги периоди от време.**
   Дори и на безопасно ниво на звука, продължителното слушане за дълго време може да причини загуба на слуха.
2. **Внимавайте да не повишавате нивото на звука, защото слухът Ви се адаптира към него.**
   Внимавайте да не свикнете с определено ниво на звука. Регулирайте звука на безопасно ниво, преди ушите Ви да свикнат със силния звук.
3. **Ако ушите Ви започнат да бучат, ако изпитвате дискомфорт или разговорът изглежда слаб или неясен, прекратете слушането на музика и прегледайте ушите си при лекар.**
4. **Не включвайте звука твърде високо, когато използвате слушалки.**
   Слушането на телевизия и радио за дълго време при висока сила на звука може да доведе до увреждане на слуха.

ПРЕДПАЗНИ МЕРКИ ПРИ СВЪРЗВАНЕ С ВЪНШНО УСТРОЙСТВО

Неочаквани проблеми може да доведат до загуба или повреждане на данни, съхранени в смартфон и друго периферно устройство, свързано към телевизора и радиото. Като имате предвид тази възможност, винаги трябва да правите предварително резервно копие на данните.
Обърнете внимание, че HiKOKI не носи отговорност за повредата или загубата на данни, съхранени в смартфони и друго периферно устройство, свързано към телевизора и радиото, нито за повреда на самото устройство.

ВНИМАНИЕ ОТНОСНО КОНДЕНЗАЦИЯ (DEW)

Ако телевизорът и радиото внезапно бъдат внесени от студа навън в топло помещение през зимата, или от изнесени от хладно помещение в горещина и влага на открито през лятото, вътре в телевизора и радиото може да се образува конденз.
Включването на захранването на телевизора и радиото докато вътре има капки вода може да доведе до неизправност. Внимавайте да не подлагате телевизора и радиото на внезапни и/или екстремни температурни промени.
Ако се образуват водни капчици, веднага спрете да използвате телевизора и радиото. Преди да ги използвате отново, изчакайте, докато водните капки се изпарят или постепенно повишавайте температурата в стаята, докато телевизорът и радиото изсъхнат.

ЛИЦЕНЗ И ТЪРГОВСКА МАРКА

Този продукт е защитен от определени права за интелектуална собственост на Microsoft. Използването или разпространението на такава технология извън този продукт без лиценз на Microsoft е строго забранено.

ТОЗИ ПРОДУКТ Е ЛИЦЕНЗИРАН СПРЯМО ЛИЦЕНЗА MPEG-4 VISUAL PATENT PORTFOLIO ЗА ЛИЧНА И НЕТЪРГОВСКА УПОТРЕБА ОТ ПОТРЕБИТЕЛ ЗА
(i) КОДИРАНЕ НА ВИДЕО В СЪОТВЕТСТВИЕ С ВИЗУАЛНИЯ СТАНДАРТ MPEG-4 (“MPEG-4 видео“) И/ИЛИ
(ii) ДЕКОДИРАНЕ НА MPEG-4 ВИДЕО, КОЕТО Е БИЛО КОДИРАНО ОТ ПОТРЕБИТЕЛ, ИЗВЪШВАЩ ЛИЧНА И НЕТЪРГОВСКА ДЕЙНОСТ, И/ЛИ Е БИЛО ПРИДОБИТО ОТ ДОСТАВЧИК НА ВИДЕО СЪДЪРЖАНИЕ, ЛИЦЕНЗИРАН ОТ MPEG LA ДА ПРЕДЛАГА MPEG-4 ВИДЕО.

НЕ СЕ ПРЕДОСТАВЯ И НЕ СЕ ПРЕДПОЛАГА ЛИЦЕНЗ ЗА КАКВАТО И ДА Е ДРУГА УПОТРЕБА.
ДОПЪЛНИТЕЛНА ИНФОРМАЦИЯ, ВКЛЮЧИТЕЛНО ТАКАВА, ОТНАСЯЩА СЕ ЗА ПРОМОЦИОНАЛНА, ВЪТРЕШНА И ТЪРГОВСКА УПОТРЕБА И ЛИЦЕНЗИРАНЕ, МОЖЕ ДА БЪДЕ ПОЛУЧЕНА ОТ MPEG LA, L.L.C. ВИЖТЕ HTTP://WWW.MPEGLA.COM.

ТОЗИ ПРОДУКТ Е ЛИЦЕНЗИРАН СПОРЕД ЛИЦЕНЗА AVC ПАТЕНТНО ПОРТФОЛИО ЗА ЛИЧНА УПОТРЕБА НА ПОТРЕБИТЕЛЯ ИЛИ ЗА ДРУГИ ЦЕЛИ, ПРИ КОИТО ТОЙ НЕ ПОЛУЧАВА ВЪЗНАГРАЖДЕНИЕ ДА (i) КОДИРА ВИДЕО В СЪОТВЕТСТВИЕ СЪС СТАНДАРТА AVC („AVC VIDEO“) И/ИЛИ (ii) ДА РАЗКОДИРА AVC ВИДЕО, КОЕТО Е БИЛО КОДИРАНО ОТ ПОТРЕБИТЕЛЯ ПО ВРЕМЕ НА ЧАСТНА ДЕЙНОСТ И/ИЛИ Е БИЛО ПОЛУЧЕНО ОТ ДОСТАВЧИК НА ВИДЕО, ЛИЦЕНЗИРАН ДА ДОСТАВЯ AVC ВИДЕО.
НЕ СЕ ПРЕДОСТАВЯ И НЕ СЕ ПРЕДПОЛАГА ЛИЦЕНЗ ЗА КАКВАТО И ДА Е ДРУГА УПОТРЕБА.
МОЖЕТЕ ДА ПОЛУЧИТЕ ДОПЪЛНИТЕЛНА ИНФОРМАЦИЯ ОТ MPEG LA, L.L.C. ВИЖТЕ HTTP:// WWW.MPEGLA.COM.

Технологията за аудио декодиране MPEG Layer-3 е лицензирана от Fraunhofer IIS и Thomson Licensing.

Включени в обхвата на една или повече претенции от патентите, посочени в patentlist.hevcadvance.com.

Произведено по лиценз на Dolby Laboratories.
Dolby, Dolby Audio и символът двойно D са търговски марки на Dolby Laboratories.

SD КАРТИ И USB УСТРОЙСТВА, ПОДДЪРЖАНИ ЗА ВЪЗПРОИЗВЕЖДАНЕ

Проверете спецификациите и инструкциите за употреба на SD карти и USB устройства, и се уверете, че ги използвате правилно.

Тип		SD карта с памет	SDHC карта с памет	Устройство с USB памет
Лого				–
Формат		FAT16, FAT32		
Поддържани файлови формати	ВИДЕО	MPEG2, MPEG4, H.264		
	АУДИО	MP3, AAC		
	ФОТО	JPEG, BMP		

ЗАБЕЛЕЖКА

- Карти памет SD и SDHC са наричани „SD карти“ в това ръководство.
- Не забравяйте да поставяте miniSD и microSD/ microSDHC картите в адаптер за SD карта, преди да ги поставите в телевизора и радиото.
- Не вкарвайте неподдържани видове карти с памет в телевизора и радиото. Поставяне на несъвместима карта с памет може да доведе до неизправност или повреда на телевизора и радиото, както и на картата с памет.
- Дори ако SD картата е от типа, описан по-горе, може да не може да се използва в зависимост от формата си и условията за използване. Ако картата не е в състояние да се чете правилно, извадете я от телевизора и радиото.
- Спецификациите не позволяват импортирането на файлове, когато SD картата е заключена.
  Отключете картата, за да импортирате файлове.
- Не свързвайте неподдържани USB устройства.
- Не за всички USB устройства е гарантирано, че могат да се свързват.
- Не вадете или поставяйте SD карти или USB устройства по време на възпроизвеждане. Това може да доведе до повреда на телевизора, на SD картата или на USB устройството.
- SD и SDHC са търговски марки на SD-3C, LLC.
- Този продукт е защитен от определени права за интелектуална собственост на Microsoft. Използването или разпространението на такава технология извън този продукт без лиценз на Microsoft е строго забранено.

ВНИМАНИЕ

- Данните, записани на свързана SD карта и USB памет, могат да бъдат повредени при непредвидена авария. Винаги архивирайте данните, за да се предпазите от евентуална загуба.
- Не изключвайте захранването и не изваждайте SD картата или USB устройството с памет, докато SD картата или USB устройството с памет се чете или възпроизвежда. Съществува риск записаните данни да бъдат повредени.

ОСНОВНИ ФУНКЦИИ

Източник		Основни функции
Цифрова телевизия		Гледайте наземни цифрови емисии
FM		Слушайте FM радио
DAB		Слушайте цифрово радио
Bluetooth		Възпроизвеждане на Bluetooth устройства
SD карта	ВИДЕО	Гледайте видео, слушайте музика и преглеждайте снимки на SD карта
	АУДИО	
	ФОТО	
USB	ВИДЕО	Гледайте видео, слушайте музика и преглеждайте снимки на устройство с USB памет
	АУДИО	
	ФОТО	
AUX		Възпроизвеждане на видео и аудио от видео камери, преносими музикални плейъри и т.н.
Системни настройки		Задаване на текущия час и дата, нулиране на системата до настройките по подразбиране и актуализиране на софтуер

- Зареждане на смартфон и мобилен телефон
- Съвместимост с презареждаща се батерия и AC адаптер на HiKOKI

СПЕЦИФИКАЦИИ

Честотна лента	TV: 170 до 230 MHz, 470 до 860 MHz DAB/DAB +: 174,928 до 239,200 MHz (ЛЕНТА III) FM: 87,5 до 108 MHz
Антена	Телескопична антена (За телевизия и FM)
Порт за външна антена	75 Ω PAL-тип конектор (За телевизия и DAB / DAB+)
Порт за слушалки	Ф3,5 мм стерео минижак
Порт за SD карта	Поддържа SD/SDHC (до 32 GB)
USB порт	USB 2.0 (захранване: DC 5 V, до 0,7 A)
AUX вход порт	Ф3,5 мм (видео + аудио)
Говорители	90 мм (8 Ω) × 2
LCD размер	8 инча
Размери на пикселите	W 1024 x H 600
Изход за макс. мощност	7 W × 2

Електрическо захранване	Плъзгаща се батерия: DC 14,4 V, 18 V
	Електрическо захранване за домакинството (при използване на предоставения AC адаптер)
	Поддържане на батерии: DC 3 V, две AA батерии
Bluetooth	Bluetooth, версия 4,0 Профил: A2DP (Advanced Audio Distribution Profile) AVRCP (AV Remoto Control Profile) Изпращане/получаване чувствителност: Клас 2 Честотен диапазон на Bluetooth: 2402-2480 MHz Максимална Bluetooth RF мощност: BT2.1:-0,47 dBm, BT4.0(BLE):0,9 dBm
Външни размери	L 405 mm x W 305 mm x H 265 mm (с пречупена антена)
Тегло	4,2 кг

○ За приложими захранвания, вижте инструкциите за потребителя:
Приложими доставчици на захранване:
(Производител) Dong Guan Sun Hung Kin Electrical Co., Ltd.
(Модел) HKP18-1202000dV, HKP18-1202000dB
(Вход) 100V-240V ~ 50/60Hz 0,68Amax
(Изход) 12V ⎓ 2A

○ Може да се използва само под плъзгащата се батерия
(Модел) BSL1430: Литиева батерия от 14,4V 3000mAh
(Модел) BSL1830: Литиева батерия от 18V 3000mAh
(Производител) Koki Holdings Co., Ltd.

ИМЕ НА ЧАСТИ И ФУНКЦИИ НА БУТОНИ

Имена на частите		Функции
①	Дисплей	–
②	Контролен панел	–
③	Ръкохватка	–
④	Сензор за дистанционно управление	–
⑤	Портове за свързване на външни устройства	–
⑥	Порт за външна антена	–
⑦	Антена	–
⑧	Високоговорител	–
⑨	Заден капак	–
⑩	Порт за AC адаптер	–
⑪	Бутон за захранване	Ключове за включване/изключване
⑫	Бутон за ниво на звука	Увеличава или намалява силата на звука
⑬	Бутон за пропускане	• Избор на позиция • Избор на песни на външни устройства • Променя канали
⑭	Бутон пускане/спиране	Пуска или спира възпроизвеждането
⑮	Бутон за избор на източник	Показва Началния екран
⑯	Бутон за меню	Показва екрана с менюто
⑰	Бутон за въвеждане/информация	• Въвежда избрания елемент • Извежда информация
⑱	USB порт	–
⑲	Порт за SD карта	–
⑳	AUX вход порт	–
㉑	Порт за слушалки	–
㉒	Дистанционно	–
㉓	TV бутон	Активира TV
㉔	Бутон за режим на готовност	Включва или изключва режим на готовност
㉕	Бутон за избор на източник	Показва Началния екран
㉖	Бутон за избор/въвеждане	Избира или въвежда елементи
㉗	Бутон за връщане	Връща управлението
㉘	Бутони с цифри	Избира номера на канали
㉙	Бутон за без звук	Заглушава звука
㉚	Бутон за ниво на звука	Увеличава или намалява силата на звука
㉛	EQ бутон	Показва екран за настройка на качеството на звука
㉜	Бутон за пропускане	• Избор на песни на външни устройства • Променя FM честота
㉝	Бутон пускане/спиране	Пуска или спира възпроизвеждането
㉞	Бутон за повтаряне	Повтаря възпроизвеждането
㉟	Бутон дисплей	Показва екран за настройка на качеството на картината
㊱	Бутон за канал	Променя канали
㊲	Бутон информация	Извежда информация
㊳	Бутон подзаглавие	Показва екран за настройка на езика на субтитрите
㊴	Бутон EPG	Показва списък с ТВ програми
㊵	Аудио бутон	Показва екран за настройка на езика на звука
㊶	Бутон за търсене	Изпълнява автоматично търсене
㊷	Бутон за меню	Показва екрана с менюто

㊸	Bluetooth бутон	Активира Bluetooth
㊹	FM DAB бутон	Активира FM/DAB
㊺	Етикет	–
㊻	Кутия за батерии AA	–
㊼	Капак	–
㊽	Капаче на дистанционното управление	–
㊾	Протектор за екран	–
㊿	AC Адаптер	–
51	Гумен капак	–
52	Батерия	–
53	Клеми	–
54	Кабел за наземна цифрова антена	–
55	Порт за вътрешна антена	–
56	Външна антена	–
57	Кабел за AUX порт	–
58	Външно устройство	–
59	USB кабел	–
Ⓐ	Индикатор източник/меню	–
Ⓑ	Часовник	–

СИМВОЛИ

ПРЕДУПРЕЖДЕНИЕ

Използвани са следните символи за машината. Уверете се, че разбирате значението им преди употреба.

	UR18DSML: Безжични телевизор и радио
	⚠**ПРЕДУПРЕЖДЕНИЕ** - За да намали риска от наранявания, потребителят трябва да прочете ръководството за работа.
	Само за страни от ЕС Не изхвърляйте електрически уреди заедно с битовите отпадъци! Във връзка с разпоредбите на Европейска Директива 2012/19/ЕС за електрическите и електронни уреди и нейното приложение съгласно националните законодателства, електрически уреди, които излизат от употреба трябва да се събират отделно и предават в специализирани пунктове за рециклиране.
	Употреба само на закрито
	Полярност на изходните терминали
	Оборудване Клас II
	AC (Алтернативен ток)
	DC (Постоянен ток)
	Нова батерия
	Стара/използвана батерия
OR	Може да се извърши както на операционния панел на тялото на телевизора, така и на дистанционното управление
ex.)	Пример
	Включване
	Изключване
	Натиснете
S	Източник
M	Елемент за настройки
	Индикатор за изтощена батерия
AA AA	AA батерии
AAA AAA	AAA батерии за дистанционното управление
	Протектор за екран
	Предупреждение
	Забранено действие

За информация за операционните бутони, вижте „ИМЕ НА ЧАСТИ И ФУНКЦИИ НА БУТОНИ“.

СТАНДАРТНИ АКСЕСОАРИ

В допълнение към основния комплект (1 комплект) са предоставени и аксесоарите и приставките, изброени на стр. 9.

Стандартните аксесоари са предмет на промяна без предупреждение.

ПРЕДИ ЗАПОЧВАНЕ НА РАБОТА

Действие	Фигура	Страница
Инсталиране на поддържане на батерии*1	1	4
Поставяне на батерии в дистанционното управление	2	4
Поставяне на протектора за екрана	3	4
Инсталиране на AC адаптер*2	4	5

Съхраняване на AC адаптера и дистанционното управление	5	5
Поставяне и изваждане на батерията*3	6	5
Подготовка на антената*4	7	5

○ За да свържете устройство, което поддържа видео изход, като например видео камера или DVD плейър, използвайте 4-пинов мини-щепсел кабел, който включва видео връзка.

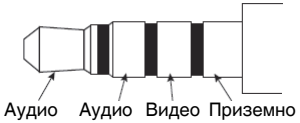

* 1: Настройките за време и честоти на телевизора и радио станцията могат да бъдат запазени чрез инсталиране на батерии в устройство.

* 2:

ЗАБЕЛЕЖКА

○ Когато се използва заедно с батериите, AC адаптерът е главният източник на захранване и не се използва енергията на батериите.

○ Когато се използват заедно с AC адаптера, батериите няма да се зареждат, защото това устройство няма функция за зареждане.

* 3:

ВНИМАНИЕ

Не докосвайте клемите.
Това може да причини порязване на ръцете или други наранявания.

С това устройство могат да се използват само 14,4 V или 18 V плъзгащ тип батерии. (BSL36B18 не може да се използва)

ЗАБЕЛЕЖКА

○ Не натискайте прекалено силно при вкарване на батерията. Ако батерията не влиза лесно на място, тя не е поставена правилно.
Проверете дали батерията е в правилната посока и че нищо не възпрепятства пространството за вмъкване.

○ Ако се показва ⚠, когато устройството е включено след инсталиране на батерията, зарядът на батерията е нисък.
В тази ситуация, можете да използвате AC адаптер или да инсталирате напълно заредена батерия.

* 4: Използвайте вградената антена или конектора за външен съединител.
Регулирайте посоката, дължината и ъгъла на антената, като проверявате състоянието на приемане.

ГЛЕДАНЕ НА ТЕЛЕВИЗИЯ ИЛИ СЛУШАНЕ НА FM/DAB

1. Изберете източника, който искате да слушате (цифрова телевизия, FM или DAB)
2. Избиране на антена
Използвайте „Избор на антена“, за да изберете вградена или външна антена.
Настройте ориентацията, дължината, ъгъла и позицията на антената.
3. Задайте канал.
Използвайте „Автоматично търсене“, за да изберете.
За телевизия е възможно да използвате „Ръчно търсене“ за задаване на канали.
4. Изберете станция.

ЗАБЕЛЕЖКА

○ Приемането на някои места и райони може да е лошо или да не съществува.

○ С телевизора няма да можете да настроите канали, ако настройката за държава е неправилна.

○ Телевизорът и радиото могат да приемат само некриптирани безплатни телевизионни канали.

СВЪРЗВАНЕ С BLUETOOTH УСТРОЙСТВА

1. **Сдвояване (Регистриране на устройства)**
Сдвояването се изисква за Bluetooth комуникация.
Настройте Вашето Bluetooth устройство на режим сдвояване.
(За инструкции за свързване, вижте ръководството за използваното Bluetooth устройство.)
2. **Настройте телевизора и радиото на режим за сдвояване**
Превключете източника на „ Bluetooth “.
„ Bluetooth Ready “ се показва на екрана и машината влиза в режим изчакване на свързване.
Изберете „ UR18DSML “ от списъка на свързани устройства на вашето Bluetooth устройство, за да завършите сдвояването.
3. **Въвеждане на код**
Някои Bluetooth устройства може да изискват код за достъп при свързване.
Ако случаят е такъв, въведете „ 0000 “.
Също така, ако се изисква разрешение за свързване, въведете „ разрешен “.
Свързването е успешно след показване на „ Connected “.

ЗАБЕЛЕЖКА

○ След сдвояване, връзката ще бъде автоматично създадена при следващото включване на устройствата. Ако Bluetooth връзката се загуби, сдвоете отново устройствата.

○ Не могат да бъдат сдвоени едновременно повече от две устройства.

○ Свързването с всички Bluetooth устройства не може да се гарантира. Преди да опитате свързването, винаги проверявайте за съвместимост.

○ Думата Bluetooth ® и логото са регистрирани търговски марки, притежавани от Bluetooth SIG, Inc.

РАБОТА

Действие	Фигура	Страница
Включване/изключване на захранването*1	8-1	6
Включване/изключване на режима на готовност*2	8-2	6
Показва Началния екран*3	9	6
Избор на дистанционното управление на цифрова телевизия, FM/DAB или Bluetooth източник*4	10	6
Показва екрана с менюто	11	7
Избира Източник, Меню и други елементи за настройка	12	7
Регулиране силата на звука*5 (Всички източници)	13	7
Превключване на канали*4 (Ⓢ: Цифрова телевизия, FM, DAB)	14	7

Показва списък с всички канали (Ⓢ: Цифрова телевизия)	15	7
Показва екрана за настройка на езика на звука (Ⓢ: Цифрова телевизия)	16-1	7
Показва екрана за настройка на езика на субтитрите (Ⓢ: Цифрова телевизия)	16-2	7
Възпроизвеждане/пауза на външни устройства*6 (Ⓢ: Bluetooth, SD карта, USB)	17	8
Избор на песни на външни устройства (смяна на песни)*6 (Ⓢ: Bluetooth, SD карта, USB)	18*5	8
Промяна на FM честота (Ⓢ: FM)		
Възпроизвеждане на видео или музика от външно устройство*7 (Ⓢ: AUX)	19	8
Зареждане на вашия смартфон*8	20	8

* 1: Уредът не може да се включи с натискане на бутона за режим на готовност на дистанционното управление.
* 2: В режим на готовност LED бутонът за захранването светва в червено.

ЗАБЕЛЕЖКА

○ Захранването се изключва автоматично след около 24 часа в режим на готовност.

* 3: Текущо избраният елемент е осветен в зелено.
* 4: Екранът за избор на източник не се показва.
* 5: При възпроизвеждане на съдържание от Bluetooth или външни устройства, намалете звука на плейъра преди започване на възпроизвеждането, а след това постепенно го повишете.
* 6: Сдвоете Bluetooth устройство, съвместимо с телевизора предварително.
  Поставете SD карта или включете устройството с USB памет в телевизора правилно.
  Външно устройство, свързано към AUX порта на телевизора, не може да се контролира с помощта на телевизора. Моля, контролирайте самото външно устройство.
* 7:

ЗАБЕЛЕЖКА

○ Вземете 4-полюсен мини-щекер, за да свържете видеокамера, DVD плейър или друго съвместимо устройство с видео изход.

○ От смартфон може да се изведе само звук.

○ Ако няма аудио сигнал, на екрана се изписва „НЯМА СИГНАЛ“.

○ Ако аудио сигналът на външното устройство е слаб, е възможно да не можете да го увеличите.

○ При свързване към смартфон звуковият сигнал може да не бъде чут, когато има входящо повикване.

* 8: Смартфон или мобилен телефон могат да бъдат свързани към телевизора и радиото и презареждани, използвайки наличните в търговската мрежа кабели за зареждане с USB конектор.
  Докато зареждате смартфон или мобилен телефон, други източници могат да бъдат възпроизвеждани.

ЗАБЕЛЕЖКА

○ В режим на SD карта USB зареждането не е възможно.
  По време на USB зареждане преминете към друг източник.

○ По време на зареждане чрез USB, звукът може понякога да прекъсне или захранването може да се изключи. Ако това се случи, намалете силата на звука или спрете зареждането чрез USB.

○ Някои USB устройства може да не подлежат на зареждане.

○ Телевизорът и радиото са изработени така, че да деактивират USB изхода и да преустановят зареждането на смартфони и мобилни телефони, когато мощността на батерията е прекалено ниска.
  Ако това се случи, заредете батерията или я заменете с напълно заредена батерия.

○ Ако напрежението е ниско при използване на захранващия адаптер, USB изходът може да бъде прекъснат, преустановявайки всякакво зареждане.

○ Използвайте напълно заредена батерия, когато я използвате като енергиен източник за това устройство.
  Няма да можете да зареждате смартфони или мобилни телефони, когато нивото на мощността на батерията стане ниско.

○ Времето, необходимо за зареждане, варира според зареждащия се смартфон или мобилен телефон.

○ Не използвайте функцията за зареждане с други устройства, различни от смартфон или мобилен телефон.

○ Телевизорът и радиото могат да не са в състояние да зареждат някои модели смартфони или мобилни телефони.

ЕЛЕМЕНТИ ЗА НАСТРОЙКИ

Елементи за настройки	Основни функции	Източник											
		Цифрова телевизия	FM	DAB	Bluetooth	SD карта			USB			AUX	Системни настройки
						ВИДЕО	АУДИО	ФОТО	ВИДЕО	АУДИО	ФОТО		
Автоматично търсене*1	Приеманите телевизионни честоти TV/FM/DAB се регистрират автоматичн	○	○	○	–	–	–	–	–	–	–	–	–
Ръчно търсене*1	Телевизионните честоти се регистрират ръчно	○	–	–	–	–	–	–	–	–	–	–	–
Избор на антена	Избира антена (Вградена/Външна)	○	○	○	–	–	–	–	–	–	–	–	–

Елементи за настройки	Основни функции	Източник											
		Цифрова телевизия	FM	DAB	Bluetooth	SD карта			USB			AUX	Системни настройки
						ВИДЕО	АУДИО	ФОТО	ВИДЕО	АУДИО	ФОТО		
Държава	Задава държавата, в която е инсталиран приемникът за телевизионно излъчване.	○	–	–	–	–	–	–	–	–	–	–	–
EPG	Показва схема на телевизионните програми и позволява на канал да бъде избран	○	–	–	–	–	–	–	–	–	–	–	–
Режим на показване	Задава тона на цвета на дисплея	○	–	–	–	○	–	○	○	–	○	○	–
Цветна температура	Задава баланса на цветовете на изображението	○	–	–	–	○	–	○	○	–	○	○	–
Съотношение	Избира размера на изображението	○	–	–	–	○	–	○	○	–	○	○	–
EQ	Качеството на звука (Бас/Дискант) може да се регулира според предпочитанията.	○	○	○	○	○	○	–	○	○	–	○	–
Часова зона	Задава часовата зона и региона	○	–	–	–	–	–	–	–	–	–	–	–
Лятно време	Задава лятно време	○	–	–	–	–	–	–	–	–	–	–	–
Предварително настроен канал	Ръчно регистрира радиостанция	–	○	○	–	–	–	–	–	–	–	–	–
Стерео	Превключва FM емисиите между стерео и моно	–	○	–	–	–	–	–	–	–	–	–	–
Списък със станции	Показва всички станции на DAB	–	–	○	–	–	–	–	–	–	–	–	–
Синхрон на дата и час	Ако е избрано „Вкл.“, вашият телевизор и радио могат да синхронизират датата и часа	–	–	○	–	–	–	–	–	–	–	–	–
Списък с файлове	Показва папки/файлове и позволява да бъдат избрани	–	–	–	–	○	○	○	○	○	○	–	–
Автоматично пускане	Задава опции за показване на снимки, като например режим на автоматично пускане и интервал на показването	–	–	–	–	–	–	○	–	–	○	–	–
Аларма	Задава час, в който захранването се включва автоматично	–	–	–	–	–	–	–	–	–	–	–	○
Таймер за заспиване	Захранването може да се настрои за автоматично изключване след изтичането на определено време, с помощта на функцията на таймера за сън.	–	–	–	–	–	–	–	–	–	–	–	○
Настройване на дата	Задава датата и часа	–	–	–	–	–	–	–	–	–	–	–	○
OSD Language	Задава езика, който да бъде показван	–	–	–	–	–	–	–	–	–	–	–	○
Възстановяване фабрични настройки по подразбиране	Възстановява настройките до фабричните настройки по подразбиране	–	–	–	–	–	–	–	–	–	–	–	○
Актуализация на софтуера	Обновява софтуера	–	–	–	–	–	–	–	–	–	–	–	○

ЗАБЕЛЕЖКА

За общи елементи, които могат да бъдат определени за няколко източника, промените в настройките се прилагат за всички тези източници. Тези елементи не могат да бъдат настроени поотделно за всеки източник.

* 1:

За да получите по-стабилен сигнал, свържете телевизора и радиото до порта на вътрешната антена с отделно продаван кабел за наземни цифрови антени.

ЗАБЕЛЕЖКА

В зависимост от региона и местоположението, състоянието на сигнала може да е слабо или изображението може да не се появи.

ПОДДРЪЖКА И ПРОВЕРКА

ПРЕДУПРЕЖДЕНИЕ

Когато не се използват или по време на проверка и поддръжка, уверете се, че сте отстранили AC щепсела, зареждащата се батерия и поддържането за батерии.

● Проверка на монтажните винтове

Редовно инспектирайте всички монтажни винтове и се уверете, че са добре затегнати. Ако установите разхлабен винт, незабавно го затегнете. Неспазването на горното крие рискове от сериозни злополуки.

● Външно почистване

При замърсяване на телевизора и радиото, избършете с меко и сухо парче плат или парче плат, навлажнено в сапунена вода.

Не използвайте разтворители на хлорна, бензинова основа, или разредители за бои, тъй като те ще стопят пластмасовите повърхности.

● Съхраняване на телевизора и радиото

Не съхранявайте телевизора и радиото на следните места.

- ○ В обсега на деца или на лесно достъпно място за тях
- ○ На влажни или прашни места
- ○ При висока температура, каквото е във вътрешността на автомобил или изложено на пряка слънчева светлина
- ○ На изключително студени места или изложено директно на студени течения
- ○ Където има рязка промяна на температурата
- ○ Където е изложено на дим или пара, както е в близост до готварска печка или овлажнител

МОДИФИКАЦИИ

Захранващите инструменти на HiKOKI непрекъснато се подобряват и модифицират, за да включват най-новите технологични постижения.

Някои части могат да бъдат променени без предварително уведомление.

ГАРАНЦИЯ

Предоставяме гаранция за Електрически Инструменти HiKOKI съгласно специфичните местени законодателства на съответните държави. Настоящата гаранция не покрива дефекти или повреди, причинени от неправилно или небрежно използване, както и дължащи се на обичайно износване на компонентите. В случай на рекламация, моля, изпратете Електрическият Инструмент, в неразглобен вид, с ГАРАНЦИОННАТА КАРТА, продоволствена в края на инструкциите, на оторизиран сервизен център на HiKOKI.

ЗАБЕЛЕЖКА

Благодарение на непрекъсната програма на HiKOKI за проучване и разработване, спецификациите, посочени тук, подлежат на промяна без предизвестие.

ОТСТРАНЯВАНЕ НА НЕИЗПРАВНОСТИ

Използвайте инспекциите в таблицата по-долу, ако инструментът не функционира нормално. Ако с това проблемът не бъде отстранен, обърнете се към вашия дилър или към оторизирания сервизен център на HiKOKI.

Симптом	Възможна причина	Отстраняване
Захранването не се включва	Адаптерът на променлив ток е изключен или не е включен докрай в контакта.	Пъхнете стабилно AC адаптера докрай в контакта.
	Няма повече енергия в батерията	Заредете батерията.
Няма аудио	Звукът е твърде нисък.	Регулирайте силата на звука.
Захранването се е изключило автоматично	Функцията за сън е активирана.	Изключете функцията за сън.
Датата и/или часът са неправилни	Резервната батерия е изтощена.	Заменете резервната батерия с нова.
Телевизорът не може да получава сигнали	Каналите не са конфигурирани.	Конфигурирайте каналите.
Не може да се настроят телевизионни канали	Настройката на държавата е неправилна.	Моля, проверете настройката за държава.
Някои телевизионни сигнали не могат да бъдат получени	Наземни цифрови сигнали не се излъчват.	Попитайте най-близката си излъчвателна станция дали те не излъчват наземни цифрови сигнали.
Субтитрите не се показват или многоканалният телевизионен звук не функционира	Предаването, което гледате не поддържа субтитри и/или многоканален телевизионен звук.	Опитайте се да използвате субтитри или многоканален телевизионен звук на телевизионна програма, която ги поддържа.
Телевизионното изображение се обърква или спира	Антената е насочена в грешна посока или кабелът на антената е изключен или прекъснат.	Уверете се, че няма проблеми с посоката, в която антената е насочена или с връзката на кабела на антената.
Телевизорът престава да показва изображения скоро след като захранването е включено или каналът е сменен	Това не означава, че има неизправност.	Тъй като сигналът трябва да се преработи, за да се подготви за показване на екрана, смяната на канала отнема няколко секунди.
Bluetooth устройство не може да се свърже или звукът му прекъсва	Устройството не е сдвоено.	Сдвоете устройството.
	В близост има и друго устройство, излъчващо радио сигнали, които се намесват, като например безжичен рутер.	Опитайте да преместите устройството, причиняващо смущения, и телевизорът и радиото по-далеч едно от друго.
	Bluetooth устройството е твърде далеч от телевизора и радиото.	Опитайте да приближите устройството до телевизора и радиото.
Видео, музика или снимки на външно устройство не могат да бъдат показани или възпроизвеждани, или папките и файловете на устройството не могат да бъдат показани.	Връзката не е правилно разпозната.	Опитайте да изключите и повторно да свържете външното устройство. Ако все още не е разпозната, опитайте да изключите и включите захранването на телевизора и радиото отново.
Дистанционното управление не работи	Дистанционното управление не е насочено към сензора за дистанционно управление.	Насочете дистанционното управление към сензора за дистанционно управление на телевизора и радиото докато работите с него.
	Дистанционното управление е твърде далеч от сензора на дистанционното управление.	Работете с дистанционното управление от прибл. 3 м или по-близо.
	Сензорът за дистанционно управление на телевизора и радиото е под ярка светлина, като например пряка слънчева светлина.	Поставете телевизора и радиото далеч от пряка слънчева светлина и друга ярка светлина.
	Батериите на дистанционното управление са изтощени.	Сменете батериите на дистанционното управление с нови.

(Prevod originalnog uputstva)

BEZBEDNOSNA UPOZORENJA ZA BEŽIČNI TV I RADIO

⚠ **UPOZORENJE**

Pročitajte sva bezbednosna upozorenja i sva uputstva. *Propust da se slede upozorenja i uputstva može da izazove strujni udar, požar i/ili teške povrede.*

Sačuvajte sva upozorenja i uputstva za buduću upotrebu.

1. **Koristite samo zadatu voltažu napajanja.**
   - Upotreba bilo koje druge voltaže može da dovede do požara ili električnog šoka.
2. **Izbegnite da oštetite kabl AC adaptera.**
   - Ne modifikujte, savijajte na silu, uvrćite niti vucite kabl, ne stavljajte teške objekte na njega niti ga postavljajte blizu aparata za grejanje.
   - Kada se ne koristi, uklonite priključak za napajanje (AC adapter) iz električne utičnice i iz TV i radija. Propust da se učini tako može dovesti do električnog šoka ili požara.
3. **Ne dodirujte priključak za napajanje (AC adapter) sa mokrim rukama.**
   - Čineći tako može da rezultuje električnim šokom.
4. **Ne koristite TV i radio u kupatilu ili tušu.**
   - Ne koristite TV i radio u mokrim ili vlažnim mestima ili na kiši.
   - Čineći tako može da rezultuje električnim šokom, emisijom dima ili kvarom.
5. **Ne dodirujte FM antenu niti priključak napajanja (AC adapter) tokom oluja sa grmljavinom.**
   - Čineći tako može da rezultuje električnim šokom.
6. **Ne rastavljajte niti modifikujte TV i radio.**
   - Čineći tako može da rezultuje električnim šokom ili požarom. Inspekcije i popravke treba da izvede radnja u kojoj je kupljen ili HiKOKI servisni centar za električne aparate.
7. **Ubacite priključak napajanja (AC adapter) bezbedno koliko god može da uđe.**
   - Prašina ili prljavština između priključka za napajanje i električne utičnice može da dovede do požara. Uklonite priključak napajanja periodično i obrišite prašinu ili prljavštinu sa suvom krpom.
8. **Ne dopustite da neodređeni objekti ili voda uđu unutar tela TV i radija.**
   - Sa izuzetkom AC adaptera i punjive baterije, ako metal ili zapaljivi objekat ili voda dospeju unutar zadnjih vrata, to može da dovede do električnog šoka ili vatre.
   - Postarajte se da sprečite gvozdeni prah sa refleksnih bas zvučnika, prašina ili voda uđu u TV i radio.
9. **Nemojte sedeti niti stojati na TV i radiju.**
   - Čineći tako može da dovede do nezgoda ili kvara.
10. **Ne postavljajte TV i radio na nestabilnu površinu niti na visoko mesto. Ne kačite TV i radio da visi sa drške.**
    - TV i radio može da padne i izazove povredu ili kvar.
11. **Ako baterija sa klizaljkom nije ubačena, prikačite poklopac terminala sa klizaljkom da biste sprečili posekotine i druge ozlede koje mogu da se dese usled dodirivanja oblasti terminala.**
12. **Rukujte sa rezervnim baterijama pažljivo.**
    - Opasnost od eksplozije ako je baterija nepravilno zamenjena. Zamenite samo sa istim ili ekvivalentnim tipom.
    - Neodgovarajuće rukovanje baterijama može da rezultuje pucanjem ili curenjem, dovodeći do požara, povrede ili zagađenja okoline. Budite sigurni da pratite sledeće predostrožnosti.
      - Koristite samo zadate baterije
      - Ne zagrevajte niti rastavljajte baterije
      - Ne bacajte baterije u vatru ili vodu
      - Ne spaljujte baterije niti ih uklanjajte kao kućni otpad.
      - Ne punite baterije
      - Postarajte se da su baterije pravilno orijentisane i izbegavajte pravljenje kratkog spoja
      - Ne upotrebljavajte iznova baterije niti koristite različite tipove baterija
      - Uklonite baterije kada TV i radio nije u upotrebi

      U slučaju curenja iz baterija, obrišite baterijsku kutiju. Ako bi baterijska tečnost dospela na vaše telo, operite je pažljivo.

      Ako je prikazan kada uključite napajanje sa ubačenom punjivom baterijom, onda je napon baterije nizak.

      Napajajte TV i radio iz AC adaptera ili ubacite napunjenu bateriju.
13. **Punite samo sa punjačem koji je zadao proizvođač.**
    - Punjač koji odgovara za jednom tipu punjive baterije može da stvori rizik od požara kada se koristi sa drugom baterijom.
14. **Koristite TV i radio samo sa specifično naznačenom punjivom baterijom.**
    - Upotreba bilo koje druge baterije može da stvori rizik od povrede i požara.
15. **Kada se punjiva baterija ne koristi, držite je podalje od drugih metalnih predmeta kao što su spajalice, novčići, ključevi, ekseri, zavrtnji ili drugi mali metalni predmeti koji mogu da naprave spoj od jednog terminala do drugog.**
    - Uspostavljanje kratkog spoja između terminala na bateriji može da izazove opekotine ili požar.
16. **U uslovima zloupotrebe, tečnost može da se izbaci iz baterije; izbegavajte kontakt. Ako do kontakta slučajno dođe, isperite vodom. Ako vam tečnost dospe u oči, potražite i pomoć lekara.**
    - Tečnost izbačena iz baterije može da izazove iritaciju ili opekotine.
17. **Neka vaš TV i radio servisira kvalifikovani serviser upotrebljavajući samo identične delove za zamenu.**
    - Ovo će obezbediti da se bezbednost TV i radija održava.
18. **Glavna jedinica i adapter ne treba da budu izloženi kapljanju ili prskanju i nikakvi objekti ispunjeni sa tečnostima, kao što su vaze, ne treba da se stavljaju na jedinicu i adapter.**
19. **Baterije (pakovanje baterija ili instalirane baterije) ne treba da se izlažu prekomernoj toploti kao što su sunčeva svetlost, vatra ili njima nalik.**
20. **Priključak adaptera na ELEKTRIČNU MREŽU se koristi kao uređaj za isključivanje, a uređaj za isključivanje treba da ostane takav da se njime može lako operisati.**
21. **Ne držite baterije niti memorijske kartice na lokaciji u domašaju male dece.**
    - Ako se baterija ili memorijska kartica slučajno proguta, to može da uzrokuje gušenje i/ili povredu. Ako se ovo desi, tražite medicinsku pomoć odmah.
22. **Radna temperatura: -5 – 40°C**

ZAŠTITA VAŠEG SLUHA

Neprestano izlaganje glasnoj buci može da rezultuje trajnim gubitkom sluha. Što je glasnija jačina zvuka, kraće je vreme tokom kojeg gubitak sluha može da se desi.

Ako slušate zvuk velike glasnoće tokom dugog perioda vremena, vaše uši će se navići na njega. Ovo stvara iluziju da je nivo jačine odgovarajući, uprkos činjenice da može da bude štetan za vaš sluh.

Obratite pažnju na sledeće da biste sprečili gubitak sluha.

OPREZ

1. **Postarajte se da date vašim ušima odmor praveći redovne pauze i ne slušajući tokom dugih perioda vremena.**
   Čak i ako je postavljena na bezbedne nivoe jačine, neprekidno slušanje tokom dugih perioda može da izazove gubitak sluha.
2. **Budite obazrivi da ne povisite jačinu zvuka dok se vaš sluh prilagođava na zvučni izlaz.**
   Pazite se toga da budite naviknuti na određeni nivo jačine. Podesite jačinu zvuka na bezbedan nivo pre nego što vaše uši postanu naviknute na glasne jačine.
3. **Ako vaše uši počnu da zuje, ako osećate bilo kakvu nelagodnost, ili ako razgovor izgleda slabašno ili nerazgovetno, prekinite slušanje muzike i neka vaše uši pregleda lekar.**
4. **Ne pojačavajte jačinu zvuka previše visoko kada koristite slušalice ili naglavne slušalice.**
   Slušanje TV i radija tokom dugog vremena pri visokoj jačini zvuka može da rezultuje oštećenjem sluha.

PREDOSTROŽNOSTI KADA SE POVEZUJE NA EKSTERNU OPREMU

Neočekivani problemi mogu da rezultuju gubitkom ili korupcijom podataka pohranjenih u pametnim telefonima i drugoj perifernoj opremi povezanoj na TV i radio. Sa ovom mogućnošću na umu, bekap podataka bi trebao uvek da se napravi unapred.
Primetite da HiKOKI ne može da se drži odgovornim za korupciju ili gubitak podataka pohranjenih na pametnim telefonima ili drugoj perifernoj opremi povezanoj na TV i radio, niti za bilo koju štetu na samoj opremi.

OPREZ U VEZI SA KONDENZACIJOM (ROSOM)

Ako se TV i radio iznenada donese iz hladne spoljašnje sredine u toplu sobu u zimu, ili iz hladne sobe u vruću i vlažnu spoljašnju sredinu u leto, kondenzacija može da se formira unutar TV i radija.
Paljenje TV i radija dok postoje vodene kapljice unutra može da rezultuje kvarom. Budite pažljivi da ne izlažete TV i radio iznenadnim i/ili ekstremnim temperaturnim promenama.
Ako se vodene kapljice zaista formiraju, prestanite da koristite TV i radio odmah. Pre ponovnog korišćenja, sačekajte dok vodene kapljice ispare, ili postepeno podižite temperaturu sobe dok se TV i radio suši.

LICENCA I ZAŠTITNI ZNAK

Ovaj proizvod je zaštićen određenim pravima vlasništva intelektualne svojine Microsoft-a. Upotreba ili distribucija takve tehnologije van ovog proizvoda je zabranjena bez dozvole Microsoft-a.

LICENCA ZA OVAJ PROIZVOD DAJE SE PREMA PATENTNOM PORTFELJU LICENCI ZA MPEG-4 VIZUELNE SADRŽAJE ZA LIČNU I NEKOMERCIJALNU UPOTREBU OD STRANE POTROŠAČA ZA

(i) KODIRANJE VIDEO ZAPISA U SKLADU SA MPEG-4 VIZUELNIM STANDARDOM (‚MPEG-4 VIDEO ZAPIS‘) I/ILI

(ii) DEKODIRANJE MPEG-4 VIDEO ZAPISA KOJI JE KODIRAO POTROŠAČ PRILIKOM LIČNE I NEKOMERCIJALNE AKTIVNOSTI I/ILI JE PRIBAVLJEN OD DOBAVLJAČA VIDEO ZAPISA KOJI IMA LICENCU OD MPEG LA ZA DISTRIBUCIJU MPEG-4 VIDEO ZAPISA.

NIJEDNA LICENCA SE NE DAJE NITI ĆE SE PODRAZUMEVATI ZA NEKU DRUGU UPOTREBU.

DODATNE INFORMACIJE UKLJUČUJUĆI ONE KOJE SU U VEZI SA PROMOTIVNIM, INTERNIM I KOMERCIJALNIM KORIŠĆENJIMA I LICENCIRANJEM MOGU DA SE DOBIJU OD MPEG LA, LLC. POGLEDAJTE HTTP://WWW.MPEGLA.COM.

OVAJ PROIZVOD JE LICENCIRAN U OKVIRU AVC PORTFOLIO PATENTNE LICENCE ZA LIČNO KORIŠĆENJE POTROŠAČA ILI DRUGA KORIŠĆENJA ZA KOJA SE NE PRIMA NAKNADA ZA (i) KODIRANJE VIDEO ZAPISA U SKLADU SA AVC STANDARDOM (“AVC VIDEO ZAPIS”) I/ILI (ii) DEKODIRANJE AVC VIDEO ZAPISA KOJI JE KODIRAN OD STRANE POTROŠAČA ZARAD LIČNE AKTIVNOSTI I/ILI JE DOBIJEN OD PROVAJDERA VIDEO PRIKAZA KOJI JE LICENCIRAN DA PONUDI AVC VIDEO PRIKAZ.
DRUGA LICENCA SE NE DAJE NITI SE PODRAZUMEVA ZA BILO KOJU DRUGU UPOTREBU.
DODATNE INFORMACIJE MOGU SE DOBITI OD MPEG LA, L.L.C. POGLEDAJTE HTTP://WWW.MPEGLA.COM.

Licencu za MPEG Layer-3 tehnologiju za audio dešifriranje su dali Fraunhofer IIS i Thomson Licensing.

Obuhvaćeno je jednim ili više zahtevom patenata navedenim na patentlist.hevcadvance.com.

Proizvedeno po licenci od Dolby Laboratories.
Dolby, Dolby Audio i simbol double-D su zaštitni znaci kompanije Dolby Laboratories.

SD KARTICE I USB UREĐAJI PODRŽANI ZA REPRODUKCIJU

Proverite specifikacije i instrukcije za upotrebu za SD kartice i USB uređaje i obezbedite da ih koristite ispravno.

Tip		SD memorijska kartica	SDHC memorijska kartica	USB memorijski uređaj
Logo		SD™	SD HC™	–
Format		FAT16, FAT32		
Formati datoteka koji mogu da se reprodukuju	VIDEO	MPEG2, MPEG4, H.264		
	AUDIO	MP3, AAC		
	FOTO	JPEG, BMP		

NAPOMENA

- SD memorijske kartice i SDHC memorijske kartice se pominju kao „SD kartice” u ovom uputstvu.
- Budite sigurni da postavite miniSD kartice i microSD/microSDHC kartice u adapter za SD kartice pre nego što ih ubacite u TV i radio.
- Ne ubacujte nepodržane tipove memorijskih kartica u TV i radio. Ubacivanje nekompatibilne memorijske kartice može da dovede do kvara ili štete nad TV i radiom kao i memorijskom karticom.
- Čak i ako je SD kartica tipa opisanog gore, ne mora da bude upotrebljiva u zavisnosti od njenog formatiranja i uslova korišćenja. Ako karticu nije moguće pročitati ispravno, izbacite je iz TV i radija.
- Specifikacije ne dozvoljavaju uvoz datoteka kada je SD kartica zaključana.
  Otključajte karticu da uvezete datoteke.
- Ne povezujte nepodržane USB uređaje.
- Nemaju svi USB uređaji garancije da mogu da se povežu.
- Ne uklanjajte niti ubacujte SD kartice ili USB uređaje tokom reprodukcije. To može da dovede do kvara TV-a, SD kartice, ili USB uređaja.

- SD i SDHC su robne marke SD-3C, LLC.
- Ovaj proizvod je zaštićen određenim pravima vlasništva intelektualne svojine Microsoft-a. Upotreba ili distribucija takve tehnologije van ovog proizvoda je zabranjena bez dozvole od Microsoft-a.

OPREZ

- Podaci sačuvani na povezanu SD karticu i USB memorijski uređaj mogu biti oštećeni u nepredviđenoj nesreći. Uvek napravite rezervne kopije podataka kako biste bili zaštićeni od mogućeg gubitka.
- Nemojte isključivati napajanje ili uklanjati SD karticu ili USB memorijski uređaj dok se čita ili reprodukuje SD kartica ili USB memorijski uređaj. Postoji rizik da snimljeni podaci mogu da se pokvare.

GLAVNE FUNKCIJE

Izvor		Glavne funkcije
Digitalna TV		Gledajte zemaljske digitalne prenose
FM		Slušajte FM radio
DAB		Slušajte digitalni radio
Bluetooth		Puštanje sa Bluetooth uređaja
SD kartica	VIDEO	Gledajte videe, slušajte muziku i pregledajte fotografije na SD kartici
	AUDIO	
	FOTO	
USB	VIDEO	Gledajte videe, slušajte muziku i pregledajte fotografije na USB memorijskom uređaju
	AUDIO	
	FOTO	
AUX		Reprodukujte video i audio sa video kamera, prenosivih muzičkih plejera, itd.
Sistemsko podešavanje		Podesite trenutno vreme i datum, resetujte sistem na podrazumevana podešavanja i ažurirajte softver.

- Punjenje pametnog telefona i mobilnog telefona
- Kompatibilnost sa punjivom baterijom za HiKOKI električni alat i AC adapterom

SPECIFIKACIJE

Frekventni pojas	TV: 170 do 230 MHz, 470 do 860 MHz DAB/DAB+: 174,928 do 239,200 MHz (POJAS III) FM: 87,5 do 108 MHz
Antena	Šipkasta antena (Za TV i FM)
Priključak eksterne antene	75 Ω PAL-tip konektora (Za TV i DAB / DAB+)
Ulaz za slušalice	Φ3.5 mm stereo mini utičnica
Ulaz za SD karticu	Podržava SD/SDHC (do 32 GB)
USB utičnica	USB 2.0 (sa napajanjem: DC 5 V, do 0,7 A)
Ulazni AUX priključak	Φ3.5 mm (video + audio)
Zvučnici	90 mm (8 Ω) × 2
LCD veličina	8 inča
Dimenzije piksela	W 1024 x H 600
Maks. izlazna snaga	7 W × 2
Napajanje	Baterija sa klizaljkom: DC 14,4 V, 18 V
	Kućno napajanje (koristeći obezbeđeni AC adapter)
	Rezervne baterije: DC 3 V, dve AA baterije
Bluetooth	Bluetooth Ver. 4,0 Profil: A2DP (Advanced Audio Distribution Profile) AVRCP (AV Remoto Control Profile) Osetljivost slanja/prijema: Klasa 2 Bluetooth frekventni opseg: 2402-2480 MHz Bluetooth maksimalna RF snaga: BT2.1:-0,47 dBm, BT4.0(BLE):0,9 dBm
Spoljašnje dimenzije	D 405 mm x Š 305 mm x V 265 mm (sa povijenom antenom)
Težina	4,2 kg

- Za primenjiva napajanja vidite korisničke instrukcije:
  Primenjiva napajanja:
  (Proizvodnja) Dong Guan Sun Hung Kin Electrical Co., Ltd
  (Model) HKP18-1202000dV, HKP18-1202000dB
  (Ulaz) 100V-240V ~50/60Hz 0,68Amax
  (Izlaz) 12V ⎓ 2A
- Može da se koristi samo dole navedena baterija sa klizaljkom
  (Model) BSL1430: 14,4V 3000mAh litijumska baterija
  (Model) BSL1830: 18V 3000mAh litijumska baterija
  (Proizvodnja) Koki Holdings Co., Ltd.

NAZIVI DELOVA I FUNKCIJA DUGMADI

Imena delova		Funkcije
①	Prikaz	–
②	Upravljački panel	–
③	Ručka	–
④	Senzor daljinskog upravljača	–
⑤	Priključci za povezivanje eksternih uređaja	–
⑥	Priključak eksterne antene	–
⑦	Antena	–
⑧	Zvučnik	–
⑨	Zadnji poklopac	–
⑩	Ulaz za AC adapter	–
⑪	Dugme za paljenje	PALI/GASI napajanje
⑫	Dugme Jačina zvuka	Pojačava ili smanjuje zvuk

⑬	Dugme Preskoči	• Biranje stavke • Biranje pesama na spoljnim uređajima • Menja kanal
⑭	Dugme Pusti/Zaustavi	Pušta ili zaustavlja reprodukciju
⑮	Dugme Izvor za biranje izvora	Prikazuje ekran izvora
⑯	Dugme Meni	Prikazuje ekran menija
⑰	Dugme Unos/ Informacija	• Unosi odabranu stavku • Prikazuje informacije
⑱	USB utičnica	–
⑲	Ulaz za SD karticu	–
⑳	Ulazni AUX priključak	–
㉑	Ulaz za slušalice	–
㉒	Daljinski upravljač	–
㉓	TV dugme	Aktivira TV
㉔	Pripravnost dugme	Menja pripravnost za UKLJUČENO ili ISKLJUČENO
㉕	Dugme Izvor za biranje izvora	Prikazuje ekran izvora
㉖	Dugme Izaberi/unesi	Bira ili unosi stavku
㉗	Dugme Povratak	Komanda se vraća
㉘	Dugmad za brojeve	Bira brojeve kanala
㉙	Dugme Utišaj	Isključuje zvuk
㉚	Dugme Jačina zvuka	Pojačava ili smanjuje zvuk
㉛	EQ dugme	Prikazuje ekran za podešavanje kvaliteta zvuka
㉜	Dugme Preskoči	• Biranje pesama na spoljnim uređajima • Promene FM frekvencije
㉝	Dugme Pusti/Zaustavi	Pušta ili zaustavlja reprodukciju
㉞	Dugme Ponovi	Ponavlja reprodukciju
㉟	Dugme Prikaz	Prikazuje ekran za podešavanje kvaliteta slike
㊱	Dugme Kanal	Promena kanala
㊲	Dugme Informacija	Prikazuje informacije
㊳	Dugme Titl	Prikazuje ekran za podešavanje jezika titlova
㊴	EPG dugme	Prikazuje listu TV programa
㊵	Audio dugme	Prikazuje ekran za podešavanje zvučnog jezika
㊶	Dugme Traži	Pokreće automatsko pretraživanje
㊷	Dugme Meni	Prikazuje ekran menija
㊸	Bluetooth dugme	Aktivira Bluetooth
㊹	FM DAB dugme	Aktivira FM/DAB
㊺	Jezičak	–
㊻	Kutija za AA bateriju	–
㊼	Poklopac	–
㊽	Poklopac daljinskog upravljača	–
㊾	Zaštitni list za prikaz	–
㊿	AC adapter	–
51	Gumeni poklopac	–
52	Baterija	–
53	Krajevi baterije	–
54	Kabl za zemaljsku digitalnu antenu	–
55	Priključak sobne antene	–
56	Eksterna antena	–
57	Kabl za AUX port	–
58	Eksterni uređaj	–
59	USB kabl	–
Ⓐ	Izvor/meni indikator	–
Ⓑ	Sat	–

SIMBOLI

UPOZORENJE

Ovde su prikazane oznake koje se koriste na mašini. Postarajte se da razumete njihovo značenje pre upotrebe.

	UR18DSML : Bežični TV i radio
	⚠**UPOZORENJE** - Da bi se smanjio rizik od povreda, korisnik mora da pročita korisničko uputstvo.
	Samo za zemlje EU Nemojte odlagati električni alat zajedno sa smećem iz domaćinstva! Na osnovu Evropske direktive 2012/19/EU o dotrajaloj električnoj i elektronskoj opremi, kao i njene primene u skladu s državnim propisima, električni alat koji je došao do kraja svog radnog veka mora se prikupiti zasebno i odneti u postrojenje za reciklažu koje ispunjava ekološke zahteve.
	Upotreba samo u zatvorenom prostoru
	Polaritet izlaznih terminala
	Oprema klase II
	AC (Naizmenična struja)
	DC (Jednosmerna struja)
	Nova baterija
	Stara/korišćena baterija
OR	Može da se izvrši ili na upravljačkom panelu tela TV-a ili daljinskom upravljaču
ex.)	Primer

I	UKLJUČIVANJE
O	ISKLJUČIVANJE
	Gurni
S	Izvor
M	Stavka podešavanja
	Indikator istrošenosti baterije
AA AA	AA baterije
AAA AAA	AAA baterije za daljinski upravljač
	Zaštitni list za prikaz
⚠	Upozorenje
⊘	Zabranjena radnja

Za informacije o dugmadima za upravljanje, pogledajte „NAZIVI DELOVA I FUNKCIJA DUGMADI".

STANDARDNI PRIBOR

Osim glavnog uređaja (1 uređaj), u pakovanju se nalazi i pribor koji je naveden na strani 9.

Standardni pribor je podložan izmenama bez prethodnog obaveštenja.

PRE UPOTREBE

Postupak	Broj	Strana
Instaliranje rezervnih baterija*1	1	4
Instaliranje baterija u daljinskom upravljaču	2	4
Postavljanje zaštitnog lista za prikaz	3	4
Instalacija AC adaptera*2	4	5
Čuvanje AC adaptera i daljinskog upravljača	5	5
Ubacivanje i uklanjanje baterije*3	6	5
Pripremanje antene*4	7	5

○ Da biste povezali uređaj koji podržava video izlaz kao što je video kamera ili DVD plejer, upotrebite kabl sa mini utičnicom sa 4 pola koji uključuje video vezu.

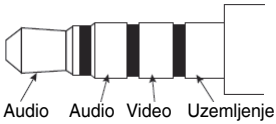

* 1: Podešavanja vremena i frekvencija TV i radio stanica mogu da se sačuvaju instaliranjem baterija u jedinicu.

* 2:
NAPOMENA
○ Kada se koristi zajedno sa baterijama, AC adapter je glavni izvor napajanja i nimalo baterijskog napajanja se ne troši.
○ Kada se koriste zajedno sa AC adapterom, baterije se neće puniti jer ovaj uređaj nema funkciju punjenja.

* 3:
OPREZ
Ne dodirujte terminale.
Čineći tako može da rezultuje posekotinama šake i drugim povredama.

Samo tip baterije sa klizaljkom od 14,4 V ili 18 V može da se koristi sa ovim tipom uređaja. (BSL36B18 ne može da se koristi)

NAPOMENA
○ Ne primenjujte bilo kakav prekomeran pritisak kada ubacujete bateriju. Ako baterija ne klizne lako na mesto, ne ubacuje se propisno.
Proverite da biste videli da li je baterija okrenuta u pravom smeru i da nema ništa što ometa putanju ubacivanja.
○ Ako je prikazano kada se uređaj uključi ili nakon instalacije baterije, napunjenost baterije je niska.
U ovoj situaciji, ili upotrebite AC adapter ili instalirajte potpuno napunjenu bateriju.

* 4: Koristite ugrađenu antenu ili konektor za eksterni konektor.
Podesite smer, dužinu i ugao antene dok proveravate stanje prijema.

GLEDANJE TELEVIZIJE ILI SLUŠANJE FM/DAB-A

1. Izaberite izvor koji želite da slušate (Digitalna TV, FM ili DAB)
2. Izbor antene
Koristite „Izbor antene" da biste izabrali Ugrađenu ili Spoljnu antenu.
Podesite orijentaciju antene, dužinu, ugao i položaj.
3. Podesite kanal.
Koristite „Automatsko pretraživanje" da biste izabrali.
Za TV, takođe je moguće koristiti „Ručno pretraživanje" da biste postavili kanale.
4. Izaberite željenu stanicu.

NAPOMENA
○ Prijem na nekim lokacijama i područjima može biti siromašan ili nepostojeći.
○ Sa TV uređajem, nećete moći da podesite kanale ako je podešavanje za zemlju netačno.
○ TV i radio može da prima samo neenkriptovane besplatne TV kanale.

POVEZIVANJE SA BLUETOOTH UREĐAJIMA

1. **Uparivanje (Registracija uređaja)**
Uparivanje je neophodno za Bluetooth komunikaciju.
Postavite vaš Bluetooth uređaj u režim za uparivanje.
(Za instrukcije o uparivanju, vidite priručnik za Bluetooth uređaj koji treba da se koristi.)
2. **Postavite TV i radio za režim uparivanja**
Prebacite izvor na „ Bluetooth ".
„ Bluetooth Ready " je prikazano na ekranu i mašina ulazi u režim čekanja za uparivanje.
Izaberite „ UR18DSML " na listi povezanih uređaja na vašem Bluetooth uređaju da biste dovršili uparivanje.
3. **Unesite šifru**
Neki Bluetooth uređaji zahtevaju unos šifre kada se povezuju.

Ako je ovo slučaj, unesite „ 0000 ”.
Takođe, ako se traži autorizacija povezivanja, unesite „ autorizovano ”.
Povezivanje je uspešno kada se „ Connected ” prikaže.

NAPOMENA

- Jednom uparena, veza će se automatski uspostaviti naredni put kada se uređaji uključe. Ako se Bluetooth veza izgubi, ponovo uparite uređaje.
- Ne mogu više od dva uređaja da se upare istovremeno.
- Veza sa svim Bluetooth uređajima ne može da se garantuje. Pre pokušaja povezivanja, uvek proverite kompatibilnost.
- Bluetooth ® oznaka reči i logoi su registrovane robne marke koje poseduje Bluetooth SIG, Inc.

UPRAVLJANJE

Postupak	Broj	Strana
Uključivanje/isključivanje*1	8-1	6
Menjanje pripravnosti za uključeno/ isključeno*2	8-2	6
Prikazuje ekran izvora*3	9	6
Daljinsko biranje izvora: Digitalna TV, FM/DAB ili Bluetooth*4	10	6
Ekran menija prikaza	11	7
Biranje izvora, menija i ostalih stavki podešavanja	12	7
Podešavanje jačine zvuka*5 (Svi izvori)	13	7
Prebacivanje kanala*4 (S: Digitalna TV, FM, DAB)	14	7
Prikazuje listu svih kanala (S: Digitalna TV)	15	7
Prikazuje ekran za podešavanje zvučnog jezika (S: Digitalna TV)	16-1	7
Prikazuje ekran za podešavanje jezika titlova (S: Digitalna TV)	16-2	7
Reprodukovanje/pauziranje eksternih uređaja*6 (S: Bluetooth, SD kartica, USB)	17	8
Biranje pesama na eksternim uređajima (menjanje traka)*6 (S: Bluetooth, SD kartica, USB)	18*5	8
Menjanje FM frekvencije (S: FM)		
Reprodukcija video zapisa ili muzike sa spoljnog uređaja*7 (S: AUX)	19	8
Punjenje vašeg pametnog telefona*8	20	8

* 1: Jedinica se ne može uključiti pritiskom na dugme Pripravnost na daljinskom upravljaču.
* 2: U režimu pripravnosti, LED lampica dugmeta za napajanje svetli crveno.

NAPOMENA

- Napajanje se automatski isključuje nakon oko 24 sata u režimu pripravnosti.

* 3: Trenutno izabrana stavka je označena zelenom bojom.
* 4: Ekran izbora izvora se ne prikazuje.
* 5: Kada se reprodukuje sadržaj sa Bluetooth uređaja ili eksternih uređaja, snizite jačinu zvuka plejera pre započinjanja reprodukcije i onda postepeno podižite jačinu plejera.
* 6: Uparite Bluetooth-kompatibilni uređaj sa TV-om unapred.
Ubacite SD karticu ili utaknite USB memorijski uređaj u TV ispravno.
Eksterni uređaj povezan na ulazni AUX priključak TV-a ne može da se kontroliše pomoću TV-a. Molimo kontrolišite sam eksterni uređaj.
* 7:

NAPOMENA

- Pribavite 4-polni mini-utikač da biste povezali video kameru, DVD uređaj ili drugi uređaj sa kompatibilnim video izlazom.
- Samo zvuk može da se šalje sa pametnog telefona.
- Ako nema zvučnog signala, na ekranu se prikazuje „NEMA SIGNALA“.
- Ako je audio signal na spoljašnjem uređaju nizak, možda neće biti moguće povećati ga.
- Kada je povezan sa pametnim telefonom, ton zvona se možda neće čuti kada postoji dolazni poziv.

* 8: Pametan telefon ili mobilni telefon može da se poveže na TV i radio i dopuni koristeći komercijalno dostupan kabl za punjenje sa USB konektorom.
Drugi izvori mogu da se reprodukuju dok se pametan telefon ili mobilni telefon puni.

NAPOMENA

- U režimu SD kartice, USB punjenje nije dostupno.
Tokom USB punjenja, prebacite se na neki drugi izvor.
- Dok traje punjenje kroz USB, zvuk povremeno može da se prekine, ili napajanje može da se isključi. Ako se ovo desi, snizite jačinu, ili zaustavite punjenje kroz USB.
- Neki USB uređaji možda neće moći da se pune.
- TV i radio je dizajniran da deaktivira USB izlaz i onemogući punjenje pametnih telefona i mobilnih telefona kada je nivo snage baterije nizak.
Ako se gorepomenuto desi, napunite bateriju ili je zamenite sa potpuno napunjenom baterijom.
- Ako je napon nizak kada je AC adapter u upotrebi, USB izlaz može da bude odsečen, prekidajući bilo kakvo dopunjavanje.
- Upotrebite u potpunosti napunjenu bateriju kada koristite bateriju kao izvor napajanja ovog uređaja.
Nećete biti u mogućnosti da dopunite pametne telefone ili mobilne telefone kada je nivo snage baterije nizak.
- Vreme neophodno za punjenje varira u skladu sa pametnim telefonom ili mobilnim telefonom koji se dopunjuje.
- Ne koristite funkciju punjenja za bilo koje uređaje osim pametnih telefona ili mobilnih telefona.
- TV i radio možda neće biti u stanju da napuni neke modele pametnih telefona ili mobilnih telefona.

STAVKE PODEŠAVANJA

Stavke podešavanja	Glavne funkcije	Izvor											
		Digitalna TV	FM	DAB	Bluetooth	SD kartica			USB			AUX	Sistemsko podešavanje
						VIDEO	AUDIO	FOTO	VIDEO	AUDIO	FOTO		
Automatsko pretraživanje*1	Emisione TV/FM/DAB frekvencije koje mogu da se primaju se registruju automatski	○	○	○	–	–	–	–	–	–	–	–	–
Ručno pretraživanje*1	Emisione TV frekvencije se registruju ručno	○	–	–	–	–	–	–	–	–	–	–	–
Izbor antene	Bira antenu (ugrađena/eksterna)	○	○	○	–	–	–	–	–	–	–	–	–
Zemlja	Podešava zemlju u kojoj je TV prijemnik instaliran	○	–	–	–	–	–	–	–	–	–	–	–
EPG	Prikazuje kartu TV programa i dopušta da se izabere kanal	○	–	–	–	–	–	–	–	–	–	–	–
Režim prikaza	Postavlja ton boje na ekranu	○	–	–	–	○	–	○	○	–	○	○	–
Temperatura boje	Postavlja balans boje slike	○	–	–	–	○	–	○	○	–	○	○	–
Proporcije	Bira veličinu slike	○	–	–	–	○	–	○	○	–	○	○	–
EQ	Zvučni kvalitet (Bas/Visoki tonovi) može da se podesi prema želji.	○	○	○	○	○	○	–	○	○	–	○	–
Vremenska zona	Podešava vremensku zonu i region	○	–	–	–	–	–	–	–	–	–	–	–
Letnje računanje vremena	Podešava letnje računanje vremena	○	–	–	–	–	–	–	–	–	–	–	–
Unapred podešen kanal	Ručno registruje radio stanicu	–	○	○	–	–	–	–	–	–	–	–	–
Stereo	Prebacuje FM prenose između stereo i mono	–	○	–	–	–	–	–	–	–	–	–	–
Spisak stanica	Prikazuje sve DAB stanice	–	–	○	–	–	–	–	–	–	–	–	–
Sinhronizacija datuma i vremena	Ako je „UKLJUČENO" izabrano, vaš TV i radio mogu da sinhronizuju vreme i datum	–	–	○	–	–	–	–	–	–	–	–	–
Spisak datoteka	Prikazuje fascikle/datoteke i omogućava da se selektuju	–	–	–	–	○	○	○	○	○	○	–	–
Automatsko pokretanje	Postavlja opcije za prikazivanje fotografija kao što su režim automatskog prikazivanja i interval prikazivanja	–	–	–	–	–	–	○	–	–	○	–	–
Alarm	Postavlja vreme kada se napajanje uključuje automatski	–	–	–	–	–	–	–	–	–	–	–	○
Tajmer za spavanje	Napajanje može da se postavi da se automatski ISKLJUČI nakon što je određena količina vremena protekla pomoću funkcije tajmera spavanja.	–	–	–	–	–	–	–	–	–	–	–	○
Podešavanje datuma	Podešava datum i vreme	–	–	–	–	–	–	–	–	–	–	–	○
OSD jezik	Podešava jezik koji će se prikazivati	–	–	–	–	–	–	–	–	–	–	–	○
Vraćanje fabrički podešenog	Vraća podešavanja na fabrički podrazumevana	–	–	–	–	–	–	–	–	–	–	–	○
Ažuriranje softvera	Ažurira softver	–	–	–	–	–	–	–	–	–	–	–	○

NAPOMENA

Za deljene stavke koje se mogu postaviti za više izvora, promene podešavanja se primenjuju na sve te izvore. Ove stavke se ne mogu postaviti posebno za svaki izvor.

* 1:

Da biste primali stabilniji signal, povežite TV i radio sa priključkom sobne antene pomoću kabla za zemaljske digitalne antene koji se zasebno prodaje.

NAPOMENA

U zavisnosti od regiona i lokacije, stanje signala može da bude slabo, ili slika može da se ne pojavi.

ODRŽAVANJE I PROVERA

UPOZORENJE

Kada nije u upotrebili ili tokom inspekcije i održavanja, budite sigurni da uklonite AC priključak, punjivu bateriju i rezervne baterije.

● Provera montažnih zavrtnjeva

Redovno proveravajte sve montažne zavrtnje i postarajte se da budu dobro zategnuti. Ako bilo koji od ovih zavrtnjeva popusti, odmah ga pritegnite. Propust da to uradite može da izazove ozbiljnu opasnost.

● Čišćenje spoljašnjosti

Kada se TV i radio ufleka, obrišite ga mekom, suvom krpom ili krpom navlaženom sa sapunicom.
Nemojte da koristite rastvarače na bazi hlora, benzin ili razređivač za farbu, jer oni tope plastiku.

● Skladištenje TV i radija

Ne čuvajte TV i radio na sledećim mestima.

- ○ Nadohvat ili lako pristupačno deci
- ○ U vlažnim ili prašnjavim mestima
- ○ U visokim temperaturama kao što su unutrašnjost auta ili izloženog direktnom sunčevom svetlu
- ○ Na ekstremno hladnim mestima ili direktno izloženog hladnim promajama
- ○ Tamo gde se temperatura menja drastično
- ○ Tamo gde je izložen dimu ili pari kao što je blizu kuvalu ili ovlaživaču vazduha

MODIFIKACIJE

HiKOKI električni alati se konstantno usavršavaju i modifikuju da uključe najnovija tehnološka unapređenja. U skladu sa tim, pojedini delovi mogu da budu zamenjeni bez prethodnog obaveštenja.

GARANCIJA

Garantujemo da HiKOKI električni alati ispunjavaju zakonske/državne propise. Ova garancija se ne odnosi na kvarove ili oštećenja prouzrokovana pogrešnom upotrebom, zloupotrebom ili normalnim trošenjem i habanjem. U slučaju žalbe, molimo vas da nerastavljeni električni alat sa GARANTNIM SERTIFIKATOM, koji se nalazi na kraju uputstva za upotrebu, pošaljete ovlašćenom servisu kompanije HiKOKI.

NAPOMENA

Zbog neprekidnog programa istraživanja i razvoja kompanije HiKOKI, ovde navedene specifikacije su podložne izmenama bez prethodnog obaveštenja.

REŠAVANJE PROBLEMA

Koristite provere u tabeli ispod ako alat ne funkcioniše normalno. Ako ni to ne otkloni problem, konsultujte vašeg prodavca ili ovlašćeni servisni centar kompanije HiKOKI.

Simptom	Mogući uzrok	Opravka
Napajanje neće da se uključi	AC adapter je isključen, ili nije utaknut skroz do kraja u utičnicu.	Čvrsto utaknite AC adapter skroz do kraja u utičnicu.
	Nije ostalo baterijskog napajanja	Napunite bateriju.
Nema zvuka	Jačina je preniska.	Podesite jačinu zvuka.
Napajanje se automatski isključilo	Funkcija spavanja je aktivirana.	Isključite funkciju spavanja.
Datum i/ili vreme je netačno	Rezervna baterija je istrošena.	Zamenite rezervnu bateriju novom.
TV ne može da prima signale	Kanali nisu konfigurisani.	Konfigurišite kanale.
Nemoguće je podesiti TV kanale	Postavka za zemlju je netačna.	Molimo da proverite postavku za zemlju.
Signali nekih TV prenosa ne mogu da se prime	Zemaljski digitalni signali se ne emituju.	Pitajte vašu najbližu emisionu stanicu za li emituju zemaljske digitalne signale.
Titlovi se ne prikazuju, ili Višekanalni televizijski zvuk ne funkcioniše	TV program koji gledate ne podržava titlove i/ili Višekanalni televizijski zvuk.	Pokušajte da koristite titlove ili Višekanalni televizijski zvuk na TV programu koji to podržava.
Slika TV-a postaje skremblovana ili se zaustavlja	Antena je usmerena u pogrešnom smeru, ili je antenski kabl iskopčan ili prekinut.	Obezbedite da nema problema sa smerom u kome je antena usmerena ili sa vezom antenskog kabla.
TV prestaje da prikazuje slike ubrzo nakon što se napajanje uključi ili kanal promeni	Ovo nije kvar.	Pošto signal mora da se procesira da bi se pripremio za prikazivanje na ekranu, menjanje kanala zahteva više sekundi.
Bluetooth uređaj ne može da se poveže, ili se njegov zvuk prekida povremeno	Uređaj nije uparen.	Uparite uređaj.
	Postoji još jedan uređaj u blizini koji emituje radio signale koji se mešaju, kao što je bežični ruter.	Pokušajte da pomerite uređaj koji izaziva smetnje i TV i radio dalje jedan od drugog.
	Bluetooth uređaj je predaleko od TV i radija.	Pokušajte da donesete uređaj bliže do TV i radija.
Video, muzika, ili fotografije eksternog uređaja ne mogu da da se prikažu ili reprodukuju, ili fascikle i datoteke uređaja ne mogu da se prikažu.	Veza nije ispravno prepoznata.	Pokušajte da prekinete povezivanje i ponovo povežete eksterni uređaj. Ako i dalje nije prepoznat, pokušajte da uključite i isključite TV i radio opet.
Daljinski upravljač ne radi	Daljinski upravljač nije usmeren ka senzoru daljinskog upravljača.	Usmerite daljinski upravljač ka senzoru daljinskog upravljača TV i radija dok upravljate njime.
	Daljinski upravljač je suviše daleko od senzora daljinskog upravljača.	Upravljajte daljinskim upravljačem sa otprilike 3 m rastojanja ili bliže.
	Senzor daljinskog upravljača TV i radija je pod jarkim svetlom kao što je direktna sunčeva svetlost.	Postavite TV i radio na mesto koje nije na putu direktnoj sunčevoj svetlosti ili drugoj jarkoj svetlosti.
	Baterije daljinskog upravljača su istrošene.	Zamenite baterije daljinskog upravljača sa novima.

(Prijevod izvornih uputa)

SIGURNOSNA UPOZORENJA ZA BEŽIČNI TELEVIZOR I RADIO

⚠ **UPOZORENJE**

Pročitajte sva sigurnosna upozorenja i sve upute.

Nepoštivanje upozorenja i uputa može uzrokovati strujni udar, požar i/ili teške ozljede.

Sačuvajte sva upozorenja i upute za ubuduće.

1. **Koristite samo naznačeni strujni napon.**
   - Korištenje bilo kojeg drugog napona može dovesti do požara ili strujnog udara.
2. **Izbjegavajte oštećivanje kabela AC adaptera.**
   - Nemojte mijenjati, prisilno savijati, izvrtati ili povlačiti kabel, stavljati teške predmete na njega ili ga postaviti blizu uređaja za grijanje.
   - Kad nije u uporabi, izvucite utikač (AC adapter) iz električne utičnice i iz televizora i radija. Ako to ne učinite može doći do strujnog udara ili požara.
3. **Ne dirajte utikač (AC adapter) mokrim rukama.**
   - To bi moglo prouzročiti strujni udar.
4. **Nemojte koristiti televizor i radio u kupaonici ili pod tušem.**
   - Nemojte koristiti televizor i radio na mokrim ili vlažnim mjestima ili na kiši.
   - To može dovesti do strujnog udara, emisije dima ili kvara.
5. **Ne dirajte FM antenu ili utikač (AC adapter) za vrijeme grmljavinske oluje.**
   - To bi moglo prouzročiti strujni udar.
6. **Nemojte rastavljati ili mijenjati televizor i radio.**
   - To bi moglo prouzročiti strujni udar ili požar. Preglede i popravke treba obavljati u trgovini u kojoj je kupljen ili kod HiKOKI servisnog centra za električne alate.
7. **Sigurno umetnite utikač (AC adapter) koliko god ide.**
   - Prašina i prljavština između utikača i utičnice mogu dovesti do požara. Povremeno izvadite utikač i obrišite prašinu ili prljavštinu sa suhom krpom.
8. **Nemojte dopustiti da bilo koji strani predmet ili voda uđu u kućište televizora i radija.**
   - S iznimkom AC adaptera i punjive baterije, ako bilo koji metalni ili zapaljivi predmet ili voda uđe unutar stražnjih vrata, to može dovesti do strujnog udara ili požara.
   - Spriječite da željezni prah od bas-refleksnih zvučnika, prašina ili voda uđu u televizor i radio.
9. **Nemojte sjediti ili stajati na televizoru i radiju.**
   - To bi moglo dovesti do nesreća ili kvara.
10. **Nemojte stavljati televizor i radio na nestabilnu površinu ili na visoko mjesto. Nemojte vješati televizor i radio na ručku.**
    - Televizor i radio mogu pasti i izazvati ozljedu ili kvar.
11. **Kad klizna baterija nije priključena, pričvrstite poklopac kliznog terminala na terminal kako bi se spriječile posjekotine i druge ozljede koje mogu nastati kao rezultat dodirivanja područja terminala.**
12. **Pažljivo rukujte s rezervnim baterijama.**
    - Opasnost od eksplozije ako je baterija pogrešno zamijenjena. Zamijeniti samo s baterijom istog ili ekvivalentnog tipa.
    - Nepravilno rukovanje s baterijama može dovesti do puknuća ili curenja, što može dovesti do požara, ozljeda ili zagađenja okolnog područja. Budite sigurni da pratite sljedeće mjere opreza.
      - Koristite samo specificirane baterije
      - Nemojte grijati ili rastavljati baterije
      - Nemojte bacati baterije u vatru ili vodu
      - Nemojte spaljivati baterije ili ih bacati s kućnim otpadom.
      - Nemojte puniti baterije
      - Budite sigurni da su baterije pravilno okrenute i izbjegnite kratke spojeve
      - Nemojte ponovno koristiti baterije ili koristiti drugačije vrste baterija
      - Uklonite baterije kada se televizor i radio ne koriste

      U slučaju curenja iz baterija, obrišite kutiju baterije. Ukoliko bilo kakva tekućina iz baterije dođe na vaše tijelo, isperite pažljivo.

      Ako se ⚠ prikazuje kada uključite napajanje s umetnutom punjivom baterijom, snaga baterije je niska. Napajajte televizor i radio s AC adapterom ili umetnite napunjenu bateriju.
13. **Baterije punite samo pomoću punjača koji je odredio proizvođač.**
    - Punjač koji je prikladan za jednu vrstu punjive baterije može uzrokovati opasnost od požara ako se koristi s drugom baterijom.
14. **Koristite televizor i radio samo s točno određenom punjivom baterijom.**
    - Uporaba bilo koje druge punjive baterije može uzrokovati rizik od ozljeda i požara.
15. **Kada se punjiva baterija ne koristi, držite je podalje od drugih metalnih predmeta kao što su spajalice, kovanice, ključevi, čavli, vijci ili drugi sitni metalni predmeti koji mogu uspostaviti vezu između terminala baterije.**
    - Kratko spajanje terminala baterije može uzrokovati opekline ili požar.
16. **U slučaju primjene sile, iz baterije može iscuriti tekućina; izbjegavajte kontakt. Ako slučajno dođe do kontakta, isperite vodom. Ako tekućina dospije u oči, dodatno potražiti liječničku pomoć.**
    - Tekućina iz baterije može uzrokovati iritacije ili opekline.
17. **Servisiranje televizora i radija prepustite isključivo kvalificiranom osoblju uz korištenje identičnih rezervnih dijelova.**
    - Na taj će se način osigurati sigurnost televizora i radija.
18. **Glavna jedinica i adapter ne smiju biti izloženi kapanju ili prskanju i predmeti napunjeni tekućinom, kao što su vaze, ne smiju se stavljati na jedinicu i adapter.**
19. **Baterije (paket baterija ili ugrađene baterije) ne smiju biti izložene prekomjernoj toplini, kao što je sunčeva svijetlost, vatra ili slično.**
20. **MREŽNI utikač adaptera se koristi kao uređaj za isključivanje, isključeni uređaj će ostati upotrebljiv za rad.**
21. **Nemojte držati baterije ili memorijske kartice na mjestu unutar dosega male djece.**
    - Ako se baterija ili memorijska kartica slučajno proguta, može izazvati gušenje i/ili ozljedu. Ako se to dogodi, odmah potražite liječničku pomoć.
22. **Radna temperatura: -5 – 40°C**

ZAŠTITA SLUHA

Kontinuirana izloženost buci može dovesti do trajnog gubitka sluha. Što je glasnoća veća, to je kraće vrijeme u kojem može doći do gubitka sluha.

Ako preglasno slušate tijekom dugog vremenskog razdoblja, vaše uši će se naviknuti na to. To stvara iluziju da je razina glasnoće prikladna, unatoč činjenici da može oštetiti sluh.

Poštujte sljedeće kako bi spriječili gubitak sluha.

POZOR

1. **Osigurajte odmor vašim ušima uzimanjem redovite pauze i ne slušanjem radija duže vrijeme.**

   Čak i kada je glasnoća postavljena na sigurnu razinu, neprekidno slušanje tijekom dužeg vremenskog razdoblja može uzrokovati oštećenje sluha.

2. **Budite oprezni da ne povećavate glasnoću kako se vaš sluh bude navikavao na zvuk.**
   Čuvajte se navikavanja na određenu razinu glasnoće. Podesite glasnoću na sigurnu razinu prije nego se vaše uši naviknu na veliku glasnoću.
3. **Ako počne zvoniti u vašim ušima, ako osjećate bilo kakvu nelagodu, ili ako vam se razgovor čini tihim ili nejasnim, prekinite slušanje glazbe i neka vaše uši pregleda liječnik.**
4. **Nemojte previše pojačavati glasnoću prilikom korištenja slušalica.**
   Dugotrajno slušanje televizora i radija na visokoj glasnoći može uzrokovati oštećenje sluha.

MJERE OPREZA KOD SPAJANJA NA VANJSKU OPREMU

Neočekivani problemi mogu dovesti do gubitka ili oštećenja podataka pohranjenih u pametnim telefonima i drugoj perifernoj opremi spojenoj na televizor i radio. Imajući ovu mogućnost u vidu, sigurnosna kopija podataka treba uvijek biti napravljena unaprijed.
Imajte na umu da se HiKOKI ne može smatrati odgovornim za oštećenje ili gubitak podataka pohranjenih u pametnim telefonima i drugoj perifernoj opremi spojenoj na televizor i radio, niti za bilo kakvu štetu na samoj opremi.

UPOZORENJE ZBOG KONDENZACIJE (DEW)

Ako se televizor i radio zimi iznenada donese s vanjske hladnoće u toplu sobu ili ljeti iz hladne sobe na vruć i vlažan vanjski prostor, može se stvoriti kondenzacija unutar televizora i radija.
Uključivanje televizora i radija dok su kapljice vode unutra može uzrokovati kvar. Budite oprezni da ne izlažete televizor i radio iznenadnim i/ili ekstremnim promjenama temperature. Ako se kapljice vode stvore, odmah prestanite koristiti televizor i radio. Prije ponovne uporabe, pričekajte da kapljice vode ispare ili postupno povećavajte temperaturu u sobi dok se televizor i radio ne osuši.

DOZVOLA I ZAŠTITNI ZNAK

Ovaj je proizvod zaštićen određenim pravom zaštite intelektualnog vlasništva tvrtke Microsoft. Uporaba ili distribucija takve tehnologije izvan ovog proizvoda zabranjena je bez dozvole tvrtke Microsoft.

OVAJ PROIZVOD JE LICENCIRAN POD LICENCOM MPEG-4 PORTFOLIJA VIZUALNOG PATENTA ZA OSOBNU I NEKOMERCIJALNU UPORABU POTROŠAČA ZA
(i) KODIRANJE VIDEOZAPISA SUKLADNO MPEG-4 VIZUALNOM STANDARDU (‘MPEG-4 VIDEO’) I/ILI
(ii) DEKODIRANJE MPEG-4 VIDEOZAPISA KOJI JE KODIRAO POTROŠAČ RADI OSOBNE I NEKOMERCIJALNE AKTIVNOSTI I/ILI KOJI JE DOBIVEN OD DOBAVLJAČA VIDEOSADRŽAJA S LICENCOM MPEG LA ZA PROIZVODNJU MPEG-4 VIDEOZAPISA.
DODATNE INFORMACIJE, UKLJUČUJUĆI ONE VEZANE UZ PROMOTIVNE, UNUTARNJE I KOMERCIJALNE UPORABE I LICENCIRANJE MOGU SE DOBITI OD MPEG LA, LLC. VIDI HTTP://WWW.MPEGLA.COM.

OVAJ PROIZVOD JE LICENCIRAN AVC PATENT LICENCOM ZA OSOBNU UPORABU KORISNIKA ILI DRUGU UPORABU KOJOM SE NE DOBIVA NAKNADA ZA (i) KODIRANJE VIDEOZAPISA U SKLADU S AVC STANDARDOM (“AVC VIDEO”) I/ILI (ii) DEKODIRANJE AVC VIDEOZAPISA KOJI JE KODIRAO POTROŠAČ RADI OSOBNE AKTIVNOSTI I/ILI JE DOBIVEN OD DOBAVLJAČA VIDEA KOJI IMA LICENCU ZA PRUŽANJE AVC VIDEA. DOZVOLA SE NE DAJE NITI PODRAZUMIJEVA ZA BILO KOJU DRUGU UPOTREBU.
DODATNE INFORMACIJE MOŽETE DOBITI OD MPEG LA, L.L.C. POGLEDAJTE HTTP://WWW.MPEGLA.COM.

MPEG Layer-3 tehnologija audio dekodiranja je pod licencom tvrtke Fraunhofer IIS i Thomson licenciranja.

Pokriveni s jednim ili s više patentnih zahtjeva od navedenih patenata na patentlist. hevcadvance.com.

Proizvedeno pod licencom tvrtke Dolby Laboratories.
Dolby, Dolby Audio i simbol dvostrukog D su zaštitni znakovi tvrtke Dolby Laboratories.

SD KARTICE I USB UREĐAJI PODRŽANI ZA REPRODUKCIJU

Provjerite specifikacije i upute za uporabu SD kartica i USB uređaja, te osigurajte ispravno korištenje.

Tip		SD memorijska kartica	SDHC memorijska kartica	USB memorijski uređaj
Logo				–
Format		FAT16, FAT32		
Formati datoteka za reprodukciju	VIDEO	MPEG2, MPEG4, H.264		
	AUDIO	MP3, AAC		
	FOTO	JPEG, BMP		

NAPOMENA
- SD memorijske kartice i SDHC memorijske kartice nazivaju se “SD kartice” u ovom priručniku.
- Budite sigurni da ste stavili miniSD kartice i microSD/ microSDHC kartice u adapter SD kartice prije umetanja u televizor i radio.
- Nemojte umetati nepodržane vrste memorijskih kartica u televizor i radio. Umetanje neodgovarajuće memorijske kartice može dovesti do kvara ili oštećenja televizora i radija, kao i memorijske kartice.
- Čak i ako je tip SD kartice kao što je gore opisano, možda se neće moći koristiti, ovisno o njenom formatu i uvjetima korištenja. Ako se kartica ne može pročitati kako treba, izvadite je iz televizora i radija.
- Specifikacije ne dopuštaju uvoz datoteka kada je SD kartica zaključana.
  Otključajte karticu za uvoz datoteka.
- Nemojte spajati nepodržane USB uređaje.
- Nema jamstva da će svi USB uređaji moći biti spojivi.
- Nemojte vaditi ili umetati SD kartice ili USB uređaje tijekom reprodukcije. To može dovesti do kvara na televizoru, SD kartici ili USB uređaju.
- SD i SDHC su zaštitni znakovi tvrtke SD-3C, LLC.
- Ovaj je proizvod zaštićen određenim pravima zaštite intelektualnog vlasništva tvrtke Microsoft. Uporaba ili distribucija takve tehnologije izvan ovog proizvoda zabranjena je bez dozvole tvrtke Microsoft.

POZOR
- Podaci koji su spremljeni na spojenoj SD kartici i USB memorijskom uređaju mogu biti oštećeni u nepredviđenoj nesreći. Uvijek napravite sigurnosnu kopiju podataka kako biste se zaštitili od mogućeg gubitka.
- Nemojte isključivati ili uklanjati SD karticu ili USB memorijski uređaj tijekom čitanja ili reprodukcije SD kartice ili USB memorijskog uređaja. Postoji rizik od oštećenja snimljenih podataka.

GLAVNE FUNKCIJE

Izvor		Glavne funkcije
Digitalna TV		Gledanje zemaljskih digitalnih programa
FM		Slušanje FM radija
DAB		Slušanje digitalnog radija
Bluetooth		Reprodukcija Bluetooth uređaja
SD kartica	VIDEO	Gledanje videa, slušanje glazbe i pregledavanje fotografija na SD kartici
	AUDIO	
	FOTO	
USB	VIDEO	Gledanje videa, slušanje glazbe i pregledavanje fotografija na USB memorijskom uređaju
	AUDIO	
	FOTO	
AUX		Reproducirajte video i audio s video kamere, prijenosnog glazbenog playera itd.
Postavljanje sustava		Postavite trenutno vrijeme i datum, resetirajte sustav na zadane postavke i ažurirajte softver

- Punjenje pametnih telefona i mobitela
- Kompatibilnost s punjivom baterijom HiKOKI električnih alata i AC adapterom

SPECIFIKACIJE

Frekvencijski pojas	TELEVIZOR: 170 do 230 MHz, 470 do 860 MHz DAB/DAB+: 174,928 do 239,200 MHz (BAND III) FM: 87,5 do 108 MHz
Antena	Štapna antena (Za TV i FM)
Priključak vanjske antene	75 Ω PAL priključak (Za TV i DAB / DAB+)
Priključak za slušalice	Φ3,5 mm stereo mini utičnica
Priključak SD kartice	Podržava SD/SDHC (do 32 GB)
USB ulaz	USB 2,0 (napajanje: DC 5 V, do 0,7 A)
Priključak za AUX ulaz	Φ3,5 mm (video + audio)
Zvučnici	90 mm (8 Ω) × 2
Veličina LCD-a	8 inča
Dimenzije u pikselima	Š 1024 x V 600
Maks. izlazna snaga	7 W × 2
Napajanje	Klizna baterija: DC 14,4 V, 18 V
	Napajanje kućanstva (korištenjem isporučenog AC adaptera)
	Rezervne baterije: DC 3 V, dvije AA baterije
Bluetooth	Bluetooth ver. 4,0 Profil: A2DP (Advanced Audio Distribution Profile) AVRCP (AV Remoto Control Profile) Osjetljivost na slanje/primanje: Klasa 2 Raspon Bluetooth frekvencije: 2402-2480 MHz Maksimalna RF snaga Bluetooth-a: BT2.1:-0,47 dBm, BT4.0(BLE):0,9 dBm
Vanjske dimenzije	D 405 mm x Š 305 mm x V 265 mm (s prelomljenom antenom)
Težina	4,2 kg

- Za primjenljivo napajanje pogledajte korisničke upute:
  Primjenljivo napajanje:
  (Proizvodnja) Dong Guan Sun Hung Kin Electrical Co., Ltd
  (Model) HKP18-1202000dV, HKP18-1202000dB
  (Ulaz) 100V-240V ~50/60Hz 0,68Amax
  (Izlaz) 12 V ⎓ 2A
- Samo klizne baterije u nastavku se mogu koristiti
  (Model) BSL1430:14,4V 3000mAh litijska baterija
  (Model) BSL1830:18V 3000mAh litijska baterija
  (Proizvodnja) Koki Holdings Co., Ltd.

NAZIVI DIJELOVA I FUNKCIJE TIPKI

Nazivi dijelova		Funkcije
①	Prikaz	–
②	Upravljačka ploča	–
③	Ručica	–
④	Senzor daljinskog upravljača	–
⑤	Priključci za spajanje vanjskog uređaja	–
⑥	Priključak vanjske antene	–
⑦	Antena	–
⑧	Zvučnik	–
⑨	Stražnji poklopac	–
⑩	Priključak za AC adapter	–
⑪	Gumb za uključivanje	UKLJUČUJE/ISKLJUČUJE napajanje
⑫	Gumb za glasnoću	Povećava ili smanjuje glasnoću
⑬	Gumb za preskakanje	• Odabir stavke • Odabir pjesama na vanjskim uređajima • Mijenja program
⑭	Gumb Reproduciraj/ Zaustavi	Reproducira ili prestaje reproducirati
⑮	Gumb odabira izvora	Prikazuje zaslon izvora
⑯	Gumb izbornika	Prikazuje zaslon izbornika
⑰	Gumb Ulaz/ Informacije	• Ulazi u odabranu stavku • Prikazuje informacije
⑱	USB ulaz	–

⑲	Priključak SD kartice	–
⑳	Priključak za AUX ulaz	–
㉑	Priključak za slušalice	–
㉒	Daljinski upravljač	–
㉓	Gumb TV	Aktivira TV
㉔	Stand-by gumb	UKLJUČUJE ili ISKLJUČUJE stand-by
㉕	Gumb odabira izvora	Prikazuje zaslon izvora
㉖	Gumb odabira/unosa	Odabire ili ulazi u stavku
㉗	Gumb za povratak	Vraća kontrolu
㉘	Brojčane tipke	Odabire brojeve za kanale
㉙	Gumb za isključivanje zvuka	Utišava zvukove
㉚	Gumb za glasnoću	Povećava ili smanjuje glasnoću
㉛	Gumb EQ	Prikazuje zaslon za podešavanje kvalitete zvuka
㉜	Gumb za preskakanje	• Odabir pjesama na vanjskim uređajima • Mijenja FM frekvenciju
㉝	Gumb Reproduciraj/ Zaustavi	Reproducira ili prestaje reproducirati
㉞	Gumb za ponavljanje	Ponavlja reprodukciju
㉟	Tipka za prikaz	Prikazuje zaslon za podešavanje kvalitete slike
㊱	Gumb kanala	Mijenja programe
㊲	Gumb informacija	Prikazuje informacije
㊳	Gumb podnaslova	Prikazuje zaslon za podešavanje jezika titlova
㊴	Gumb EPG	Prikazuje popis TV programa
㊵	Gumb Audio	Prikazuje zaslon za podešavanje audio jezika
㊶	Gumb Traži	Pokreće automatsko pretraživanje
㊷	Gumb izbornika	Prikazuje zaslon izbornika
㊸	Gumb Bluetooth	Aktivira Bluetooth
㊹	Gumb FM DAB	Aktivira FM/DAB
㊺	Kartica	–
㊻	Kutija AA baterije	–
㊼	Poklopac	–
㊽	Poklopac daljinskog upravljača	–
㊾	Zaštitni list za zaslon	–
㊿	AC adapter	–
51	Gumeni poklopac	–
52	Baterija	–
53	Terminali	–
54	Kabel za zemaljsku digitalnu antenu	–
55	Priključak sobne antene	–
56	Vanjska antena	–
57	Kabel za AUX ulaz	–
58	Vanjski uređaj	–
59	USB kabel	–
Ⓐ	Indikator izvora/ izbornika	–
Ⓑ	Sat	–

SIMBOLI

UPOZORENJE

Za uređaj se koriste sljedeći simboli. Uvjerite se da prije uporabe razumijete njihovo značenje.

	UR18DSML: Bežični televizor i radio
	⚠**UPOZORENJE** - Kako bi smanjio opasnost od ozljede, korisnik mora pročitati priručnik za uporabu.
	Samo za zemlje EU Električni alat ne bacajte zajedno s ostalim kućnim otpadom! Sukladno europskim direktivama 2012/19/EU o otpadnoj električnoj i elektroničkoj opremi, te provedbi u skladu s nacionalnim zakonima i propisima, električni alat i baterije koji su dostigli kraj korisnog radnog vijeka potrebno je prikupljati odvojeno i predati u ustanove za recikliranje.
	Samo za unutarnju uporabu
	Polaritet izlaznih priključaka
	Oprema klasa II
	AC (naizmjenična struja)
	DC (direktna struja)
	Nova baterija
	Stara/korištena baterija
OR	Može se izvesti bilo na upravljačkoj ploči tijela televizora ili na daljinskom upravljaču
ex.)	Primjer
I	Uključivanje
O	Isključivanje
	Pritisnite
S	Izvor
M	Stavka postavki

	Indikator potrošene baterije
AA AA	AA baterije
AAA AAA	AAA baterije za daljinski upravljač
	Zaštitni list za zaslon
⚠	Upozorenje
⊘	Zabranjena radnja

Za informacije o funkcijskim tipkama pogledajte “NAZIVI DIJELOVA I FUNKCIJE TIPKI”.

STANDARDNA OPREMA

Osim glavne jedinice (1 jedinica), paket sadrži opremu navedenu na stranici 9.

Standardna oprema može se promijeniti bez prethodne najave.

PRIJE RADA

Aktivnost	Slika	Stranica
Instalacija rezervnih baterija*1	1	4
Instaliranje baterija u daljinski upravljač	2	4
Postavljanje zaštitnog lista za zaslon	3	4
Instalacija AC adaptera*2	4	5
Pohranjivanje AC adaptera i daljinskog upravljača	5	5
Umetanje i uklanjanje baterije*3	6	5
Pripremanje antene*4	7	5

○ Kako biste povezali uređaj koji podržava video izlaz, kao što je video kamera ili DVD player, koristite 4-polni mini utikač kabela koji uključuje video vezu.

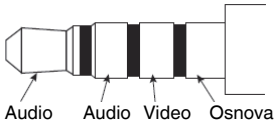

* 1: Postavke vremena i frekvencija televizora i radio stanica mogu se spremiti ugradnjom baterija u jedinicu.

* 2:

NAPOMENA

○ Kada se koristi zajedno s baterijama, AC adapter je glavni izvor napajanja te se napajanje iz baterije ne koristi.

○ Kada se koristi zajedno s AC adapterom, baterija se neće puniti jer ovaj uređaj nema funkciju punjenja.

* 3:

POZOR

Nemojte dirati terminale.
To bi moglo dovesti do posjekotina na rukama ili drugih ozljeda.

Samo 14,4 V ili 18 V klizna baterija se može koristiti s ovim uređajem. (BSL36B18 se ne može koristiti)

NAPOMENA

○ Nemojte nanositi prevelik pritisak prilikom umetanja baterije. Ako baterija ne sjeda na mjesto, ne umeće se pravilno.
Provjerite da li je baterija okrenuta u pravom smjeru i da ništa ne ometa put umetanja.

○ Ako se ⊘ prikazuje pri uključivanju uređaja nakon instalacije baterije, snaga baterije je niska.
U ovoj situaciji, ili koristite AC adapter ili instalirajte potpuno napunjenu bateriju.

* 4: Koristite ugrađenu antenu ili priključak za vanjski priključak.
Podesite smjer, duljinu i kut antene tijekom provjere stanja prijema.

GLEDANJE TV-A ILI SLUŠANJE FM/DAB-A

1. Odaberite izvor koji želite slušati (Digitalna TV, FM ili DAB)
2. Odabir antene
   Koristite “Odabir antene” za odabir ugrađene ili vanjske antene.
   Podesite usmjerenost, duljinu, kut i položaj antene.
3. Postavite kanal.
   Koristite “Automatsko pretraživanje” za odabir.
   Za TV, također je moguće koristiti “Ručno pretraživanje” za postavljanje kanala.
4. Odaberite željenu postaju.

NAPOMENA

○ Prijem na nekim mjestima i područjima može biti loš ili nepostojeći.

○ Glede TV-a, nećete moći postaviti kanale ako je postavka države netočna.

○ TV i radio mogu primati samo ne šifrirane besplatne TV kanale.

SPAJANJE S BLUETOOTH UREĐAJIMA

1. **Uparivanje (Registracija uređaja)**
   Uparivanje je potrebno za Bluetooth vezu.
   Namjestite svoj Bluetooth uređaj u način uparivanja.
   (Za upute kod uparivanja, pogledajte priručnik za Bluetooth uređaj koji će se koristi.)
2. **Namjestite televizor i radio na način za uparivanje**
   Prebacite izvor na “ Bluetooth ”.
   “ Bluetooth Ready ” se prikazuje na zaslonu, a uređaj ulazi u stanje pripravnosti za uparivanje.
   Odaberite “ UR18DSML ” na popisu spojenih uređaja na vašem Bluetooth uređaju za dovršetak uparivanja.
3. **Unesite ključ ulaza**
   Neki Bluetooth uređaji mogu zahtijevati unos ključa ulaza pri spajanju.
   U tom slučaju, unesite “ 0000 ”.
   Također, kod zahtijevanja autorizacije spajanja, unesite “ autorizirano ”.
   Spajanje je uspješno kada se “ Connected ” prikaže.

NAPOMENA

○ Nakon uparivanja veza će biti automatski uspostavljena sljedeći put kada uređaji budu uključeni. Ako se Bluetooth veza prekine, ponovno uparite uređaje.

○ Istovremeno se mogu upariti najviše dva uređaja.

○ Povezivanje sa svim Bluetooth uređajima ne može biti zajamčeno. Prije pokušaja spajanja, uvijek provjerite kompatibilnost.

○ Bluetooth ® riječ i logotipi su registrirani zaštitni znakovi u vlasništvu tvrtke Bluetooth SIG, Inc.

RAD

Aktivnost	Slika	Stranica
Uključivanje/isključivanje*1	8-1	6
Uključivanje/isključivanje stand-by-a*2	8-2	6
Prikazuje zaslon izvora*3	9	6
Odabir digitalna TV, FM/DAB ili Bluetooth izvora pomoću daljinskog upravljača*4	10	6
Prikaz zaslona izbornika	11	7
Odabir izvora, izbornika i drugih stavki podešavanja	12	7
Prilagodba glasnoće*5 (Svi izvori)	13	7
Prebacivanje kanala*4 (S: Digitalna TV, FM, DAB)	14	7
Prikazuje popis svih kanala (S: Digitalna TV)	15	7
Prikazuje zaslon za postavljanje jezika zvuka (S: Digitalna TV)	16-1	7
Prikazuje zaslon za podešavanje jezika titlova (S: Digitalna TV)	16-2	7
Reprodukcija/pauziranje vanjskih uređaja*6 (S: Bluetooth, SD kartica, USB)	17	8
Odabir pjesama na vanjskim uređajima (mijenjanje pjesama)*6 (S: Bluetooth, SD kartica, USB)	18*5	8
Promjena FM frekvencije (S: FM)		
Reprodukcija videozapisa ili glazbe s vanjskog uređaja*7 (S: AUX)	19	8
Punjenje vašeg pametnog telefona*8	20	8

* 1: Uređaj se ne može uključiti pritiskom na tipku pripravnosti na daljinskom upravljaču.
* 2: U stanju pripravnosti, LED gumb napajanja svijetli crveno.

NAPOMENA

- Napajanje se automatski isključuje nakon otprilike 24 sata u stanju pripravnosti.

* 3: Trenutno odabrana stavka označena je zelenom bojom.
* 4: Zaslon odabira izvora se ne prikazuje.
* 5: Prilikom reprodukcije sadržaja s Bluetooth uređaja ili vanjskih uređaja, smanjite glasnoću na playeru prije početka reprodukcije, a zatim postupno povećajte glasnoću playera.
* 6:
  Unaprijed uparite Bluetooth kompatibilan uređaj s televizorom.
  Umetnite SD karticu ili spojite USB memorijski uređaj u televizor ispravno.
  Vanjskim uređajem spojenim na AUX priključak na televizoru se ne može upravljati pomoću televizora. Molimo upravljajte samim vanjskim uređajem.
* 7:

NAPOMENA

- Pribavite 4-polni mini utikač za spajanje video kamere, DVD uređaja ili drugog kompatibilnog video uređaja.
- Iz pametnog telefona moguće je reproducirati samo zvuk.
- Ako nema audio signala, na zaslonu se prikazuje “NEMA SIGNALA”.
- Ako je audio signal na vanjskom uređaju nizak, možda ga nećete moći povećati.
- Kada se povežete s pametnim telefonom, zvuk zvona prilikom dolaznog poziva možda se neće čuti.

* 8: Pametni telefon ili mobilni telefon može biti spojen na televizor i radio te se puniti pomoću komercijalno dostupnog kabela za punjenje s USB priključkom.
  Ostali izvori mogu se reproducirati dok se pametni telefon ili mobitel pune.

NAPOMENA

- U načinu rada SD kartice, USB punjenje nije dostupno. Tijekom USB punjenja prebacite se na neki drugi izvor.
- Tijekom punjenja putem USB-a, zvuk se može povremeno prekinuti, ili se napajanje može isključiti. Ako se to dogodi, smanjite glasnoću ili zaustavite punjenje putem USB-a.
- Neki USB uređaji možda se neće moći puniti.
- Televizor i radio su osmišljeni tako da deaktiviraju USB izlaz i onemogućuju punjenje pametnih telefona i mobitela kada je snaga baterije niska.
  Ukoliko se spomenuto dogodi, napunite bateriju ili je zamijenite s potpuno napunjenom baterijom.
- Ako je napon nizak kada je AC adapter u uporabi, USB izlaz može biti isključen, zaustavljajući bilo kakvo punjenje.
- Koristite potpuno napunjenu bateriju kada koristite bateriju kao izvor napajanja ovog uređaja.
  Nećete biti u mogućnosti puniti pametni telefon ili mobitel kada snaga baterije postane niska.
- Vrijeme potrebno za punjenje varira u skladu s pametnim telefonom ili mobitelom koji se puni.
- Ne koristite funkciju punjenja za druge uređaje osim pametnih telefona ili mobitela.
- Televizor i radio možda neće moći puniti neke modele pametnih telefona ili mobitela.

POSTAVKE STAVKI

Postavke stavki	Glavne funkcije	Izvor											
		Digitalna TV	FM	DAB	Bluetooth	SD kartica			USB			AUX	Postavljanje sustava
						VIDEO	AUDIO	FOTO	VIDEO	AUDIO	FOTO		
Automatsko pretraživanje*1	Dostupne frekvencije emitiranja TV/FM/DAB su automatski registrirane	○	○	○	–	–	–	–	–	–	–	–	–
Ručno pretraživanje*1	Frekvencije TV emitiranja su ručno registrirane	○	–	–	–	–	–	–	–	–	–	–	–
Odabir antene	Odabire antenu (Ugrađenu/Vanjsku)	○	○	○	–	–	–	–	–	–	–	–	–
Zemlja	Postavlja državu u kojoj je instaliran prijemnik TV programa.	○	–	–	–	–	–	–	–	–	–	–	–
EPG	Pokazuje listu TV programa i omogućuje da kanal bude izabran	○	–	–	–	–	–	–	–	–	–	–	–
Način prikaza	Postavlja ton boje na zaslonu	○	–	–	–	○	–	○	○	–	○	○	–
Temperatura boje	Postavlja balans boje na slici	○	–	–	–	○	–	○	○	–	○	○	–
Omjer slike	Odabire veličinu slike	○	–	–	–	○	–	○	○	–	○	○	–
EQ	Kvaliteta zvuka (Bass/Treble) se može namjestiti ovisno o preferencijama.	○	○	○	○	○	○	–	○	○	–	○	–
Vremenska zona	Postavlja vremensku zonu i regiju	○	–	–	–	–	–	–	–	–	–	–	–
Ljetno vrijeme	Postavlja ljetno vrijeme	○	–	–	–	–	–	–	–	–	–	–	–
Unaprijed postavljeni kanal	Ručno registrira radio postaju	–	○	○	–	–	–	–	–	–	–	–	–
Stereo	Mijenja FM emitiranje između stereo i mono	–	○	–	–	–	–	–	–	–	–	–	–
Popis stanica	Prikazuje sve stanice DAB-a	–	–	○	–	–	–	–	–	–	–	–	–
Sinkronizacija datuma i vremena	Ako ste odabrali “UKLJUČENO”, vaš televizor i radio mogu sinkronizirati vrijeme i datum	–	–	○	–	–	–	–	–	–	–	–	–
Popis datoteka	Prikazuje mape/datoteke i omogućuje njihov odabir	–	–	–	–	○	○	○	○	○	○	–	–
Automatsko reproduciranje	Postavlja opcije za prikaz fotografija, kao što su način rada auto-reprodukcije i interval prikaza	–	–	–	–	–	–	○	–	–	○	–	–
Alarm	Postavlja vrijeme u koje se napajanje automatski uključuje	–	–	–	–	–	–	–	–	–	–	–	○
Mjerač vremena za spavanje	Napajanje se može podesiti na automatsko ISKLJUČIVANJE nakon određenog vremena pomoću funkcije tajmera spavanja.	–	–	–	–	–	–	–	–	–	–	–	○
Postavljanje datuma	Podešava datum i vrijeme	–	–	–	–	–	–	–	–	–	–	–	○
OSD jezik	Postavlja jezik koji će biti prikazan	–	–	–	–	–	–	–	–	–	–	–	○
Vrati tvorničke postavke	Vraća postavke na tvornički zadane	–	–	–	–	–	–	–	–	–	–	–	○
Ažuriranje softvera	Nadograđuje softver	–	–	–	–	–	–	–	–	–	–	–	○

NAPOMENA

Za dijeljene stavke koje se mogu postaviti na nekoliko izvora, postavke promjena se primjenjuju za sve te izvore. Ove stavke se ne mogu podesiti odvojeno za svaki izvor.

* 1:

Za primanje stabilnijeg signala, spojite televizor i radio na priključak sobne antene s kabelom koji se prodaje odvojeno za zemaljske digitalne antene.

NAPOMENA

Ovisno o regiji i mjestu, stanje signala može biti slabo ili se slika možda neće pojaviti.

ODRŽAVANJE I INSPEKCIJA

UPOZORENJE

Kad nije u uporabi ili tijekom pregleda i održavanja, uklonite AC utikač, punjivu bateriju i rezervne baterije.

● Provjera vijaka za instalaciju

Redovito pregledavajte sve vijke i osigurajte da su pravilno zategnuti. Ukoliko se bilo koji vijak otpusti, odmah ga zategnite. Nepridržavanje ovih naputaka može uzrokovati ozbiljne opasnosti.

● Vanjsko čišćenje

Kada su televizor i radio prljavi, obrišite ih mekom suhom krpom ili krpom navlaženom sapunicom.
Ne koristite otapala na bazi klora, benzin ili razrjeđivač, jer otapaju plastiku.

● Spremanje televizora i radija

Nemojte čuvati televizor i radio na sljedećim mjestima.

- ○ Nadomak ili lako dostupnog djeci
- ○ Na vlažnim ili prašnjavim mjestima
- ○ Na visokim temperaturama, kao što je unutrašnjost automobila ili izložen izravnoj sunčevoj svjetlosti
- ○ Na iznimno hladnim mjestima ili neposredno izložen hladnom vjetru
- ○ Gdje se temperature drastično mijenjaju
- ○ Gdje je izložen dimu i pari, kao što je blizina uređaja za kuhanje ili ovlaživača

MODIFIKACIJE

HiKOKI električni alati se stalno unapređuju i mijenjaju da bi inkorporirali najnovija tehnološka dostignuća.
U skladu s tim, neki dijelovi se mogu promijeniti bez prethodne najave.

GARANCIJA

Jamčimo da HiKOKI električni alat udovoljava zakonskim propisima. Ovo jamstvo ne pokriva oštećenja nastala pogrešnom uporabom, zloporabom, ili normalnim trošenjem. U slučaju prigovora, nerastavljen električni alat zajedno s POTVRDOM O JAMSTVU na kraju ovih uputa pošaljite ovlaštenom HiKOKI servisu.

NAPOMENA

Zbog kontinuiranog programa istraživanja i razvoja tvrtke HiKOKI, ovdje navedene specifikacije mogu se promijeniti bez prethodne najave.

PROBLEMI

Koristite oznake iz tablice u nastavku, ako alat ne radi normalno. Ako ni to ne dokine problem, javite se preprodavaču u ovlaštenom HiKOKI servisnom centru.

Simptom	Mogući uzrok	Rješenje
Napajanje se neće uključiti	AC adapter je odspojen ili nije do kraja uključen u utičnicu.	Čvrsto uključite AC adapter do kraja u utičnicu.
	Kapacitet baterije je ispražnjen	Napunite bateriju.
Nema zvuka	Glasnoća je preniska.	Podesite glasnoću.
Napajanje se automatski isključuje	Funkcija sleep je aktivirana.	Onemogućite funkciju sleep.
Datum i/ili vrijeme nisu ispravni	Rezervna baterija je potrošena.	Zamijenite rezervnu baterijom novom.
Televizor ne može primati signale	Kanali nisu konfigurirani.	Konfigurirajte kanale.
Nije moguće postaviti TV kanale	Postavka države nije točna.	Provjerite postavku države.
Neki signali TV prijenosa ne mogu se primati	Zemaljski digitalni signali se ne emitiraju.	Pitajte svoju najbližu postaju da li emitiraju zemaljske digitalne signale.
Titlovi nisu prikazani ili višekanalni televizijski zvuk ne funkcionira	TV program koji gledate ne podržava titlove i/ili višekanalni televizijski zvuk.	Pokušajte koristiti titlove ili višekanalni televizijski zvuk na TV programu koji to podržava.
Slika na televizoru se ispremiješa ili zaustavlja	Antena je usmjerena u pogrešnom smjeru, ili je antenski kabel odspojen ili neispravan.	Uvjerite se da nema problema sa smjerom u koji je antena usmjerena ili s vezom antenskog kabela.
Televizor zaustavlja prikazivanje slika ubrzo nakon uključenja ili promjene kanala	Ovo je normalna pojava.	Budući da signal mora biti obrađen da bi ga se pripremilo za prikazivanje na ekranu, mijenjanje kanala traje nekoliko sekundi.
Bluetooth uređaj se ne može povezati, ili je njegov zvuk povremeno isprekidan	Uređaj nije uparen.	Uparite uređaj.
	Postoji još jedan uređaj u blizini koji emitira radio signale koji ometaju, kao što je bežični usmjerivač.	Pokušajte premjestiti uređaj koji uzrokuje smetnje i televizor i radio dalje jedne od drugih.
	Bluetooth uređaj je predaleko od televizora i radija.	Pokušajte smjestiti uređaj bliže televizoru i radiju.
Video, glazba ili fotografije na vanjskom uređaju ne mogu se prikazati ili reproducirati, ili se ne mogu prikazati mape i datoteke na uređaju.	Veza nije ispravno prepoznata.	Pokušajte odspojiti i ponovo spojiti vanjski uređaj. Ako i dalje nije prepoznata, pokušajte ponovno isključiti i uključiti televizor i radio.
Daljinski upravljač ne radi	Daljinski upravljač nije usmjeren prema senzoru daljinskog upravljača.	Usmjerite daljinski upravljač prema senzoru daljinskog upravljača na televizoru i radiju dok njima upravljate.
	Daljinski upravljač je predaleko od senzora daljinskog upravljača.	Upravljajte daljinskim upravljačem s udaljenosti od cca. 3 m ili bliže.
	Senzor daljinskog upravljača televizora i radija je pod jakim svjetlom, kao što je direktno sunčevo svjetlo.	Postavite televizor i radio na mjesto dalje od izravnog sunčevog svjetla i drugog jakog svjetla.
	Baterije daljinskog upravljača su potrošene.	Zamijenite baterije daljinskog upravljača s novima.

(Переклад первинних інструкцій)

ПРАВИЛА БЕЗПЕКИ ЩОДО КОРИСТУВАННЯ БЕЗДРОТОВОГО ТЕЛЕ- І РАДІОПРИЙМАЧА

⚠ **ПОПЕРЕДЖЕННЯ**

Ознайомтеся з усіма правилами безпеки та вказівками щодо використання.

Недотримання цих правил та вказівок може призвести до ураження електричним струмом, пожежі та/або серйозного травмування користувача.

Зберігайте цей посібник для довідки у майбутньому.

1. **Використовуйте живлення із вказаною напругою.**
   - Використання живлення з іншою напругою може призвести до займання або ураження електричним струмом.
2. **Будьте обережними, щоб не пошкодити кабель адаптера змінного струму.**
   - Не модифікуйте, не згинайте, не перекручуйте і не тягніть кабель. Не кладіть на нього важкі предмети і не прокладайте його поблизу нагрівальних приладів.
   - Коли не використовується, від'єднайте мережеву вилку (адаптера змінного струму) з електричної розетки та роз'єм живлення з теле- і радіоприймача. Інакше існує ризик ураження електричним струмом або займання.
3. **Не торкайтеся штепселя (адаптера змінного струму) вологими руками.**
   - Нехтування цією вимогою може призвести до ураження електричним струмом.
4. **Не використовуйте теле- і радіоприймач у ванній чи душовій кімнаті.**
   - Не використовуйте теле- і радіоприймач у вологих чи вогких місцях або під дощем.
   - Нехтування цією вимогою може призвести до ураження електричним струмом, появи диму або збою в роботі пристрою.
5. **Не торкайтеся FM-антени або штепселя (адаптера змінного струму) під час грози.**
   - Нехтування цією вимогою може призвести до ураження електричним струмом.
6. **Не розбирайте теле- і радіоприймач або не змінюйте його конструкцію.**
   - Нехтування цією вимогою може призвести до ураження електричним струмом чи займання.
     Техогляд та ремонтні роботи має виконувати представник магазину, де було придбано пристрій, або спеціаліст із сервісного центру HiKOKI.
7. **Вставте штепсель (адаптер змінного струму) до упору.**
   - Наявність пилу та бруду між штепселем та електричною розеткою може призвести до займання. Періодично виймайте штепсель і протирайте його сухою ганчіркою.
8. **Не допускайте попадання будь-яких непередбачених технічними умовами предметів або води всередину корпусу теле- і радіоприймача.**
   - Якщо – за винятком адаптера змінного струму та акумуляторної батареї – за задню кришку пристрою потраплять будь-які металеві чи легкозаймисті предмети або вода, це може призвести до ураження електричним струмом або займання.
   - Будьте обережні, слідкуйте, щоб залізний порошок з динаміків з фазоінвертором, пил або вода не потрапили в теле- і радіоприймач.
9. **Забороняється сідати або ставати на теле- і радіоприймач.**
   - Нехтування цією вимогою може призвести до нещасного випадку або поломки пристрою.
10. **Не розташовуйте теле- і радіоприймач на несталій поверхні або на висоті. Не підвішуйте теле- і радіоприймач за ручку.**
    - Теле- і радіоприймач може впасти, і це може призвести до травмування або несправності.
11. **Якщо у радіоприймач не вставлено батарею, слід встановити на місце кришку відсіку для батареї для запобігання травмуванню внаслідок дотику до області контактів.**
12. **Обережно поводьтеся з резервними батареями.**
    - Існує небезпека вибуху в разі неналежної заміни батареї. Замінюйте тільки на такий самий або еквівалентний тип.
    - Неналежне поводження з батареями може призвести до їх пошкодження та витоку рідини і відповідно спричинити займання, травмування користувача або забруднення довкілля. Завжди дотримуйтесь перелічених нижче правил безпеки.
      - Використовуйте лише батареї відповідного типу
      - Не нагрівайте та не розбирайте батареї
      - Не кидайте батареї у воду чи вогонь
      - Не спалюйте їх і не викидайте елементи живлення разом з побутовими відходами.
      - Не перезаряджайте батареї
      - Вставляйте батареї згідно з передбаченою орієнтацією, щоб запобігти короткому замиканню
      - Не вставляйте використані батареї або батареї різних типів
      - Видаліть батареї, якщо теле- і радіоприймач не використовується

      У разі витоку рідини з батарей начисто витріть відсік для батарей.
      Якщо рідина з батарей потрапить на тіло, її слід ретельно змити.
      Якщо після увімкнення радіоприймача зі вставленою акумуляторною батареєю відображається ⊿, це свідчить про низький заряд такої батареї.
      Підключіть живлення теле- і радіоприймача від адаптера змінного струму або встановіть заряджену батарею.
13. **Заряджайте батарею лише за допомогою зарядного пристрою, вказаного виробником.**
    - Зарядний пристрій, який підходить для одного типу акумуляторних батарей, може становити ризик займання в разі використання з акумуляторними батареями іншого типу.
14. **Використовуйте в теле- і радіоприймачі тільки спеціально призначену перезаряджувану акумуляторну батарею.**
    - Використання акумуляторних батарей іншого типу може призвести до ризику травмування користувача або займання.
15. **Коли акумуляторна батарея не використовується, тримайте її подалі від металевих предметів, таких як скріпки, монети, ключі, цвяхи, гвинти тощо, які можуть замкнути контакти батареї.**
    - Замикання контактів акумуляторної батареї може спричинити опіки або займання.
16. **За несприятливих умов із батарей може витікати рідина – уникайте контакту з нею. У разі випадкового контакту ретельно промийте водою. У разі потрапляння цієї рідини в очі зверніться по медичну допомогу.**
    - Рідина, що витікає з батарей, може спричинити подразнення або опіки.

17. **Обслуговувати ваш теле- і радіоприймач має кваліфікований спеціаліст з ремонту, використовуючи тільки ідентичні запасні частини.**
    - Це гарантуватиме безпеку відремонтованого теле- і радіоприймача.
18. **Основний блок і адаптер не повинні піддаватися впливу крапель або бризок, а також ніякі предмети наповнені рідиною, такі як вази, не повинні бути розміщені на пристрої та адаптері.**
19. **Батареї (батарейний блок або встановлені батареї) не повинні піддаватися надмірному впливу тепла, наприклад сонячного світла, вогню і т.п.**
20. **Вилка адаптера використовується в якості пристрою відключення, який повинен знаходитися в безперешкодному доступі.**
21. **Не зберігайте батареї або карти пам'яті в місцях, доступних для малих дітей.**
    - Якщо батарею або карту пам'яті випадково проковтнути, то можна поперхнутися та/або це може спричинити травмування. Якщо так сталося, необхідно негайно звернутися по медичну допомогу.
22. **Робоча температура: -5 – 40˚C**

ЗАХИСТ СЛУХУ

Тривалий вплив гучного звуку може призвести до втрати слуху. Що голосніший звук, то за коротший час може статися втрата слуху.
Якщо ви упродовж тривалого часу прослуховуєте звук із високим рівнем гучності, вуха звикають до такого звуку. У результаті вам здаватиметься, що рівень гучності достатній, а насправді він може пошкодити слух.
Щоб запобігти втраті слуху, дотримуйтесь викладених нижче вказівок.

ОБЕРЕЖНО

1. **Давайте вухам відпочити: робіть регулярні перерви і не прослуховуйте звук протягом тривалого часу.**
   Навіть у випадку налаштування безпечного рівня гучності безперервне прослуховування протягом тривалого часу може призвести до втрати слуху.
2. **Пильнуйте, щоб не збільшувати гучність, поки відбувається адаптація слуху до звуку.**
   Слідкуйте, щоб не звикнути до певного рівня гучності. Перш ніж вуха звикнуть до високого рівня гучності, встановіть гучність на безпечний рівень.
3. **Якщо у вухах лунає дзвін, якщо ви відчуваєте дискомфорт або якщо розмова здається бляклою або нечіткою, припиніть слухати музику і зверніться до лікаря.**
4. **Не робіть звук занадто голосним, коли використовуєте навушники.**
   Якщо прослуховувати теле- і радіоприймач з гучним звуком протягом тривалого часу, це може призвести до погіршення слуху.

ЗАХОДИ БЕЗПЕКИ ПІД ЧАС ПІДКЛЮЧЕННЯ ДО ЗОВНІШНІХ ПРИСТРОЇВ

Несподівані проблеми можуть призвести до втрати або пошкодження даних, що зберігаються в смартфонах і інших периферійних пристроях, підключених до теле- і радіоприймача. Пам'ятаючи про таку небезпеку, потрібно заздалегідь робити резервні копії даних.
Зауважте, що HiKOKI не несе відповідальність ні за пошкодження або втрату даних, що зберігаються в смартфонах та інших периферійних пристроях, підключених до теле- і радіоприймача, ні за будь-яке пошкодження самих пристроїв.

ПОПЕРЕДЖЕННЯ ЩОДО КОНДЕНСАЦІЇ (ЗАПОТІВАННЯ)

Якщо теле- і радіоприймач швидко занести з холоду в тепле приміщення взимку або з холодного приміщення на вулицю, де спека та підвищена волога, влітку, тоді всередині теле- і радіоприймача може утворитися конденсат.
Якщо увімкнути живлення теле- і радіоприймача, коли всередині є краплі води, то це може призвести до несправності. Будьте обережні, не піддавайте теле- і радіоприймач різким та/або екстремальним змінам температури.
Якщо краплі води дійсно утворюються, негайно припиніть використовувати теле- і радіоприймач. Перед тим як використовувати пристрій знову, почекайте, поки краплі води не випаруються, або поступово підвищуйте температуру в приміщенні, поки теле- і радіоприймач не висохне.

ЛІЦЕНЗІЯ ТА ТОВАРНИЙ ЗНАК

Даний продукт захищено певними правами на інтелектуальну власність Microsoft. Використання або розповсюдження технологій за межами використання цього виробу без ліцензії від Microsoft заборонено.

ЦЕЙ ПРОДУКТ ЗАХИЩЕНИЙ ВІДПОВІДНИМИ ПРАВАМИ НА ІНТЕЛЕКТУАЛЬНУ ВЛАСНІСТЬ ЛІЦЕНЗІЄЮ MPEG-4 VISUAL PATENT PORTFOLIO ДЛЯ ОСОБИСТОГО ТА НЕКОМЕРЦІЙНОГО ВИКОРИСТАННЯ СПОЖИВАЧЕМ ДЛЯ
(i) КОДУВАННЯ ВІДЕО ВІДПОВІДНО ДО СТАНДАРТУ MPEG-4 VISUAL («MPEG-4 VIDEO») ТА/АБО
(ii) ДЕКОДУВАННЯ ВІДЕО MPEG-4, ЗАКОДОВАНОГО СПОЖИВАЧЕМ У ХОДІ ОСОБИСТОЇ ТА НЕКОМЕРЦІЙНОЇ ДІЯЛЬНОСТІ ТА/АБО ОДЕРЖАНИХ ВІД ПОСТАЧАЛЬНИКА ВІДЕОМАТЕРІАЛІВ, ЯКИЙ МАЄ ЛІЦЕНЗІЮ MPEG LA НА ПОСТАЧАННЯ ВІДЕО MPEG-4.

ЛІЦЕНЗІЯ НЕ НАДАЄТЬСЯ ТА НЕ МАЄ БУТИ ПРИЗНАЧЕНА З БУДЬ-ЯКОЮ ІНШОЮ МЕТОЮ.
ДОДАТКОВУ ІНФОРМАЦІЮ ЩОДО РЕКЛАМНОГО, ВНУТРІШНЬОГО ТА КОМЕРЦІЙНОГО ВИКОРИСТАННЯ ТА ЛІЦЕНЗУВАННЯ МОЖНА ОТРИМАТИ В MPEG LA, LLC. ДИВ. HTTP://WWW.MPEGLA.COM.

ЦЕЙ ПРОДУКТ ЛІЦЕНЗОВАНО ЗГІДНО З ЛІЦЕНЗІЄЮ AVC PATENT PORTFOLIO ДЛЯ ПРИВАТНОГО ВИКОРИСТАННЯ СПОЖИВАЧЕМ АБО ІНШОГО ВИКОРИСТАННЯ, В ЯКОМУ НЕ ОТРИМУЄТЬСЯ ВИНАГОРОДА ЗА (i) КОДУВАННЯ ВІДЕО ВІДПОВІДНО ДО СТАНДАРТУ AVC («ВІДЕО AVC») І/АБО (ii) ДЕКОДУВАННЯ ВІДЕО AVC, ЗАКОДОВАНОГО КОРИСТУВАЧЕМ В ОСОБИСТИХ ЦІЛЯХ ТА/АБО ОТРИМАНОГО ВІД ПОСТАЧАЛЬНИКА ВІДЕО, ЛІЦЕНЗОВАНОГО НА ПОСТАЧАННЯ ВІДЕО AVC.
ЛІЦЕНЗІЯ НЕ НАДАЄТЬСЯ ТА НЕ МАЄ БУТИ ПРИЗНАЧЕНА З БУДЬ-ЯКОЮ ІНШОЮ МЕТОЮ.
ДОДАТКОВУ ІНФОРМАЦІЮ МОЖНА ОТРИМАТИ В КОМПАНІЇ MPEG LA, L.L.C. ДИВ. HTTP://WWW.MPEGLA.COM.

Технологія декодування аудіо MPEG Layer-3 має ліцензію від Fraunhofer IIS і Thomson Licensing.

Охоплюється однією або декількома вимогами патентів, перелічених у patentlist.hevcadvance.com.

Виготовлено за ліцензією Dolby Laboratories.
Dolby, Dolby Audio та знак у вигляді подвійної букви D являються товарними знаками компанії Dolby Laboratories.

КАРТИ SD І ПРИСТРОЇ USB, ЩО ПІДТРИМУЮТЬСЯ ДЛЯ ВІДТВОРЕННЯ

Перевірте технічні характеристики та інструкції з використання карт SD і пристроїв USB і забезпечте експлуатацію цих пристроїв належним чином.

Тип		Карта пам'яті SD	Карта пам'яті SDHC	Накопичувач USB
Логотип				–
Формат		FAT16, FAT32		
Формати файлів, придатні для відтворення	ВІДЕО	MPEG2, MPEG4, H.264		
	АУДІО	MP3, AAC		
	ФОТО	JPEG, BMP		

ПРИМІТКА

- Карти пам'яті SD і карти пам'яті SDHC у даному керівництві з експлуатації називаються «картами SD».
- Перш ніж вставляти карти miniSD і карти microSD/microSDHC у теле- і радіоприймач, обов'язково вставте їх в адаптер SD.
- Не вставляйте в теле- і радіоприймач типи карт пам'яті, які не підтримуються. Установлення несумісної карти пам'яті може призвести до несправності або пошкодження теле- і радіоприймача, а також карти пам'яті.
- Навіть якщо карта SD такого типу, як указано вище, вона може бути непридатною до використання залежно від формату та умов експлуатації. Якщо карта не читається належним чином, видаліть її з теле- і радіоприймача.
- Технічні характеристики не дозволяють імпортувати файли, коли карта SD заблокована.
  Розблокуйте карту, щоб імпортувати файли.
- Не підключайте пристрої USB, які не підтримуються.
- Не гарантується підключення всіх пристроїв USB.
- Не виймайте та не вставляйте карти SD або пристрої USB під час відтворення. Такі дії можуть призвести до несправності телеприймача, карти SD або пристрою USB.
- SD і SDHC є товарними знаками компанії SD-3C, LLC.
- Даний виріб захищений певними правами на інтелектуальну власність Microsoft. Використання або розповсюдження технологій за межами експлуатації цього виробу без ліцензії від Microsoft заборонено.

ПОПЕРЕДЖЕННЯ

- Дані, збережені на підключених карті SD і накопичувачі USB, можуть бути пошкоджені в непередбаченій аварійній ситуації. Завжди створюйте резервні копії даних, щоб запобігти можливій втраті.
- Не вимикайте живлення або не виймайте карту SD чи накопичувач USB, поки йде зчитування або відтворення з карти SD чи накопичувача USB. Існує небезпека, що записані дані можуть пошкодитися.

ОСНОВНІ ФУНКЦІЇ

Джерело		Основні функції
Цифрове телебачення		Перегляд наземного цифрового телевізійного мовлення
FM		Прослуховування FM-радіо
DAB		Прослуховування цифрового радіомовлення
Bluetooth		Програвання вмісту пристроїв Bluetooth
Карта SD	ВІДЕО	Перегляд відео, прослуховування музикальних композицій і перегляд знімків, розташованих на карті SD
	АУДІО	
	ФОТО	
USB	ВІДЕО	Перегляд відео, прослуховування музикальних композицій і перегляд знімків, розташованих на накопичувачі USB
	АУДІО	
	ФОТО	
AUX		Відтворювання відео та аудіо з відеокамер, портативних музичних програвачів тощо
Налаштування системи		Установіть поточний час і дату, перезапустіть систему до налаштувань за промовчанням та оновіть програмне забезпечення

- Заряджання смартфонів та мобільних телефонів
- Сумісність з акумуляторними батареями та адаптерами змінного струму HiKOKI

ТЕХНІЧНІ ХАРАКТЕРИСТИКИ

Діапазон частот	TV: 170–230 МГц, 470–860 МГц DAB/DAB+: 174,928–239,200 МГц (BAND III) FM: 87,5–108 МГц
Антена	Стрижнева антена (Для TV та FM)
Вхід зовнішньої антени	Роз'єм типу PAL 75 Ω (Для TV та DAB / DAB+)
Роз'єм для навушників	Стерео міні-гніздо Ф3,5 мм
Порт карти SD	Підтримує SD/SDHC (до 32 ГБ)
Порт USB	USB 2.0 (живлення, що постачається: постійний струм: 5 В, до 0,7 А)
Вхідний порт AUX	Ф3,5 мм (відео + аудіо)
Динаміки	90 мм (8 Ω) × 2
Розмір РК-дисплея	8 дюймів
Розміри в пікселях	Ш 1024 x В 600
Макс. вихідна потужність	7 W × 2

Живлення	Батарея: DC 14,4 В, 18 В
	Побутове електроживлення змінного струму (із використанням адаптера змінного струму з комплекту пристрою)
	Резервні батареї: DC 3 В, два елементи живлення типу AA
Bluetooth	Версія Bluetooth 4,0 Профіль: A2DP (Advanced Audio Distribution Profile) AVRCP (AV Remoto Control Profile) Чутливість відправлення/отримання: Клас 2 Діапазон частот Bluetooth: 2402-2480 МГц Максимальна потужність радіочастот Bluetooth: BT2.1:-0,47 дБм, BT4.0(BLE):0,9 дБм
Зовнішні розміри	Д 405 мм x Ш 305 мм x В 265 мм (зі складеною антеною)
Вага	4,2 кг

- Для джерел живлення, що застосовуються див. інструкції користувача:
  Джерела живлення, що застосовуються:
  (Виробник) Dong Guan Sun Hung Kin Electrical Co., Ltd.
  (Модель) HKP18-1202000dV, HKP18-1202000dB
  (Вхід) 100В~240В ~50/60Гц 0,68Амакс
  (Вихід) 12В ⎓ 2А
- Може бути використана тільки висувна батарея зазначена нижче
  (Модель) BSL1430:літієва батарея 14,4В 3000мА·год
  (Модель) BSL1830:літієва батарея 18В 3000мА·год
  (Виробник) Koki Holdings Co., Ltd.

НАЙМЕНУВАННЯ ЧАСТИН ТА ФУНКЦІЙ КНОПОК

	Назви деталей	Функції
①	Дисплей	–
②	Панель керування	–
③	Ручка	–
④	Датчик дистанційного керування	–
⑤	Порти підключення зовнішніх пристроїв	–
⑥	Вхід зовнішньої антени	–
⑦	Антена	–
⑧	Динамік	–
⑨	Задня кришка	–
⑩	Порт адаптера змінного струму	–
⑪	Кнопка живлення	Перемикає живлення УВІМК./ВИМК.
⑫	Кнопка гучності	Збільшує або зменшує гучність
⑬	Кнопка пропуску	• Вибір пункту • Вибір композицій на зовнішніх пристроях • Змінює канал
⑭	Кнопка відтворення/зупинки	Починає або зупиняє відтворення
⑮	Кнопка вибору джерела	Відображає екран джерела
⑯	Кнопка меню	Відображає екран меню
⑰	Кнопка вводу/інформації	• Вводить обраний елемент • Відображає інформацію
⑱	Порт USB	–
⑲	Порт карти SD	–
⑳	Вхідний порт AUX	–
㉑	Роз'єм для навушників	–
㉒	Пульт дистанційного керування	–
㉓	Кнопка телевізійного мовлення	Активізує TV
㉔	Кнопка режиму очікування	ВМИКАЄ або ВИМИКАЄ режим очікування
㉕	Кнопка вибору джерела	Відображає екран джерела
㉖	Кнопка вибору/вводу	Вибирає або вводить елемент
㉗	Кнопка повернення	Повертає управління
㉘	Цифрові кнопки	Вибирає номери для каналів
㉙	Кнопка відключення звуку	Приглушує звук
㉚	Кнопка гучності	Збільшує або зменшує гучність
㉛	Кнопка EQ	Відображає екран налаштування якості звуку
㉜	Кнопка пропуску	• Вибір композицій на зовнішніх пристроях • Змінює частоту FM
㉝	Кнопка відтворення/зупинки	Починає або зупиняє відтворення
㉞	Кнопка повтору	Повторює відтворення
㉟	Кнопка дисплея	Відображає екран налаштування якості зображення
㊱	Кнопка вибору каналу	Змінює канали
㊲	Кнопка інформації	Відображає інформацію
㊳	Кнопка субтитрів	Відображає екран налаштування мови субтитрів
㊴	Кнопка EPG	Відображає список телевізійних програм
㊵	Кнопка аудіо	Відображає екран налаштування мови звукового супроводу
㊶	Кнопка пошуку	Запускає Автопошук

㊷	Кнопка меню	Відображає екран меню
㊸	Кнопка Bluetooth	Активізує Bluetooth
㊹	Кнопка FM DAB	Активізує FM/DAB
㊺	Виступ	–
㊻	Відсік для батарей типу AA	–
㊼	Кришка	–
㊽	Кришка пульта дистанційного керування	–
㊾	Захисне покриття для дисплея	–
㊿	Адаптер змінного струму	–
51	Гумова кришка	–
52	Акумуляторна батарея	–
53	Контакти	–
54	Кабель для антени з прийому наземного цифрового мовлення	–
55	Вхід внутрішньої антени	–
56	Зовнішня антена	–
57	Кабель для порту AUX	–
58	Зовнішній пристрій	–
59	Кабель USB	–
Ⓐ	Індикатор джерела/меню	–
Ⓑ	Годинник	–

СИМВОЛИ

ПОПЕРЕДЖЕННЯ

Нижче наведено символи, які зазначаються на пристрої. Перш ніж користуватися пристроєм, ви повинні зрозуміти їх значення.

	UR18DSML: Бездротовий теле- і радіоприймач
	⚠**ПОПЕРЕДЖЕННЯ** - Щоб зменшити ризик отримання травми, користувач повинен прочитати інструкції з експлуатації.
	Лише для країн ЄС Не викидайте електричні інструменти із побутовими відходами! Згідно з європейською директивою 2012/19/ЄС про відходи електронного й електричного виробництва та її запровадження згідно з місцевими законами, електроінструменти, які відслужили робочий строк, слід утилізувати окремо й повертати до установ, що займаються екологічною переробкою відходів.
	Тільки для використання всередині приміщень

	Полярність вихідних клем
	Обладнання класу II
	AC (змінний струм)
	DC (постійний струм)
	Нова батарея
	Стара/використана батарея
OR	Можна використовувати або на панелі керування на корпусі телеприймача, або на пульті дистанційного керування
ex.)	Приклад
	Перемикач УВІМК.
	Перемикач ВИМК.
	Натиснути
S	Джерело
M	Елемент налаштувань
	Індикатор розрядженої батареї
AA AA	Батареї типу AA
AAA AAA	Батареї типу AAA для пульта дистанційного керування
	Захисний лист для дисплея
	Попередження
	Заборонена дія

Для отримання інформації щодо робочих кнопок див. «НАЙМЕНУВАННЯ ЧАСТИН ТА ФУНКЦІЙ КНОПОК».

СТАНДАРТНІ АКСЕСУАРИ

Окрім основного пристрою (1 пристрій), до комплекту входять аксесуари, перелік яких представлено на сторінці 9.

Комплект стандартного приладдя може бути змінений без попередження.

ПЕРЕД ПОЧАТКОМ РОБОТИ

Операція	Мал.	Стор.
Встановлення резервних елементів живлення*1	1	4
Установлення батарей у пульт дистанційного керування	2	4
Установлення захисного покриття для дисплея	3	4
Встановлення адаптера змінного струму*2	4	5

Зберігання адаптера змінного струму та пульта дистанційного керування	5	5
Установлення та виймання батареї*3	6	5
Підготовка антени*4	7	5

○ Для підключення пристрою, який підтримує вивід відеоданих, такого як відеокамера або DVD-програвач, використовуйте кабель з 4-контактним міні-штекером, що має відеоз'єднання.

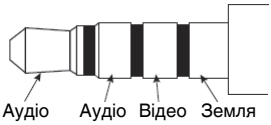

* 1: Налаштування часу та частоти теле- і радіостанцій зберігаються при встановленні батарей у пристрій.

* 2:

ПРИМІТКА

○ При використанні разом з елементами живлення, адаптер змінного струму є основним джерелом живлення, а заряд елементів живлення не витрачається.

○ При використанні разом з адаптером змінного струму, елементи живлення не будуть заряджатися, так як цей пристрій не має функції зарядки.

* 3:

ОБЕРЕЖНО

Не торкайтеся контактів.

Це може призвести до порізів руки або інших травм.

З цим пристроєм можуть бути використані тільки батареї 14,4 або 18 В висувного типу. (BSL36B18 не можна використовувати)

ПРИМІТКА

○ Не застосовуйте надмірну силу при встановленні акумуляторної батареї. Якщо акумуляторна батарея не встала легко на місце, значить вона була вставлена неправильно.
Перевірте, щоб акумуляторна батарея перебувала в правильному напрямку і на шляху введення не було будь-яких зайвих предметів.

○ Відображення ⊿' при включеному після установки акумуляторної батареї пристрої вказує на низький рівень заряду акумуляторної батареї.
У цьому випадку або використовуйте адаптер змінного струму, або встановіть повністю заряджену акумуляторну батарею.

* 4: Використовуйте вбудовану антену або роз'єм для зовнішнього з'єднувального роз'єму.
Налаштуйте напрямок, довжину та кут антени, коли перевіряєте умови прийому.

ПЕРЕГЛЯД ТБ АБО ПРОСЛУХОВУВАННЯ FM/DAB

1. Виберіть джерело для перегляду/прослуховування (Цифрове телебачення, FM або DAB)
2. Вибір антени
Використовуйте «Вибір антени», щоб вибрати вбудовану або зовнішню антену.
Налаштуйте орієнтацію, довжину, кут і положення антени.
3. Установіть канал.
Для вибору використовуйте «Автопошук».
Для ТБ також можна використовувати «Ручний пошук», щоб установлювати канали.
4. Виберіть потрібну станцію.

ПРИМІТКА

○ Прийом у деяких місцях і зонах може бути поганим або відсутнім.

○ Ви не зможете налаштувати канали за допомогою телевізора, якщо неправильно встановлена Країна.

○ Телевізор і радіо можуть отримувати лише незашифровані безкоштовні телевізійні канали.

ПІДКЛЮЧЕННЯ ПРИСТРОЇВ BLUETOOTH

1. **Сполучення (реєстрація пристроїв)**
Сполучення необхідно для Bluetooth-з'єднання.
Установіть свій Bluetooth-пристрій у режим сполучення.
(Інструкції щодо сполучення див. у керівництві з експлуатації пристрою Bluetooth, який буде використовуватися.)
2. **Установлення режиму сполучення для теле- і радіоприймача**
Перемкніть джерело на « Bluetooth ».
На екрані відображається « Bluetooth Ready », і пристрій переходить у режим очікування сполучення.
Виберіть « UR18DSML » у своєму списку підключених Bluetooth-пристроїв, щоб завершити сполучення.
3. **Введіть ключ доступу**
Для деяких Bluetooth-пристроїв, можливо, буде потрібно ввести ключ при підключенні.
Якщо це відбудеться, введіть « 0000 ».
Крім того, при запиті авторизації з'єднання, введіть « дозволено ».
При успішному підключенні відображається « Connected ».

ПРИМІТКА

○ Після першого успішного встановлення сполучення, з'єднання буде встановлюватися автоматично щоразу при увімкненні пристроїв. Якщо з'єднання Bluetooth втрачено, виконайте сполучення пристроїв ще раз.

○ Одночасно можуть бути сполучені не більше ніж два пристрої.

○ З'єднання з усіма Bluetooth-пристроями не гарантується. Перш ніж приступити до виконання підключення, завжди перевіряйте сумісність.

○ Словесний товарний знак Bluetooth ® і логотипи є зареєстрованими товарними знаками, що належать компанії Bluetooth SIG, Inc.

РОБОТА

Операція	Мал.	Стор.
УВІМКНЕННЯ/ВИМКНЕННЯ живлення*1	8-1	6
УВІМКНЕННЯ/ВИМКНЕННЯ режиму очікування*2	8-2	6
Відображає екран джерела*3	9	6
Вибір дистанційного керування цифрового телебачення, FM/DAB або джерела Bluetooth*4	10	6
Екран відображення меню	11	7
Вибір джерела, меню та інших елементів налаштування	12	7
Регулювання гучності*5 (Усі джерела)	13	7
Перемикання каналів*4 (Ⓢ: Цифрове телебачення, FM, DAB)	14	7

Відображає Список усіх каналів (Ⓢ: Цифрове телебачення)	15	7
Відображає Екран налаштування мови звукового супроводу (Ⓢ: Цифрове телебачення)	16-1	7
Відображає Екран налаштування мови субтитрів (Ⓢ: Цифрове телебачення)	16-2	7
Відтворення/пауза зовнішніх пристроїв*6 (Ⓢ: Bluetooth, карта SD, USB)	17	8
Вибір композицій на зовнішніх пристроях (зміна доріжок)*6 (Ⓢ: Bluetooth, карта SD, USB)	18*5	8
Зміна частоти FM (Ⓢ: FM)		
Відтворення відео або музики із зовнішнього пристрою*7 (Ⓢ: AUX)	19	8
Зарядка смартфона*8	20	8

* 1: Пристрій не вмикається натисканням кнопки режиму очікування на пульті дистанційного керування.
* 2: У режимі очікування світлодіодний індикатор кнопки живлення світиться червоним.

ПРИМІТКА

○ Живлення автоматично вимикається приблизно після 24 годин знаходження в режимі очікування.

* 3: Щойно вибраний елемент наразі виділено зеленим.
* 4: Екран вибору джерела не відображається.
* 5: При відтворенні вмісту з пристроїв Bluetooth або інших зовнішніх пристроїв зменште гучність програвача перед початком відтворення, а потім поступово збільшуйте гучність програвача.
* 6:

Заздалегідь виконайте сполучення пристрою, сумісного з Bluetooth, з телеприймачем.
Вставте карту SD або накопичувач USB в телеприймач належним чином.
Зовнішнім пристроєм, підключеним до порту AUX телеприймача, можна керувати за допомогою телеприймача. Будь ласка, керуйте безпосередньо зовнішнім пристроєм.

* 7:

ПРИМІТКА

○ Придбайте 4-контактний міні-штекер для підключення відеокамери, DVD-програвача або іншого пристрою, сумісного з відеовиходом.

○ Зі смартфона виводиться тільки аудіо.
○ Якщо аудіосигнал відсутній, то на екрані відображається «НЕМАЄ СИГНАЛУ».
○ Якщо аудіосигнал на зовнішньому пристрої недостатньо потужний, то, можливо, його не вдасться посилити.
○ При підключенні до смартфона може не бути чутно рінґтон під час отримання вхідного виклику.

* 8: Смартфон або мобільний телефон можна підключити до теле- і радіоприймача та зарядити, використовуючи доступний у продажу кабель з роз'ємом USB.
Поки смартфон або мобільний телефон заряджається, можна відтворювати вміст інших джерел.

ПРИМІТКА

○ У режимі використання карти SD, заряджання через порт USB недоступне.
Під час заряджання через порт USB, перемкніться на будь-яке інше джерело.
○ Під час зарядки через USB, іноді може вимикатися звук або може вимикатися живлення. Якщо це трапилось, зробіть звук тихішим або зупиніть заряджання через USB.
○ Деякі пристрої USB можуть не заряджатися.
○ Теле- і радіоприймач розроблено таким чином, що вихід USB не працює та зарядка смартфонів і мобільних телефонів вимикається, коли рівень заряду батареї є низьким.
Якщо відбувається вищезазначене явище, зарядіть акумуляторну батарею або замініть її повністю зарядженою батареєю.
○ Якщо напруга низька, то при використанні адаптера змінного струму вихід USB може відключитися, припиняючи будь-яку зарядку.
○ Використовуйте повністю заряджену акумуляторну батарею, коли батарея використовується в якості джерела живлення даного пристрою.
Неможливо зарядити смартфони або мобільні телефони, коли рівень заряду батареї стає низьким.
○ Час, необхідний для зарядки, варіюється залежно від смартфона або мобільного телефону, який заряджається.
○ Не використовуйте функцію зарядки для будь-яких пристроїв, відмінних від смартфона або мобільного телефону.
○ Теле- і радіоприймач може бути не в змозі зарядити деякі моделі смартфонів або мобільних телефонів.

ЕЛЕМЕНТИ НАЛАШТУВАНЬ

Елементи налаштувань	Основні функції	Джерело											
		Цифрове телебачення	FM	DAB	Bluetooth	Карта SD			USB			AUX	Налаштування системи
						ВІДЕО	АУДІО	ФОТО	ВІДЕО	АУДІО	ФОТО		
Автопошук*1	Частоти прийому трансляції TV/FM/DAB реєструються автоматично	○	○	○	–	–	–	–	–	–	–	–	–
Ручний пошук*1	Частоти телевізійного мовлення реєструються вручну	○	–	–	–	–	–	–	–	–	–	–	–
Вибір антени	Вибирає антену (вбудовану/зовнішню)	○	○	○	–	–	–	–	–	–	–	–	–
Країна	Установлює країну, в якій установлено приймач телевізійного мовлення	○	–	–	–	–	–	–	–	–	–	–	–

Елементи налаштувань	Основні функції	Джерело											
		Цифрове телебачення	FM	DAB	Bluetooth	Карта SD			USB			AUX	Налаштування системи
						ВІДЕО	АУДІО	ФОТО	ВІДЕО	АУДІО	ФОТО		
EPG	Відображає список телевізійних програм і дозволяє вибрати канал	○	–	–	–	–	–	–	–	–	–	–	–
Режим дисплея	Установлює тон кольору для дисплея	○	–	–	–	○	–	○	○	–	○	○	–
Колірна температура	Установлює кольоровий баланс зображення	○	–	–	–	○	–	○	○	–	○	○	–
Співвідношення сторін	Вибирає розмір зображення	○	–	–	–	○	–	○	○	–	○	○	–
EQ	Якість звуку (НЧ/ВЧ) можна відрегулювати відповідно до власних уподобань.	○	○	○	○	○	○	–	○	○	–	○	–
Часовий пояс	Встановлює часовий пояс і регіон	○	–	–	–	–	–	–	–	–	–	–	–
Літній час	Встановлює літній час	○	–	–	–	–	–	–	–	–	–	–	–
Попередньо встановлений канал	Реєструє радіостанцію вручну	–	○	○	–	–	–	–	–	–	–	–	–
Стерео	Перемикання мовлення FM між стереофонічним і монофонічним	–	○	–	–	–	–	–	–	–	–	–	–
Список станцій	Показує всі станції DAB	–	–	○	–	–	–	–	–	–	–	–	–
Синхронізація часу й дати	Якщо вибирається «УВІМК.», тоді теле- й радіоприймач можна синхронізувати за часом і датою	–	–	○	–	–	–	–	–	–	–	–	–
Список файлів	Відображає папки/файли та дозволяє їх вибирати	–	–	–	–	○	○	○	○	○	○	–	–
Автовідтворення	Установлює опції для відображення фотографій, такі як режим автоматичного відтворення та інтервал відображення	–	–	–	–	–	–	○	–	–	○	–	–
Попереджувальний сигнал	Установлення часу для автоматичного вмикання	–	–	–	–	–	–	–	–	–	–	–	○
Таймер сну	Живлення можна налаштувати на автоматичне вимкнення після закінчення певного часу, використовуючи функцію таймера сну.	–	–	–	–	–	–	–	–	–	–	–	○
Налаштування дати	Установлює дату та час	–	–	–	–	–	–	–	–	–	–	–	○
Мова екранного меню	Установлює мову, яка буде відображатися	–	–	–	–	–	–	–	–	–	–	–	○
Відновлення заводських налаштувань за замовчуванням	Відновлює заводські налаштування за замовчуванням	–	–	–	–	–	–	–	–	–	–	–	○
Оновлення програмного забезпечення	Оновлює програмне забезпечення	–	–	–	–	–	–	–	–	–	–	–	○

ПРИМІТКА

Для елементів спільного використання, які можуть установлюватися для декількох джерел, зміни налаштувань застосовуються для всіх цих джерел. Ці елементи не можна встановлювати окремо для кожного джерела.

* 1:

Щоб отримати більш сталий сигнал, підключіть теле- і радіоприймач до порту внутрішньої антени за допомогою окремо придбаного кабелю для наземних цифрових антен.

ПРИМІТКА

Залежно від регіону та розташування рівень сигналу може бути недостатнім або може не з'являтися зображення.

ТЕХНІЧНЕ ОБСЛУГОВУВАННЯ ТА ДОГЛЯД

ПОПЕРЕДЖЕННЯ

Коли пристрій не використовується або під час огляду чи техобслуговування, обов'язково виймайте штепсель адаптера змінного струму, акумуляторну батарею та резервні батареї.

● Огляд кріпильних гвинтів

Регулярно оглядайте кріпильні гвинти та перевіряйте їх фіксацію. Якщо якийсь із гвинтів послабився, негайно закрутіть його. Недотримання цієї вимоги може становити серйозну загрозу.

● Чищення поверхні радіоприймача

Коли теле- і радіоприймач забрудниться, витріть його м'якою сухою тканиною або тканиною, змоченою мильною водою.

Не використовуйте для цього хлорні розчинники, бензин або розчинники для фарб, оскільки вони можуть пошкодити пластмасові частини.

● Зберігання теле- і радіоприймача

Не зберігайте теле- і радіоприймач у зазначених нижче місцях.

- ○ У місцях, доступних для дітей.
- ○ У вологих та запилених місцях.
- ○ В умовах високої температури, як-от в автомобілі або під прямим сонячним промінням.
- ○ У дуже холодних місцях та на сильних протягах.
- ○ В умовах різких перепадів температур.
- ○ У місцях, де наявні дим або пара, зокрема біля пристроїв для приготування їжі або зволожувачів повітря.

МОДИФІКАЦІЯ:

Автоматичні інструменти HiKOKI постійно вдосконалюються і модифікуються, щоб застосувати в них найновіші технології.

Відповідно, деякі деталі (тобто номери кодів і/або дизайн) можуть змінюватися без попередження.

ГАРАНТІЯ

Ми гарантуємо, що автоматичні інструменти HiKOKI виготовлені згідно місцевих вказівок. Ця гарантія не розповсюджується на дефекти або пошкодження через зловживання, неправильне користування або звичайне спрацювання. Якщо Ви маєте скарги, будь ласка, надішліть автоматичний інструмент, не розбираючи його, із ГАРАНТІЙНИМ СЕРТИФІКАТОМ, який знаходиться в кінці інструкції, до авторизованого сервісного центру HiKOKI.

ПРИМІТКА

Через постійні дослідження і розвиток, які здійснює HiKOKI, технічні характеристики можуть змінюватися без попередження.

УСУНЕННЯ НЕСПРАВНОСТЕЙ

Якщо під час роботи інструмента виникають незвичайні ознаки, виконайте дії для перевірки інструмента, перелічені в таблиці нижче. Якщо проблему не вдасться усунути, зверніться до дилера або уповноваженого сервісного центру HiKOKI.

Несправність	Можлива причина	Спосіб усунення проблеми
Живлення не вмикається	Адаптер змінного струму відключений від мережі або не до упору ввімкнутий у мережеву розетку.	Вставте адаптер змінного струму в мережеву розетку до упору.
	Батарея розрядилася	Зарядіть батарею.
Немає ніякого аудіо	Звук занадто тихий.	Відрегулюйте рівень гучності.
Живлення вимикається автоматично	Увімкнуто режим очікування.	Вимкніть режим очікування.
Дата та/або час налаштовані неправильно	Батарея для автономного живлення розрядилася.	Замініть батарею для автономного живлення на нову.
Телеприймач не приймає сигнали	Канали не налаштовані.	Налаштуйте канали.
Не вдається налаштувати телевізійні канали	Невірне налаштування Країни.	Будь ласка, перевірте налаштування Країни.
Сигнали деяких телевізійних передач неможливо прийняти	Наземні цифрові сигнали не транслюються.	Запитайте в персоналу своєї найближчої телевізійної станції, чи транслюють вони наземні цифрові сигнали.

Несправність	Можлива причина	Спосіб усунення проблеми
Субтитри не відображаються, або звук багатоканального телебачення не працює	Телевізійна програма, яку ви переглядаєте, не підтримує субтитри та/або багатоканальний звук телевізійного сигналу.	Спробуйте використовувати субтитри або багатоканальний звук телевізійного сигналу для телевізійної програми, яка підтримує ці функції.
Телевізійне зображення стає закодованим або зупиняється	Антена спрямована в неправильному напрямку, або антенний кабель відключений або пошкоджений.	Упевніться, що немає проблеми щодо напрямку, у якому спрямована антена, або немає проблеми із з'єднанням антенного кабелю.
Телеприймач припиняє показ зображення незабаром після вмикання живлення або після зміни каналу	Це не є несправністю.	Оскільки сигнал має бути оброблений, щоб підготувати його до відображення на екрані, зміна каналу займає кілька секунд.
Пристрій Bluetooth не можливо підключити, або звук пристрою Bluetooth періодично вимикається	Не виконано сполучення з пристроєм.	Виконайте сполучення з пристроєм.
	Поруч знаходиться інший пристрій, наприклад, бездротовий маршрутизатор, що випромінює радіосигнали, які перешкоджають зв'язку.	Спробуйте перемістити пристрій, який викликає перешкоди, і теле- і радіоприймач подалі один від одного.
	Пристрій Bluetooth знаходиться надто далеко від теле- і радіоприймача.	Спробуйте перемістити пристрій ближче до теле- і радіоприймача.
Відео, музику або фотознімки із зовнішнього пристрою неможливо відобразити або відтворити або неможливо відобразити папки та файли пристрою.	З'єднання не розпізнається належним чином.	Спробуйте відключити та знову підключити зовнішній пристрій. Якщо він все ще не розпізнається, спробуйте вимкнути живлення теле- і радіоприймача, а потім знову його ввімкніть.
Пульт дистанційного керування не працює	Пульт дистанційного керування не спрямований на датчик дистанційного керування.	Спрямуйте пульт дистанційного керування на датчик дистанційного керування теле- і радіоприймача, управляючи ним.
	Пульт дистанційного керування знаходиться занадто далеко від датчика дистанційного керування.	Використовуйте пульт дистанційного керування з відстані приблизно 3 м або ближче.
	На датчик дистанційного керування теле- і радіоприймача падає яскраве світло, наприклад, пряме сонячне світло.	Розташуйте теле- і радіоприймач у місці, захищеному від прямого сонячного світла та іншого яскравого світла.
	Батареї пульта дистанційного керування розряджені.	Замініть батареї у пульті дистанційного керування на нові.

(Перевод оригинальных инструкций)

ПРЕДУПРЕЖДЕНИЯ ПО БЕЗОПАСНОСТИ ОТНОСИТЕЛЬНО БЕСПРОВОДНОГО ТЕЛЕВИЗОРА И РАДИОПРИЕМНИКА

⚠ **ПРЕДУПРЕЖДЕНИЕ**

Прочтите все правила безопасности и инструкции.

Не выполнение правил и инструкций может привести к поражению электрическим током, пожару и/или серьезной травме.

Сохраняйте все правила и инструкции на будущее.

1. **Следите за тем, чтобы напряжение источника питания соответствовало указанному.**
   - Несоответствие напряжение источника питания может привести к возникновению пожара или к поражению электрическим током.
2. **Избегайте повреждения шнура сетевого адаптера**
   - Не допускайте модификации, принудительного сгибания, скручивания или натягивания шнура, не ставьте на шнур тяжелые предметы и держите его вдали от нагревательных приборов.
   - Если устройство не используется, выньте штепсельную вилку (адаптер переменного тока) из электрической розетки и из телевизора и радиоприемника. Несоблюдение данных требований может привести к поражению электрическим током или к возникновению пожара.
3. **Не касайтесь вилки (сетевого адаптера) мокрыми руками.**
   - Риск поражения электрическим током.
4. **Не используйте телевизор и радиоприемник в ванной или в душе.**
   - Не используйте телевизор и радиоприемник в мокрых или влажных местах или под дождем.
   - Несоблюдение вышеуказанных требований может привести к поражению электрическим током, выделению дыма или к возникновению неисправности устройства.
5. **Запрещается прикасаться к FM антенне или вилке (сетевого адаптера) во время грозы.**
   - Риск поражения электрическим током.
6. **Не разбирайте и не модифицируйте телевизор и радиоприемник.**
   - Это может привести к поражению электрическим током или к возникновению пожара. Проверка и ремонт должны осуществляться только в местах продажи или в сервисном центре HiKOKI power tool.
7. **Вилка (сетевой адаптер) должна быть вставлена в розетку как можно более плотно.**
   - Попадание пыли и грязи между контактами вилки и розетки может привести к возникновению пожара. Периодически необходимо извлекать штепсельную вилку и протирать ее с помощью куска сухой материи.
8. **Не допускайте попадания каких-либо неопределенных предметов или воды в корпус телевизора и радиоприемника.**
   - Попадание какого-либо металлического или легковоспламеняемого предмета (не считая сетевого адаптера или аккумуляторной батареи) или воды за заднюю крышку прибора может привести к поражению электрическим током или к возникновению пожара.
   - Будьте осторожны, чтобы предотвратить попадание железного порошка с фазоинверторов, пыли или воды в телевизор и радиоприемник.
9. **Не садитесь и не становитесь на телевизор и радиоприемник.**
   - Риск возникновения несчастного случая или повреждения оборудования.
10. **Не ставьте телевизор и радиоприемник на неустойчивую поверхность или на высокое место. Не вешайте телевизор и радиоприемник с помощью рукоятки.**
    - Телевизор и радиоприемник могут упасть и нанести травму или привести к неисправности.
11. **Если батарея-слайдер не вставлена в отсек, то необходимо установить на место крышку батарейного отсека. Это позволит предотвратить порезы и другие травмы в результате прикосновения к контактам.**
12. **Проявляйте осторожность в обращении с резервными батареями.**
    - Опасность взрыва при неправильной замене аккумулятора. Заменяйте только таким же или аналогичного типа.
    - Неправильное обращение с батареями может привести к повреждению или протечке, что может стать причиной пожара, повреждения или загрязнения окружающей территории. Пожалуйста, соблюдайте следующие меры предосторожности:
      - Используйте только батареи, разрешенные техническими характеристиками устройства
      - Не нагревайте и не разбирайте батареи
      - Не бросайте батареи в огонь и в воду
      - Не сжигайте их и не выбрасывайте батареи вместе с бытовыми отходами.
      - Не заряжайте батареи
      - Во избежание короткого замыкания убедитесь, что полюса батареи правильно ориентированы
      - Не используйте батареи, бывшие в употреблении, а также батареи разного типа
      - Извлеките батарейки, если телевизор и радиоприемник не используются

      В случае возникновение утечки из батареи, необходимо досуха протереть отделение для батарей.

      При попадании жидкости из батарей на кожу, тщательно промыть этот участок тела.

      Если при включении радиоприемника со вставленной аккумуляторной батареей отображается ⊡, это означает, что батарея разряжена.

      Подайте питание телевизора и радиоприемника через адаптер переменного тока или вставьте заряженную батарею.
13. **Проводите перезарядку только с помощью зарядного устройства, предусмотренного производителем.**
    - Зарядное устройство, подходящее для одного типа аккумуляторных батарей, может послужить причиной пожара при использовании с другими батареями.
14. **Используйте телевизор и радиоприемник только со специально разработанной аккумуляторной батареей.**
    - Использование других типов аккумуляторных батарей может создать риск получения травм или пожара.
15. **Если аккумуляторная батарея не используется, ее следует хранить вдали от других металлических предметов, например, скрепок, монет, ключей, гвоздей, шурупов и прочих небольших металлических предметов, которые могут замкнуть контакты батареи.**
    - Замыкание выходов батареи может вызвать ожоги или пожар.

16. **При очень неблагоприятных условиях, из батареи может вытекать жидкость. Избегайте контакта с нею. При контакте с жидкостью промойте водой. При попадании в глаза обратитесь к врачу.**
    - Жидкость, которая вытекает из батареи, может вызвать раздражение или ожог.
17. **Обслуживание Вашего телевизора и радиоприемника должно выполняться квалифицированным представителем ремонтной службы с использованием только идентичных запасных частей.**
    - Это обеспечит сохранность и безопасность телевизора и радиоприемника.
18. **Основной блок и адаптер не должны подвергаться воздействию капель или брызг, а также никакие предметы наполненные жидкостью, такие как вазы, не должны быть размещены на устройстве и адаптере.**
19. **Батареи (батарейный блок или установленные батареи) не должны подвергаться чрезмерному воздействию тепла, например солнечного света, огня и т.п.**
20. **Вилка адаптера используется в качестве устройства отключения, которое должно находиться в беспрепятственном доступе.**
21. **Храните батареи или карты памяти в местах, недоступных для маленьких детей.**
    - Если батарею или карту памяти случайно проглотили, это может привести к удушью и/или травме. Если это произошло, немедленно обратитесь за медицинской помощью.
22. **Рабочая температура: -5 – 40°C**

ЗАЩИТА ОРГАНОВ СЛУХА

Продолжительное прослушивание громкого звука может привести к постоянной потере слуха. Чем выше громкость, тем меньше время, через которое может произойти потеря слуха.
Если Вы слушаете звук высокой громкости в течение длительного периода времени, Ваши уши привыкнут к нему. Это создает ошибочное впечатление адекватного уровня громкости, несмотря на тот факт, что это может повредить слух.
Соблюдайте следующие правила для предотвращения потери слуха.

ОСТОРОЖНО

1. **Убедитесь, что Вы даете отдых своим ушам, делая регулярные перерывы и избегая прослушивания в течение длительного периода времени.**
   Даже при установке безопасного уровня громкости непрерывное прослушивание в течение длительного периода времени может привести к потере слуха.
2. **Не увеличивайте громкость, так как Ваши уши приспосабливаются к издаваемому звуку.**
   Избегайте привыкания к определенному уровню громкости. Настройте громкость до безопасного уровня, перед тем как, Ваши уши привыкнут к громкому звуку.
3. **Если у Вас появился звон в ушах, если Вы ощущаете неудобство или если разговоры кажутся нечеткими или невнятными, прекратите слушать музыку и проверьте слух у врача.**
4. **Не увеличивайте громкость слишком сильно при использовании наушников.**
   Прослушивание телевизора и радиоприемника в течение длительного времени на высокой громкости может привести к ухудшению слуха.

МЕРЫ ПРЕДОСТОРОЖНОСТИ ПРИ ПОДСОЕДИНЕНИИ К ВНЕШНЕМУ ОБОРУДОВАНИЮ

Неожиданные неисправности могут привести к потере или повреждению данных, сохраненных на смартфонах и другом периферийном оборудовании, подключенном к телевизору и радиоприемнику. Учитывая такую возможность, следует всегда заранее делать резервное копирование данных.
Имейте в виду, что HiKOKI не несет ответственности за повреждение или потерю данных, хранящихся на смартфонах и другом периферийном оборудовании, подключенном к телевизору и радиоприемнику, а также за повреждение самого оборудования.

ВНИМАНИЕ ОТНОСИТЕЛЬНО КОНДЕНСАЦИИ (РОСА)

Если телевизор и радиоприемник внезапно внести из холодной среды в теплую комнату зимой или из холодной комнаты в теплую и влажную летом, внутри телевизора и радио может сформироваться конденсация.
Включение питания телевизора и радиоприемника с каплями воды внутри может привести к неисправности. Будьте осторожны, не подвергайте телевизор и радиоприемник внезапным и/или экстремальным изменениям температур.
Если капли воды формируются, немедленно прекратите использование телевизора и радиоприемника. Прежде чем использовать его снова, подождите до тех пор, пока водяные капли не испарятся, или постепенно повышайте температуру в помещении до тех пор, пока телевизор и радиоприемник не высохнут.

ЛИЦЕНЗИЯ И ТОРГОВЫЙ ЗНАК

Данное изделие защищено определенными правами на интеллектуальную собственность корпорации Microsoft. Использование или распространение такой технологии, кроме как в данном изделии, запрещены без наличия лицензии корпорации Microsoft.

ДАННОЕ ИЗДЕЛИЕ ЛИЦЕНЗИРОВАНО ПО ЛИЦЕНЗИИ НА ПАКЕТ ПАТЕНТОВ MPEG-4 VISUAL И ПРЕДНАЗНАЧЕНО ДЛЯ ЛИЧНОГО И НЕКОММЕРЧЕСКОГО ИСПОЛЬЗОВАНИЯ С ЦЕЛЬЮ

(i) ШИФРОВАНИЯ ВИДЕО В СООТВЕТСТВИИ СО СТАНДАРТОМ MPEG-4 VISUAL (‘ВИДЕО MPEG-4’) И/ИЛИ

(ii) ДЕШИФРОВАНИЯ MPEG-4 ВИДЕО, КОТОРОЕ БЫЛО ЗАШИФРОВАНО ПОТРЕБИТЕЛЕМ В РЕЗУЛЬТАТЕ ЧАСТНОЙ И НЕКОММЕРЧЕСКОЙ ДЕЯТЕЛЬНОСТИ И/ИЛИ ПОЛУЧЕНО ОТ ПОСТАВЩИКА ВИДЕО, ИМЕЮЩЕГО ЛИЦЕНЗИЮ MPEG LA НА ПОСТАВКУ MPEG-4 ВИДЕО.

ЛИЦЕНЗИЯ НЕ ПРЕДОСТАВЛЯЕТ И НЕ ПРЕДПОЛАГАЕТ ИСПОЛЬЗОВАНИЕ В ИНЫХ ЦЕЛЯХ. ДОПОЛНИТЕЛЬНАЯ ИНФОРМАЦИЯ, ВКЛЮЧАЯ ИНФОРМАЦИЮ, ОТНОСЯЩУЮСЯ К РЕКЛАМНОМУ, ВНУТРЕННЕМУ И КОММЕРЧЕСКОМУ ИСПОЛЬЗОВАНИЮ И ЛИЦЕНЗИРОВАНИЮ, МОЖЕТ БЫТЬ ПОЛУЧЕНА У MPEG LA, LLC. СМ. HTTP://WWW.MPEGLA.COM.

ЭТОТ ПРОДУКТ ПРЕДОСТАВЛЯЕТСЯ ПО ЛИЦЕНЗИИ AVC PATENT PORTFOLIO ДЛЯ ЛИЧНОГО ИСПОЛЬЗОВАНИЯ ПОТРЕБИТЕЛЕМ ИЛИ ДРУГОГО ИСПОЛЬЗОВАНИЯ, В КОТОРОМ ОН НЕ ПОЛУЧАЕТ

ВОЗНАГРАЖДЕНИЕ ЗА ОСУЩЕСТВЛЕНИЕ (i) КОДИРОВАНИЯ ВИДЕО В СООТВЕТСТВИИ СО СТАНДАРТОМ AVC («ВИДЕО AVC») И/ИЛИ (ii) ДЕКОДИРОВАНИЯ AVC ВИДЕО, КОДИРОВАННОГО ПОЛЬЗОВАТЕЛЕМ В ЛИЧНЫХ ЦЕЛЯХ И/ИЛИ ПОЛУЧЕННОГО ОТ ПОСТАВЩИКА ВИДЕО ЛИЦЕНЗИРОВАНОГО НА ПОСТАВКУ ВИДЕО AVC. ЛИЦЕНЗИЯ НЕ ПРЕДОСТАВЛЯЕТ И НЕ ПРЕДПОЛАГАЕТ ИСПОЛЬЗОВАНИЕ В ИНЫХ ЦЕЛЯХ. ДОПОЛНИТЕЛЬНУЮ ИНФОРМАЦИЯ МОЖНО ПОЛУЧИТЬ У MPEG LA, L.L.C. СМ. HTTP://WWW.MPEGLA.COM.

Технология дешифрования аудио MPEG Layer-3 лицензирована по лицензии Fraunhofer IIS и Thomson.

Относится к одному или нескольким требованиям патентов, перечисленных в patentlist.hevcadvance.com.

Произведено по лицензии компании Dolby Laboratories. Dolby, Dolby Audio и символ двойной буквы D являются товарными знаками компании Dolby Laboratories.

КАРТЫ ПАМЯТИ SD И УСТРОЙСТВА USB, ПОДДЕРЖИВАЮЩИЕ ВОСПРОИЗВЕДЕНИЕ

Проверьте технические характеристики и инструкции по использованию карт памяти SD и устройств USB и убедитесь, что Вы используете их соответствующим образом.

Тип		Карта памяти SD	Карта памяти SDHC	Запоминающее устройство USB
Логотип				–
Формат		FAT16, FAT32		
Воспроизводимые форматы файлов	ВИДЕО	MPEG2, MPEG4, H.264		
	АУДИО	MP3, AAC		
	ФОТО	JPEG, BMP		

ПРИМЕЧАНИЕ

- Карты памяти SD и карты памяти SDHC называются «карты памяти SD» в данном руководстве.
- Размещайте карты памяти miniSD и microSD/microSDHC в адаптере карт памяти SD перед их вставкой в телевизор и радиоприемник.
- Не вставляйте неподдерживаемые типы карт памяти в телевизор и радиоприемник. Установка несовместимой карты памяти может привести к неисправности или повреждению телевизора и радиоприемника, а также карты памяти.
- Даже в том случае, если карта памяти SD типа соответствует типу, описанному выше, она может не работать в зависимости от формата и условий использования. Если карту нельзя прочитать надлежащим образом, извлеките ее из телевизора и радиоприемника.
- Характеристики устройства не позволяют импортировать файлы, когда SD-карта заблокирована.
  Разблокируйте карту, чтобы импортировать файлы.
- Не подключайте неподдерживаемые устройства USB.
- Не все USB устройства гарантированно будут подключаться.
- Не удаляйте и не вставляйте карты памяти SD или устройства USB во время воспроизведения. Это может привести к неисправности телевизора, карты памяти SD или устройства USB.
- SD и SDHC являются торговыми марками SD-3C, LLC.
- Данное изделие защищено определенными правами на интеллектуальную собственность корпорации Microsoft. Использование или распространение такой технологии кроме как в данном изделии запрещены без наличия лицензии корпорации Microsoft.

ОСТОРОЖНО

- Существует вероятность случайного повреждения данных, сохраненных на подключенной SD-карте и запоминающем USB-устройстве. Всегда сохраняйте резервные копии данных, чтобы предотвратить их утрату.
- Не выключайте питание и не извлекайте SD-карту или запоминающее USB-устройство во время чтения или воспроизведения данных с SD-карты или запоминающего USB-устройства. Существует риск повреждения записанных данных.

ОСНОВНЫЕ ФУНКЦИИ

Источник		Основные функции
Цифровое телевидение		Смотрите наземное цифровое вещание
FM		Слушайте FM-радио
DAB		Слушайте цифровое радио
Bluetooth		Воспроизведение устройств Bluetooth
SD-карта	ВИДЕО	Смотрите видео, слушайте музыку и просматривайте фотографии на карте памяти SD
	АУДИО	
	ФОТО	
USB	ВИДЕО	Смотрите видео, слушайте музыку и просматривайте фотографии на запоминающем устройстве USB
	АУДИО	
	ФОТО	
AUX		Воспроизведение видео и аудиосигналов с видеокамер, портативных музыкальных проигрывателей и т. д.
Системные настройки		Задайте текущее время и дату, выполните сброс системы до настроек по умолчанию и обновите программное обеспечение

- Зарядка смартфона и сотового телефона
- Совместимость с аккумуляторной батареей и сетевым адаптером HiKOKI power tool

ТЕХНИЧЕСКИЕ ХАРАКТЕРИСТИКИ

Диапазон частот	ТВ: От 170 до 230 МГц, 470 до 860 МГц DAB/DAB+: От 174,928 до 239,200 МГц (ЧАСТОТА III) FM: От 87,5 до 108 МГц
Антенна	Стержневая антенна (для ТВ и FM)
Порт внешней антенны	Разъем PAL-типа 75 Ω (для ТВ и DAB/DAB+)
Разъем для наушников	Стереофонический мини-разъем Ф3,5 мм
Порт карты SD	Поддерживает карты памяти SD/SDHC (до 32 ГБ)

USB-порт	USB 2.0 (подаваемая мощность: 5 В постоянного тока, до 0,7 А)
Входной порт AUX	Ф3,5 мм (видео + аудио)
Динамики	90 мм (8 Ω) × 2
Размер LCD	8 дюймов
Размеры пикселей	Ш 1024 x В 600
Макс. выходная мощность	7 W × 2
Источник питания	Батарея-слайдер: DC 14,4 В, 18 В
	Бытовое электропитание переем. тока (при использовании прилагаемого сетевого адаптера)
	Резервные батареи: DC 3 В, две батарейки типа AA
Bluetooth	Версия Bluetooth 4,0 Профиль: A2DP (Advanced Audio Distribution Profile) AVRCP (AV Remoto Control Profile) Чувствительность отправки/получения: Класс 2 Частотный диапазон Bluetooth: 2402-2480 МГц Максимальная мощность радиосвязи Bluetooth: BT2.1:-0,47 дБм, BT4.0(BLE):0,9 дБм
Наружные размеры	Д 405 мм x Ш 305 мм x В 265 мм (со сложенной антенной)
Вес	4,2 кг

- Информацию о применяемых источниках питания см. в инструкции пользователя:
  Применяемые источники питания:
  (Производитель) Dong Guan Sun Hung Kin Electrical Co., Ltd
  (Модель) HKP18-1202000dV, HKP18-1202000dB
  (Ввод) 100В-240В ~50/60Гц 0,68А (макс.)
  (Вывод) 12В ⎓ 2А
- Можно использовать только выдвижную батарею, указанную ниже
  (Модель) BSL1430: 14,4В 3000мАч (литиевая батарея)
  (Модель) BSL1830: 18В 3000мАч (литиевая батарея)
  (Производитель) Koki Holdings Co., Ltd.

НАИМЕНОВАНИЕ ДЕТАЛЕЙ И ФУНКЦИИ КНОПОК

Наименования деталей		Функции
①	Дисплей	–
②	Панель управления	–
③	Ручка	–
④	Датчик пульта дистанционного управления	–
⑤	Порты подключения внешних устройств	–
⑥	Порт внешней антенны	–
⑦	Антенна	–
⑧	Динамик	–
⑨	Задняя крышка	–
⑩	Порт адаптера переменного тока	–
⑪	Кнопка питания	ВКЛ./ВЫКЛ. питание
⑫	Кнопка громкости	Увеличивает или уменьшает громкость
⑬	Кнопка пропуска	• Выбор элемента • Выбор композиций на внешних устройствах • Меняет канал
⑭	Кнопка воспроизведения/остановки	Запускает или останавливает воспроизведение
⑮	Кнопка выбора источника	Отображает экран источника
⑯	Кнопка меню	Отображает экран меню
⑰	Кнопка Ввод/Информация	• Вводит выбранный элемент • Отображает информацию
⑱	USB-порт	–
⑲	Порт карты SD	–
⑳	Входной порт AUX	–
㉑	Разъем для наушников	–
㉒	ПДУ	–
㉓	Кнопка TV	Активирует TV
㉔	Кнопка режима ожидания	ВКЛЮЧАЕТ или ВЫКЛЮЧАЕТ режим ожидания
㉕	Кнопка выбора источника	Отображает экран источника
㉖	Кнопка выбора/ввода	Выбирает или вводит элемент
㉗	Кнопка возврата	Возвращает управление
㉘	Цифровые кнопки	Выбирает номера для каналов
㉙	Кнопка выключения звука	Отключает звук
㉚	Кнопка громкости	Увеличивает или уменьшает громкость
㉛	Кнопка EQ	Отображает экран настройки качества звука
㉜	Кнопка пропуска	• Выбор композиций на внешних устройствах • Изменяет FM-частоту
㉝	Кнопка воспроизведения/остановки	Запускает или останавливает воспроизведение
㉞	Кнопка повтора	Повторное воспроизведение
㉟	Кнопка дисплея	Отображает экран настройки качества изображения
㊱	Кнопка канала	Смена каналов
㊲	Кнопка информации	Отображает информацию

㊳	Кнопка субтитров	Отображает экран настройки языка субтитров
㊴	Кнопка EPG	Отображает список программ TV
㊵	Кнопка Аудио	Отображает экран настройки языка звукового сопровождения
㊶	Кнопка поиска	Выполняет автоматический поиск
㊷	Кнопка меню	Отображает экран меню
㊸	Кнопка Bluetooth	Активирует Bluetooth
㊹	Кнопка FM DAB	Активирует FM/DAB
㊺	Вкладка	–
㊻	Коробка для батарей типа AA	–
㊼	Крышка	–
㊽	Крышка пульта дистанционного управления	–
㊾	Защитный лист для дисплея	–
㊿	Адаптер переменного тока	–
51	Резиновая крышка	–
52	Аккумулятор	–
53	Разъемы	–
54	Кабель для наземной цифровой антенны	–
55	Порт комнатной антенны	–
56	Внешняя антенна	–
57	Кабель для порта AUX	–
58	Внешнее устройство	–
59	USB-кабель	–
Ⓐ	Индикатор источник/меню	–
Ⓑ	Часы	–

СИМВОЛЫ

ПРЕДУПРЕЖДЕНИЕ

Далее показаны символы, используемые для устройства. Перед началом работы обязательно убедитесь в том, что вы понимаете их значение.

	UR18DSML : Беспроводные телевизоры и радиоприемники
	⚠**ПРЕДУПРЕЖДЕНИЕ** - Чтобы уменьшить опасность получения травм, пользователь должен прочитать руководство по эксплуатации.

	Только для стран ЕС Не выбрасывайте электроприборы вместе с обычными бытовыми отходами! В соответствии с европейской директивой 2012/19/EC об утилизации старых электрических и электронных приборов и в соответствии с местными законами электроприборы, бывщие в эксплуатации, должны утилизовываться отдельно безопасным для окружающей среды способом.
	Только для внутреннего использования
	Полярность выходных клемм
	Оборудование класса II
	AC (переменный ток)
	DC (постоянный ток)
	Новая батарея
	Старая/использованная батарея
OR	Можно выполнить либо управление рабочей панелью на корпусе телевизора, либо пультом дистанционного управления
ex.)	Пример
I	Включение
O	Выключение
	Нажмите
S	Источник
M	Пункт настроек
	Индикатор разрядки батареи
AA AA	Батареи типа AA
AAA AAA	Батареи типа AAA для пульта дистанционного управления
	Защитный лист для дисплея
	Предупреждение
	Запрещенное действие

Для получения информации о рабочих кнопках см. раздел «НАИМЕНОВАНИЕ ДЕТАЛЕЙ И ФУНКЦИИ КНОПОК».

СТАНДАРТНЫЕ ПРИНАДЛЕЖНОСТИ

Спецификации данного инструмента представлены в таблице на странице 9.

Стандартные комплектующие могут быть изменены без предварительного уведомления.

ПЕРЕД НАЧАЛОМ РАБОТЫ

Операция	Рисунок	Страница
Установка резервных батарей*1	1	4
Установка батарей в пульт дистанционного управления	2	4
Прикрепление защитного листа для дисплея	3	4
Установка адаптера переменного тока*2	4	5
Хранение адаптера переменного тока и пульта дистанционного управления	5	5
Установка и извлечение батареи*3	6	5
Подготовка антенны*4	7	5

○ Для подключения устройства, которое поддерживает вывод видео, такого как видеокамера или DVD-плеер, используйте 4-контактный кабель с мини-штекером, который включает в себя видеосоединение.

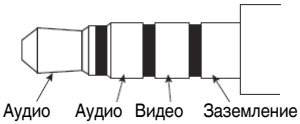

* 1: Настройки времени и частот телевизора и радиостанций могут быть сохранены при установке аккумуляторных батарей в устройство.

* 2:

ПРИМЕЧАНИЕ

○ При использовании вместе с батареями адаптер переменного тока является основным источником питания, а заряд батареи не расходуется.

○ При использовании вместе с адаптером переменного тока батареи не будут заряжаться, так как это устройство не имеет функции зарядки.

* 3:

ОСТОРОЖНО

Не прикасайтесь к разъемам.
Это может привести к порезам руки или другим травмам.

С этим устройством могут быть использованы только батареи 14,4 или 18 В выдвижного типа. (BSL36B18 не может использоваться)

ПРИМЕЧАНИЕ

○ Не применяйте чрезмерную силу при установке батареи. Если батарея легко не встала на место, значит она была вставлена неправильно.
Проверьте, чтобы батарея находилась в правильной ориентации и на пути введения не было каких-либо предметов.

○ Отображение при включенном после установки батареи устройстве указывает на низкий уровень заряда батареи.
В этой ситуации или используйте адаптер переменного тока, или установите полностью заряженную батарею.

* 4: Используйте встроенную антенну или разъем для внешнего разъема.
Настройте направление, длину и угол антенны, проверяя качество приема.

ПРОСМОТР ТЕЛЕВИДЕНИЯ ИЛИ ПРОСЛУШИВАНИЕ FM/DAB-РАДИО

1. Выберите источник сигнала (Цифровое телевидение, FM-радио или DAB-радио)
2. Выбор антенны
   Используйте «Выбор антенны», чтобы выбрать встроенную или внешнюю антенну.
   Отрегулируйте ориентацию, длину, угол и положение антенны.
3. Установите канал.
   Используйте «Автоматический поиск» для выбора.
   Каналы телевизора также можно установить, используя «Ручной поиск».
4. Выберите нужную станцию.

ПРИМЕЧАНИЕ

○ В некоторых местах и районах прием может быть плохим или вообще отсутствовать.

○ В телевизоре невозможно настроить каналы, если настройка Страна неверная.

○ Телевизор и радио могут принимать только незашифрованные бесплатные телевизионные каналы.

ПОДКЛЮЧЕНИЕ К УСТРОЙСТВАМ BLUETOOTH

1. **Сопряжение (регистрация устройств)**
   Сопряжение необходимо для Bluetooth-соединения.
   Установите Ваше Bluetooth-устройство в режим сопряжения.
   (Для получения инструкций по сопряжению см. инструкцию для Bluetooth-устройства, которое будет использоваться.)
2. **Установите режим сопряжения для телевизора и радиоприемника**
   Переключите источник на « Bluetooth ».
   На экране отображается значок « Bluetooth Ready », и устройство переходит в режим ожидания процедуры сопряжения.
   Выберите « UR18DSML » в Вашем списке подключенных Bluetooth-устройств для завершения сопряжения.
3. **Введите ключ доступа**
   Для некоторых Bluetooth-устройств, возможно, потребуется ввести ключ при подключении.
   Если это произойдет, введите « 0000 ».
   Кроме того, при запросе авторизации соединения, введите « разрешено ».
   При успешном подключении отобразится « Connected ».

ПРИМЕЧАНИЕ

○ По окончании сопряжения соединение будет устанавливаться автоматически каждый раз, когда устройства будут включены. Если соединение по Bluetooth будет утеряно, выполните сопряжение устройств еще раз.

○ Одновременно могут быть сопряжены не более двух устройств.

○ Соединение со всеми видами Bluetooth-устройств не гарантируется. Прежде чем приступить к выполнению подключения, всегда проверяйте совместимость.

○ Словесный знак Bluetooth ® и логотипы являются зарегистрированными торговыми марками компании Bluetooth SIG, Inc.

РАБОТА

Операция	Рисунок	Страница
Включение/выключение питания*1	8-1	6
Включение/выключение режима ожидания*2	8-2	6
Отображает экран источника*3	9	6
Выбор дистанционного управления цифрового телевидения, FM/DAB или источника Bluetooth*4	10	6
Отобразить экран меню	11	7
Выбор источника, меню и других элементов настройки	12	7
Регулировка громкости*5 (Все источники)	13	7
Переключение каналов*4 (S: Цифровое телевидение, FM, DAB)	14	7
Отображает список всех каналов (S: Цифровое телевидение)	15	7
Отображает экран настроек языка аудио (S: Цифровое телевидение)	16-1	7
Отображает экран настроек языка субтитров (S: Цифровое телевидение)	16-2	7
Воспроизведение/приостановка внешних устройств*6 (S: Bluetooth, SD-карта, USB)	17	8
Выбор композиций на внешних устройствах (изменение треков)*6 (S: Bluetooth, SD-карта, USB)	18*5	8
Изменение частоты FM (S: FM)		
Воспроизведение видео или музыки с внешнего устройства*7 (S: AUX)	19	8
Зарядка Вашего смартфона*8	20	8

* 1: Устройство невозможно включить, нажав кнопку «Ожидание» на пульте дистанционного управления.
* 2: В режиме ожидания светодиод кнопки питания горит красным.

ПРИМЕЧАНИЕ

- Питание автоматически отключается примерно через 24 часа в режиме ожидания.

* 3: Выбранный на данный момент элемент выделяется зеленым цветом.
* 4: Экран выбора источника не отображается.
* 5: При воспроизведении содержания с устройств Bluetooth или внешних устройств уменьшите громкость проигрывателя перед началом воспроизведения, а затем постепенно повышайте громкость проигрывателя.
* 6:
  Сопряжение Bluetooth-совместимого устройства с телевизором заранее.
  Установите карту памяти SD или вставьте запоминающее устройство USB в телевизор надлежащим образом.
  Внешним устройством, подключенным к порту AUX телевизора, нельзя управлять с помощью телевизора. Пожалуйста, управляйте самим внешним устройством.
* 7:

ПРИМЕЧАНИЕ

- Приобретите 4-полюсный мини-штекер для подключения видеокамеры, DVD-плеера или других устройств, которые могут подключаться к видеовыходу.
- С помощью смартфона можно выводить только звук.
- Если аудиосигнала нет, на экране отображается «НЕТ СИГНАЛА».
- Если аудиосигнал на внешнем устройстве слабый, возможно, его не удастся усилить.
- При подключении к смартфону мелодия звонка может быть не слышна при входящем вызове.

* 8: Смартфон или мобильный телефон можно подключить к телевизору и радиоприемнику и заряжать с помощью имеющегося в продаже кабеля для зарядки с разъемом USB.
  Можно воспроизводить данные с других источников, пока смартфон или мобильный телефон заряжается.

ПРИМЕЧАНИЕ

- В режиме SD-карты зарядка через USB недоступна. Во время зарядки через USB переключитесь на другой источник.
- При зарядке через USB звук может время от времени выключаться, или может отключаться питание. В таком случае, уменьшите громкость или остановите зарядку через USB.
- Некоторые USB-устройства могут не заряжаться.
- Телевизор и радиоприемник разработан для отключения вывода USB, а также отключения зарядки смартфонов и мобильных телефонов при низком уровне заряда батареи.
  Если вышеупомянутое происходит, зарядите батарею или замените ее полностью заряженной батареей.
- Если напряжение низкое при использовании адаптера переменного тока, USB вывод может быть отключен, прекращая любую зарядку.
- Используйте полностью заряженную батарею при использовании батареи в качестве источника питания данного устройства.
  Вы не сможете зарядить смартфоны или мобильные телефоны, когда уровень заряда батареи станет низким.
- Время, необходимое для зарядки, варьируется в зависимости от заряжаемого смартфона или мобильного телефона.
- Не используйте функцию зарядки для каких-либо устройств, отличных от смартфона или мобильного телефона.
- Телевизор и радиоприемник могут быть не в состоянии зарядить некоторые модели смартфонов или мобильных телефонов.

ПУНКТЫ НАСТРОЕК

Пункты настроек	Основные функции	Источник											
		Цифровое телевидение	FM	DAB	Bluetooth	SD-карта			USB			AUX	Системные настройки
						ВИДЕО	АУДИО	ФОТО	ВИДЕО	АУДИО	ФОТО		
Автоматический поиск*1	Принимаемые частоты вещания TV/FM/DAB регистрируются автоматически	○	○	○	–	–	–	–	–	–	–	–	–
Ручной поиск*1	Частоты телевизионного вещания регистрируются вручную	○	–	–	–	–	–	–	–	–	–	–	–
Выбор антенны	Выбирает антенну (встроенную/внешнюю)	○	○	○	–	–	–	–	–	–	–	–	–
Страна	Устанавливает страну, в которой установлен приемник телевизионного вещания	○	–	–	–	–	–	–	–	–	–	–	–
EPG	Отображает диаграмму телевизионных программ и позволяет выбирать канал	○	–	–	–	–	–	–	–	–	–	–	–
Режим настройки отображения	Задает тон цвета дисплея	○	–	–	–	○	–	○	○	–	○	○	–
Цветовая температура	Задает цветовой баланс изображения	○	–	–	–	○	–	○	○	–	○	○	–
Соотношение сторон	Выбирает размер изображения	○	–	–	–	○	–	○	○	–	○	○	–
EQ	Качество звука (НЧ/ВЧ) можно отрегулировать в соответствии с предпочтениями.	○	○	○	○	○	○	–	○	○	–	○	–
Часовой пояс	Устанавливает часовой пояс и область	○	–	–	–	–	–	–	–	–	–	–	–
Летнее время	Устанавливает летнее время	○	–	–	–	–	–	–	–	–	–	–	–
Предустановленный канал	Вручную регистрирует радиостанцию	–	○	○	–	–	–	–	–	–	–	–	–
Стерео	Переключает FM-вещание между стереофоническим и монофоническим	–	○	–	–	–	–	–	–	–	–	–	–
Список станций	Отображает все станции DAB	–	–	○	–	–	–	–	–	–	–	–	–
Синхронизация даты и времени	Если выбирается «ВКЛ.», телевизоры и радиоприемники можно синхронизировать по времени и дате	–	–	○	–	–	–	–	–	–	–	–	–
Список файлов	Отображает папки/файлы и позволяет их выбирать	–	–	–	–	○	○	○	○	○	○	–	–
Автоматическое воспроизведение	Устанавливает опции для отображения фотографий, такие как автоматический режим воспроизведения и интервал отображения	–	–	–	–	–	–	○	–	–	○	–	–
Аварийная сигнализация	Устанавливает время, когда питание включится автоматически	–	–	–	–	–	–	–	–	–	–	–	○
Таймер сна	Питание можно настроить на автоматическое выключение после истечения определенного количества времени, используя функцию таймера сна.	–	–	–	–	–	–	–	–	–	–	–	○
Настройка даты	Устанавливает дату и время	–	–	–	–	–	–	–	–	–	–	–	○
Язык экранного меню	Устанавливает язык, который будет отображаться	–	–	–	–	–	–	–	–	–	–	–	○

Пункты настроек	Основные функции	Источник											
		Цифровое телевидение	FM	DAB	Bluetooth	SD-карта			USB			AUX	Системные настройки
						ВИДЕО	АУДИО	ФОТО	ВИДЕО	АУДИО	ФОТО		
Восстановление заводских настроек по умолчанию	Восстанавливает настройки по умолчанию	–	–	–	–	–	–	–	–	–	–	–	○
Обновление программного обеспечения	Обновляет программное обеспечение	–	–	–	–	–	–	–	–	–	–	–	○

ПРИМЕЧАНИЕ

Для общих элементов, которые могут быть установлены для нескольких источников, изменения настроек применяются для всех этих источников. Эти элементы нельзя установить отдельно для каждого источника.

* 1:

Для того, чтобы получить более стабильный сигнал, подключите телевизор и радиоприемник к порту комнатной антенны с помощью отдельно приобретаемого кабеля для наземных цифровых антенн.

ПРИМЕЧАНИЕ

В зависимости от региона и расположения сигнал может быть слабым или изображение может не отображаться.

ТЕХНИЧЕСКОЕ ОБСЛУЖИВАНИЕ И ПРОВЕРКА

ПРЕДУПРЕЖДЕНИЕ

Если радиоприемник не используется или проводится осмотр или техническое обслуживание, необходимо достать вилку сетевого адаптера, аккумуляторную батарею и резервные батареи.

● Проверка установленных винтов

Регулярно проверяйте все установленные на инструменте винты, следите за тем, чтобы они были как следует затянуты. Немедленно затяните винт, который окажется ослабленным. Невыполнение этого правила грозит серьёзной опасностью.

● Наружная очистка

Когда телевизор и радиоприемник загрязнятся, вытрите их мягкой сухой тканью или тканью, смоченной мыльной водой. Запрещается использовать хлористые растворители, бензин или разбавители для краски, так как они могут растворить пластмассу.

● Хранение телевизора и радиоприемника

Не храните телевизор и радиоприемник в следующих местах.

○ В пределах досягаемости детей
○ Во влажных или пыльных местах
○ В местах, подверженных воздействию высоких температур (например, внутри автомобиля) или прямых солнечных лучей
○ В крайне холодных помещениях, под воздействием холодных потоков воздуха
○ В местах с резкими колебаниями температуры
○ В местах, где радиоприемник может подвергаться воздействию дыма или пара, например возле кухонного оборудования или увлажнителя

ЗАМЕЧАНИЕ

Фирма HiKOKI непрерывно работает над усовершенствованием своих изделий, поэтому мы сохраняем за собой право на внесение изменений в технические характеристики, упомянутые в данной инструкции по эксплуатации, без предупреждения об этом.

ГАРАНТИЯ

Мы гарантируем соответствие автоматических инструментов HiKOKI нормативным/национальным положениям. Данная гарантия не распространяется на дефекты или ущерб, возникший вследствие неправильного использование или ненадлежащего обращения, а также нормального износа. В случае подачи жалобы отправляйте автоматический инструмент в неразобранном состоянии вместе с ГАРАНТИЙНЫМ СЕРТИФИКАТОМ, который находиться в конце инструкции по обращению, в авторизованный центр обслуживания HiKOKI.

ПРИМЕЧАНИЕ

На основании постоянных программ исследования и развития, HiKOKI оставляют за собой право на изменение указанных здесь технических данных без предварительного уведомления.

НЕПОЛАДКИ И СПОСОБ ИХ УСТРАНЕНИЯ

При возникновении неполадок при работе триммера пользуйтесь следующей таблицей: Если, пользуясь таблицей, устранить неполадку не удалось, обратитесь в авторизованный сервисный центр компании HiKOKI.

Признак	Возможная причина	Способ устранения
Питание не включается	Адаптер переменного тока отключен или не вставлен в розетку до упора.	Вставьте вилку адаптера переменного тока в розетку до упора.
	Кончился заряд аккумулятора	Зарядите батарею.
Нет звука	Слишком низкая громкость.	Отрегулируйте уровень громкости.
Питание выключается автоматически	Активизирована функция сна.	Отключите функцию сна.
Дата и/или время неверные	Резервная батарея разряжена.	Замените резервную батарею на новую.
Телевизор не может принимать сигналы	Каналы не настроены.	Настройте каналы.
Невозможно настроить телевизионные каналы	Неправильная установка страны.	Проверьте настройку страны.
Некоторые сигналы телевизионного вещания не могут быть получены	Наземные цифровые сигналы не транслируются.	Обратитесь в ближайшую станцию вещания, транслирует ли она наземные цифровые сигналы.
Субтитры не отображаются или не работает функция звука многоканального телевидения	Телевизионная программа, которую Вы смотрите, не поддерживает субтитры и/или звук многоканального телевидения.	Попробуйте использовать субтитры или звук многоканального телевидения в телепрограмме, которая поддерживает его.
Изображение телевизора кодируется или останавливается	Антенна направлена в неправильном направлении или антенный кабель отсоединен или поврежден.	Убедитесь в отсутствии проблем с направлением, в котором располагается антенна, или соединением кабеля антенны.
Телевизор прекратит показывать изображения вскоре после включения питания или изменении канала	Это не является неисправностью.	Поскольку сигнал должен быть обработан для его подготовки к отображению на экране, изменение канала займет несколько секунд.
Устройство Bluetooth не может подключиться, или его звук периодически прерывается	Устройство не сопряжено.	Выполните сопряжение устройства.
	Имеется еще одно устройство поблизости, излучающее радиосигналы, которые создают помехи, например, беспроводной маршрутизатор.	Попробуйте переместить устройство, вызывающее помехи, и телевизор и радиоприемник подальше друг от друга.
	Устройство Bluetooth находится слишком далеко от телевизора и радиоприемника.	Попробуйте переместить устройство ближе к телевизору и радиоприемнику.
Видео, музыку или снимки на внешнем устройстве нельзя отобразить или воспроизвести, или папки и файлы устройства нельзя отобразить.	Соединение не распознано надлежащим образом.	Попробуйте отключить и снова подключить внешнее устройство. Если оно по-прежнему не распознается, попробуйте выключить и снова включить питание телевизора и радиоприемника.
Пульт дистанционного управления не работает надлежащим образом	Пульт дистанционного управления не направлен на датчик пульта дистанционного управления.	Направьте пульт дистанционного управления на датчик пульта дистанционного управления телевизора и радиоприемника во время работы.
	Пульт дистанционного управления находится слишком далеко от датчика пульта дистанционного управления.	Управляйте пультом дистанционного управления примерно с 3 м или ближе.
	Датчик ПДУ телевизора и радиоприемника освещен источником яркого света, таким как прямыми солнечными лучами.	Разместите телевизор и радиоприемник в месте, которое не подвержено воздействию прямых солнечных лучей и других источников света.
	Батареи ПДУ разряжены.	Замените батареи пульта дистанционного управления новыми.

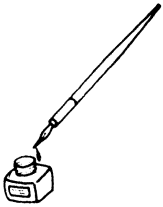

English

GUARANTEE CERTIFICATE

① Model No.
② Serial No.
③ Date of Purchase
④ Customer Name and Address
⑤ Dealer Name and Address
(Please stamp dealer name and address)

Deutsch

GARANTIESCHEIN

① Modell-Nr.
② Serien-Nr.
③ Kaufdaturn
④ Name und Anschrift des Kunden
⑤ Name und Anschrift des Händlers
(Bitte mit Namen und Anschrift des Handlers abstempeln)

Français

CERTIFICAT DE GARANTIE

① No. de modèle
② No de série
③ Date d'achat
④ Nom et adresse du client
⑤ Nom et adresse du revendeur
(Cachet portant le nom et l'adresse du revendeur)

Italiano

CERTIFICATO DI GARANZIA

① Modello
② N° di serie
③ Data di acquisto
④ Nome e indirizzo dell'acquirente
⑤ Nome e indirizzo del rivenditore
(Si prega di apporre il timbro con questi dati)

Nederlands

GARANTIEBEWIJS

① Modelnummer
② Serienummer
③ Datum van aankoop
④ Naam en adres van de gebruiker
⑤ Naam en adres van de handelaar
(Stempel a.u.b. naam en adres vande de handelaar)

Español

CERTIFICADO DE GARANTÍA

① Número de modelo
② Número de serie
③ Fecha de adquisición
④ Nombre y dirección del cliente
⑤ Nombre y dirección del distribudor
(Se ruega poner el sello del distribudor con su nombre y dirección)

Português

CERTIFICADO DE GARANTIA

① Número do modelo
② Número do série
③ Data de compra
④ Nome e morada do cliente
⑤ Nome e morada do distribuidor
(Por favor, carímbe o nome e morada do distribuidor)

Svenska

GARANTICERTIFIKAT

① Modellnr
② Serienr
③ Inköpsdatum
④ Kundens namn och adress
⑤ Försäljarens namn och adress
(Stämpla försäljarens namn och adress)

Dansk

GARANTIBEVIS

① Modelnummer
② Serienummer
③ Købsdato
④ Kundes navn og adresse
⑤ Forhandlers navn og adresse
(Indsæt stempel med forhandlers navn og adresse)

Norsk

GARANTISERTIFIKAT

① Modellnr.
② Serienr.
③ Kjøpsdato
④ Kundens navn og adresse
⑤ Forhandlerens navn og adresse
(Vennligst stemple forhandlerens navn og adresse)

Suomi

TAKUUTODISTUS

① Malli nro
② Sarja nro
③ Ostopäivämäärä
④ Asiakkaan nimi ja osoite
⑤ Myyjän nimi ja osoite
(Leimaa myyjän nimi ja osoite)

Ελληνικά

ΠΙΣΤΟΠΟΙΗΤΙΚΟ ΕΓΓΥΗΣΗΣ

① Αρ. Μοντέλου
② Αύξων Αρ.
③ Ημερομηνία αγοράς
④ Όνομα και διεύθυνση πελάτη
⑤ Όνομα και διεύθυνση μεταπωλητή
(Παρακαλούμε να χρησιμοποιηθεί σφραγίδα)

Polski

GWARANCJA

① Model
② Numer seryjny
③ Data zakupu
④ Nazwa klienta i adres
⑤ Nazwa dealera i adres
(Pieczęć punktu sprzedaży)

Magyar

GARANCIA BIZONYLAT

① Típusszám
② Sorozatszám
③ A vásárlás dátuma
④ A Vásárló neve és címe
⑤ A Kereskedő neve és címe
(Kérjük ide elhelyezni a Kereskedő nevének és címének pecsétjét)

Čeština

ZÁRUČNÍ LIST

① Model č.
② Série č.
③ Datum nákupu
④ Jméno a adresa zákazníka
⑤ Jméno a adresa prodejce
(Prosíme o razítko se jménem a adresou prodejce)

Türkçe

GARANTİ SERTİFİKASI

① Model No.
② Seri No.
③ Satın Alma Tarihi
④ Müşteri Adı ve Adresi
⑤ Bayi Adı ve Adresi
(Lütfen bayi adını ve adresini kaşe olarak basın)

Română

CERTIFICAT DE GARANŢIE

① Model nr.
② Nr. de serie
③ Data cumpărării
④ Numele şi adresa clientului
⑤ Numele şi adresa distribuitorului
(Vă rugăm aplicaţi ştampila cu numele şi adresa distribuitorului)

Slovenščina

GARANCIJSKO POTRDILO

① Št. modela
② Serijska št.
③ Datum nakupa
④ Ime in naslov kupca
⑤ Ime in naslov prodajalca
(Prosimo vtisnite žig z imenom in naslovom prodajalca)

Slovenčina

ZÁRUČNÝ LISTA

① Č. modelu
② Sériové č.
③ Dátum zakúpenia
④ Meno a adresa zákazníka
⑤ Názov a adresa predajcu
(Pečiatka s názvom a adresou predajcu)

Български

ГАРАНЦИОНЕН СЕРТИФИКАТ

① Модел №
② Сериен №
③ Дата за закупуване
④ Име и адрес на клиента
⑤ Име и адрес на търговеца
(Моля, отпечатайте името и адрес на дилъра)

Srpski

GARANTNI SERTIFIKAT

① Br. modela.
② Serijski br.
③ Datum kupovine
④ Ime i adresa kupca
⑤ Ime i adresa prodavca
(Molimo da stavite pečat na ime i adresu trgovca)

Hrvatski

JAMSTVENI CERTIFIKAT

① Br modela.
② Serijski br.
③ Datum kupnje
④ Ime i adresa kupca
⑤ Ime i adresa trgovca
(Molimo stavite pečat na ime i adresu trgovca)

Український

ГАРАНТІЙНИЙ СЕРТИФІКАТ

① № моделі
② № серії
③ Дата придбання
④ Ім'я і адреса клієнта
⑤ Ім'я і адреса дилера
(Будь ласка, поставте печатку з іменем і адресою дилера)

Русский

ГАРАНТИЙНЫЙ СЕРТИФИКАТ

① Модель №
② Серийный №
③ Дата покупки
④ Название и адрес заказчика
⑤ Название и адрес дилера
(Пожалуйста, внесите название и адрес дилера)

HiKOKI

①	
②	
③	
④	
⑤	

Hikoki Power Tools Deutschland GmbH
Siemensring 34, 47877 willich, Germany
Tel: +49 2154 49930
Fax: +49 2154 499350
URL: http://www.hikoki-powertools.de

Hikoki Power Tools Netherlands B.V.
Brabanthaven 11, 3433 PJ Nieuwegein, The Netherlands
Tel: +31 30 6084040
Fax: +31 30 6067266
URL: http://www.hikoki-powertools.nl

Hikoki Power Tools (U.K.) Ltd.
Precedent Drive, Rooksley, Milton Keynes, MK 13, 8PJ, United Kingdom
Tel: +44 1908 660663
Fax: +44 1908 606642
URL: http://www.hikoki-powertools.uk

Hikoki Power Tools France S.A.S.
Parc de l'Eglantier 22, rue des Cerisiers, Lisses-C.E. 1541, 91015 EVRY CEDEX, France
Tel: +33 1 69474949
Fax: +33 1 60861416
URL: http://www.hikoki-powertools.fr

Hikoki Power Tools Belgium N.V./S.A.
Koningin Astridlaan 51, B-1780 Wemmel, Belgium
Tel: +32 2 460 1720
Fax: +32 2 460 2542
URL http://www.hikoki-powertools.be

Hikoki Power Tools Italia S.p.A
Via Piave 35, 36077, Altavilla Vicentina (VI), Italy
Tel: +39 0444 548111
Fax: +39 0444 548110
URL: http://www.hikoki-powertools.it

Hikoki Power Tools Ibérica, S.A.
C/ Puigbarral, 26-28, Pol. Ind. Can Petit, 08227 Terrassa (Barcelona), Spain
Tel: +34 93 735 6722
Fax: +34 93 735 7442
URL: http://www.hikoki-powertools.es

Hikoki Power Tools Österreich GmbH
IndustrieZentrum NÖ –Süd, Straße 7, Obj. 58/A6 2355 Wiener Neudorf, Austria
Tel: +43 2236 64673/5
Fax: +43 2236 63373
URL: http://www.hikoki-powertools.at

Hikoki Power Tools Norway AS
Kjeller Vest 7, N-2007 Kjeller, Norway
Tel: (+47) 6692 6600
Fax: (+47) 6692 6650
URL: http://www.hikoki-powertools.no

Hikoki Power Tools Sweden AB
Rotebergsvagen 2B SE-192 78 Sollentuna, Sweden
Tel: (+46) 8 598 999 00
Fax: (+46) 8 598 999 40
URL: http://www.hikoki-powertools.se

Hikoki Power Tools Denmark A/S
Lillebaeltsvej 90, 6715 Esbjerg N, Denmark
Tel: (+45) 75 14 32 00
Fax: (+45) 75 14 36 66
URL: http://www.hikoki-powertools.dk

Hikoki Power Tools Finland Oy
Tupalankatu 9, 15680 Lahti, Finland
Tel: (+358) 20 7431 530
Fax: (+358) 20 7431 531
URL: http://www.hikoki-powertools.fi

Hikoki Power Tools Hungary Kft.
1106 Bogáncsvirág u.5-7, Budapest, Hungary
Tel: +36 1 2643433
Fax: +36 1 2643429
URL: http://www.hikoki-powertools.hu

Hikoki Power Tools Polska Sp. z o. o.
ul. Gierdziejewskiego 1
02-495 Warszawa, Poland
Tel: +48 22 863 33 78
Fax: +48 22 863 33 82
URL: http://www.hikoki-narzedzia.pl

Hikoki Power Tools Czech s.r.o.
Modřická 205, 664 48 Moravany, Czech Republic
Tel: +420 547 422 660
Fax: +420 547 213 588
URL: http://www.hikoki-powertools.cz

Hikoki Power Tools RUS L.L.C.
Kashirskoe Shosse 41, bldg. 2, 115409, Moscow, Russia
Tel: +7 495 727 4460
Fax: +7 495 727 4461
URL: http://www.hikoki-powertools.ru

Hikoki Power Tools Romania S.R.L.
Ring Road, No. 66, Mustang Traco Warehouses, Warehouse No.1, Pantelimon City, 077145, Ilfov County, Romania
Tel: +40 371 135 109
Fax: +40 372 899 765
URL: http://www.hikoki-powertools.ro

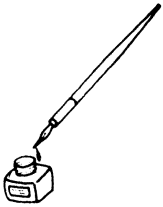

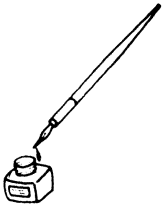

English

Object of declaration: HiKOKI Cordless TV & Radio UR18DSML

EC DECLARATION OF CONFORMITY

We declare under our sole responsibility that this product is in conformity with standards or standardization documents EN60065, EN55032, EN55035, EN61000-3-2, EN61000-3-3, EN301489-1, EN301489-17, EN62479, EN303340, EN303345 and EN300328 in accordance with Directives 2014/30/EU, 2014/35/EU and 2014/53/EU.
This product also conforms to RoHS Directive 2011/65/EU.
Included AC Adaptor is in conformity with COMMISSION REGULATION (EC) No 278/2009 implementing Directive 2005/32/EC amended by 2009/125/EC.
This declaration is applicable to the product affixed CE marking.
Hereby, Koki Holdings Co., Ltd, declares that this Cordless TV & radio is in compliance with the essential requirements and other relevant provisions of Directive 2014/53/EU.
The full test of the EU declaration of conformity is available at the following internet address
: www.koki-holdings.com.

Nederlands

Onderwerp van verklaring: HiKOKI Draadloze TV & radio UR18DSML

EC VERKLARING VAN CONFORMITEIT

Wij verklaren onder eigen verantwoordelijkheid dat dit product conform de richtlijnen of gestandardiseerde documenten EN60065, EN55032, EN55035, EN61000-3-2, EN61000-3-3, EN301489-1, EN301489-17, EN62479, EN303340, EN303345 en EN300328 voldoet aan de eisen van bepalingen 2014/30/EU, 2014/35/EU en 2014/53/EU.
Dit product voldoet ook aan de RoHS-richtlijn 2011/65/EU.
Het meegeleverde voedingsapparaat is in overeenstemming met COMMISSION REGULATION (EC) No 278/2009 implementatierichtlijn 2005/32/EC versie 2009/125/EC.
Deze verklaring is van toepassing op produkten voorzien van de CE-markeringen.
Hierbij Koki Holdings Co., Ltd, verklaart dat deze Draadloze TV & radio in overeenstemming is met de essentiële eisen en andere relevante bepalingen van Richtlijn 2014/53/EU.
De volledige test van de EU-conformiteitsverklaring is beschikbaar op het volgende internetadres
: www.koki-holdings.com.

Deutsch

Gegenstand der Erklärung: HiKOKI Kabelloses Fernsehen & Radio UR18DSML

EG-KONFORMITÄTSERKLÄRUNG

Wir erklären mit alleiniger Verantwortung, dass dieses Produkt den Standards oder Standardisierungsdokumenten EN60065, EN55032, EN55035, EN61000-3-2, EN61000-3-3, EN301489-1, EN301489-17, EN62479, EN303340, EN303345 und EN300328 in Übereinstimmung mit den Direktiven 2014/30/EU, 2014/35/EU und 2014/53/EU entspricht.
Dieses Produkt stimmt auch mit der RoHS-Richtlinie 2011/65/EU überein.
Das mitgelieferte Netzteil entspricht der Verordnung der Kommission (EG) Nr. 278/2009 zur Durchführung der Richtlinie 2005/32/EG, geändert durch 2009/125/EG.
Diese Erklärung gilt für Produkte, die die CE-Markierung tragen.
Hiermit erklärt Koki Holdings Co., Ltd, dass dieses Kabellose Fernsehen & Radio den grundlegenden Anforderungen und anderen relevanten Bestimmungen der Richtlinie 2014/53/EU entspricht.
Der vollständige Inhalt der EU-Konformitätserklärung ist unter der folgenden Internetadresse verfügbar
: www.koki-holdings.com.

Español

Objeto de declaración: HiKOKI Televisión y radio sin cable UR18DSML

DECLARACIÓN DE CONFORMIDAD DE LA CE

Declaramos bajo nuestra única responsabilidad que este producto está de acuerdo con las normas o con los documentos de normalización EN60065, EN55032, EN55035, EN61000-3-2, EN61000-3-3, EN301489-1, EN301489-17, EN62479, EN303340, EN303345 y EN300328, según indican las Directrices 2014/30/UE, 2014/35/UE y 2014/53/UE.
Este producto satisface también los requisitos establecidos por la Directiva 2011/65/UE (RoHS).
El adaptador de CA incluido cumple la REGULACIÓN DE LA COMISIÓN (CE) nº 278/2009 que implementa la Directiva 2005/32/CE enmendada por 2009/125/CE.
Esta declaración se aplica a los productos con marcas de la CE.
Por la presente, Koki Holdings Co., Ltd, declara que esta TV y radio inalámbricas está en conformidad con los requisitos esenciales y otras disposiciones relevantes de la Directiva 2014/53/UE.
La prueba completa de la declaración de conformidad de la UE está disponible en la siguiente dirección de Internet
: www.koki-holdings.com.

Français

Objet de la déclaration: HiKOKI TV & radio sans fil UR18DSML

DECLARATION DE CONFORMITE CE

Nous déclarons sous notre seule et entière responsabilité que ce produit est conforme aux normes ou documents de normalisation EN60065, EN55032, EN55035, EN61000-3-2, EN61000-3-3, EN301489-1, EN301489-17, EN62479, EN303340, EN303345 et EN300328 en accord avec les Directives 2014/30/UE, 2014/35/UE et 2014/53/UE.
Ce produit est aussi conforme à la Directive RoHS 2011/65/UE.
L'adaptateur CA inclus est conforme à la Directive 2005/32/CE amendée par 2009/125/CE de la COMMISSION DE REGULATION (CE) No 278/2009.
Cette déclaration s'applique aux produits désignés CE.
Par la présente, Koki Holdings Co., Ltd, déclare que cette TV et radio sans fil est conforme aux exigences essentielles et autres dispositions pertinentes de la directive 2014/53/UE.
Le test complet de la déclaration UE de conformité est disponible à l'adresse internet suivante
: www.koki-holdings.com.

Português

Objeto de declaração: HiKOKI TV e rádio sem fios UR18DSML

DECLARAÇÃO DE CONFORMIDADE CE

Declaramos, sob nossa única e inteira responsabilidade, que este produto está de acordo com as normas ou documentos normativos EN60065, EN55032, EN55035, EN61000-3-2, EN61000-3-3, EN301489-1, EN301489-17, EN62479, EN303340, EN303345 e EN300328, em conformidade com as Directrizes 2014/30/UE, 2014/35/UE e 2014/53/UE.
Este produto está também em conformidade com a Directiva RoHS 2011/65/UE.
O transformador AC incluído está em conformidade com o REGULAMENTO DA COMISSÃO (CE) No 278/2009 que implementa a Directiva 2005/32/CE alterada pela Directiva 2009/125/CE.
Esta declaração se aplica aos produtos designados CE.
Por este meio, Koki Holdings Co., Ltd, declara que esta TV e rádio sem fios está em conformidade com os requisitos essenciais e outras disposições da Diretiva 2014/53/UE.
O teste completo da declaração de conformidade da UE está disponível no seguinte endereço de internet
: www.koki-holdings.com.

Italiano

Oggetto della dichiarazione: HiKOKI TV e radio cordless UR18DSML

DICHIARAZIONE DI CONFORMITÀ CE

Dichiariamo sotto nostra responsabilità che questo prodotto è conforme agli standard o ai documenti sulla standardizzazione EN60065, EN55032, EN55035, EN61000-3-2, EN61000-3-3, EN301489-1, EN301489-17, EN62479, EN303340, EN303345 e EN300328 in conformità alle Direttive 2014/30/UE, 2014/35/UE e 2014/53/UE.
Il prodotto è inoltre conforme alla direttiva RoHS 2011/65/UE.
L'adattatore CA è conforme al REGOLAMENTO DELLA COMMISSIONE (CE) N. 278/2009 che implementa la Direttiva 2005/32/CE corretta da 2009/125/CE.
Questa dichiarazione è applicabile ai prodotti cui sono applicati i marchi CE.
Con la presente, Koki Holdings Co., Ltd, dichiara che questo apparecchio TV e radio cordless è conforme ai requisiti essenziali e alle altre disposizioni pertinenti della direttiva 2014/53/UE.
Il testo completo della dichiarazione di conformità UE è disponibile al seguente indirizzo internet
: www.koki-holdings.com.

Svenska

Objekt för deklaration: HiKOKI Sladdlös TV-radio UR18DSML

EG-DEKLARATION BETRÄFFANDE LIKFORMIGHET

Vi tillkännagiver med eget ansvar att denna produkt överensstämmer med standard eller standardiserings dokument EN60065, EN55032, EN55035, EN61000-3-2, EN61000-3-3, EN301489-1, EN301489-17, EN62479, EN303340, EN303345 och EN300328 i enlighet med direktiven 2014/30/EU, 2014/35/EU och 2014/53/EU.
Denna produkt efterlever även RoHS-direktiv 2011/65/EU.
Den medföljande växelströmsadaptern efterlever KOMMISSIONSREGLERING (EG) nr. 278/2009 som implementerar direktiv 2005/32/EG, ändrat den 2009/125/EG.
Denna deklaration gäller för CE-märkningen på produkten.
Härmed förklarar Koki Holdings Co., Ltd att produkten batteridriven TV-radio överensstämmer med de väsentliga kraven och andra relevanta bestämmelser i direktiv 2014/53/EU.
Det fullständiga testet av EU-förklaringen om överensstämmelse finns på följande internetadress
: www.koki-holdings.com.

Representative office in Europe
Hikoki Power Tools Deutschland GmbH
Siemensring 34, 47877 Willich, Germany

Head office in Japan
Koki Holdings Co., Ltd.
Shinagawa Intercity Tower A, 15-1, Konan 2-chome,
Minato-ku, Tokyo, Japan

31. 10. 2019
Naoto Yamashiro
European Standard Manager

31. 10. 2019

A. Nakagawa
Corporate Officer

Dansk

Genstand for erklæring: HiKOKI Trådløst TV & radio UR18DSML

EF-OVERENSS TEMMELSESERKLÆRING

Vi erlkærer os fuldstændige ansvarlige for, at dette produkt modsvarer gældende standard eller standardiserings dokumenter EN60065, EN55032, EN55035, EN61000-3-2, EN61000-3-3, EN301489-1, EN301489-17, EN62479, EN303340, EN303345 og EN300328 i overensstemmelse med direktiver 2014/30/EU, 2014/35/EU og 2014/53/EU.
Dette produkt er også i overensstemmelse med RoHS direktiv 2011/65/EU.
Den medfølgende AC adapter er i overensstemmelse med KOMMISIONSREGULATIV (EF) Nr. 278/2009 og implementerer Direktiv 2005/32/EF med tilføjelser 2009/125/EF.
Denne erklæring gælder produkter, der er mærket med CE.
Herved erklærer Koki Holdings Co., Ltd, at dette trådløse TV & radio er i overensstemmelse med de væsentlige krav og andre relevante bestemmelser i direktivet 2014/53/EU.
Den komplette test af EU-overensstemmelseserklæringen er tilgængelig på følgende internetadresse
: www.koki-holdings.com.

Polski

Przedmiot deklaracji: HiKOKI Bezprzewodowy odbiornik telewizyjno-radiowy UR18DSML

DEKLARACJA ZGODNOŚCI Z WE

Oznajmiamy z całkowitą odpowiedzialnością, że produkt ten jest zgodny ze standardami lub standardowymi dokumentami EN60065, EN55032, EN55035, EN61000-3-2, EN61000-3-3, EN301489-1, EN301489-17, EN62479, EN303340, EN303345 i EN300328 w zgodzie z Zasadami 2014/30/UE, 2014/35/UE i 2014/53/UE.
Ten produkt spełnia także wymagania Dyrektywy RoHS 2011/65/UE.
Dostarczony adapter prądu zmiennego jest zgodny z PRZEPISAMI KOMISJI (WE) Nr 278/2009, wdrażającymi Dyrektywę 2005/32/WE znowelizowaną przez 2009/125/WE.
To oświadczenie odnosi się do załączonego produktu z oznaczeniami CE.
Niniejszym, Koki Holdings Co., Ltd, deklaruje, że Bezprzewodowy odbiornik telewizyjno-radiowy jest zgodny z zasadniczymi wymaganiami oraz pozostałymi stosownymi postanowieniami Dyrektywy 2014/53/UE.
Pełny test deklaracji zgodności UE dostępny jest pod następującym adresem internetowym
: www.koki-holdings.com.

Norsk

Erklæringens objekt: HiKOKI Trådløs TV & radio UR18DSML

EF'S ERKLÆRING OM OVERENSSTEMMELSE

Vi erklærer herved at vi påtar oss det fulle ansvar for at dette produktet er i overensstemmelse med normer eller standardiseringsdokumentene EN60065, EN55032, EN55035, EN61000-3-2, EN61000-3-3, EN301489-1, EN301489-17, EN62479, EN303340, EN303345 og EN300328 i samsvar med direktivene 2014/30/EU, 2014/35/EU og 2014/53/EU.
Dette produktet er også i samsvar med RoHS-direktivet 2011/65/EU.
Medfølgende strømadapter er i samsvar med REGULERING FRA KOMMISJON (EF) nr. 278/2009 som implementerer direktiv 2005/32/EF endret av 2009/125/EF.
Denne erklæringen gjelder produktets påklistrede CE-merking.
Herved erklærer Koki Holdings Co., Ltd, at dette produktet Trådløs TV og radio er i samsvar med de grunnleggende krav og øvrige relevante krav i direktiv 2014/53/EU.
Den fullstendige testen av EU-samsvarserklæringen er tilgjengelig på følgende internettadresse
: www.koki-holdings.com.

Magyar

Megfelelőségi nyilatkozat: HiKOKI Vezeték nélküli tv- és rádiókészülék UR18DSML

EK MEGFELELŐSÉGI NYILATKOZAT

Teljes felelősségünk tudatában kijelentjük, hogy ez a termék megfelel az EN60065, EN55032, EN55035, EN61000-3-2, EN61000-3-3, EN301489-1, EN301489-17, EN62479, EN303340, EN303345 és EN300328 szabványoknak illetve szabványosítási dokumentumoknak, az Európa Tanács 2014/30/EU, 2014/35/EU és 2014/53/EU Direktíváival összhangban.
Ez a termék is megfelel a 2011/65/EU RoHS irányelvnek.
A mellékelt AC adapter megfelel a BIZOTTSÁG 278/2009 RENDELETÉNEK (EK), amely végrehajtja a 2009/125/EK rendelet által módosított 2005/32/EK rendeletet.
Jelen nyilatkozat a terméken feltüntetett CE jelzésre vonatkozik.
Ezáltal, a Koki Holdings Co., Ltd. kijelenti, hogy a Vezeték nélküli TV & rádió megfelel az alapvető követelményeknek és más vonatkozó 2014/53/EU irányelvnek.
Az EU-megfelelőségi nyilatkozat teljes vizsgálata a következő internetes címen érhető el
: www.koki-holdings.com.

Suomi

Ilmoituksen kohde: HiKOKI Langaton TV- ja radiolaite UR18DSML

EY-ILMOITUS YHDENMUKAISUUDESTA

Yksinomaisella vastuudella vakuutamme, että tämä tuote vastaa tai normitettuja dokumentteja EN60065, EN55032, EN55035, EN61000-3-2, EN61000-3-3, EN301489-1, EN301489-17, EN62479, EN303340, EN303345 ja EN300328 ohjeiden 2014/30/EU, 2014/35/EU ja 2014/53/EU mukaisesti.
Tämä tuote on myös RoHS-direktiivin (2011/65/EU) mukainen.
Toimitukseen kuuluva verkkolaite on KOMISSION SÄÄDÖKSEN (EY) nro 278/2009:n mukainen ja siihen sovelletaan direktiivi 2005/32/EY, johon on lisätty direktiivi 2009/125/EY.
Tämä ilmoitus sovelletaan tuotekohtaiseen CE-merkintään.
Koki Holdings Co., Ltd vakuuttaa täten, että tämä langaton TV- ja radiolaite on direktiivin 2014/53/EU olennaisten vaatimusten ja muiden asiaa koskevien säännösten mukainen.
EU-vaatimustenmukaisuusvakuutuksen täydellinen testi löytyy seuraavasta Internet-osoitteesta
: www.koki-holdings.com.

Čeština

Předmět prohlášení: HiKOKI Bezdrátová televize & rádio UR18DSML

PROHLÁŠENÍ O SHODĚ S ES

Prohlašujeme na svoji zodpovědnost, že tento výrobek odpovídá normám EN60065, EN55032, EN55035, EN61000-3-2, EN61000-3-3, EN301489-1, EN301489-17, EN62479, EN303340, EN303345 a EN300328 v souladu se směrnicemi 2014/30/EU, 2014/35/EU a 2014/53/EU.
Tento výrobek je rovněž v souladu se směrnicí RoHS 2011/65/EU.
Přiložený adaptér odpovídá NAŘÍZENÍ KOMISE (ES) č. 278/2009, kterým se provádí směrnice 2005/32/ES novelizovaná směrnicí 2009/125/ES.
Toto prohlášení platí pro výrobek označený značkou CE.
Tímto společnost Koki Holdings Co., Ltd prohlašuje, že tento bezdrátový televizor a rádio splňuje základní požadavky a další příslušná ustanovení Směrnice 2014/53/EU.
Kompletní test EU prohlášení o shodě je k dispozici na následující internetové adrese
: www.koki-holdings.com.

Ελληνικά

Αντικείμενο δήλωσης: HiKOKI Ασύρματη τηλεόραση-ραδιόφωνο UR18DSML

ΕΚ ΔΗΛΩΣΗ ΕΝΑΡΜΟΝΙΣΜΟΥ

Δηλώνουμε με απόλυτη υπευθυνότητα ότι αυτό το προϊόν είναι εναρμονισμένο με τα πρότυπα ή τα έγγραφα δημιουργίας προτύπων EN60065, EN55032, EN55035, EN61000-3-2, EN61000-3-3, EN301489-1, EN301489-17, EN62479, EN303340, EN303345 και EN300328 σε συμφωνία με τις Οδηγίες 2014/30/ΕΕ, 2014/35/ΕΕ και 2014/53/ΕΕ.
Αυτό το προϊόν συμμορφώνεται επίσης με την οδηγία RoHS 2011/65/ΕΕ.
Το τροφοδοτικό AC που περιλαμβάνεται στη συσκευασία συμμορφώνεται με τον ΚΑΝΟΝΙΣΜΟ ΤΗΣ ΕΠΙΤΡΟΠΗΣ (ΕΚ) Αρ. 278/2009 που εφαρμόζει την Οδηγία 2005/32/ΕΚ όπως τροποποιήθηκε από την 2009/125/ΕΚ.
Αυτή η δήλωση ισχύει στο προϊόν με το σημάδι CE.
Δια του παρόντος, η Koki Holdings Co., Ltd, δηλώνει ότι η Ασύρματη τηλεόραση & ραδιόφωνο συμμορφώνεται προς τις ουσιώδεις απαιτήσεις και τις λοιπές σχετικές διατάξεις της οδηγίας 2014/53/ΕΕ.
Η πλήρης δοκιμή της δήλωσης συμμόρφωσης της ΕΕ διατίθεται στην ακόλουθη διεύθυνση διαδικτύου
: www.koki-holdings.com.

Türkçe

Beyan konusu: HiKOKI Kablosuz Televizyon ve radyo UR18DSML

AT UYGUNLUK BEYANI

Bu ürünün, 2014/30/AB, 2014/35/AB, 2014/53/AB sayılı Direktiflerine uygun olarak, EN60065, EN55032, EN55035, EN61000-3-2, EN61000-3-3, EN301489-1, EN301489-17, EN62479, EN303340, EN303345 ve EN300328 sayılı standartlara ve standardizasyon belgelerine uygun olduğunu, tamamen kendi sorumluluğumuz altında beyan ederiz.
Bu ürün, ayrıca RoHS Yönergesi 2011/65/AB'ya uygundur.
Birlikte verilen AC Adaptör, 2009/125/AT ile tadil edilen 2005/32/AT Yönergesi'ni uygulayan KOMİSYON TÜZÜĞÜ (AT) No 278/2009'a uygundur.
Bu beyan, üzerinde CE işareti bulunan ürünler için geçerlidir.
İşbu belgeyle, Koki Holdings Co., Ltd, bu Kablosuz TV ve radyo ürününün 2014/53/AB Direktifi'nin temel gereksinimleri ve ilgili diğer hükümleri ile uyumlu olduğunu beyan eder.
AB uygunluk beyanının tam metni aşağıdaki internet adresinde mevcuttur
: www.koki-holdings.com.

Representative office in Europe
Hikoki Power Tools Deutschland GmbH
Siemensring 34, 47877 Willich, Germany

Head office in Japan
Koki Holdings Co., Ltd.
Shinagawa Intercity Tower A, 15-1, Konan 2-chome,
Minato-ku, Tokyo, Japan

31. 10. 2019
Naoto Yamashiro
European Standard Manager

CE

31. 10. 2019

A. Nakagawa
Corporate Officer

Română

Obiectul declarației: HiKOKI Televizor și aparat radio cu acumulator UR18DSML

DECLARAȚIE DE CONFORMITATE CE

Declarăm pe propria răspundere că acest produs este conform cu standardele sau documentele de standardizare EN60065, EN55032, EN55035, EN61000-3-2, EN61000-3-3, EN301489-1, EN301489-17, EN62479, EN303340, EN303345 și EN300328 și cu Directivele 2014/30/UE, 2014/35/UE și 2014/53/UE.
Acest produs este, de asemenea, conform cu Directiva RoHS 2011/65/UE.
Adaptorul CA inclus este în conformitate cu REGULAMENTUL COMISIEI (CE) Nr. 278/2009 pentru implementarea Directivei 2005/32/CE modificată prin 2009/125/CE.
Prezenta declarație se referă la produsul pe care este aplicat semnul CE.
Prin prezenta, Koki Holdings Co., Ltd, declară că acest Televizor și aparat radio digital cu acumulator este în conformitate cu cerințele esențiale și cu alte prevederi relevante ale Directivei 2014/53/UE.
Testul complet al declarației de conformitate UE este disponibil la următoarea adresă de internet : www.koki-holdings.com.

Srpski

Predmet deklaracije: HiKOKI Bežični TV i radio UR18DSML

EZ DEKLARACIJA O USAGLAŠENOSTI

Pod punom odgovornošću izjavljujemo da je ovaj proizvod usklađen s normama i dokumentima za standardizaciju EN60065, EN55032, EN55035, EN61000-3-2, EN61000-3-3, EN301489-1, EN301489-17, EN62479, EN303340, EN303345 i EN300328 shodno Direktivama 2014/30/EU, 2014/35/EU i 2014/53/EU.
Ovaj proizvod je takođe usklađen sa RoHS Direktivom 2011/65/EU.
Uključeni AC adapter je u saglasnosti sa UREDBOM KOMISIJE (EZ) broj 278/2009 koja primenjuje Direktivu 2005/32/EZ dopunjenu sa 2009/125/EZ.
Ova izjava se odnosi na proizvod na koji je stavljena CE oznaka.
Ovim, kompanija Koki Holdings Co., Ltd, izjavljuje da je ovaj Bežični TV i radio u saglasnosti sa osnovnim zahtevima i drugim relevantnim odredbama Direktive 2014/53/EU.
Puni tekst izjave o EU usaglašenosti dostupan je na sledećoj internet adresi : www.koki-holdings.com.

Slovenščina

Predmet deklaracije: HiKOKI Brezžična TV in radio UR18DSML

ES IZJAVA O SKLADNOSTI

Po lastni odgovornosti objavljamo, da je izdelek v skladu s standardi ali dokumenti za standardizacijo EN60065, EN55032, EN55035, EN61000-3-2, EN61000-3-3, EN301489-1, EN301489-17, EN62479, EN303340, EN303345 in EN300328 v skladu z direktivami 2014/30/EU, 2014/35/EU in 2014/53/EU.
Za izdelek je skladen tudi z direktivo RoHS 2011/65/EU.
Priloženi AC adapter je v skladu z UREDBO KOMISIJE (ES) št. 278/2009 o izvajanju Direktive 2005/32/ES, kot je bila spremenjena z Direktivo 2009/125/ES.
Deklaracija je označena na izdelku s pritrjeno CE označbo.
Koki Holdings Co., Ltd izjavlja, da je ta brezžična TV in radio v skladu z bistvenimi zahtevami in drugimi ustreznimi določbami Direktive 2014/53/EU.
Celotno besedilo izjave EU o skladnosti je na voljo na naslednjem spletnem naslovu : www.koki-holdings.com.

Hrvatski

Predmet deklaracije: HiKOKI Bežični televizor i radio UR18DSML

EZ IZJAVA O SUKLADNOSTI

Izjavljujemo s punom odgovornošću da je ovaj proizvod sukladan normama i dokumentima za standardizaciju EN60065, EN55032, EN55035, EN61000-3-2, EN61000-3-3, EN301489-1, EN301489-17, EN62479, EN303340, EN303345 i EN300328 sukladno Direktivama 2014/30/EU, 2014/35/EU i 2014/53/EU.
Ovaj proizvod je također sukladan RoHS Direktivi 2011/65/EU.
Priloženi AC adapter je usklađen s ODREDBOM EUROPSKE KOMISIJE (EZ) br. 278/2009 koja primjenjuje Direktivu 2005/32/EZ, izmijenjenu odredbom 2009/125/EZ.
Ova izjava se primjenjuje na proizvod na kojem je stavljena CE oznaka.
Ovime, Koki Holdings Co., Ltd, izjavljuje da je ovaj Bežični TV i radio u skladu s osnovnim zahtjevima i drugim relevantnim odredbama Direktive 2014/53/EU.
Potpuni tekst izjave o EU sukladnosti dostupan je na sljedećoj internetskoj adresi : www.koki-holdings.com.

Slovenčina

Predmet vyhlásenia: HiKOKI Bezdrôtový televízor a rádio UR18DSML

ES VYHLÁSENIE O ZHODE

Týmto vyhlasujeme na našu vlastnú zodpovednosť že tento výrobok je v zhode s nasledujúcimi normami a dokumentmi normalizácie, EN60065, EN55032, EN55035, EN61000-3-2, EN61000-3-3, EN301489-1, EN301489-17, EN62479, EN303340, EN303345 a EN300328 a v súlade so smernicami 2014/30/EÚ, 2014/35/EÚ a 2014/53/EÚ.
Tento výrobok vyhovuje tiež smernici RoHS č. 2011/65/EÚ.
Dodaný sieťový adaptér je v súlade s NARIADENÍM KOMISIE (ES) č. 278/2009, ktoré implementuje Smernicu 2005/32/ES doplnenú Smernicou 2009/125/ES.
Toto vyhlásenie sa vzťahuje na výrobok s označením CE.
Koki Holdings Co., Ltd týmto vyhlasuje, že táto bezdrôtová televízia a rádio spĺňa základné požiadavky a všetky príslušné ustanovenia smernice 2014/53/EÚ.
Celý test vyhlásenia o zhode EÚ je k dispozícii na nasledovnej internetovej adrese : www.koki-holdings.com.

Український

Предмет декларування: HiKOKI Бездротовий теле- і радіоприймач UR18DSML

ДЕКЛАРАЦІЯ ВІДПОВІДНОСТІ ЄС

Ми декларуємо, що цей виріб відповідає стандартам або стандартизаційним документам EN60065, EN55032, EN55035, EN61000-3-2, EN61000-3-3, EN301489-1, EN301489-17, EN62479, EN303340, EN303345 і EN300328 згідно Директив 2014/30/ЄС, 2014/35/ЄС і 2014/53/ЄС.
Цей виріб також відповідає Директиві про вміст небезпечних речовин 2011/65/ЄС.
Адаптер змінного струму, що входить у комплект пристрою, відповідає РЕГЛАМЕНТУ КОМІСІЇ (ЄС) № 278/2009 на основі Директиви 2005/32/ЄС із поправками 2009/125/ЄС.
Ця заява стосується виробу, на який нанесено маркування CE.
Таким чином, Koki Holdings Co., Ltd, заявляє, що цей Бездротовий телевізор та радіо відповідає основним вимогам та іншим відповідним положенням Директиви 2014/53/ЄС.
Повний тест декларації відповідності ЄС доступний за такою інтернет-адресою : www.koki-holdings.com.

Български

Предмет на декларацията: HiKOKI Безжични телевизор и радио UR18DSML

ЕО ДЕКЛАРАЦИЯ ЗА СЪОТВЕТСТВИЕ

Ние декларираме на собствена отговорност, че продуктът е в съответствие със стандартите или стандартизиращи документи EN60065, EN55032, EN55035, EN61000-3-2, EN61000-3-3, EN301489-1, EN301489-17, EN62479, EN303340, EN303345 и EN300328 съгласно Директиви 2014/30/ЕС, 2014/35/ЕС и 2014/53/ЕС.
Този продукт съответства, също така, на Директива RoHS 2011/65/ЕС.
Включеният AC адаптер е в съответствие с НАРЕДБА НА КОМИСИЯТА (ЕО) № 278/2009 г в изпълнение на Директива 2005/32/ЕО, променена с 2009/125/ЕО.
Тази декларация е приложима за продуктите с прикрепена маркировка CE.
С настоящото Koki Holdings Co., Ltd декларира, че Безжичният телевизор и радио отговаря на съществените изисквания и на другите приложими разпоредби на Директива 2014/53/ЕС.
Пълният текст на ЕС декларацията за съответствие е на разположение на следния интернет адрес : www.koki-holdings.com.

Русский

Предмет декларирования: HiKOKI Беспроводные телевизоры и радиоприемники UR18DSML

ДЕКЛАРАЦИЯ СООТВЕТСТВИЯ ЕС

Мы с полной ответственностью заявляем, что данное изделие соответствует стандартам или документам стандартизации EN60065, EN55032, EN55035, EN61000-3-2, EN61000-3-3, EN301489-1, EN301489-17, EN62479, EN303340, EN303345 и EN300328 согласно Директивам 2014/30/ЕС, 2014/35/ЕС и 2014/53/ЕС.
Данный продукт соответствует требованиям Директивы 2011/65/ЕС по ограничению на использование опасных веществ.
Прилагающийся адаптер питания соответствует требованиям РЕГЛАМЕНТА ЕВРОКОМИССИИ (ЕС) № 278/2009 по применению Директивы 2005/32/ЕС, исправленной с учетом Директивы 2009/125/ЕС.
Данная декларация относится к изделиям, на которых имеется маркировка CE.
Настоящим компания Koki Holdings Co., Ltd, заявляет, что данное беспроводное телевидение и радио соответствует основным требованиям и прочим соответствующим положениям директивы 2014/53/ЕС.
Полный текст декларации соответствия ЕС доступен по следующему адресу в Интернете : www.koki-holdings.com.

Representative office in Europe
Hikoki Power Tools Deutschland GmbH
Siemensring 34, 47877 Willich, Germany

Head office in Japan
Koki Holdings Co., Ltd.
Shinagawa Intercity Tower A, 15-1, Konan 2-chome,
Minato-ku, Tokyo, Japan

31. 10. 2019
Naoto Yamashiro
European Standard Manager

CE

31. 10. 2019

A. Nakagawa
Corporate Officer

Koki Holdings Co., Ltd.

910
Code No. C99719473 G
Printed in China