HiKOKI

UF 18DSDL

1
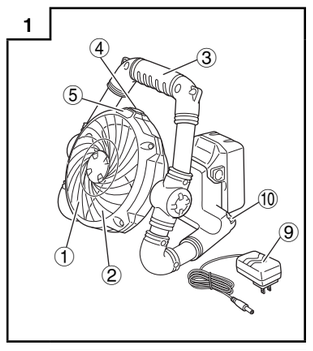

2
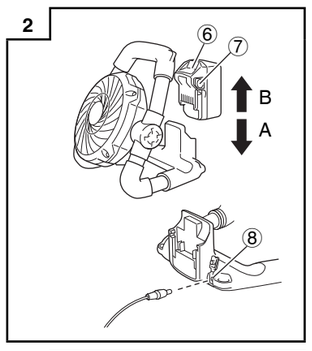

3
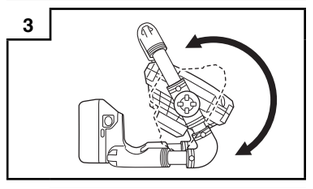

4
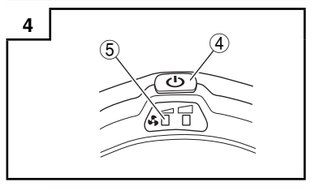

5
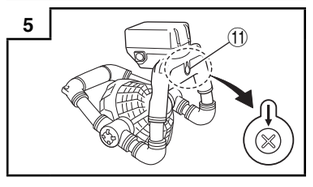

6
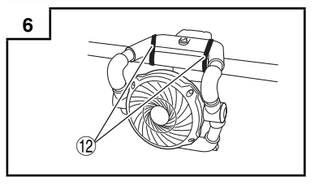

	日本語	English	Deutsch
①	ガード	Guard	Messerschutz
②	ファン	Fan	Ventilator
③	ハンドル	Handle	Griff
④	運転ボタン	Switch	Schalter
⑤	風量表示ランプ	Wind volume indicator	Luftvolumen-Anzeige
⑥	リチウムイオン電池(別売)	Battery (sold separately)	Akku (separat erhältlich)
⑦	ラッチ	Latch	Sperre
⑧	ACアダプタジャック	AC adapter jack	Buchse für AC-Adapter
⑨	ACアダプタ	AC adapter	AC-Adapter
⑩	ストラップホール	Strap hole	Riemenloch
⑪	壁掛けフック	Wall-hanging hook	Wandaufhängungshaken
⑫	ひも（市販品）	Strap	Riemen

	Français	Italiano	Nederlands
①	Protection	Protezione	Bescherming
②	Ventilateur	Ventola	Ventilator
③	Poignée	Impugnatura	Handgreep
④	Interrupteur	Interruttore	Schakelaar
⑤	Indicateur du volume d'air	Indicatore portata getto d'aria	Snelheidsindicator
⑥	Batterie (vendue séparément)	Batteria (venduta separatamente)	Batterij (los verkrijgbaar)
⑦	Verrou	Fermo	Klepje
⑧	Prise jack pour l'adaptateur CA	Presa per adattatore CA	Aansluiting voor netspanningsadapter
⑨	Adaptateur CA	Adattatore CA	Netspanningsadapter
⑩	Trou de sangle	Foro per cinturino	Riemgat
⑪	Crochet mural	Gancio da parete	Muurophanghaak
⑫	Sangle	Cinturino	Riem

	Español	Svenska	Dansk
①	Cubierta	Skydd	Afskærmning
②	Ventilador	Fläkt	Blæser
③	Asa	Handtag	Håndtag
④	Interruptor	Brytare	Kontakt
⑤	Indicador del volumen del viento	Vindhastighetsindikator	Vindstyrkeindikator
⑥	Batería (se vende por separado)	Batteri (säljs separat)	Batteri (sælges separat)
⑦	Seguro	Låsning	Holdemekanisme
⑧	Clavija de adaptador de CA	AC-adapterjack	Vekselstrømadapterstik
⑨	Adaptador de CA	AC-adapter	Vekselstrømsadapter
⑩	Orificio para cinta	Hål för rem	Snorøje
⑪	Gancho para colgar en pared	Krok för upphängning på vägg	Krog til vægophængning
⑫	Cinta	Rem	Snor

	Norsk	Suomi	Polski
①	Beskyttelse	Suojus	Osłona
②	Vifte	Tuuletin	Wiatrak
③	Håndtak	Kahva	Uchwyt
④	Bryter	Katkaisin	Przełącznik
⑤	Indikator for luftvolum	Tuulen voimakkuuden merkkivalo	Wskaźnik wydatku powietrza
⑥	Batteri (selges separat)	Akku (myydään erikseen)	Bateria (sprzedawana oddzielnie)
⑦	Sperrehake	Salpa	Zapadka
⑧	Kontakt for strømadapter	Verkkovirtasovittimen pistoke	Gniazdo zasilacza prądu przemiennego
⑨	Strømadapter	Verkkovirtasovitin	Zasilacz prądu przemiennego
⑩	Hull til stropp	Hihnan reikä	Otwór na pasek
⑪	Veggopphengskrok	Seinään ripustuskoukku	Hak do wieszania na ścianie
⑫	Stropp	Hihna	Pasek

	Русский	Magyar
①	Защитное приспособление	Védő
②	Фен	Ventilátor
③	Рукоятка	Markolat
④	Переключатель	Kapcsoló
⑤	Индикатор объема воздуха	Levegő mennyiség jelző
⑥	Батарея (приобретается отдельно)	Akkumulátor (külön megvásárolható)
⑦	Защелка	Retesz
⑧	Гнездо адаптера переменного тока	AC adapter csatlakozó
⑨	Адаптер переменного тока	AC adapter
⑩	Отверстие для ремня	Szíj befűzőnyílás
⑪	Крюк для подвески на стену	Fali kampó
⑫	Ремень	Szíj

日本語

コードレスファン　UF18DSDL 取扱説明書

⚠警告、⚠注意、注 の意味について

⚠警告：誤った取扱いをしたときに、使用者が死亡または重傷を負う可能性が想定される内容のご注意。

⚠注意：誤った取扱いをしたときに、使用者が傷害を負う可能性が想定される内容および物的損害のみの発生が想定される内容のご注意。

注：製品のすえ付け、操作、メンテナンスに関する重要なご注意。

⚠警告:
- **この取扱い説明書および当社カタログに記載されている指定の充電器や蓄電池を使用してください。**指定以外の蓄電池を使用すると、破裂して障害や損害を及ぼす恐れがあります。
- **水につけたり、水をかけないでください。また、ぬれた手で、充電器やACアダプタの電源プラグに触れないでください。**感電の恐れがあります。
- **使用しない、またはお手入れする場合は、本体のスイッチを切り、蓄電池を本体から抜いてください。**
- **ガードをはずしたまま運転しないでください。**けがの恐れがあります。

⚠注意:
- **機体に強い衝撃を加えたり、分解しないでください。**
- **ガードの中に指などを入れないでください。また顔を近づけて髪の毛が巻き込まれないよう注意してください。**けがの原因になります。
- **体に風を長時間あてないでください。**健康を害する原因になります
- **雨の中で使用したり、炎天下に車内や金属箱のような高温（60℃以上）となりやすい場所に放置しないでください。**故障の原因になります。
- **ACアダプタは付属のもの以外使用しないでください。**

仕　　様

風　　速	[強]モード190／[弱]モード120m／min(m／分)
風量切替スイッチ	2段階([強]モード／[弱]モード)
ＡＣアダプタ	入力:100V　50 ／60Hz 共用 出力:12V　1.0 A
寸　　法	長さ199 mm ×幅256 mm ×高さ252mm(蓄電池を含まず)
質　　量	0.9k g(蓄電池を含まず)

連続使用時間例※　（満充電時）

蓄電池	18V		14.4V		
	5.0Ａh	3.0Ａh	5.0Ａh	3.0Ａh	2.0Ａh
強モード	約8.3時間	約5時間	約7.3時間	約4.5時間	約3時間
弱モード	約21時間	約12.5時間	約18.5時間	約11時間	約7.5時間

※連続使用時間は電池の種類や使用状態により異なります。

使　用　方　法

1. 蓄電池で使う場合は蓄電池をA 方向に『カチッ』と音がするまでさし込みます。はずすときは、ラッチを押しながら、B方向に抜いてください。(図2)
2. ACアダプタで使う場合は、本体のACアダプタジャックにACアダプタのプラグをさし込みます。(図2)

注 • ACアダプタと蓄電池を同時に使用したときにはACアダプタが優先されます。
• 本機には充電機能がないため、ACアダプタと蓄電池を同時に使用しても充電されません。
• 長時間使用しないときは、蓄電池を抜いておいてください。

3. ファンの角度は変えることができます。(図3)
4. 運転ボタンを押すと「強」モードで運転します。押すたびに風量表示ランプとともに「強」−「弱」−「停止」に切り替わります。(図4)
5. 壁面の木ねじなどに壁掛けフックを取付けて使用することができます。(図5)
6. 本体をパイプなどに吊り下げる場合は落下しないように図のようにストラップホールを利用して、ひもなどで必ず固定してください。(図6)

⚠警告：本体を高所で使用する場合は４か所のストラップホールを利用して、ひもなどで必ず固定してください。落下した場合、けがの恐れがあります。

ご修理のときは

もし正常に作動しなくなった場合は、決してご自身で修理をささらないでお買い求めの販売店にご依頼ください。

ご不明な点や、取扱い上でお困りの点がありましたら、ご遠慮なく下記までお問い合わせください。

「電動工具お客様相談センター」

0120-20-8822（フリーダイヤル・無料）※携帯電話からはご利用になれません。
（土・日・祝日を除く 午前9:00〜午後5:00）

電動工具ホームページ
http://www.koki-holdings.co.jp/powertools/

蓄電池はリサイクルへ

本製品に使用の蓄電池はリサイクル可能な貴重な資源です。
蓄電池や製品の廃棄の際は、リサイクルにご協力いただき、お買い求めの販売店にご持参ください。

なお、新しい蓄電池は、当社純正品をお使いください。当社指定の蓄電池以外の使用や分解、改造した物(蓄電池を分解してセルなどの内蔵部品を交換した物を含みます）は、安全性や製品に関する保証はできません。

Li-ion Mn
リチウムイオン電池は
リサイクルへ

工機ホールディングス株式会社

〒108-6020　東京都港区港南2丁目15番1号（品川インターシティＡ棟）
営業本部　TEL（03）5783-0626（代）

English

CORDLESS FAN UF18DSDL INSTRUCTION MANUAL

⚠ WARNING:
- Do not expose the fan to rain. Store indoors.
- Use AC adapters and batteries specified by the manufacturer.
- Be careful of electrical shock.
- When not in use or during inspection and maintenance, be sure to turn the switch OFF on the unit, and remove the battery or AC adapter from it.
- Do not use in locations where there is a risk of fire or explosions.
- Cease use immediately if an abnormality is detected.
- Do not shock or disassemble the fan.

CAUTION:
- Use the fan indoors in a stable location.
- Read all safety warnings and all instructions.
- Do not pull the AC adapter cord. Make sure you grip the AC adapter when unplugging it from a power socket. Do not use damaged AC adapters.
- Store the fan in locations away from high temperatures and out of the reach of children.
- Do not insert fingers or any other object inside the guard. Also make sure it does not come into contact with your hair, clothes, etc.
- Do not allow the fan to contact gasoline, thinner etc.
- This fan is not intended for use by persons (including children) with reduced physical, sensory or mental capabilities, or lack of experience and knowledge, unless they have been given supervision or instruction concerning use of the fan by a person responsible for their safety.
- Children should be supervised to ensure that do not play with the fan.
- This appliance can be used by children aged from 8 years and above and persons with reduced physical, sensory or mental capabilities or lack of experience and knowledge if they have been given supervision or instruction concerning use of the appliance in a safe way and understand the hazards involved. Children shall not play with the appliance. Cleaning and user maintenance shall not be made by children without supervision.
- Do not use an AC adapter other than the one supplied with this product.

SPECIFICATIONS

Operating time (Approx.):Using full charged Battery

Wind speed	[High/Low] modes	190 / 120 m/min
Dimensions (without battery)		199 mm (length) × 256 mm (width) × 252 mm (height)
Weight (without battery)		0.9 kg
AC adapter		INPUT: (100 V – 240 V) ～　OUTPUT: 12V　1.0 A

Battery	BSL1850	BSL1830	BSL1450	BSL1430	BSL1420
[High/Low] mode (h)	8.3 / 21	5 / 12.5	7.3 / 18.5	4.5 / 11	3 / 7.5

HOW TO USE

1. Using the AC adapter
   Plug the AC adapter jack into the adapter jack on the fan, and then plug it into a power socket. (**Fig. 1**)
2. Using the battery
   Insert the battery in direction A until it clicks. To remove, extract it in direction B while holding down the latch. (**Fig. 2**)
3. Fan angle adjustment
   The angle of the fan can be adjusted. (**Fig. 3**)
4. Operations (**Fig. 4**)
   Press the switch to commence operations. Press the switch to alternate the strength of the wind between high and low. The relevant indicator will be illuminated.
5. Installation: In addition to placing it directly onto the floor or other flat surface, the unit can also be installed as follows.
   - Hung on the wall with the use wall-hanging hook. (**Fig.5**)
   - Suspended from a pipe with the use of strap. (**Fig.6**)

⚠ WARNING:
If the fan is positioned in a high location, make sure to use all four strap holes to secure it with a rope or something similar. If the fan should drop down, it may cause injury.

CAUTION:
There are cases in which the function to prevent excessive discharge from the battery will halt operations. In this event, either replace the battery or recharge it.

NOTE: The specifi cations herein are subject to change without prior notice.

Only for EU countries
Do not dispose of electric tools together with household waste material!
In observance of European Directive 2012/19/EU on waste electrical and electronic equipment and its implementation in accordance with national law, electric tools that have reached the end of their life must be collected separately and returned to an environmentally compatible recycling facility.

Deutsch

GEBRAUCHSANLEITUNG AKKU-VENTILATOR UF18DSDL

⚠ WARNUNG:
- Den Ventilator keinem Regen aussetzen. In Innenräumen aufbewahren.
- Benutzen Sie vom Hersteller angegebene AC-Adapter und Batterien.
- Vorsicht, Stromschlaggefahr.
- Das Gerät, wenn es nicht in Gebrauch ist, oder bei Inspektion und Wartung, unbedingt immer AUSSCHALTEN und die Batterie oder den AC-Adapter aus ihm herausnehmen.
- Das Gerät nicht an Orten benutzen, wo Brand- oder Explosionsgefahr besteht.
- Wenn eine Abnormalität entdeckt wird, den Gebrauch sofort einstellen.
- Den Ventilator keinen Stößen aussetzen und nicht zerlegen.

VORSICHT:
- Den Ventilator in Innenräumen an einem stabilen Ort benutzen.
- Lesen Sie alle Sicherheitshinweise und alle Anleitungen durch.
- Nicht am Kabel des AC-Adapters ziehen. Unbedingt den AC-Adapter greifen, wenn Sie ihn aus einer Steckdose ziehen. Keine beschädigten AC-Adapter benutzen.
- Den Ventilator an Orten verstauen, wo keine hohen Temperaturen sind, und außerhalb der Reichweite von Kindern.
- Nicht die Finger oder einen anderen Gegenstand in die Schutzabdeckung stecken.
- Zudem ist darauf zu achten, dass er nicht mit Haar, Kleidung etc. in Berührung kommt.
- Den Ventilator nicht in Berührung mit Benzin, Verdünner usw. kommen lassen.
- Dieser Ventilator ist nicht zur Benutzung durch Personen (einschließlich Kinder) mit verminderten körperlichen, Sinnes-, oder geistigen Fähigkeiten, oder denen es an Erfahrung und Wissen mangelt, gedacht, außer sie werden überwacht bzw. in der Benutzung des Ventilators durch eine Person angeleitet, die für ihre Sicherheit verantwortlich ist.
- Kinder sollten beaufsichtigt werden, um sicherzustellen, dass sie nicht mit dem Ventilator spielen.
- Dieses Gerät darf von Kindern ab 8 Jahren und von Personen mit eingeschränkten physischen, Sinnes- oder Geistesfähigkeiten oder mit mangelnder Erfahrung und Wissen benutzt werden, wenn sie beaufsichtigt werden, oder Anleitung im sicheren Gebrauch des Gerätes erhalten haben und die mit ihm verbundenen Gefahren verstehen. Kinder dürfen mit dem Gerät nicht spielen. Reinigung und Wartung durch den Benutzer dürfen von Kindern nicht unbeaufsichtigt durchgeführt werden.
- Benutzen Sie keinen anderen als den mit diesem Produkt gelieferten Wechselstromadapter.

TECHNISCHE DATEN

Betriebszeit (ca.): mit voll geladenem Akku

Luftgeschwindigkeit	[Hoch/Niedrig]-Modus	190 / 120 m/min
Abmessungen (ohne Akku)		199 mm (Breite) × 256 mm (Länge) × 252 mm (Höhe)
Gewicht (ohne Akku)		0,9 kg
AC-Adapter		STROMZUFUHR: (100 V – 240 V) ～　STROMABGABE: 12 V　1,0 A

Akku	BSL1850	BSL1830	BSL1450	BSL1430	BSL1420
[Hoch/Niedrig]-Modus (h)	8,3 / 21	5 / 12,5	7,3 / 18,5	4,5 / 11	3 / 7,5

VERWENDUNG

1. Benutzung des AC-Adapters
   Den Stecker des AC-Adapters in die Adapterbuchse am Ventilator einstecken und dann den Adapter in eine Steckdose anstecken. (**Abb. 1**)
2. Benutzung der Batterie
   Legen Sie den Akku in Richtung A ein, bis er einrastet. Zum Entnehmen ziehen Sie ihn in Richtung B heraus, dabei halten Sie die Sperre gedrückt. (**Abb. 2**)
3. Einstellen des Ventilatorwinkels
   Der Winkel des Ventilators lässt sich einstellen. (**Abb. 3**)
4. Betrieb (**Abb.4**)
   Betätigen Sie den Schalter zum Beginnen des Betriebs. Drücken Sie den Schalter, um die Windstärke zwischen hoch und niedrig umzuschalten. Die betreffende Anzeige leuchtet auf.
5. Installation: Zusätzlich zur Aufstellung des Gerätes direkt auf dem Boden oder einer anderen ebenen Fläche kann es auch wie folgt installiert werden.
   - Mittels des Wandaufhängungshakens an der Wand aufgehängt. (**Abb. 5**)
   - Mittels des Riemens an einem Rohr aufgehängt. (**Abb. 6**)

⚠ WARNUNG:
Wenn der Ventilator an einem hohen Ort angebracht ist, müssen unbedingt alle vier Riemenlöcher benutzt werden, um ihn mit einem Seil oder etwas Ähnlichem zu sichern. Sollte der Ventilator herunter fallen, kann er Verletzungen verursachen.

VORSICHT:
Es kann vorkommen, dass die Funktion zum Verhindern einer zu starken Entladung der Speicherbatterie den Betrieb stoppt. In diesem Fall die Speicherbatterie entweder austauschen, oder aufladen.

HINWEIS: Die hier gegebenen Spezifikationen können ohne Vorankündigung Änderungen unterliegen.

Nur für EU-Länder
Werfen Sie Elektrowerkzeuge nicht in den Hausmüll!
Gemäss Europäischer Richtlinie 2012/19/EU über Elektro- und Elektronik- Altgeräte und Umsetzung in nationales Recht müssen verbrauchte Elektrowerkzeuge getrennt gesammelt und einer umweltgerechten Wiedervertwertung zugeführt werden.

Français

MANUEL D'INSTRUCTION DU VENTILATEUR SANS-FIL UF18DSDL

⚠ AVERTISSEMENT:
- N'exposez pas le ventilateur à la pluie. Stockez-le en intérieur.
- Utilisez uniquement Les adaptateurs CA et les batteries spécifiés par le fabricant.
- Attention aux risques de choc électrique.
- Lorsque le ventilateur n'est pas utilisé, ou pendant les opérations d'inspection et de maintenance, veillez à le mettre en position OFF et à ôter la batterie ainsi que l'adaptateur CA.
- N'utilisez pas l'appareil dans un endroit où il est exposé à un risque d'incendie ou d'explosion.
- Arrêtez immédiatement son utilisation en cas d'anomalie.
- Le ventilateur ne doit être soumis à aucun choc ni démonté.

ATTENTION:
- Le ventilateur doit être utilisé en intérieur dans un endroit stable.
- Lisez touts les avertissements de sécurités et toutes les instructions.
- Ne tirez pas sur le cordon de l'adaptateur CA. Veillez à bien prendre l'adaptateur CA en main pour le débrancher de la prise d'alimentation. N'utilisez pas d'adaptateurs CA endommagés.
- Stockez le ventilateur dans un endroit à l'abri de la chaleur et hors de portée des enfants.
- N'insérez pas doigts ou un objet à l'intérieur du capot de protection.
- Veillez également à ce qu'elle n'entre pas en contact avec vos cheveux, vêtements etc.
- Ne mettez pas le ventilateur en contact avec du gasoil, un diluant etc.
- Ce ventilateur n'est pas prévu pour une utilisation par des personnes (y compris des enfants) handicapées sur le plan physique, sensoriel ou mental, ou qui ne justifient pas de l'expérience et des connaissances nécessaires, une personne compétente doit assurer leur encadrement et veiller à leur sécurité.
- Les enfants doivent être surveillés pour vérifier qu'ils ne jouent pas avec le ventilateur.
- Cet appareil peut être utilisé par des enfants âgés de 8 ans et plus, par des personnes aux capacités motrices, sensorielles ou mentales réduites ou bien par des personnes ne justifiant pas de l'expérience et des connaissances nécessaires, à condition qu'il soient supervisés ou qu'ils aient reçu des instructions concernant l'utilisation sécuritaire de l'appareil et sont conscients des risques encourus. Les enfants ne doivent pas jouer avec l'appareil. Le nettoyage ainsi que l'entretien ne doivent pas être effectués par des enfants sans aucune surveillance.
- Ne pas utiliser d'adaptateur secteur autre que celui fourni avec ce produit.

CARACTÉRISTIQUES

Temps d'utilisation (Environ): à raison de l'utilisation d'une pile complètement rechargée

Vitesse de l'air	Mode [Haut/bas]	190 / 120 m/min
Dimensions (sans la batterie)		199 mm (largeur) × 256 mm (longueur) × 252 mm (hauteur)
Poids (sans la batterie)		0,9 kg
Adaptateur CA		ENTRÉE: (100 V – 240 V) ～　SORTIE: 12 V　1,0 A

Batterie	BSL1850	BSL1830	BSL1450	BSL1430	BSL1420
Mode [Haut/bas] (h)	8,3 / 21	5 / 12,5	7,3 / 18,5	4,5 / 11	3 / 7,5

MODE D'EMPLOI

1. Utilisation de l'adaptateur CA
   Branchez la prise jack de l'adaptateur CA dans la prise jack du ventilateur, puis branchez l'adaptateur sur une prise d'alimentation. (**Fig. 1**)
2. Utilisation de la batterie
   Insérer la batterie dans le sens A jusqu'à l'émission d'un déclic. Pour enlever, la sortir dans le sens B tout en maintenant le verrou en bas. (**Fig. 2**)
3. Réglage de l'angle du ventilateur
   L'angle du ventilateur peut être réglé. (**Fig. 3**)
4 Opérations (**Fig. 4**)
   Appuyez sur l'interrupteur pour faire fonctionner l'appareil. Appuyez sur l'interrupteur pour basculer entre un débit de jet d'air fort et faible. L'indicateur correspondant va alors s'allumer.
5. Installation: En plus de se placer directement sur le sol ou sur une surface plane, l'appareil peut également être installé comme suit.
   - Suspendu à un mur par le crochet mural. (**Fig. 5**)
   - Suspendu à un tube à l'aide de la sangle. (**Fig. 6**)

⚠ AVERTISSEMENT:
Si le ventilateur est positionné en hauteur, assurez-vous d'utiliser les quatre trous de sangle pour le sécuriser avec une corde ou quelque chose de semblable. La chute du ventilateur peut provoquer des blessures.

ATTENTION:
Dans certains cas, le fonctionnement du ventilateur est arrêté par la fonction évitant une décharge excessive de la batterie rechargeable. Dans ce cas, remplacez immédiatement la batterie ou remplacez-la.

REMARQUE: Les spécifications présentées dans ce manuel sont susceptibles d'être modifiées sans préavis.

Pour les pays européens uniquement
Ne pas jeter les appareils électriques dans les ordures ménagères!
Conformément à la directive européenne 2012/19/UE relative aux déchets d'équipements électriques ou électroniques (DEEE), et à sa transposition dans la législation nationale, les appareils électriques doivent être collectés à part et être soumis à un recyclage respectueux de l'environnement.

Nederlands

GEBRUIKSAANWIJZING VOOR DE UF18DSDL SNOERLOZE VENTILATOR

⚠ WAARSCHUWING:
- Stel de ventilator niet bloot aan regen. Berg deze altijd binnen op.
- Gebruik de netspanningsadapters en accu's die door de fabrikant worden aanbevolen.
- Pas op voor een elektrische schok.
- Wanneer de ventilator niet wordt gebruikt of bij inspectie en onderhoud, moet u de schakelaar altijd uit (OFF) zetten en de accu of netspanningsadapter loskoppelen.
- Gebruik de ventilator niet op plaatsen waar er kans bestaat op brand of een explosie.
- Stop onmiddellijk met het gebruik indien een abnormale situatie wordt vastgesteld.
- Stoot niet hard tegen de ventilator en probeer deze niet te demonteren.

VOORZICHTIG:
- Gebruik de ventilator binnen en op een stabiele ondergrond.
- Lees alle veiligheidsmaatregelen en alle instructies.
- Trek niet aan het snoer van de netspanningsadapter. Pak altijd de netspanningsadapter zelf vast wanneer u deze uit het stopcontact haalt. Gebruik geen beschadigde netspanningsadapter.
- Berg de ventilator op een plaats op uit de buurt van hoge temperaturen en buiten het bereik van kinderen.
- Steek niet uw vingers of een voorwerp door de afscherming. Laat deze eveneens niet in aanraking komen met uw haar, kleding, enz.
- Pas op dat de ventilator niet in contact komt met benzine, witte spiritus enz.
- Deze ventilator mag niet worden gebruikt door personen (waaronder kinderen) met verminderde lichamelijke, zintuiglijke of mentale capaciteiten, of personen met gebrekkige algemene kennis of ervaring, mits er toezicht is of mits de personen de vereiste instructies betreffende het gebruik van de ventilator hebben gekregen door iemand die verantwoordelijk is voor hun veiligheid.
- Zorg dat er toezicht is wanneer er kinderen in de buurt zijn om te voorkomen dat zij met de ventilator spelen.
- Dit gereedschap kan worden gebruikt door kinderen vanaf de leeftijd van 8 jaar en personen met verminderde lichamelijke, zintuiglijke of mentale capaciteiten, of personen met een gebrek aan ervaring of kennis, mits er toezicht is of zij op een veilige wijze de vereiste instructies betreffende het gebruik van het gereedschap hebben gekregen en de gevaren die kunnen ontstaan goed begrijpen. Kinderen mogen niet met het gereedschap spelen. Schoonmaken en gebruiksonderhoud mogen niet zonder toezicht door kinderen worden uitgevoerd.
- Gebruik geen andere netspanningsadapter dan de adapter die bij dit product wordt geleverd.

TECHNISCHE GEGEVENS

Bedrijfsduur (Circa): met volledig opgeladen batterij

Windsnelheid	[Hoog/Laag] functie	190 / 120 m/min
Afmetingen (zonder batterij)		199 mm (breedte) × 256 mm (lengte) × 252 mm (hoogte)
Gewicht (zonder batterij)		0,9 kg
Netspanningsadapter		INGANG: (100 V – 240 V) ～　UITGANG: 12 V　1,0 A

Batterij	BSL1850	BSL1830	BSL1450	BSL1430	BSL1420
[Hoog/Laag] functie (h)	8,3 / 21	5 / 12,5	7,3 / 18,5	4,5 / 11	3 / 7,5

GEBRUIK

1. Gebruik van de netspanningsadapter
   Steek de stekker van de netspanningsadapter in de adapteraansluiting van de ventilator en sluit de adapter daarna op een stopcontact aan. (**Afb. 1**)
2. Gebruik van de accu
   Plaats de batterij in richting A totdat deze klikt. Voor verwijderen, de batterij in richting B naar buiten trekken terwijl u het klepje naar beneden drukt. (**Afb. 2**)
3. Ventilatorhoek afstellen
   De hoek van de ventilator kan worden versteld. (**Afb. 3**)
4 Bediening (**Afb. 4**)
   Druk op de schakelaar om de bediening te starten. Druk op de schakelaar om de windsterkte om te schakelen tussen hoog en laag. De bijbehorende indicator licht op.
5 Montage: Het apparaat kan rechtstreeks op de vloer of een andere vlakke ondergrond worden geplaatst, maar kan ook als volgt worden geïnstalleerd.
   - Opgehangen aan de muur met behulp van de muurophanghaak. (**Afb. 5**)
   - Opgehangen aan een leiding met behulp van de riem. (**Afb. 6**)

⚠ WAARSCHUWING:
Als de ventilator op een hoge plaats wordt bevestigd, moeten alle vier de riemgaten worden gebruikt om de ventilator met een touw of iets dergelijks vast te maken. Wanneer de ventilator valt, kan deze letsel veroorzaken.

VOORZICHTIG:
In sommige gevallen is het mogelijk dat de ventilator plotseling stopt door de werking van de functie ter voorkoming van buitensporige ontlading van de accu. In dit geval moet u de accu vervangen of opladen.

OPMERKING: Wijzigingen in de technische gegevens voorbehouden, zonder voorafgaande kennisgeving.

Alleen voor EU-landen
Geef elektrisch gereedschap niet met het huisvuil mee!
Volgens de Europese richtlijn 2012/19/EU inzake oude elektrische en elektronische apparaten en de toepassing daarvan binnen de nationale wetgeving, dient gebruikt elektrisch gereedschap gescheiden te worden ingezameld en te worden afgevoerd naar een recycle bedrijf dat voldoet aan de geldende milieu-eisen.

Svenska

BRUKSANVISNING FÖR BATTERIDRIVEN FLÄKT UF18DSDL

⚠ VARNING:
- Utsätt inte fläkten för regn. Förvara inomhus.
- Använd AC-adaptrar och batterier angivna av tillverkaren.
- Se upp för elektriska stötar.
- När den inte används eller vid inspektion, se till att slå AV enheten och ta bort batteriet eller AC-adaptern från den.
- Använd inte på platser där det finns risk för brand eller explosioner.
- Avsluta omedelbart att använda om något onormalt upptäcks.
- Slå inte på eller ta isär fläkten.

FÖRSIKTIGT:
- Använd fläkten inomhus på en stabil plats.
- Läs alla säkerhetsvarningar och alla instruktioner.
- Dra inte i AC-adapterns sladd. Se till att hålla i AC-adaptern när du kopplar loss den från ett strömuttag. Använd inte skadade AC-adaptrar.
- Förvara fläkten på platser som är inte är i närheten av höga temperaturer och utom räckhåll för barn.
- För inte in fingrar eller andra föremål i skyddet.
- Se även till att det inte kommer i kontakt med ditt hår, dina kläder osv.
- Se till att fläkten inte kommer i kontakt med bensin eller tinner etc.
- Denna fläkt är inte avsedd för att användas av personer (inklusive barn) med reducerad fysisk, sensorisk eller mental kapacitet, eller med brist på erfarenheter eller kunskap, om de inte är under tillsyn eller fått instruktioner angående hur fläkten används av en person ansvarig för deras säkerhet.
- Barn bör övervakas för att se till att de inte leker med fläkten.
- Den här maskinen kan användas av barn över 8 år och personer med reducerad fysisk, sensorisk eller mental kapacitet, eller brist på erfarenhet eller kunskap om de får tillsyn eller instruktioner om maskinens användning på ett säkert sätt och att de förstår föreliggande risker. Barn får inte leka med apparaten. Rengöring och användarunderhåll får inte utföras av barn utan uppsikt.
- Använd ingen annan AC-adapter än den som medföljde denna produkt.

TEKNISKA DATA

Drifttid (Cirka): med ett fulladdat batteri

Vindhastighet	Läge [Hög/Låg]	190 / 120 m/min
Dimensioner (utan batteri)		199 mm (bredd) × 256 mm (längd) × 252 mm (höjd)
Vikt (utan batteri)		0,9 kg
AC-adapter		INMATNING: (100 V – 240 V) ～　UTMATNING: 12 V　1,0 A

Batteri	BSL1850	BSL1830	BSL1450	BSL1430	BSL1420
Läge [Hög/Låg] (h)	8,3 / 21	5 / 12,5	7,3 / 18,5	4,5 / 11	3 / 7,5

ANVÄNDNING

1. Användning av AC-adaptern
   Koppla in AC-adapterjacket i adapterjacket på fläkten och koppla sedan in den i strömuttaget. (**Bild 1**)
2. Användning av batteriet
   Sätt i batteriet i riktning A till dess att det klickar. Ta ur batteriet genom att dra det i riktning B medan du håller nere spärren. (**Bild 2**)
3. Justering av fläktens vinkel
   Fläktens vinkel kan justeras (**Bild 3**)
4. Handhavande (**Bild 4**)
   Tryck in brytaren för att påbörja användandet. Tryck på brytaren för att ändra styrkan på vinden mellan hög och låg. Relevant indikator kommer att tändas.
5. Installering: Förutom att placera den direkt på golvet eller en plan yta kan enheten även installeras på följande sätt.
   - Hängd på en vägg med kroken för upphängning på vägg. (**Bild 5**)
   - Hängd från ett rör med rem. (**Bild 6**)

⚠ VARNING:
Om fläkten är placerad på en hög plats, se till att använda alla fyra hålen för remmar för att fästa den med ett rep eller motsvarande. Om fläkten skulle falla ner kan den orsaka skada.

FÖRSIKTIGT:
Dessa är tillfällen funktionen för att förhindra för stor urladdning av förvaringsbatteriet kommer att stoppa användning. När detta händer, antingen byt ut förvaringsbatteriet eller ladda det.

OBSERVERA: Specifikationerna häri kan ändras utan föravisering.

Gäller endast EU-länder
Elektriska verktyg får inte kastas i hushållssoporna!
Enligt direktivet 2012/19/EU som avser äldre elektrisk och elektronisk utrustning och dess tillämpning enligt nationell lagstiftning ska uttjänta elektriska verktyg sorteras separat och lämnas till miljövänlig återvinning.

Norsk

BRUKSANVISNING FOR VIFTE BATTERI UF18DSDL

⚠ ADVARSEL:
- Viften må ikke utsettes for regn. Den må lagres innendørs.
- Bruk strømadaptere og batterier som er spesifisert av produsenten.
- Vær forsiktig på grunn av elektrisk støt.
- Når enheten ikke er i bruk eller under inspeksjon og vedlikehold, må du sørge for at bryteren er slått AV på enheten, og fjerne batteriet og strømadapteren fra den.
- Enheten må ikke brukes på steder der det er risiko for brann eller eksplosjoner.
- Du må umiddelbart slutte å bruke enheten hvis noe unormalt oppdages.
- Viften må ikke utsettes for støt eller demonteres.

FORSIKTIG:
- Bruk viften innendørs på et stabilt sted.
- Les alle sikkerhetsadvarsler og instruksjoner.
- Ikke trekk i ledningen til strømadapteren. Pass på at du griper tak i selve strømadapteren når du trekker den ut av en stikkontakt. Du må ikke bruke en strømadapter som er skadet.
- Viften må lagres på steder som ikke utsettes for høye temperaturer og være utilgjengelig for barn.
- Viften må lagres på steder som ikke utsettes for høye temperaturer og være utilgjengelig for barn.
- Ikke stikk fingre eller andre objekter innenfor sperren.
- Sikre også at det ikke kommer i kontakt med ditt hår, klær, etc.
- Viften må ikke komme i kontakt med bensin, tynner osv.
- Denne viften skal ikke brukes av barn eller personer med redusert fysiske, sanse- eller mentale evner, eller som ikke har den nødvendige erfaringen eller kunnskapen, med mindre de er under oppsyn eller har blitt instruert i bruk av viften av noen som er ansvarlig for deres sikkerhet.
- Barn må være under oppsyn slik at de ikke leker med viften.
- Dette elektroverktøyet kan brukes av barn fra 8 år og oppover, og av personer med redusert fysisk, sansemessig eller mentalt funksjonsnivå, eller av personer som mangler erfaring og kunnskaper, dersom disse er under tilsyn og får instruksjon om bruk av elektroverktøyet på en sikker måte og forstår faremomentene som er involvert. Barn må ikke leke med elektroverktøyet. Rengjøring og brukervedlikehold må ikke utføres av barn uten tilsyn.
- Ikke bruk noen annen nettstrømadapter enn den som er levert med produktet.

SPESIFIKASJONER

Brukstid (Ca.): ved bruk av et fullt oppladet batteri

Lufthastighet	[Høy/lav]-modus	190 / 120 m/min
Dimensjoner (uten batteri)		199 mm (bredde) × 256 mm (lengde) × 252 mm (høyde)
Vekt (uten batteri)		0,9 kg

Polski

WIATRAK BATERYJNY UF18DSDL - INSTRUKCJA OBSŁUGI

⚠ OSTRZEŻENIE:

- Nie wolno wystawiać wiatraka na działanie deszczu. Przechowywać w pomieszczeniach.
- Stosować tylko zasilacze prądu przemiennego i baterie określone przez producenta.
- Należy uważać na możliwość porażenia prądem elektrycznym.
- Kiedy urządzenie nie jest używane lub jest poddawane przeglądowi albo konserwacji pamiętać o wyłączeniu urządzenia i wyciągnięciu z niego baterii lub odłączeniu zasilacza prądu przemiennego.
- Nie wolno stosować w miejscach, w których występuje zagrożenie pożarem lub wybuchem.
- W przypadku stwierdzenia nieprawidłowego działania natychmiast wyłączyć urządzenie.
- Nie wolno potrząsać ani rozbierać wiatraka.

UWAGA:

- Wiatrak należy użytkować w pomieszczeniach i ustawiony na stabilnej podstawie.
- Przeczytać wszystkie ostrzeżenia dotyczące bezpieczeństwa i wszystkie instrukcje.
- Nie ciągnąć za przewód zasilacza prądu przemiennego. W przypadku odłączania zasilacza od gniazdka sieciowego chwycić zasilacz za uchwyt. Nie wolno stosować uszkodzonych zasilaczy prądu przemiennego.
- Wiatrak należy przechowywać w miejscach położonych z dala od wysokich temperatur i znajdujących się poza zasięgiem dzieci.
- Nie wolno wkładać palców ani żadnych innych przedmiotów do wnętrza osłony.
- Upewnić się, że głowica nie może dotknąć włosów użytkownika, odzieży itp.
- Nie wolno dopuścić do kontaktu wiatraka z benzyną, rozpuszczalnikiem itp.
- Wiatrak ten nie jest przeznaczony do użytku przez osoby (włącznie z dziećmi) o zmniejszonej sprawności fizycznej, zdolności odczuwania lub sprawności umysłowej albo przez osoby bez doświadczenia i wiedzy, jeśli nie będą one pod nadzorem lub jeśli nie zostaną udzielone im instrukcje dotyczące używania urządzenia przez osobę odpowiedzialną za ich bezpieczeństwo.
- Dzieci powinny znajdować się pod nadzorem, celem zapewnienia, że nie będą bawiły się wiatrakiem.
- Urządzenie może być używane przez dzieci, które ukończyły 8 rok życia i osoby o zmniejszonej sprawności fizycznej, zdolności odczuwania lub sprawności umysłowej albo przez osoby bez doświadczenia i wiedzy, jedynie gdy będą one pod nadzorem lub gdy zostaną udzielone im instrukcje dotyczące używania urządzenia przez osobę odpowiedzialną za ich bezpieczeństwo. Dzieci nie powinny bawić się urządzeniem. Czyszczenie i konserwacja nie powinny być wykonywane przez dzieci bez nadzoru.
- Nie wolno używać zasilacza prądu przemiennego innego, niż dostarczany wraz z produktem.

SPECYFIKACJE

Czas działania (przybliżony): Przy całkowicie naładowanej akumulator

Prędkość powietrza	Tryb [Silne/Słabe]	190 / 120 m/min
Wymiary (bez akumulator)		199 mm (szerokość) × 256 mm (długość) × 252 mm (wysokość)
Masa (bez akumulator)		0,9 kg
Zasilacz prądu przemiennego		WEJŚCIE: (100 V – 240 V) ∼ WYJŚCIE: 12 V 1,0 A

Akumulator	BSL1850	BSL1830	BSL1450	BSL1430	BSL1420
Tryb [Silne/Słabe] (h)	8,3 / 21	5 / 12,5	7,3 / 18,5	4,5 / 11	3 / 7,5

JAK UŻYWAĆ

1. Korzystanie z zasilacza prądu przemiennego
   Podłączyć zasilacz prądu przemiennego do gniazdka zasilacza wiatraka, a następnie włożyć zasilacz do gniazdka sieciowego. (**Rys. 1**)
2. Korzystanie z baterii
   Wsuwać akumulator w kierunku A do usłyszenia kliknięcia. W celu wyjęcia, wysunąć ją w kierunku B przytrzymując jednocześnie wciśniętą zapadkę. (**Rys. 2**)
3. ARegulacja kata wiatraka
   Kąt wiatraka można regulować. (**Rys. 3**)
4. Działanie (**Rys. 4**)
   Naciśnij przycisk, aby uruchomić.
   Naciśnij przycisk, aby zmieniać siłę wiatru od wysokiej po niską. Zaświeci się odpowiedni wskaźnik.
5. Instalacja: Oprócz umieszczenia bezpośrednio na podłodze lub innej płaskiej powierzchni, urządzenie można zainstalować na inne sposoby.
   - Powieszenie na ścianie za pomocą haka do wieszania na ścianie. (**Rys. 5**)
   - Podwieszenie na rurze za pomocą paska. (**Rys. 6**)

⚠ OSTRZEŻENIE:

Jeżeli wiatrak jest umieszczony w górze, należy upewnić się, że jest zamocowany sznurkiem lub paskiem, przeprowadzonym przez wszystkie cztery otwory. Spadający wiatrak może spowodować obrażenia fizyczne.

UWAGA:

Występują przypadki, w których funkcja zapobiegająca nadmiernemu rozładowaniu baterii spowoduje przerwanie pracy urządzenia. W takim przypadku należy albo wymienić baterię albo ponownie ją naładować.

WSKAZÓWKA: Wszystkie dane techniczne zawarte tutaj mogą zostać zmienione bez uprzedzenia.

Dotyczy tylko państw UE

Nie wyrzucaj elektronarzędzi wraz z odpadami z gospodarstwa domowego!
Zgodnie z Europejską Dyrektywą 2012/19/UE w sprawie zużytego sprzętu elektrotechnicznego i elektronicznego oraz dostosowaniem jej do prawa krajowego, zużyte elektronarzędzia należy posegregować i zutylizować w sposób przyjazny dla środowiska.

Magyar

UF18DSDL AKKUMULÁTOROS VENTILÁTOR HASZNÁLATI UTASÍTÁS

⚠ FIGYELEM:

- Ne tegye ki a ventilátort az esőre. Beltérben tárolja.
- Csak a gyártó által meghatározott AC adattereket és akkukat használja.
- Legyen óvatos! Áramütés veszély.
- Használaton kívül, átvizsgálás vagy karbantartás közben ne feledje OFF állásba állítani a kapcsolót, és az akkumulátort vagy az AC adaptert kivenni.
- Ne használja olyan helyen, amely tűz- és robbanásveszélyes.
- Rendellenesség esetén azonnal hagyja abba a készülék használatát.
- Ne üsse meg, és ne szerelje szét a ventilátort.
- Ne dugja az ujját vagy egyéb tárgyat a védőburkolaton belülre.
- Tegye meg a szükséges lépéseket, hogy a gép ne érintkezhessen hajával, ruhájával, stb.
- Ne érintkezzen a ventilátor benzinnel, hígítószerrel stb.
- A ventilátort ne használja olyan személy (beleértve a gyerekeket is), akinek csökkent fizikai, érzékelési vagy mentális képességei vannak, vagy nincs megfelelő tapasztalata és tudása az üzemeltetésben, kivéve ha a biztonságért felelős személy felügyeli a ventilátor használatát.
- A gyerekeket felügyelet alatt kell tartani, hogy ne játszhassanak a ventilátorral.
- A készüléket gyerekek csak 8 éves kortól használhatják, csökkent fizikai, érzékelési vagy mentális képességű, nem megfelelő üzemeltetési tapasztalattal és tudással rendelkező személyek pedig csak egy, a biztonságért felelős és a veszélyekkel tisztában lévő személy felügyelete mellett. Ne játsszanak gyerekek a készülékkel. A tisztítást és a felhasználói karbantartást ne végezze gyermek felügyelet nélkül.
- Csak a termékhez mellékelt AC adaptert használja, más típust ne használjon.

MŰSZAKI ADATOK

Üzemidő (körülbelül): Teljesen feltöltött akkumulátorral

Levegő sebesség	[Magas/Alacsony] mód	190 / 120 m/perc
Méretek (akkumulátor nélkül)		199 mm (szélesség) × 256 mm (hossz) × 252 mm (magasság)
Súly (akkumulátor nélkül)		0,9 kg
AC adapter		BEMENET: (100 V – 240 V) ∼ KIMENET: 12 V 1,0 A

Akkumulátor	BSL1850	BSL1830	BSL1450	BSL1430	BSL1420
[Magas/Alacsony] mód (h)	8,3 / 21	5 / 12,5	7,3 / 18,5	4,5 / 11	3 / 7,5

A KÉSZÜLÉK HASZNÁLATA

1. Az AC adapter használata
   Dugja az AC adapter csatlakozót a ventilátor adapter aljzatába, majd a hálózati csatlakozóba. (**1. ábra**)
2. Az akkumulátor használata
   Helyezze be az akkumulátor "A" irányba, amíg be nem kattan. Az eltávolításhoz húzza ki "B" irányban, miközben lenyomva tartja a reteszt. (**2. ábra**)
3. A ventilátor szögének beállítása
   A ventilátor szöge beállítható. (**3. ábra**)
4. Működés (**4. ábra**)
   Nyomja meg a kapcsolót a működtetés megkezdéséhez. Nyomja meg a gombot a légsugár erejének beállításához a magas és az alacsony érték között. A sebességnek megfelelő jelzőfény világít.
5. Telepítés: Azon kívül, hogy a ventillátort a padlóra vagy egyéb sima felületre helyezheti, a következő telepítési lehetőségek is lehetségesek.
   - Felfüggesztheti a falra a fali kampó segítségével. (**5. ábra**)
   - Felfüggesztheti egy csőre a szíj segítségével. (**6. ábra**)

⚠ FIGYELEM:

Ha a ventillátort magasra helyezi el, akkor rögzítse azt kötéllel vagy hasonló eszközzel mind a négy szíj befűzőnyílásnál. Ha a ventillátor leesik, akkor sérülést okozhat.

VIGYÁZAT:

Bizonyos esetekben, az akkumulátor túlzott lemerülését megakadályozó védőfunkció leállítja a működést. Ebben az esetben cserélje ki vagy töltse fel az akkumulátort.

MEGJEGYZÉS: Az itt közölt műszaki adatok előzetes értesítés nélkül változhatnak.

Csak EU-országok számára

Az elektromos kéziszerszámokat ne dobja a háztartási szemétbe!
A használt villamos és elektronikai készülékekről szóló 2012/19/EU irányelv és annak a nemzeti jogba való átültetése szerint az elhasznált elektromos kéziszerszámokat külön kell gyűjteni, és környezetbarát módon újra kell hasznosítani.

English

GUARANTEE CERTIFICATE

① Model No.
② Serial No.
③ Date of Purchase
④ Customer Name and Address
⑤ Dealer Name and Address
(Please stamp dealer name and address)

Deutsch

GARANTIESCHEIN

① Modell-Nr.
② Serien-Nr.
③ Kaufdaturn
④ Name und Anschrift des Kunden
⑤ Name und Anschrift des Händlers
(Bitte mit Namen und Anschrift des Handlers abstempeln)

Français

CERTIFICAT DE GARANTIE

① No. de modèle
② No de série
③ Date d'achat
④ Nom et adresse du client
⑤ Nom et adresse du revendeur
(Cachet portant le nom et l'adresse du revendeur)

Italiano

CERTIFICATO DI GARANZIA

① Modello
② N° di serie
③ Data di acquisto
④ Nome e indirizzo dell'acquirente
⑤ Nome e indirizzo del rivenditore
(Si prega di apporre il timbro con questi dati)

Nederlands

GARANTIEBEWIJS

① Modelnummer
② Serienummer
③ Datum van aankoop
④ Naam en adres van de gebruiker
⑤ Naam en adres van de handelaar
(Stempel a.u.b. naam en adres vande de handelaar)

Español

CERTIFICADO DE GARANTÍA

① Número de modelo
② Número de serie
③ Fecha de adquisición
④ Nombre y dirección del cliente
⑤ Nombre y dirección del distribudor
(Se ruega poner el sello del distribudor con su nombre y dirección)

Svenska

GARANTICERTIFIKAT

① Modellnr
② Serienr
③ Inköpsdatum
④ Kundens namn och adress
⑤ Försäljarens namn och adress
(Stämpla försäljarens namn och adress)

Dansk

GARANTIBEVIS

① Modelnummer
② Serienummer
③ Købsdato
④ Kundes navn og adresse
⑤ Forhandlers navn og adresse
(Indsæt stempel med forhandlers navn og adresse)

Norsk

GARANTISERTIFIKAT

① Modellnr.
② Serienr.
③ Kjøpsdato
④ Kundens navn og adresse
⑤ Forhandlerens navn og adresse
(Vennligst stemple forhandlerens navn og adresse)

Suomi

TAKUUTODISTUS

① Malli nro
② Sarja nro
③ Ostopäivämäärä
④ Asiakkaan nimi ja osoite
⑤ Myyjän nimi ja osoite
(Leimaa myyjän nimi ja osoite)

Polski

GWARANCJA

① Model
② Numer seryjny
③ Data zakupu
④ Nazwa klienta i adres
⑤ Nazwa dealera i adres
(Pieczęć punktu sprzedaży)

Русский

ГАРАНТИЙНЫЙ СЕРТИФИКАТ

① Модель №
② Серийный №
③ Дата покупки
④ Название и адрес заказчика
⑤ Название и адрес дилера
(Пожалуйста, внесите название и адрес дилера)

Magyar

GARANCIA BIZONYLAT

① Típusszám
② Sorozatszám
③ A vásárlás dátuma
④ A Vásárló neve és címe
⑤ A Kereskedő neve és címe
(Kérjük ide elhelyezni a Kereskedő nevének és címének pecsétjét)

①
②
③
④
⑤

Русский

РУКОВОДСТВО ПО ЭКСПЛУАТАЦИИ АККУМУЛЯТОРНОГО ФЕНА UF18DSDL

⚠ ПРЕДОСТЕРЕЖЕНИЕ:

- Не подвергайте фен воздействию дождя. Храните в помещении.
- Используйте адаптеры переменного тока и батареи, указанные производителем.
- Опасайтесь поражения электрическим током.
- Когда он не используется или во время проверки и технического обслуживания обязательно выключите переключатель устройства и удалите из него батарею или адаптер переменного тока.
- Не используйте в местах, где имеется опасность возгорания или взрыва.
- Немедленно прекратите использование при обнаружении нарушения.
- Не ударяйте и не разбирайте фен.

ОСТОРОЖНО:

- Используйте фен в помещении в устойчивом месте.
- Прочитайте все предупреждения по безопасности и все инструкции.
- Не тяните шнур адаптера переменного тока. Обязательно держите за адаптер переменного тока при его отсоединении от штепсельной розетки. Не используйте поврежденные адаптеры переменного тока.
- Храните фен в местах на удалении от высоких температур и вне доступа детей.
- Не вставляйте пальцы или любые другие предметы внутрь защитного приспособления.
- Оберегайте волосы, одежду и т.п. от контакта с головкой.
- Не допускайте соприкосновения фена с бензином, растворителем и т.п.
- Данный фен не предназначен для использования лицами (включая детей) с ограниченными физическими, чувственными или умственными способностями, а также с недостатком опыта или знаний, если только они не находятся под наблюдением и обучением по использованию фена лицами, отвечающими за их безопасность.
- Дети должны находиться под наблюдением, чтобы не допустить игр с феном.
- Данное устройство может использоваться детьми старше 8 лет и лицами с ограниченными физическими, чувственными или умственными способностями, а также с недостатком опыта или знаний, только если они находятся под наблюдением и обучением по использованию устройства лицами, отвечающими за их безопасность, и осознают связанные с этим опасности. Дети не должны играть с устройством. Чистка и техническое обслуживание пользователем не должны выполняться детьми без наблюдения.
- Не используйте адаптер переменного тока, кроме прилагаемого к этому изделию.

СПЕЦИФИКАЦИИ

Время работы (Приблиз.): При использовании полностью заряженной батареи

Скорость воздуха	Режим [Высокий/Низкий]	190 / 120 м/мин
Размеры (без батареи)		199 мм (ширина) × 256 мм (длина) × 252 мм (высота)
Масса (без батареи)		0,9 кг
Адаптер переменного тока		ВХОД: (100 В – 240 В) ∼ ВЫХОД: 12 В 1,0 А

Батарея	BSL1850	BSL1830	BSL1450	BSL1430	BSL1420
Режим [Высокий/Низкий] (h)	8,3 / 21	5 / 12,5	7,3 / 18,5	4,5 / 11	3 / 7,5

ПРАКТИЧЕСКОЕ ПРИМЕНЕНИЕ

1. Использование адаптера переменного тока
   Вставьте гнездо адаптера переменного тока в гнездо адаптера на фене, а затем вставьте его в штепсельную розетку. (**Рис. 1**)
2. Использование батареи
   Вставьте батарею в направлении A до щелчка. Чтобы удалить, вытаскивайте ее в направлении B, удерживая защелку. (**Рис. 2**)
3. Регулировка угла вентилятора
   Угол вентилятора можно регулировать. (**Рис. 3**)
4. Операции (**Рис. 4**)
   Нажмите переключатель, чтобы начать операции. Нажимайте переключатель, чтобы переключать силу воздушного потока между высокой и низкой. Будет светиться соответствующий индикатор.
5. Установка: Кроме расположения непосредственно на полу или другой плоской поверхности, устройство также может быть установлено следующим образом.
   - Подвешенным на стене с использованием крюка для подвески на стену. (**Рис. 5**)
   - Висящим с трубы с использованием ремня. (**Рис. 6**)

⚠ ПРЕДОСТЕРЕЖЕНИЕ:

Если вентилятор находится в высокорасположенном месте, обязательно используйте все четыре отверстия для ремня, чтобы закрепить его с помощью троса или чего-либо подобного. Если вентилятор упадет, это может вызвать травму.

ОСТОРОЖНО:

Возможны случаи, при которых функция, предотвращающая чрезмерную разрядку аккумулятора, будет прекращать операции. В этом случае либо замените аккумулятор, либо перезарядите его.

ПРИМЕЧАНИЕ: Настоящие технические характеристики могут быть изменены без предварительного уведомления.

Только для стран ЕС

Не выкидывайте электроприборы вместе с обычным мусором!
В соответствии с европейской директивой 2012/19/ЕС об утилизации старых электрических и электронных приборов и в соответствии с местными законами электроприборы, бывшие в эксплуатации, должны утилизовываться отдельно безопасным для окружающей среды способом.

Hikoki Power Tools Deutschland GmbH
Siemensring 34, 47877 willich, Germany
Tel: +49 2154 49930
Fax: +49 2154 499350
URL: http://www.hikoki-powertools.de

Hikoki Power Tools Netherlands B.V.
Brabanthaven 11, 3433 PJ Nieuwegein,
The Netherlands
Tel: +31 30 6084040
Fax: +31 30 6067266
URL: http://www.hikoki-powertools.nl

Hikoki Power Tools France S.A.S.
Parc de l'Eglantier 22, rue des Cerisiers, Lisses-C.E.
1541, 91015 EVRY CEDEX, France
Tel: +33 1 69474949
Fax: +33 1 60861416
URL: http://www.hikoki-powertools.fr

Hikoki Power Tools Belgium N.V./S.A.
Koningin Astridlaan 51, B-1780 Wemmel, Belgium
Tel: +32 2 460 1720
Fax: +32 2 460 2542
URL http://www.hikoki-powertools.be

Hikoki Power Tools Italia S.p.A
Via Piave 35, 36077, Altavilla Vicentina (VI), Italy
Tel: +39 0444 548111
Fax: +39 0444 548110
URL: http://www.hikoki-powertools.it

Hikoki Power Tools Ibérica, S.A.
C/ Puigbarral, 26-28, Pol. Ind. Can Petit, 08227
Terrassa (Barcelona), Spain
Tel: +34 93 735 6722
Fax: +34 93 735 7442
URL: http://www.hikoki-powertools.es

Hikoki Power Tools Österreich GmbH
IndustrieZentrum NÖ –Süd, Straße 7, Obj. 58/A6
2355 Wiener Neudorf, Austria
Tel: +43 2236 64673/5
Fax: +43 2236 63373
URL: http://www.hikoki-powertools.at

Hikoki Power Tools Norway AS
Kjeller Vest 7, N-2007 Kjeller, Norway
Tel: (+47) 6692 6600
Fax: (+47) 6692 6650
URL: http://www.hikoki-powertools.no

Hikoki Power Tools Sweden AB
Rotebergsvagen 2B SE-192 78 Sollentuna, Sweden
Tel: (+46) 8 598 999 00
Fax: (+46) 8 598 999 40
URL: http://www.hikoki-powertools.se

Hikoki Power Tools Denmark A/S
Lillebaeltsvej 90, 6715 Esbjerg N, Denmark
Tel: (+45) 75 14 32 00
Fax: (+45) 75 14 36 66
URL: http://www.hikoki-powertools.dk

Hikoki Power Tools Finland Oy
Tupalankatu 9, 15680 Lahti, Finland
Tel: (+358) 20 7431 530
Fax: (+358) 20 7431 531
URL: http://www.hikoki-powertools.fi

Hikoki Power Tools Hungary Kft.
1106 Bogáncsvirág u.5-7, Budapest, Hungary
Tel: +36 1 2643433
Fax: +36 1 2643429
URL: http://www.hikoki-powertools.hu

Hikoki Power Tools Polska Sp. z o. o.
ul. Gierdziejewskiego 1
02-495 Warszawa, Poland
Tel: +48 22 863 33 78
Fax: +48 22 863 33 82
URL: http://www.hikoki-narzedzia.pl

Hikoki Power Tools RUS L.L.C.
Kashirskoe Shosse 41, bldg. 2, 115409, Moscow,
Russia
Tel: +7 495 727 4460
Fax: +7 495 727 4461
URL: http://www.hikoki-powertools.ru

English
: Read all safety warnings and all instructions.

Deutsch
: Lesen Sie sämtliche Sicherheitshinweise und Anweisungen durch.

Français
: Lire tous les avertissements de sécurité et toutes les instructions.

Italiano
: Leggere tutti gli avvertimenti di sicurezza e tutte le istruzioni.

Nederlands
: Lees alle waarschuwingen en instructies aandachtig door.

Español
: Lea todas las instrucciones y advertencias de seguridad.

Svenska
: Läs alla säkerhetsvarningar och alla instruktioner.

Dansk
: Læs alle sikkerhedsadvarsler og alle instruktioner.

Norsk
: Les alle advarsler og sikkerhetsinstruksjoner.

Suomi
: Lue kaikki turvallisuutta koskevat varoitukset ja kaikki ohjeet.

Polski
: Należy dokładnie zapoznać się ze wszystkimi ostrzeżeniami i wskazówkami bezpieczeństwa.

Русский
: Прочтите все правила безопасности и инструкции.

Magyar
: Olvasson el minden biztonsági figyelmeztetést és minden utasítást.

Koki Holdings Co., Ltd.

910
Code No. C99700473 G
Printed in China