HiKOKI

UC 18YTSL

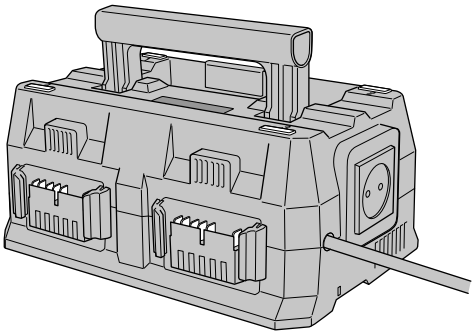

en de fr it nl es pt sv da no fi el pl hu cs tr ro sl sk bg sr hr

en Handling instructions
de Bedienungsanleitung
fr Mode d'emploi
it Istruzioni per l'uso
nl Gebruiksaanwijzing
es Instrucciones de manejo
pt Instruções de uso
sv Bruksanvisning
da Brugsanvisning
no Bruksanvisning
fi Käyttöohjeet
el Οδηγίες χειρισμού
pl Instrukcja obsługi
hu Kezelési utasítás
cs Návod k obsluze
tr Kullanım talimatları
ro Instrucțiuni de utilizare
sl Navodila za rokovanje
sk Pokyny na manipuláciu
bg Инструкция за експлоатация
sr Uputstvo za rukovanje
hr Upute za rukovanje

1

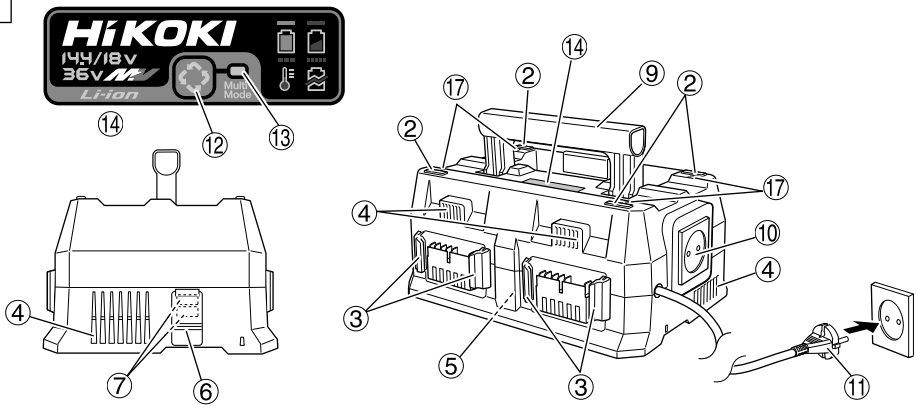
HiKOKI
14.4/18V
36V
Li-ion
Multi Mode
⑭
⑫
⑬
④
⑦
⑥
⑰
②
⑨
③
⑤
⑩
⑪

2

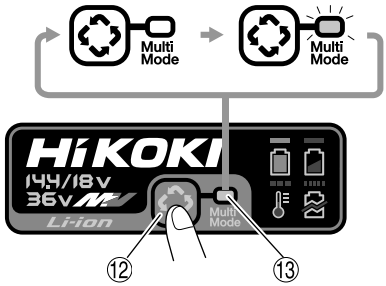
Multi Mode
Multi Mode
HiKOKI
14.4/18V
36V
Li-ion
Multi Mode
⑫
⑬

3

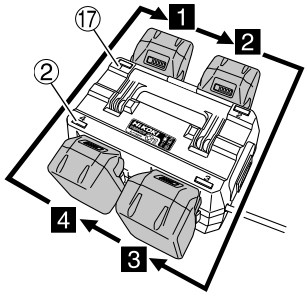
⑰
②
1
2
3
4

4

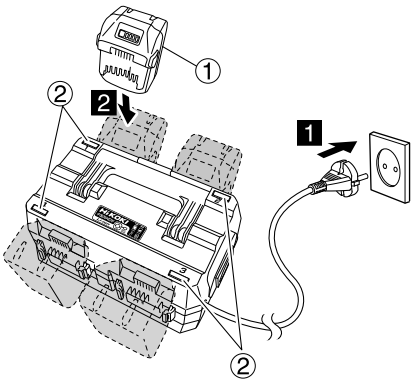
①
②
2
1
②

5

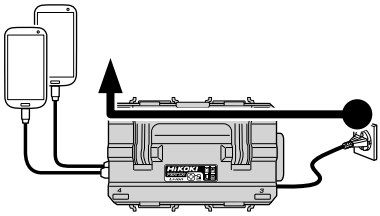

a

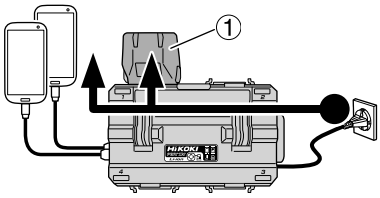

b

6

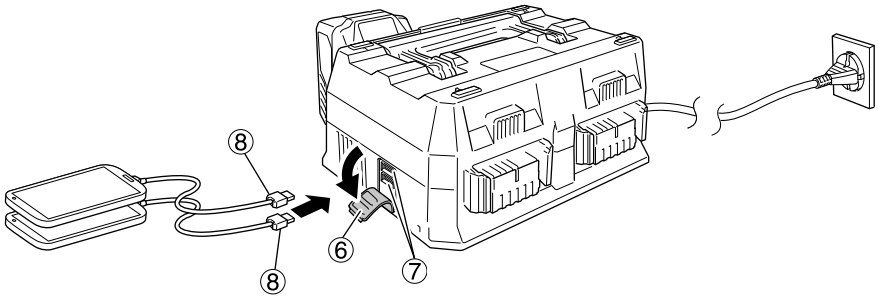

7

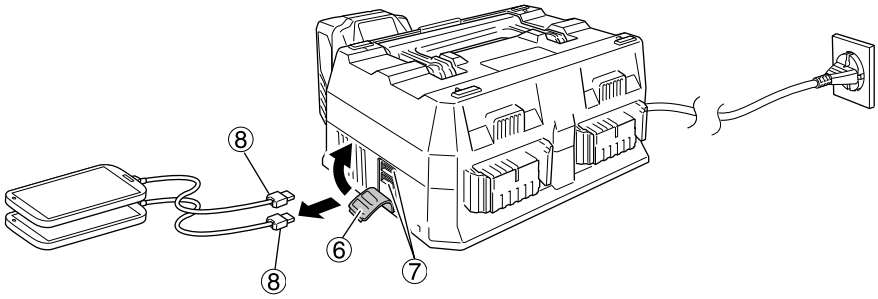

8

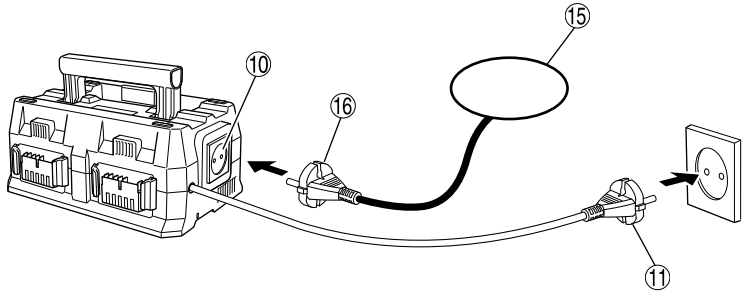

9

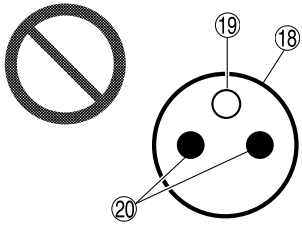

10

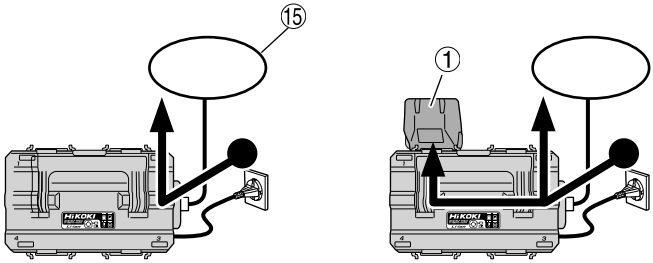

a b

11

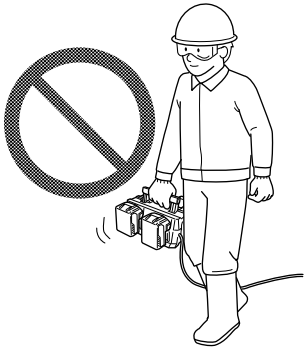

12

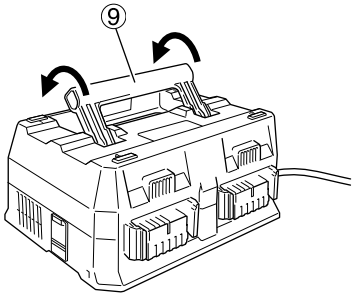

	English	Deutsch	Français	Italiano
①	Rechargeable battery	Akkumulator	Batterie rechargeable	Batteria ricaricabile
②	Charge indicator lamp	Ladeanzeigelampe	Témoin de charge	Spia dell'indicatore di ricarica
③	Guide rail	Führungsschiene	Guide	Supporto guida
④	Ventilation holes	Belüftungslöcher	Orifices de ventilation	Fori di ventilazione
⑤	Nameplate	Typenschild	Plaque signalétique	Etichetta del nome
⑥	Rubber cover	Gummiabdeckung	Cache en caoutchouc	Copertura in gomma
⑦	USB port	USB-Anschluss	Port USB	Porta USB
⑧	USB cable	USB-Kabel	Câble USB	Cavo USB
⑨	Carrying handle	Tragegriff	Poignée de transport	Maniglia per il trasporto
⑩	AC outlet	Wechselstromsteckdose	Prise secteur	Presa CA
⑪	Plug	Stecker	Prise de courant	Spina
⑫	Mode selector switch	Modusauswahlschalter	Sélecteur de mode	Interruttore di selezione della modalità
⑬	Mode indicator lamp	Modusanzeigelampe	Témoin lumineux de mode	Spia indicatore della modalità
⑭	Switch panel	Bedienfeld	Tableau de commutation	Pannello interruttori
⑮	AC device	Wechselstromgerät	Appareil AC	Dispositivo CA
⑯	AC device plug	Wechselstromgerätestecker	Connecteur AC	Spina del dispositivo CA
⑰	Battery charging port number	Akkuladeanschlussnummer	Numéro de port de charge des batteries	Numero della porta di ricarica della batteria
⑱	French-type grounded plug (Type E grounded plug)	Französischer Schutzkontaktstecker (Schutzkontaktstecker Typ E)	Prise de mise à la terre française (Prise de terre de type E)	Spina con messa a terra di tipo francese (Spina con messa a terra di tipo E)
⑲	Ground (hole)	Masse (Loch)	Terre (trou)	Messa a terra (foro)
⑳	Power pins	Leiter	Broches d'alimentation	Perni di alimentazione

	Nederlands	Español	Português	Svenska
①	Oplaadbare batterij	Batería recargable	Bateria recarregável	Uppladdningsbart batteri
②	Laad indicatielamp	Testigo indicador de carga	Luz do indicador de carga	Laddningsindikatorlampa
③	Geleiderail	Riel de guía	Calha-guia	Styrskena
④	Ventilatieopeningen	Orificios de ventilación	Orifícios de ventilação	Ventilationshål
⑤	Naamplaatje	Placa de características	Placa de identificação	Namnplåt
⑥	Rubber afdekking	Cubierta de goma	Cobertura de borracha	Gummiskydd
⑦	USB-poort	Puerto USB	Porta USB	USB-port
⑧	USB kabel	Cable USB	Cabo USB	USB-kabel
⑨	Draaghendel	Asa de transporte	Pega de transporte	Bärhandtag
⑩	Stopcontact	Toma de CA	Tomada CA	Eluttag
⑪	Stekker	Enchufe	Ficha	Stickpropp
⑫	Moduskeuzeschakelaar	Interruptor selector de modo	Interruptor seletor de modo	Lägesväljare
⑬	Indicatielampje modus	Testigo indicador de modo	Luz indicadora de modo	Lägesindikator
⑭	Schakelbord	Panel de interruptores	Painel de comutação	Kontrollpanel
⑮	AC-apparaat	Dispositivo de CA	Dispositivo CA	Elektrisk apparat
⑯	AC-apparaatstekker	Enchufe del dispositivo de CA	Ficha do dispositivo CA	Apparatens stickkontakt
⑰	Oplaadpoortnummer accu	Número de puerto de carga de la batería	Número da porta de carregamento da bateria	Siffra för batteriladdningsfack
⑱	Frans geaarde stekker (Type E geaarde stekker)	Enchufe de tipo francés con toma a tierra (Enchufe de tipo E con toma a tierra)	Ficha com ligação à terra de tipo francês (Ficha com ligação à terra de tipo E)	Jordad kontakt av fransk typ (Jordad kontakt typ E)
⑲	Aarde (gat)	Tierra (orificio)	Terra (orifício)	Jord (hål)
⑳	Voedingspennen	Clavijas de alimentación	Pinos de alimentação	Strömstift

	Dansk	Norsk	Suomi	Ελληνικά
①	Genopladeligt batteri	Oppladbart batteri	Ladattava paristo	Επανα ρτιμενη μπαταρία
②	Indikatorlampe for opladning	Pilotlampe	Latauksen merkkivalo	Λυχνία ένδειξης φόρτισης
③	Styreskinne	Styreskinne	Ohjauskisko	Οδηγός
④	Ventilationsåbninger	Ventilasjons hull	Tuuletusaukot	Οπές εξαερισμού
⑤	Mærkeplade	Navneplate	Nimilaatta	Πινακίδα χαρακτηριστικών
⑥	Gummidæksel	Gummideksel	Kumisuojus	Ελαστικό κάλυμμα
⑦	USB-port	USB-port	USB-portti	Θύρα USB
⑧	USB-kabel	USB-kabel	USB-kaapeli	Καλώδιο USB
⑨	Bærehåndtag	Bærehåndtak	Kantokahva	Λαβή μεταφοράς
⑩	Stikkontakt	Strømuttak	Vaihtovirtapistorasia	Πρίζα ρεύματος
⑪	Stik	Støpsel	Pistoke	Φις
⑫	Tilstandsvælgerkontakt	Modusvelger	Tilanvalitsinkytkin	Διακόπτης επιλογής τρόπου λειτουργίας
⑬	Tilstandsindikatorlampe	Modusindikatorlampe	Tilan merkkivalo	Λυχνία ένδειξης τρόπου λειτουργίας
⑭	Kontaktpanel	Bryterpanel	Kytkinpaneeli	Πλαίσιο διακοπτών
⑮	Vekselstrømsenhed	Strømuttakenhet	Vaihtovirtalaite	Συσκευή εναλλασσόμενου ρεύματος
⑯	Stik til vekselstrømsenhed	Støpsel til strømuttakenhet	Vaihtovirtalaitteen pistoke	Φις συσκευής εναλλασσόμενου ρεύματος
⑰	Nummer på batteriopladningsport	Nummer for ladeportene for batteri	Akun latausportin numero	Αριθμός θύρας φόρτισης μπαταρίας
⑱	Jordforbundet stik af fransk type (Jordforbundet type E-stik)	Jordet støpsel, fransk type (Jordet støpsel type E)	Ranskalaistyyppinen maadoitettu pistoke (Tyypin E maadoitettu pistoke)	Γειωμένο βύσμα γαλλικού τύπου (Γειωμένο βύσμα τύπου Ε)
⑲	Jord (hul)	Jord (hull)	Maa (reikä)	Γείωση (οπή)
⑳	Effektstifter	Strømpinner	Kosketinpiikit	Τροφοδοτικά

	Polski	Magyar	Čeština	Türkçe
①	Akumulator	Tölthető akkumulátor	Akumulátor	Şarj edilebilir batarya
②	Kontrolka wskaźnika ładowania	Töltésjelző lámpa	Kontrolka nabíjení	Şarj gösterge lambası
③	Szyna prowadząca	Vezetősín	Vodicí lišta	Kılavuz ray
④	Otwory wentylacyjne	Szellőzőnyílások	Větrací otvory	Havalandırma delikleri
⑤	Tabliczka ostrzegawcza	Névtábla	Štítek produktu	İsim plakası
⑥	Gumowa pokrywa	Gumiborítás	Gumový kryt	Kauçuk kapak
⑦	Port USB	USB bemenet	USB vstup	USB bağlantı noktası
⑧	Kabel USB	USB kábel	USB kabel	USB kablosu
⑨	Uchwyt do przenoszenia	Tartófogantyú	Držadlo pro přenášení	Taşıma sapı
⑩	Gniazdo prądu zmiennego	Hálózati aljzat	Elektrická zásuvka	AC çıkışı
⑪	Wtyczka	Dugó	Zástrčka	Fiş
⑫	Przełącznik wyboru trybu	Módválasztó kapcsoló	Přepínač režimu	Mod seçme anahtarı
⑬	Lampka wskaźnika trybu	Módjelző lámpa	Kontrolka režimu	Mod gösterge lambası
⑭	Panel przełączników	Kapcsoló panel	Panel s přepínačem	Anahtar paneli
⑮	Urządzenie AC	Váltóáramú eszköz	Napájené zařízení	AC cihazı
⑯	Wtyczka urządzenia AC	Váltóáramú eszköz dugója	Zástrčka napájeného zařízení	AC cihazı fişi
⑰	Numer portu ładowania akumulatora	Akkumulátor töltő port száma	Číslo portu pro nabíjení baterie	Batarya şarj portu numarası
⑱	Wtyczka z uziemieniem typu francuskiego (Wtyczka z uziemieniem typu E).	Francia típusú földelt csatlakozódugó (E típusú földelt csatlakozódugó)	Uzemněná zástrčka francouzského typu (Uzemněná zástrčka typu E)	Fransız tipi topraklı fi ş (E tipi topraklı fi ş)
⑲	Uziemienie (otwór)	Föld (lyuk)	Uzemnění (otvor)	Toprak (delik)
⑳	Wtyki zasilania	Tápcsatlakozó tűk	Napájecí kolíky	Güç pimleri

	Română	Slovenščina	Slovenčina	Български
①	Acumulator reîncărcabil	Baterija, ki se polni	Nabíjateľný akumulátor	Акумулаторна батерия
②	Indicator luminos de încărcare	Kontrolna lučka napolnjenosti	Kontrolka nabíjania	Светоиндикатор за заряд
③	Şină de ghidare	Vodilo	Vodiaca lišta	Водеща релса
④	Orificii de ventilare	Ventilacijske odprtine	Vetracie otvory	Вентилационни отвори
⑤	Plăcuţa de tip	Tipska tablica	Továrenský štítok	Фирмена табелка
⑥	Capac de cauciuc	Gumijasti pokrovček	Gumený kryt	Гумен капак
⑦	Port USB	Vrata USB	USB port	USB порт
⑧	Cablu USB	Kabel USB	USB kábel	USB кабел
⑨	Mâner pentru transport	Ročaj za nošenje	Rukoväť na prenášanie	Дръжка за носене
⑩	Priză CA	Vtičnica AC	Sieťová zásuvka	Контакт за променлив ток
⑪	Ştecăr	Vtikač	Zástrčka	Щепсел
⑫	Comutator selector moduri	Stikalo za izbiro načina	Prepínač režimu	Превключвател за избор на режим
⑬	Indicator luminos mod	Lučka indikatorja načina	Kontrolka režimu	Лампа за индикация на режима
⑭	Panou de comandă	Preklopna plošča	Panel prepínačov	Превключващ панел
⑮	Dispozitiv CA	Naprava AC	Zariadenie so striedavým prúdom	Променливотоково устройство
⑯	Ştecăr dispozitiv CA	Vtikač naprave AC	Zásuvka zariadenia so striedavým prúdom	Щепсел на променливотоково устройство
⑰	Număr port de încărcare acumulator	Številka vrat za polnjenje baterije	Číslo portu nabíjania batérie	Номер на порт за зареждане на батерия
⑱	Ştecăr cu împământare tip francez (Ştecăr cu împământare de tip E)	Ozemljen vtič francoskega tipa (Ozemljen vtič tipa E)	Uzemnená zástrčka francúzskeho typu (Uzemnená zástrčka typu E)	Заземен щепсел тип E (Френски стандарт)
⑲	Împământare (orificiu)	Ozemljitev (luknja)	Uzemnenie (otvor)	Заземяване (отвор)
⑳	Pini de alimentare	Napajalni poli	Napájacie kolíky	Захранващи щифтове

	Srpski	Hrvatski
①	Punjiva baterija	Punjiva baterija
②	Lampica indikatora punjenja	Lampica indikatora punjenja
③	Vodič šine	Vodilice
④	Rupe za ventilaciju	Ventilacijske rupe
⑤	Natpisna pločica	Pločica s imenom
⑥	Gumeni poklopac	Gumeni poklopac
⑦	USB utičnica	USB ulaz
⑧	USB kabl	USB kabel
⑨	Ručka za nošenje	Ručka za nošenje
⑩	AC utičnica	AC utičnica
⑪	Utikač	Utikač
⑫	Prekidač za izbor režima	Prekidač za odabir načina
⑬	Lampica indikatora režima	Lampica indikatora načina rada
⑭	Panel prekidača	Ploča prekidača
⑮	AC uređaj	AC uređaj
⑯	Utikač AC uređaja	Utikač AC uređaja
⑰	Broj ulaza za punjenje baterije	Broj utora za punjenje baterije
⑱	Utikač za uzemljenje francuskog tipa (Utikač za uzemljenje tipa E)	Francuski tip uzemljenog utikača (Tip E uzemljeni utikač)
⑲	Uzemljenje (rupa)	Uzemljenje (rupa)
⑳	Pinovi za napajanje	Priključci za napajanje

	English	Deutsch	Français	Italiano
	Symbols **⚠ WARNING** The following show symbols used for the machine. Be sure that you understand their meaning before use.	**Symbole** **⚠ WARNUNG** Die folgenden Symbole werden für diese Maschine verwendet. Achten Sie darauf, diese vor der Verwendung zu verstehen.	**Symboles** **⚠ AVERTISSEMENT** Les symboles suivants sont utilisés pour l'outil. Bien se familiariser avec leur signification avant d'utiliser l'outil.	**Simboli** **⚠ AVVERTENZA** Di seguito mostriamo i simboli usati per la macchina. Assicurarsi di comprenderne il significato prima dell'uso.
	Read all safety warnings and all instructions. Failure to follow the warnings and instructions may result in electric shock, fire and/or serious injury.	**Lesen Sie sämtliche Sicherheitshinweise und Anweisungen durch.** Wenn die Warnungen und Anweisungen nicht befolgt werden, kann es zu Stromschlag, Brand und/oder ernsthaften Verletzungen kommen.	**Lire tous les avertissements de sécurité et toutes les instructions.** Tout manquement à observer ces avertissements et instructions peut engendrer des chocs électriques, des incendies et/ou des blessures graves.	**Leggere tutti gli avvertimenti di sicurezza e tutte le istruzioni.** La mancata osservanza degli avvertimenti e delle istruzioni potrebbe essere causa di scosse elettriche, incendi e/o gravi lesioni.
	Only for EU countries Do not dispose of electric tools together with household waste material! In observance of European Directive 2012/19/EU on waste electrical and electronic equipment and its implementation in accordance with national law, electric tools that have reached the end of their life must be collected separately and returned to an environmentally compatible recycling facility.	Nur für EU-Länder Werfen Sie Elektrowerkzeuge nicht in den Hausmüll! Gemäss Europäischer Richtlinie 2012/19/EU über Elektro- und Elektronik- Altgeräte und Umsetzung in nationales Recht müssen verbrauchte Elektrowerkzeuge getrennt gesammelt und einer umweltgerechten Wiederverwertung zugeführt werden.	Pour les pays européens uniquement Ne pas jeter les appareils électriques dans les ordures ménagères! Conformément à la directive européenne 2012/19/UE relative aux déchets d'équipements électriques ou électroniques (DEEE), et à sa transposition dans la législation nationale, les appareils électriques doivent être collectés à part et être soumis à un recyclage respectueux de l'environnement.	Solo per Paesi UE Non gettare le apparecchiature elettriche tra i rifiuti domestici. Secondo la Direttiva Europea 2012/19/UE sui rifiuti di apparecchiature elettriche ed elettroniche e la sua attuazione in conformità alle norme nazionali, le apparecchiature elettriche esauste devono essere raccolte separatamente, al fine di essere reimpiegate in modo eco-compatibile.
	Nederlands	Español	Português	Svenska
	Symbolen **⚠ WAARSCHUWING** Hieronder staan symbolen afgebeeld die van toepassing zijn op deze machine. U moet de betekenis hiervan begrijpen voor gebruik.	**Símbolos** **⚠ ADVERTENCIA** A continuación se muestran los símbolos usados para la máquina. Asegúrese de comprender su significado antes del uso.	**Símbolos** **⚠ AVISO** A seguir aparecem os símbolos utilizados pela máquina. Assimile bem seus significados antes do uso.	**Symboler** **⚠ VARNING** Nedan visas de symboler som används för maskinen. Se till att du förstår vad de betyder innan verktyget används.
	Lees alle waarschuwingen en instructies aandachtig door. Nalating om de waarschuwingen en instructies op te volgen kan in een elektrische schok, brand en/of ernstig letsel resulteren.	**Lea todas las instrucciones y advertencias de seguridad.** Si no se siguen las advertencias e instrucciones, podría producirse una descarga eléctrica, un incendio y/o daños graves.	**Leia todas as instruções e avisos de segurança.** Se não seguir todas as instruções e os avisos, pode provocar um choque eléctrico, incêndio e/ou ferimentos graves.	**Läs alla säkerhetsvarningar och alla instruktioner.** Underlåtenhet att följa varningarna och instruktionerna nedan kan resultera i elstötar, brand och/eller allvarliga skador.
	Alleen voor EU-landen Geef elektrisch gereedschap niet met het huisvuil mee! Volgens de Europese richtlijn 2012/19/EU inzake oude elektrische en elektronische apparaten en de toepassing daarvan binnen de nationale wetgeving, dient gebruikt elektrisch gereedschap gescheiden te worden ingezameld en te worden afgevoerd naar een recycle bedrijf dat voldoet aan de geldende milieu-eisen.	Sólo para países de la Unión Europea ¡No deseche los aparatos eléctricos junto con los residuos domésticos! De conformidad con la Directiva Europea 2012/19/UE sobre residuos de aparatos eléctricos y electrónicos y su aplicación de acuerdo con la legislación nacional, las herramientas eléctricas cuya vida útil haya llegado a su fin se deberán recoger por separado y trasladar a una planta de reciclaje que cumpla con las exigencias ecológicas.	Apenas para países da UE Não deite ferramentas eléctricas no lixo doméstico! De acordo com a directiva europeia 2012/19/UE sobre ferramentas eléctricas e electrónicas usadas e a transposição para as leis nacionais, as ferramentas eléctricas usadas devem ser recolhidas em separado e encaminhadas a uma instalação de reciclagem dos materiais ecológica.	Gäller endast EU-länder Elektriska verktyg får inte kastas i hushållssoporna! Enligt direktivet 2012/19/EU som avser äldre elektrisk och elektronisk utrustning och dess tillämpning enligt nationell lagstiftning ska uttjänta elektriska verktyg sorteras separat och lämnas till miljövänlig återvinning.

	Dansk	Norsk	Suomi	Ελληνικά
	Symboler **⚠ ADVARSEL** Det følgende viser symboler, som anvendes for maskinen. Vær sikker på, at du forstår deres betydning, inden du begynder at bruge maskinen.	**Symboler** **⚠ ADVARSEL** Følgende symboler brukes for maskinen. Sørg for å forstå betydningen av disse symbolene før maskinen tas i bruk.	**Symbolit** **⚠ VAROITUS** Seuraavassa on näytetty koneessa käytetyt symbolit. Varmista, että ymmärrät niiden merkityksen ennen kuin aloitat koneen käytön.	**Σύμβολα** **⚠ ΠΡΟΣΟΧΗ** Τα παρακάτω δείχνουν τα σύμβολα που χρησιμοποιούνται στο μηχάνημα. Βεβαιωθείτε ότι κατανοείτε τη σημασίας τους πριν τη χρήση.
	Læs alle sikkerhedsadvarsler og instruktioner. Det kan medføre elektrisk stød, brand og/eller alvorlig personskade, hvis alle advarslerne og instruktionerne nedenfor ikke overholdes.	**Les alle advarsler og sikkerhetsinstruksjoner.** Hvis du ikke følger alle advarsler og instruksjoner kan bruk av utstyret resultere i elektrisk støt, brann og/eller alvorlig personskade.	**Lue kaikki turvallisuutta koskevat varoitukset ja kaikki ohjeet.** Jos varoituksia ja ohjeita ei noudateta, on olemassa sähköiskun, tulipalon ja/tai vakavan henkilövahingon vaara.	**Διαβάζετε όλες τις προειδοποιήσεις ασφαλείας και όλες τις οδηγίες.** Η μη τήρηση των προειδοποιήσεων και οδηγιών μπορεί να προκαλέσει ηλεκτροπληξία, πυρκαγιά και/ή σοβαρό τραυματισμό.
	Kun for EU-lande Elværktøj må ikke bortskaffes som almindeligt affald! I henhold til det europæiske direktiv 2012/19/EU om bortskaffelse af elektriske og elektroniske produkter og gældende national lovgivning skal brugt elværktøj indsamles separat og bortskaffes på en måde, der skåner miljøet mest muligt.	Kun for EU-land Kast aldri elektroverktøy i husholdningsavfallet! I henhold til EU-direktiv 2012/19/EU om kasserte elektriske og elektroniske produkter og direktivets iverksetting i nasjonal rett, må elektroverktøy som ikke lenger skal brukes, samles separat og returneres til et miljøvennlig gjenvinningsanlegg.	Koskee vain EU-maita Älä hävitä sähkötyökalua tavallisen kotitalousjätteen mukana! Vanhoja sähkö- ja elektroniikkalaitteita koskevan EU-direktiivin 2012/19/EU ja sen maakohtaisten sovellusten mukaisesti käytetyt sähkötyökalut on toimitettava ongelmajätteen keräyspisteeseen ja ohjattava ympäristöystävälliseen kierrätykseen.	Μόνο για τις χώρες της ΕΕ Μην πετάτε τα ηλεκτρικά εργαλεία στον κάδο οικιακών απορριμμάτων! Σύμφωνα με την ευρωπαϊκή οδηγία 2012/19/ΕΕ περί ηλεκτρικών και ηλεκτρονικών συσκευών και την ενσωμάτωσή της στο εθνικό δίκαιο, τα ηλεκτρικά εργαλεία πρέπει να συλλέγονται ξεχωριστά και να επιστρέφονται για ανακύκλωση με τρόπο φιλικό προς το περιβάλλον.

	Polski	Magyar	Čeština	Türkçe
	Symbole **⚠ OSTRZEŻENIE** Następujące oznaczenia to symbole używane w instrukcji obsługi maszyny. Upewnij się, że rozumiesz ich znaczenie zanim użyjesz narzędzia.	**Jelölések** **⚠ FIGYELEM** Az alábbiakban a géphez alkalmazott jelölések vannak felsorolva. A gép használata előtt feltétlenül ismerje meg ezeket a jelöléseket.	**Symboly** **⚠ UPOZORNĚNÍ** Následující text obsahuje symboly, které jsou použity na zařízení. Ujistěte se, že rozumíte jejich obsahu před tím, než začnete zařízení používat.	**Simgeler** **⚠ DİKKAT** Aşağıda, bu alet için kullanılan simgeler gösterilmiştir. Aleti kullanmadan önce bu simgelerin ne anlama geldiğini anladığınızdan emin olun.
	Należy dokładnie zapoznać się ze wszystkimi ostrzeżeniami i wskazówkami bezpieczeństwa. Nieprzestrzeganie ostrzeżeń oraz wskazówek bezpieczeństwa może spowodować porażenie prądem elektrycznym, pożar i/lub odniesienie poważnych obrażeń.	**Olvasson el minden biztonsági figyelmeztetést és minden utasítást.** A figyelmeztetések és utasítások be nem tartása áramütést, tüzet és/vagy súlyos sérülést eredményezhet.	**Přečtěte si všechna varování týkající se bezpečnosti a všechny pokyny.** Nedodržení těchto varování a pokynů může mít za následek elektrický šok, požár a/nebo vážné zranění.	**Tüm güvenlik uyarılarını ve tüm talimatları okuyun.** Uyarılara ve talimatlara uyulmaması elektrik çarpmasına, yangına ve/veya ciddi yaralanmaya neden olabilir.
	Dotyczy tylko państw UE Nie wyrzucaj elektronarzędzi wraz z odpadami z gospodarstwa domowego! Zgodnie z Europejską Dyrektywą 2012/19/UE w sprawie zużytego sprzętu elektrotechnicznego i elektronicznego oraz dostosowaniem jej do prawa krajowego, zużyte elektronarzędzia należy posegregować i zutylizować w sposób przyjazny dla środowiska.	Csak EU-országok számára Az elektromos kéziszerszámokat ne dobja a háztartási szemétbe! A használt villamos és elektronikai készülékekről szóló 2012/19/EU irányelv és annak a nemzeti jogba való átültetése szerint az elhasznált elektromos kéziszerszámokat külön kell gyűjteni, és környezetbarát módon újra kell hasznosítani.	Jen pro státy EU Elektrické nářadí nevyhazujte do komunálního odpadu! Podle evropské směrnice 2012/19/EU o nakládání s použitými elektrickými a elektronickými zařízeními a odpovídajících ustanovení právních předpisů jednotlivých zemí se použitá elektrická nářadí musí sbírat odděleně od ostatního odpadu a podrobit ekologicky šetrnému recyklování.	Sadece AB ülkeleri için Elektrikli el aletlerini evdeki çöp kutusuna atmayınız! Kullanılmış elektrikli aletleri, elektrik ve elektronikli eski cihazlar hakkındaki 2012/19/AB Avrupa yönergelerine göre ve bu yönergeler ulusal hukuk kurallarına göre uyarlanarak, ayrı olarak toplanmalı ve çevre şartlarına uygun bir şekilde tekrar değerlendirmeye gönderilmelidir.

	Română	Slovenščina	Slovenčina	Български
	Simboluri **⚠ AVERTISMENT** În cele ce urmează sunt prezentate simbolurile folosite pentru mașină. Înainte de utilizare, asigurați-vă că înțelegeți semnificația acestora.	**Simboli** **⚠ OPOZORILO** V nadaljevanju so prikazani simboli, uporabljeni pri stroju. Pred uporabo se prepričajte, da jih razumete.	**Symboly** **⚠ VÝSTRAHA** V nasledujúcom sú zobrazené symboly, ktoré sú vyobrazené na náradí. Pred použitím náradia sa oboznámte s významom týchto symbolov.	**Символи** **⚠ПРЕДУПРЕЖДЕНИЕ** За машината са използвани следните символи. Уверете се, че разбирате значението им, преди употреба.
	Citiți toate avertismentele privind siguranța și toate instrucțiunile. Nerespectarea avertismentelor și a instrucțiunilor poate avea ca efect producerea de șocuri electrice, incendii și/sau vătămări grave.	**Preberite vas varnostna opozorila in navodila.** Z neupoštevanjem opozoril in navodil tvegate električni udar, požar in/ali resne telesne poškodbe.	**Prečítajte si všetky bezpečnostné výstrahy a všetky pokyny.** Nedodržanie výstrah a pokynov môže viesť k zasiahnutiu elektrickým prúdom, požiaru a/alebo vážnemu poraneniu osoby.	**Прочетете всички предупреждения за безопасност и инструкции.** Неспазването на предупрежденията и инструкциите може да доведе до електрически удар, пожар и/или сериозни наранявания.
	Numai pentru țările membre UE Nu aruncați această sculă electrică împreună cu deșeurile menajere! În conformitate cu Directiva Europeană 2012/19/UE referitoare la deșeurile reprezentând echipamente electrice și electronice și la implementarea acesteia în conformitate cu legislațiile naționale, sculele electrice care au ajuns la finalul duratei de folosire trebuie colectate separat și duse la o unitate de reciclare compatibilă cu mediul înconjurător.	Samo za države EU Električnih orodij ne zavržite skupaj z gospodinjskimi odpadki! V skladu z evropsko direktivo 2012/19/EU o odpadni električni in elektronski opremi in izvedbi v skladu z državnimi zakoni, je treba električna orodja, ki so dosegla življenjsko dobo ločeno zbirati in vrniti v z okoljem združljivo ustanovo za recikliranje.	Iba pre krajiny EÚ Elektrické náradie nezneškodňujte spolu s komunálnym odpadom z domácností! Aby ste dodržali ustanovenia európskej smernice 2012/19/EÚ o odpadových elektrických a elektronických zariadeniach a jej implementáciu v zmysle národnej legislatívy, je potrebné elektrické zariadenie po uplynutí jeho doby životnosti separovať a doručiť na environmentálne prijateľné miesto recyklovania.	Само за страни от ЕС Не изхвърляйте електрически инструменти заедно с битовите отпадъци! Във връзка с разпоредбите на Европейска Директива 2012/19/ЕС за електрическо и електронно оборудване и нейното приложение съгласно националното законодателство електрически инструменти, излизащи от употреба трябва да се събират отделно и предават в специализирани пунктове за рециклиране.

	Srpski	Hrvatski
	Oznake **⚠UPOZORENJE** Ovde su prikazane oznake koje se koriste na mašini. Postarajte se da razumete njihovo značenje pre upotrebe.	**Simboli** **⚠UPOZORENJE** Za uređaj se koriste sljedeći simboli. Uvjerite se da prije uporabe razumijete njihovo značenje.
	Pročitajte sva bezbednosna upozorenja i sva uputstva. Propust da se slede upozorenja i uputstva može da izazove strujni udar, požar i/ili teške povrede.	**Pročitajte sva sigurnosna upozorenja i sve upute.** Nepoštivanje upozorenja i uputa može uzrokovati strujni udar, požar i/ili teške ozljede.
	Samo za zemlje EU Nemojte odlagati električni alat zajedno sa smećem iz domaćinstva! Na osnovu Evropske direktive 2012/19/EU o dotrajaloj električnoj i elektronskoj opremi, kao i njene primene u skladu s državnim propisima, električni alat koji je došao do kraja svog radnog veka mora se prikupiti zasebno i odneti u postrojenje za reciklažu koje ispunjava ekološke zahteve.	Samo za zemlje EU Električni alat ne bacajte zajedno s ostalim kućnim otpadom! Sukladno europskim direktivama 2012/19/EU o otpadnoj električnoj i elektroničkoj opremi, te provedbi u skladu s nacionalnim zakonima i propisima, električni alat i baterije koji su dostigli kraj korisnog radnog vijeka potrebno je prikupljati odvojeno i predati u ustanove za recikliranje.

GENERAL OPERATIONAL PRECAUTIONS

1. Keep work area clean. Cluttered areas and benches invite accidents.
2. Avoid dangerous environment. Don't expose power tools and charger to rain. Don't use power tools and charger in damp or wet locations. And keep work area well lit.
   Never use power tools and charger near flammable or explosive materials.
   Do not use tool and charger in presence of flammable liquids or gases.
3. This appliance can be used by children aged from 8 years and above and persons with reduced physical, sensory or mental capabilities or lack of experience and knowledge if they have been given supervision or instruction concerning use of the appliance in a safe way and understand the hazards involved. Children shall not play with the appliance. Cleaning and user maintenance shall not be made by children without supervision.
4. Store idle tools and charger. When not in use, tools4.
   Store idle tools and charger. When not in use, tools and charger should be stored in dry, high or locked-up place — out of reach or children. Store tools and charger in a place in which the temperature is less than 40°C.
5. Don't abuse cord. Never carry charger by cord or yank it to disconnect from receptacle. Keep cord from heat, oil and sharp edges.
6. When the charger is not in use or when being maintained and inspected, disconnect the power cord of the charger from the receptacle.
7. To avoid danger, always use only the specified charger.
8. Use only genuine HiKOKI replacement parts.
9. Do not use power tools and charger for applications other than those specified in the Handling Instructions.
10. To avoid personal injury, use only the accessories or attachment recommended in these handling instructions or in the HiKOKI catalog.
11. If the supply cord is damaged, it must be replaced by the manufacture or its service agent or a similarly qualified person in order to avoid a hazard.
    Let only the authorized service center do the repairing. The Manufacture will not be responsible for any damages or injuries caused by repair by the unauthorized persons or by mishandling of the tool.
12. Make absolutely sure that the terminal area of the charger is free of any adhering foreign material or liquid. If there is any foreign material or liquid, remove before use.
13. To ensure the designed operational integrity of power tools and charger, do not remove installed covers or screws.
14. Always use the charger at the voltage specified on the nameplate.
15. Always charge the battery before use.
16. Never use a battery other than that specified. Do not connect a usual dry cell, a rechargeable battery other than that specified or a car battery to the power tool.
17. Do not use a transformer containing a booster.
18. Do not charge the battery from DC power supply.
19. Always charge indoors. Because the charger and battery heat slightly during charging, charge the battery in a place not exposed to direct sunlight; where the humidity is low and the ventilation is good.
20. Use the exploded assembly drawing on this handling instructions only for authorized servicing.

PRECAUTIONS FOR CHARGER

1. Always charge the battery at an ambient temperature of -10–40°C. A temperature of less than -10°C will result in over charging which is dangerous. The battery cannot be charged at a temperature greater than 40°C.
   The most suitable temperature for charging is that of 20–25°C.
2. Do not allow foreign matter to enter the hole for connecting the rechargeable battery.
3. Never disassemble the rechargeable battery or charger.
4. Never short-circuit the rechargeable battery.
   Short-circuiting the battery will cause a great electric current and overheat. It results in burn or damage to the battery.
5. Do not dispose of the battery in fire.
   If the battery is burnt, it may explode.
6. Using an exhausted battery will damage the charger.
7. Bring the battery to the shop from which it was purchased as soon as the post-charging battery life becomes too short for practical use. Do not dispose of the exhausted battery.
8. Do not insert objects into the air ventilation slots of the charger.
   Inserting metal objects or flammable into the charger air ventilation slots will result in an electrical shock hazard or damage to the charger.

USB DEVICE CONNECTION PRECAUTIONS

When an unexpected problem occurs, the data in a USB device connected to this product may be corrupted or lost. Always make sure to back up any data contained in the USB device prior to use with this product.
Please be aware that our company accepts absolutely no responsibility for any data stored in a USB device that is corrupted or lost, nor for any damage that may occur to a connected device.

SPECIFICATION

Model	UC18YTSL
Charging voltage	14.4 V – 18 V
Weight	1.6 kg

APPLICATION

- For charging the HiKOKI BATTERY BSL14 series, BSL18 series, and MV series.
- For recharging USB devices.
- For using as AC power supply outlets.

CHARGING MODE SELECTION

This device is capable of charging up to four rechargeable batteries with a choice of two modes.
Rechargeable batteries can be charged in any of the ports, both in normal mode and in Multi Mode.
When the mode selector switch is off, batteries are charged in normal mode. When the switch is on, they are charged in Multi Mode. (**Fig. 2**)

Mode	Normal	Multi
Purpose	To charge a number of batteries in sequence.	To charge all batteries simultaneously.
Charging method	Charges in sequence from port numbers 1 to 4.	Charges all batteries uniformly.
Mode selector switch	OFF	ON
Mode indicator lamp	OFF Multi Mode	ON Multi Mode

Normal Mode (Mode selector switch off)
Rechargeable batteries are charged in the order of the port numbers (1→2→3→4). (**Fig. 3**)
The charge indicator lamp turns green when the corresponding rechargeable battery is fully charged, and the buzzer emits a beep to notify the user.
The time taken to fully charge all batteries will be the total of the charging time for each battery.
In the example shown in **Table 1**, the time taken to fully charge the battery in port number 2 will be the total time taken to charge the batteries in port numbers 1 and 2 (32 minutes + 52 minutes = 84 minutes).

Tip

Rechargeable batteries you wish to use soon should be inserted in order from port number 1.

Multi Mode (Mode selector switch on)
All batteries will be charged simultaneously. The charge indicator lamps turn green when all rechargeable batteries are fully charged, and the buzzer emits a beep to notify the user.
In the example shown in **Table 1**, it will take 152 minutes to fully charge all four batteries simultaneously.

Table 1 Charging example

Port No.	Rechargeable battery	Charging time*
1	BSL 36A18	32 minutes
2	BSL 36B18	52 minutes
3	BSL 1860	38 minutes
4	BSL 1430C	30 minutes
Total charging time		152 minutes

* Charging time will vary depending on the residual capacity of the batteries.

General points applying to both modes

- The battery currently being charged is the port indicated by the steady red illuminated charge indicator lamp.
- Batteries that are hot immediately after being used or cold due to low-temperature conditions take longer to charge, so they are skipped and charged after the other batteries.
- If charging is taking a long time, press the selector switch twice.
  This resets the charger, reassesses batteries that are either hot immediately after use or cold due to low-temperature conditions, and skips them before resuming charging.

Normal mode

- If a battery is inserted in a port with a lower number (i.e., higher priority) port while other batteries are being charged, charging of the newly inserted battery will start after the battery currently being charged has been fully charged.

Multi mode

- If rechargeable batteries are used before they are fully charged, the level of charging may vary from battery to battery.
- Inserting a depleted battery into a vacant port while other batteries are being charged will increase the time taken to charge all the batteries.

CHARGING

Before using the power tool, charge the battery as follows.

1. **Connect the charger's power cord to the receptacle.**
   When connecting the plug of the charger to a receptacle, the charge indicator lamp will blink in red (At 1-second intervals).
2. **Select the charging mode.**
   Select the charging mode to suit requirements. (**Fig. 2**) (See "CHARGING MODE SELECTION" on page 12.)
3. **Insert the battery into the charger.**
   Firmly insert the battery into the charger as shown in **Fig. 4**.

NOTE

The charging lamps next to each of the four ports indicate the charging status of the corresponding battery being charged.

4. **Charging**
   When inserting a battery in the charger, the charge indicator lamp will light up in red.
   When the battery becomes fully recharged, the charge indicator lamp will light up in green. (See **Table 2**)

(1) Charge indicator lamp indication
The indications of the charge indicator lamp will be as shown in **Table 2**, according to the condition of the charger or the rechargeable battery.

Table 2

Indications of the charge indicator lamp				
Charge indicator lamp (RED / GREEN)	Before charging	Blinks (RED)	Lights for 0.5 seconds. Does not light for 0.5 seconds. (off for 0.5 seconds)	Plugged into power source
	While charging	Lights (RED)	Lights continuously	
	Charging complete	Lights (GREEN)	Lights continuously (Continuous buzzer sound: about 6 seconds)	
	Overheat standby	Blinks (RED)	Lights for 0.3 seconds. Does not light for 0.3 seconds. (off for 0.3 seconds)	Battery overheated. Unable to charge. (Charging will commence when battery cools)
	Charging impossible	Flickers (RED)	Lights for 0.1 seconds. Does not light for 0.1 seconds. (Intermittent buzzer sound: about 2 seconds)	Malfunction in the battery or the charger

(2) Regarding the temperatures and charging time of the rechargeable battery
The temperatures and charging time will become as shown in **Table 3**.

Table 3

Charger				UC18YTSL				
Battery	Type of battery			Li-ion				
	Temperatures at which the battery can be recharged			0°C – 50°C				
	Charging voltage		V	14.4		18		
	Charging time, approx. (At 20°C)			BSL14xx series		BSL18xx series		Multi volt series
				(4 cells)	(8 cells)	(5 cells)	(10 cells)	(10 cells)
		1.3 Ah	min.	BSL1415S : 15	–	BSL1815S : 15	–	–
		1.5 Ah	min.	BSL1415 : 15	–	BSL1815 : 15	–	–
				BSL1415X : 15	–	BSL1815X : 15	–	–
		2.0 Ah	min.	BSL1420 : 20	–	BSL1820 : 20	–	–
		2.5 Ah	min.	BSL1425 : 25	–	BSL1825 : 25	–	–
		3.0 Ah	min.	BSL1430C : 30	BSL1430 : 20	BSL1830C : 30	BSL1830 : 20	–
		4.0 Ah	min.	–	BSL1440 : 26	–	BSL1840 : 26	–
		5.0 Ah	min.	–	BSL1450 : 32	–	BSL1850 : 32	BSL36A18 : 32
		6.0 Ah	min.	–	BSL1460 : 38	–	BSL1860 : 38	–
		8.0 Ah	min.	–	–	–	–	BSL36B18 : 52
USB × 2	Charging voltage		V	5				
	Charging current		A	Total 2				

NOTE

○ The battery charging times may increase depending on the ambient conditions and battery conditions.
The battery charging times apply to charging one battery on its own. When charging multiple batteries, the total charging time will be the sum of the individual charging times.

○ Charging time will increase if the ambient temperature is below 0°C.

5. Disconnect the charger's power cord from the receptacle.

6. Hold the charger firmly and pull out the battery.

NOTE

Be sure to pull out the battery from the charger after use, and then keep it.

Regarding electric discharge in case of new batteries, etc.

As the internal chemical substance of new batteries and batteries that have not been used for an extended period is not activated, the electric discharge might be low when using them the first and second time. This is a temporary phenomenon, and normal time required for recharging will be restored by recharging the batteries 2 – 3 times.

How to make the batteries perform longer.

(1) Recharge the batteries before they become completely exhausted.
When you feel that the power of the tool becomes weaker, stop using the tool and recharge its battery. If you continue to use the tool and exhaust the electric current, the battery may be damaged and its life will become shorter.

(2) Avoid recharging at high temperatures.
A rechargeable battery will be hot immediately after use. If such a battery is recharged immediately after use, its internal chemical substance will deteriorate, and the battery life will be shortened. Leave the battery and recharge it after it has cooled for a while.

CAUTION

- If the battery is charged while it is heated because it has been left for a long time in a location subject to direct sunlight or because the battery has just been used, the charge indicator lamp of the charger lights for 0.3 seconds, does not light for 0.3 seconds (off for 0.3 seconds). In such a case, first let the battery cool, then start charging.
- When the charge indicator lamp flickers (at 0.2-second intervals), check for and take out any foreign objects in the charger's battery connector. If there are no foreign objects, it is probable that the battery or charger is malfunctioning. Take it to your authorized Service Center.
- Since the built-in micro computer takes about 3 seconds to confirm that the battery being charged with UC18YTSL is taken out, wait for a minimum of 3 seconds before reinserting it to continue charging. If the battery is reinserted within 3 seconds, the battery may not be properly charged.

HOW TO RECHARGE USB DEVICE

WARNING

- Prior to use, check the connecting USB cable for any defect or damage.
  Using a defective or damaged USB cable can cause smoke emission or ignition.
- Use a connecting USB cable of less than 2m.
- When the product is not being used, cover the USB port with the rubber cover.
  Buildup of dust etc. in the USB port can cause smoke emission or ignition.

NOTE

- The time required for charging will be longer when a USB device and battery are being simultaneously charged.
- There may be an occasional pause during USB recharging.
- When a USB device is not being charged, remove the USB device from the charger.
  Failure to do so may not only reduce the battery life of a USB device, but may also result in unexpected accidents.
- It may not be possible to charge some USB devices, depending on the type of device.
- The USB charging current should not exceed a total of 2 A for the two USB charging ports.
  Doing so may cause the charger to malfunction.

(1) Select a charging method
Depending on the charge method selected, either the battery is inserted into the charger or the power cord is plugged into an outlet.
  - Charging a USB device from a electrical outlet (**Fig. 5-a**)
  - Charging a USB device and battery from a electrical outlet (**Fig. 5-b**)

(2) Connect the USB cable. (**Fig. 6**)
Pull back the rubber cover and firmly plug in a commercially available USB cable (appropriate to the device being charged) into the USB port.

(3) When charging is completed (**Fig. 7**)

- To verify charge status, check the USB device.
- Unplug the power cord from the electrical outlet.
- Place the rubber cover over the USB port.

USING AS AN AC POWER SUPPLY

The product includes a convenient AC outlet for use as a power supply for AC devices. (Current capacity is 8 A.)
AC devices can be used by plugging them into the AC outlet on the charger with the charger power supply plug plugged into an electrical outlet. (**Fig. 8**)

WARNING

French-type grounded plugs (Type E grounded plugs) cannot be used with the charger.
Note that devices that require grounding using this type of plug pose the risk of electric shock.
Check the individual device before use. (**Fig. 9**)

NOTE

- AC devices connected to the charger should not exceed 8 A.
  Doing so may cause the charger to malfunction.
  Read the instruction manual carefully for the device to be used, and check the current rating before use.
- Make sure the charger power supply plug is plugged into an electrical outlet while using an AC device.

(1) Select usage configuration
  - Using an AC device with power supplied from an electrical outlet. (**Fig. 10-a**)
  - Using an AC device and charging a battery with power supplied from an electrical outlet. (**Fig. 10-b**)

MAINTENANCE AND INSPECTION

1. **Inspecting the mounting screws**
   Regularly inspect all mounting screws and ensure that they are properly tightened. Should any of the screws be loose, retighten them immediately. Failure to do so could result in serious hazard.
2. **Cleaning of the charger**
   When the charger is stained, wipe with a soft dry cloth or a cloth moistened with soapy water. Do not use chloric solvents, gasoline or paint thinner, for they melt plastics.
3. **Transportation after use**

WARNING

Detach any batteries from the charger before transporting.
Damages or injuries may occur if the batteries fall off. (**Fig. 11**)

A carrying handle is provided for easy carrying after use. The handle can be stowed in the main unit for compactness when not in use. (**Fig. 12**)

4. **Store idle charger**
   When not in use, the charger should be stored in dry, high or locked-up place — out of reach of children.

CAUTION

In the operation and maintenance of power tools, the safety regulations and standards prescribed in each country must be observed.

NOTE

Due to HiKOKI's continuing program of research and development, the specifications herein are subject to change without prior notice.

TROUBLESHOOTING

Use the inspections in the table below if the tool does not operate normally. If this does not remedy the problem, consult your dealer or the HiKOKI Authorized Service Center.

Symptom	Possible cause	Remedy
The charge indicator lamp is rapidly flickers red, and battery charging doesn't begin.	The battery is not inserted all the way.	Insert the battery firmly.
	There is foreign matter in the battery terminal or where the battery is attached.	Remove the foreign matter.
The charge indicator lamp blinks red, and battery charging doesn't begin.	The battery is not inserted all the way.	Insert the battery firmly.
	The battery is overheated.	If left alone, the battery will automatically begin charging if its temperature decreases, but this may reduce battery life. It is recommended that the battery be cooled in a well-ventilated location away from direct sunlight before charging it.
Battery usage time is short even though the battery is fully charged.	The battery's life is depleted.	Replace the battery with a new one.
The battery takes a long time to charge.	The temperature of the battery, the charger, or the surrounding environment is extremely low.	Charge the battery indoors or in another warmer environment.
	The charger's vents are blocked, causing its internal components to overheat.	Avoid blocking the vents.
	The cooling fan is not running.	Contact a HiKOKI Authorized Service Center for repairs.
The USB power lamp has switched off and the USB device has stopped charging.	The battery's capacity has become low.	Replace the battery with one that has capacity remaining.
		Plug the charger's power plug into an electric socket.
USB power lamp does not switch off even though the USB device has finished charging.	The USB power lamp lights up green to indicate that USB charging is possible.	This is not a malfunction.
It is unclear what the charging status of a USB device is, or whether its charging is complete.	The USB power lamp does not switch off even when charging is complete.	Examine the USB device that is charging to confirm its charging status.
Charging of a USB device pauses midway.	The charger was plugged into an electrical socket while the USB device was being charged using the battery as the power source.	This is not a malfunction. The charger pauses USB charging for about 5 seconds when it is differentiating between power sources.
	A battery was inserted into the charger while the USB device was being charged using a power socket as the power source.	
Charging of the USB device pauses midway when the battery and the USB device are being charged at the same time.	The battery has become fully charged.	This is not a malfunction. The charger pauses USB charging for about 5 seconds while it checks whether the battery has successfully completed charging.
Charging of the USB device doesn't start when the battery and the USB device are being charged at the same time.	The remaining battery capacity is extremely low.	This is not a malfunction. When the battery capacity reaches a certain level, USB charging automatically begins.
AC devices cannot be used even when they are plugged into the AC outlet on the charger.	The charger fuse has tripped due to excessive load from the AC device.	Contact a HiKOKI Authorized Service Center for repairs.
		AC devices should not exceed 8 A.
Devices do not charge even when they are connected to the USB ports.	The charger fuse has tripped due to excessive load from the USB device.	Contact a HiKOKI Authorized Service Center for repairs.
		USB devices should not exceed a total of 2 A.

ALLGEMEINE VORSICHTSMASSNAHMEN

1. Den Arbeitsplatz stets sauber halten. Unordentliche Arbeitsplätze und Werkbänke erhöhen die Unfallgefahr.
2. Gefährliche Umgebungen vermeiden. Das Werkzeug und das Ladegerät nicht dem Regen aussetzen. Das Werkzeug und das Ladegerät nicht an feuchten oder nassen Stellen verwenden. Im Arbeitsbereich für gute Beleuchtung sorgen.
   Elektrowerkzeuge und Ladegerät niemals in der Nähe von brennbaren oder explosiven Materialien verwenden. Werkzeuge und Ladegerät niemals in der Nähe von brennbaren Flüssigkeiten oder Gasen verwenden.
3. Dieses Gerät kann von Kindern ab 8 Jahren und von Personen mit eingeschränkten physischen, sensorischen oder geistigen Fähigkeiten oder Mangel an Erfahrung benutzt werden, wenn sie eine Einweisung oder Schulung in den sicheren Gebrauch des Geräts erhalten haben und die damit verbundenen Risiken verstehen. Kinder dürfen nicht mit dem Gerät spielen. Reinigung und Wartungsarbeiten durch den Benutzer dürfen von Kindern nicht ohne Aufsicht durchgeführt werden.
4. Werkzeuge und Ladegerät wegräumen, wenn sie nicht benutzt werden. Wenn nicht gebraucht, sollten Werkzeuge und Ladegerät an einer trockenen und hochgelegenen Stelle oder unter Verschluss außerhalb der Reichweite von Kindern aufbewahrt werden. Werkzeuge und Ladegerät an einem Ort lagern, an dem die Temperatur weniger als 40°C beträgt.
5. Das Kabel nicht strapazieren. Das Ladegerät niemals am Kabel tragen und nicht am Kabel ziehen, um den Stecker von der Steckdose zu trennen. Das Kabel vor Hitze, Öl und scharfen Kanten schützen.
6. Wenn das Ladegerät nicht gebraucht bzw. einer Prüfung und Instandhaltung unterzogen wird, den Stecker des Ladegerätes von der Steckdose trennen.
7. Immer das vorgeschriebene Ladegerät verwenden. Niemals ein anderes Ladegerät verwenden, um Gefahren zu vermeiden.
8. Nur Original-HiKOKI-Ersatzteile verwenden.
9. Werkzeuge und Ladegerät nicht zu Arbeiten einsetzen, für die sie laut der Gebrauchsanweisung nicht vorgesehen sind.
10. Die Benutzung von Zubehör und Sonderzubehör, das nicht im HiKOKI-Katalog oder in der Bedienungsanleitung aufgeführt ist, erhöht das Risiko von Verletzungen.
11. Wenn das Netzkabel beschädigt ist, muss es durch den Hersteller, dessen Kundendienst oder eine ähnlich qualifizierte Person ausgewechselt werden, um Gefahren zu vermeiden.
    Die Reparaturen sollten nur in autorisierten Service-Werkstätten durchgeführt werden. Der Hersteller ist nicht für Schäden und Unfälle verantwortlich, die bei Reparaturen durch unautorisierte Personen oder durch die falsche Verwendung des Werkzeugs verursacht werden.
12. Achten Sie bitte unbedingt darauf, dass der Anschlussbereich des Ladegeräts frei von anhaftendem Fremdmaterial oder Flüssigkeiten ist. Wenn irgendwelches Fremdmaterial oder Flüssigkeiten vorhanden sind, entfernen Sie diese vor dem Gebrauch.
13. Um die Funktionssicherheit des Werkzeugs und Ladegeräts zu gewährleisten, dürfen die angebrachten Abdeckungen und Schrauben nicht entfernt werden.
14. Immer das Ladegerät mit der auf dem Typenschild angegebenen Spannung verwenden.
15. Vor jeder Benutzung den Akku laden.
16. Nur den vorgeschriebenen Akku verwenden. Keine gewöhnliche Trockenbatterie oder Auto-Batterie, sondern ausschließlich die vorgeschriebenen Akkus für das Elektrowerkzeug verwenden.
17. Keinen Transformator mit Booster verwenden.
18. Nicht die Batterie über eine Gleichstromversorgung laden.
19. Den Akku immer innen laden. Da sich Ladegerät und Akku während des Ladevorgangs erhitzen, den Akku an einem Ort mit geringer Luftfeuchtigkeit laden, der keiner direkten Sonneneinstrahlung ausgesetzt und gut belüftet ist.
20. Die Explosionszeichnung, die dieser Bedienungsanleitung beigefügt ist, ist nur für autorisierte Service-Werkstätten bestimmt.

VORSICHTSMASSNAHMEN BEI DER BENUTZUNG DES LADEGERÄTS

1. Den Akku immer bei einer Temperatur von -10–40°C laden.Temperaturen von unter -10°C haben eine gefährliche Überladung zur Folge. Der Akku darf nicht bei Temperaturen von über 40°C geladen werden.
   Die ideale Ladetemperatur beträgt 20–25°C.
2. Darauf achten, dass keine Fremdkörper durch das Anschlussloch des Akkus eindringen.
3. Niemals den Akku oder das Ladegerät zerlegen.
4. Niemals den Akku kurzschließen.
   Ein Kurzschließen des Akkus verursacht hohe Stromstärken und Überhitzung. Das kann zu Verbrennungen und zu Schäden am Akku führen.
5. Den Akku nicht ins Feuer werfen.
   Er könnte dabei explodieren.
6. Das Benutzen eines erschöpften Akkus beschädigt das Ladegerät.
7. Bringen Sie den Akku zu dem Geschäft, in dem Sie ihn erworben haben, sobald seine Lebensdauer zur Neige geht. Erschöpfte Akkus nicht wegwerfen.
8. Schieben Sie keine Gegenstände durch die Belüftungsschlitze des Ladegeräts.
   Wenn Metallobjekte oder entzündliche Gegenstände durch die Belüftungsschlitze des Ladegeräts eindringen, kann dies zu elektrischen Schlägen führen oder das Ladegerät beschädigen.

USB GERÄT VERBINDUNGSVORKEHRUNGEN

Wenn ein unvorhergesehenes Problem auftritt, kann es passieren, dass die Daten auf dem USB Gerät unlesbar oder zerstört werden. Stellen Sie immer sicher, dass Sie ein Backup aller Daten auf dem USB Gerät erstellt haben, bevor Sie es benutzen.
Bitte beachten Sie, dass unsere Firma keinerlei Haftung übernimmt, wenn gespeicherte Daten auf einem USB Gerät zerstört werden oder verloren gehen, ebenso wenig wie für Schäden, die an einem verbundenen Gerät entstehen.

TECHNISCHE DATEN

Modell	UC18YTSL
Ladespannung	14,4 V – 18 V
Gewicht	1,6 kg

VERWENDUNG

- Zum Laden des HiKOKI-AKKUS der Serie BSL14, BSL18 und MV.
- Zum Aufladen von USB-Geräten.
- Zur Verwendung als Wechselstrom-Stromversorgungsanschlüsse.

LADEMODUSAUSWAHL

Dieses Gerät ist in der Lage, bis zu vier Akkus mit zwei wählbaren Modi aufzuladen.
Akkus können in jedem der Anschlüsse aufgeladen werden, sowohl im normalen als auch im Multi-Modus.
Wenn der Moduswahlschalter ausgeschaltet ist, werden die Batterien im normalen Modus aufgeladen. Wenn der Schalter eingeschaltet ist, werden sie im Multi-Modus aufgeladen. (**Abb. 2**)

Modus	Normal	Multi
Zweck	Zum Aufladen mehrerer Akkus nacheinander.	Zum gleichzeitigen Aufladen aller Akkus.
Ladeverfahren	Lädt in der Reihenfolge der Anschlussnummern 1 bis 4 auf.	Lädt alle Akkus einheitlich auf.
Moduswahlschalter	Aus	Ein
Modusanzeigelampe	Aus Multi Mode	Ein Multi Mode

Normalmodus (Moduswahlschalter aus)
Akkus werden in der Reihenfolge der Anschlussnummern aufgeladen (1→2→3→4). (**Abb. 3**)
Die Ladeanzeigelampe leuchtet grün, wenn der entsprechende Akku vollständig aufgeladen ist und der Summer gibt einen Piepton aus, um den Benutzer zu informieren.
Die Zeit, die zum Aufladen aller Akkus benötigt wird ist die Summe der Ladezeiten für jeden einzelnen Akku.
Im in **Tabelle 1** gezeigten Beispiel entspricht die Zeit, die zum Aufladen des Akkus in Anschluss 2 benötigt wird, der Gesamtzeit, die zum Aufladen der Akkus in den Anschlüssen Nummer 1 und 2 benötigt wird (32 Minuten + 52 Minuten = 84 Minuten).

Tipp

Akkus, die Sie in Kürze wieder verwenden möchten, sollten nacheinander von Anschluss Nummer 1 aus eingesetzt werden.

Multimodus (Moduswahlschalter ein)
Alle Akkus werden gleichzeitig aufgeladen. Die Ladeanzeigelampe wird grün, wenn alle Akkus vollständig aufgeladen sind und der Summer gibt einen Piepton aus, um den Benutzer zu informieren.
Im in **Tabelle 1** gezeigten Beispiel dauert es 152 Minuten, um alle vier Akkus gleichzeitig vollständig aufzuladen.

Tabelle 1 Ladebeispiel

Anschluss Nr.	Akku	Aufladezeit*
1	BSL 36A18	32 Minuten
2	BSL 36B18	52 Minuten
3	BSL 1860	38 Minuten
4	BSL 1430C	30 Minuten
Gesamtladezeit		152 Minuten

* Die Ladezeit ändert sich abhängig von der verbleibenden Restladung der Akkus.

Allgemeine Punkte für beide Modi

- Der aktuell aufgeladene Akku wird durch das rote Dauerlicht der Ladeanzeigelampe am entsprechenden Anschluss angezeigt.
- Akkus, die unmittelbar nach dem Gebrauch heiß oder aufgrund niedriger Temperaturen kalt sind, brauchen länger zum Aufladen, so dass diese übersprungen und nach den anderen Akkus aufgeladen werden.
- Wenn der Ladevorgang sehr lange dauert, drücken Sie den Wahlschalter zweimal.
  Das setzt das Ladegerät zurück, erkennt die Akkus neu, die unmittelbar nach dem Gebrauch heiß oder aufgrund niedriger Temperaturen kalt sind, und überspringt diese, bevor der Ladevorgang fortgesetzt wird.

Normalmodus

- Wenn ein Akku in einen Anschluss mit einer niedrigeren Nummer (d.h. höherer Priorität) eingesetzt wird, während andere Akkus aufgeladen werden, beginnt das Aufladen des neu eingesetzten Akkus, nach dem der aktuell geladene Akku vollständig aufgeladen ist.

Multimodus

- Wenn Akkus verwendet werden, bevor sie vollständig aufgeladen sind, kann sich der Ladezustand von Akku zu Akku unterscheiden.
- Einsetzen eines leeren Akkus in einen freien Anschluss, während andere Akkus aufgeladen werden, verlängert die Zeit zum Aufladen aller Akkus.

LADEN

Vor Gebrauch des Elektrowerkzeugs den Akku wie folgt laden.

1. **Den Netzstecker des Ladegeräts in eine Steckdose einstecken.**
   Wenn der Stecker des Ladegeräts in eine Steckdose eingesteckt ist, blinkt die Ladeanzeigelampe rot (in 1-Sekunden-Intervallen).
2. **Wählen Sie den Lademodus aus.**
   Wählen Sie den Lademodus entsprechend den Anforderungen. (**Abb. 2**) (Siehe „LADEMODUSAUSWAHL“ auf Seite 17.)
3. **Den Akku in das Ladegerät einlegen.**
   Schieben Sie den Akku wie in der **Abb. 4** gezeigt fest in das Ladegerät ein.

HINWEIS

Die Ladelampen neben jedem der vier Anschlüsse zeigen den Ladezustand des entsprechenden Akkus an, der aufgeladen wird.

4. **Laden**
   Wenn Sie einen Akku in das Ladegerät einsetzen, leuchtet die Ladeanzeigelampe rot auf.
   Wenn der Akku voll aufgeladen ist, leuchtet die Ladeanzeigelampe grün. (Siehe **Tabelle 2**)

(1) Anzeige der Ladeanzeigelampe
Die Anzeigen der Ladeanzeigelampe entsprechend dem Zustand des Ladegerätes oder Akkus sind in der **Tabelle 2** angegeben

Tabelle 2

Anzeigen der Ladeanzeigelampe				
Ladeanzeigelampe (ROT/GRÜN)	Vor dem Laden	Blinkt (ROT)	Leuchtet 0,5 Sekunden lang. Leuchtet 0,5 Sekunden lang nicht. (Aus für 0,5 Sekunden)	An die Stromquelle angeschlossen
	Während des Ladens	Leuchtet (ROT)	Leuchtet beständig	
	Laden abgeschlossen	Leuchtet (GRÜN)	Leuchtet beständig (Kontinuierlicher Summerton: ca. 6 Sekunden)	
	Wegen Überhitzung angehalten	Blinkt (ROT)	Leuchtet 0,3 Sekunden lang.Leuchtet 0,3 Sekunden lang nicht. (Aus für 0,3 Sekunden)	Akku überhitzt. Laden nicht möglich (Ladevorgang wird nach dem Abkühlen des Akkus gestartet).
	Laden nicht möglich	Flackert (ROT)	Leuchtet 0,1 Sekunden lang. Erlischt 0,1 Sekunden lang. (Aus für 0,1 Sekunden) (Intermittierender Summerton: ca. 2 Sekunden)	Betriebsstörung im Akku oder im Ladegerät

(2) Bezüglich der Temperaturen und der Ladezeit der wiederaufladbaren Batterie
Die Temperaturen und die Ladezeit sind in **Tabelle 3** angegeben.

Tabelle 3

Ladegerät				UC18YTSL				
Akku	Akkutyp			Li-ion				
	Temperaturen, bei denen der Akku geladen werden kann			0°C – 50°C				
	Ladespannung		V	14,4		18		
	Ladezeit, ungefähr (bei 20°C)			BSL14xx-Serie		BSL18xx-Serie		Mehrspannungs-Serie
				(4 Zellen)	(8 Zellen)	(5 Zellen)	(10 Zellen)	(10 Zellen)
		1,3 Ah	min.	BSL1415S : 15	–	BSL1815S : 15	–	–
		1,5 Ah	min.	BSL1415 : 15	–	BSL1815 : 15	–	–
				BSL1415X : 15	–	BSL1815X : 15	–	–
		2,0 Ah	min.	BSL1420 : 20	–	BSL1820 : 20	–	–
		2,5 Ah	min.	BSL1425 : 25	–	BSL1825 : 25	–	–
		3,0 Ah	min.	BSL1430C : 30	BSL1430 : 20	BSL1830C : 30	BSL1830 : 20	–
		4,0 Ah	min.	–	BSL1440 : 26	–	BSL1840 : 26	–
		5,0 Ah	min.	–	BSL1450 : 32	–	BSL1850 : 32	BSL36A18 : 32
		6,0 Ah	min.	–	BSL1460 : 38	–	BSL1860 : 38	–
		8,0 Ah	min.	–	–	–	–	BSL36B18 : 52
USB × 2	Ladespannung		V	5				
	Ladestrom		A	Gesamt 2				

HINWEIS

- Die Ladezeiten erhöhen sich eventuell abhängig von den Umgebungsbedingungen und dem Akkuzustand. Die Akkuladezeiten gelten für das alleinige Aufladen eines Akkus. Beim Aufladen mehrerer Akkus ist die Gesamtladezeit die Summe aller einzelnen Ladezeiten.
- Die Ladezeit verlängert sich, wenn die Umgebungstemperatur unter 0°C liegt.

5. Den Netzstecker des Ladegeräts aus der Steckdose ziehen.

6. Das Ladegerät festhalten und den Akku herausziehen.

HINWEIS

Den Akku nach Benutzung des Ladegeräts unbedingt aus diesem entfernen und aufbewahren.

Zum elektrischen Entladen im Falle von neuen Akkus, usw.

Da die internen chemischen Substanzen von neuen und länger nicht verwendeten Akkus nicht aktiviert sind, ist die elektrische Entladezeit möglicherweise bei der ersten und zweiten Verwendung kurz. Dies ist eine vorübergehende Erscheinung und die normale Entladezeit wird wiederhergestellt, wenn der Akku 2 - 3 Mal aufgeladen wurde.

Verlängerung der Lebensdauer der Akkus.

(1) Laden Sie die Akkus auf, bevor sie komplett entladen sind.
Wenn Sie merken, dass die Leistung des Werkzeugs schwächer wird, stoppen Sie die Verwendung des Werkzeugs und laden Sie den Akku auf. Wenn Sie das Werkzeug weiter verwenden und die elektrische Spannung erschöpfen, kann der Akku beschädigt werden und seine Lebensspanne wird kürzer.
(2) Vermeiden Sie das Aufladen bei hohen Temperaturen.
Ein wiederaufladbarer Akku ist unmittelbar nach Gebrauch heiß. Wird eine solcher Akku unmittelbar nach dem Gebrauch aufgeladen, zersetzen sich die internen chemischen Substanzen und die Lebensspanne des Akkus verkürzt sich. Lassen Sie den Akku liegen und laden Sie ihn erst auf, nachdem er eine Weile abgekühlt ist.

VORSICHT

○ Wenn der Akku geladen wird, während er heiß ist, weil er längere Zeit direkter Sonneneinstrahlung ausgesetzt gewesen ist, oder der Akku eben erst in Gebrauch gewesen ist, leuchtet die Ladeanzeigelampe des Ladegeräts 0,3 Sekunden lang auf, erlischt für 0,3 Sekunden (aus für 0,3 Sekunden). In einem solchen Fall den Akku zuerst abkühlen lassen und erst dann mit dem Ladevorgang beginnen.
○ Wenn die Ladeanzeigelampe rot flackert (in 0,2-Sekunden-Intervallen), kontrollieren Sie den Akkuanschluss des Ladegerätes auf Fremdkörper und entfernen Sie diese gegebenenfalls. Wenn keine Fremdkörper vorhanden sind, liegt wahrscheinlich eine Fehlfunktion des Akkus oder des Ladegeräts vor. Die Teile von einem autorisierten Kundendienst prüfen lassen.
○ Da der eingebaute Mikrocomputer etwa 3 Sekunden benötigt, um zu bestätigen, dass der Akku, der mit dem UC18YTSL geladen wurde, herausgenommen wurde, mindestens 3 Sekunden warten, bevor Sie ihn wieder einlegen, um den Ladevorgang fortzusetzen. Wird der Akku innerhalb von 3 Sekunden wieder eingelegt, kann es sein, dass er nicht ordnungsgemäß aufgeladen wird.

AUFLADEN DES USB-GERÄTS

WARNUNG

○ Überprüfen Sie vor Gebrauch das angeschlossene USB-Kabel auf Fehler oder Beschädigungen.
Die Verwendung eines defekten oder beschädigten USB-Kabels kann eine Rauchentwicklung oder Entzündung verursachen.
○ Verwenden Sie ein USB-Verbindungskabel mit einer Länge von weniger als 2 m.
○ Wenn das Produkt nicht verwendet wird, decken Sie den USB-Anschluss mit der Gummiabdeckung ab.
Staubansammlung usw. im USB-Anschluss kann eine Rauchentwicklung oder Entzündung verursachen.

HINWEIS

○ Die für das Aufladen erforderliche Zeit verlängert sich, wenn gleichzeitig ein USB-Gerät und ein Akku aufgeladen werden.
○ Der USB-Ladevorgang kann möglicherweise gelegentlich angehalten werden.
○ Wenn Sie kein USB-Gerät aufladen, trennen Sie das USB-Gerät vom Ladegerät.
Andernfalls wird die Akkulebensdauer des USB-Gerätes nicht nur möglicherweise verkürzt, das kann aber auch zu unerwarteten Störungen führen.
○ In Abhängigkeit vom Gerätetyp können einige USB-Geräte möglicherweise nicht geladen werden.
○ Die USB-Ladestromstärke darf den Gesamtwert von 2 A für beide USB-Ladeanschlüsse nicht überschreiten.
Andernfalls kann das Ladegerät ausfallen.

(1) Auswahl der Lademethode
Je nach der ausgewählten Lademethode setzen Sie entweder den Akku in das Ladegerät ein oder stecken Sie den Netzstecker in eine Steckdose.
○ Aufladen des USB-Geräts an einer Steckdose (**Abb. 5-a**)
○ Aufladen des USB-Geräts und der Batterie an einer Steckdose (**Abb. 5-b**)
(2) Schließen Sie das USB-Kabel an. (**Abb. 6**)
Ziehen Sie die Gummiabdeckung ab und stecken Sie ein im Handel erhältliches USB-Kabel (für das aufzuladende Gerät geeignet) fest in den USB-Anschluss ein.
(3) Wenn der Ladevorgang beendet ist (**Abb. 7**)
○ Sehen Sie am USB-Gerät nach, um den Ladestatus zu überprüfen.
○ Ziehen Sie das Netzkabel aus der Steckdose.
○ Legen Sie die Gummiabdeckung über den USB-Anschluss.

VERWENDUNG ALS WECHSELSTROM-STROMVERSORGUNG

Das Gerät verfügt über eine übliche Wechselstromsteckdose zur Verwendung als Stromversorgung für Wechselstromgeräte. (Die Stromkapazität beträgt 8 A.)
Sie können Wechselstromgeräte verwenden, indem Sie sie in die Wechselstromsteckdose des Ladegeräts einstecken, wenn der Netzstecker des Ladegeräts an einer Netzsteckdose angeschlossen ist. (**Abb. 8**)

WARNUNG

Französische Schutzkontaktstecker
(Schutzkontaktstecker Typ E) können nicht mit dem Ladegerät verwendet werden.
Beachten Sie, dass Geräte, die mit einem solchen Stecker geerdet werden müssen, ein Stromschlagrisiko darstellen.
Überprüfen Sie die Eigenschaften des jeweiligen Geräts vor der Verwendung. (**Abb. 9**)

HINWEIS

○ Die maximale Gesamtstromstärke der am Ladegerät angeschlossenen Geräte beträgt 8 A.
Andernfalls kann das Ladegerät ausfallen.
Lesen Sie die Bedienungsanleitung für das zu verwendende Gerät sorgfältig durch und überprüfen Sie vor der Verwendung den Nennstrom.
○ Vergewissern Sie sich, dass der Netzstecker des Ladegeräts an einer Netzsteckdose angeschlossen ist, wenn Sie ein Wechselstromgerät verwenden.
(1) Auswahl der Verwendungskonfiguration
○ Verwendung eines Wechselstromgeräts, wenn der Netzstecker an einer Netzsteckdose angeschlossen ist. (**Abb. 10-a**)
○ Verwendung eines Wechselstromgeräts und Aufladen eines Akkus, wenn der Netzstecker an einer Netzsteckdose angeschlossen ist. (**Abb. 10-b**)

WARTUNG UND INSPEKTION

1. **Inspektion der Befestigungsschrauben**
Regelmäßig alle Befestigungsschrauben inspizieren und sicherstellen, dass sie richtig festgezogen sind. Sollte eine der Schrauben locker sein, sofort wieder fest anziehen. Falls dies nicht getan wird, könnte das zu ernsthaften Gefahren führen.
2. **Reinigen des Ladegeräts**
Wenn das Ladegerät schmutzig ist, mit einem weichen, trockenen Tuch oder einem mit Seifenwasser befeuchteten Tuch abwischen. Keine chlorhaltigen Lösungsmittel, Benzin oder Farbverdünner verwenden, da diese Kunststoffe aufweichen.

3. Transport nach der Verwendung

WARNUNG

Nehmen Sie alle Akkus aus dem Ladegerät, bevor Sie es transportieren.

Wenn die Akkus herunterfallen, können Sie sich verletzen oder Sachschäden entstehen. (**Abb. 11**)

Für den einfachen Transport nach der Verwendung ist ein Tragegriff vorgesehen. Sie können den Tragegriff zwecks Kompaktheit im Hauptgerät verstauen, wenn Sie ihn nicht benötigen. (**Abb. 12**)

4. Lagerung des Ladegeräts bei Nichtbenutzung

Wenn nicht gebraucht, sollte das Ladegerät an einer trockenen und hochgelegenen Stelle oder unter Verschluss außerhalb der Reichweite von Kindern aufbewahrt werden.

VORSICHT

Bei Betrieb und Wartung von Elektrowerkzeugen müssen die Sicherheitsvorschriften und Normen beachtet werden.

HINWEIS

Aufgrund des ständigen Forschungs- und Entwicklungsprogramms von HiKOKI sind Änderungen der hier gemachten technischen Angaben vorbehalten.

FEHLERSUCHE UND -BESEITIGUNG

Führen Sie die in der folgenden Tabelle aufgeführten Inspektionen durch, wenn das Gerät nicht ordnungsgemäß funktioniert. Kann das Problem dadurch nicht behoben werden, wenden Sie sich an Ihren Händler oder ein autorisiertes HiKOKI-Kundendienstzentrum.

Symptom	Mögliche Ursache	Abhilfe
Die Ladeanzeigelampe flackert schnell rot und der Ladevorgang beginnt nicht.	Der Akku wurde nicht vollständig eingelegt.	Setzen Sie den Akku fest ein.
	Es befinden sich Fremdkörper an den Batteriepolen oder dort, wo der Akku eingesetzt wurde.	Entfernen Sie die Fremdkörper.
Die Ladeanzeigelampe blinkt rot und der Ladevorgang beginnt nicht.	Der Akku wurde nicht vollständig eingelegt.	Setzen Sie den Akku fest ein.
	Der Akku ist überhitzt.	Wenn Sie nicht eingreifen, beginnt die Batterie automatisch mit dem Ladevorgang, sobald ihre Temperatur sinkt. Dies kann jedoch die Lebensdauer des Akkus verkürzen. Es wird empfohlen, die Batterie in einem gut belüfteten Raum ohne direkte Sonneneinstrahlung abzukühlen, bevor sie geladen wird.
Die Nutzungszeit des Akkus ist kurz, obwohl der Akku vollständig aufgeladen ist.	Die Lebensdauer des Akkus ist erschöpft.	Ersetzen Sie den Akku durch einen neuen.
Es dauert lange, den Akku zu laden.	Die Temperatur des Akkus, des Ladegeräts oder der Umgebung ist extrem niedrig.	Laden Sie den Akku in Innenräumen oder in einer anderen wärmeren Umgebung.
	Die Lüftungsöffnungen des Akkus sind blockiert, wodurch interne Komponenten überhitzen.	Vermeiden Sie ein Blockieren der Lüftungsöffnungen.
	Das Kühlgebläse läuft nicht.	Wenden Sie sich an ein HiKOKI-Kundendienstzentrum zwecks Reparatur.
Die USB-Stromanzeigelampe ist ausgeschaltet und das USB-Gerät lädt nicht mehr.	Der Akkuladestand ist gesunken.	Ersetzen Sie den Akku durch einen mit verbleibender Kapazität.
		Stecken Sie den Netzstecker des Ladegeräts in eine Steckdose.
Die USB-Stromanzeigelampe schaltet sich nicht aus, auch wenn das USB-Gerät vollständig aufgeladen ist.	Die USB-Stromanzeigelampe leuchtet grün, um anzuzeigen, dass der USB-Ladevorgang möglich ist.	Dies ist keine Fehlfunktion.
Es ist unklar, welchen Ladestatus ein USB-Gerät hat oder ob der Ladevorgang abgeschlossen ist.	Die USB-Stromanzeigelampe schaltet sich auch dann nicht aus, wenn der Ladevorgang beendet ist.	Untersuchen Sie das USB-Gerät, das geladen wird, um seinen Ladestatus zu bestätigen.
Das Aufladen eines USB-Geräts wird unterbrochen.	Das Ladegerät wurde in eine Steckdose eingesteckt, während das USB-Gerät mit dem Akku als Stromquelle geladen wurde.	Dies ist keine Fehlfunktion. Das Ladegerät hält den USB-Ladevorgang ca. 5 Sekunden lang an, wenn es zwischen den Stromquellen unterscheidet.
	Ein Akku wurde in das Ladegerät eingelegt, während das USB-Gerät mit einer Steckdose als Stromquelle geladen wurde.	

Symptom	Mögliche Ursache	Abhilfe
Das Aufladen des USB-Geräts wird unterbrochen, wenn der Akku und das USB-Gerät gleichzeitig geladen werden.	Die Batterie ist vollständig aufgeladen.	Dies ist keine Fehlfunktion. Das Ladegerät hält den USB-Ladevorgang ca. 5 Sekunden lang an, während es überprüft, ob der Akku-Ladevorgang erfolgreich abgeschlossen wurde.
Das Aufladen des USB-Geräts beginnt nicht, wenn der Akku und das USB-Gerät gleichzeitig geladen werden.	Die verbleibende Akkukapazität ist extrem niedrig.	Dies ist keine Fehlfunktion. Wenn die Akkukapazität eine bestimmte Stufe erreicht, beginnt der USB-Ladevorgang automatisch.
Die Wechselstromgeräte können nicht verwendet werden, auch wenn sie an der Wechselstromsteckdose des Ladegeräts angeschlossen sind.	Wegen Überlastung durch das Wechselstromgerät ist die Sicherung des Ladegeräts ausgelöst.	Wenden Sie sich an ein HiKOKI-Kundendienstzentrum zwecks Reparatur.
		Die Stromstärke der Wechselstromgeräte darf maximal 8 A betragen.
Die Geräte werden nicht aufgeladen, auch wenn sie an den USB-Anschlüssen angeschlossen sind.	Wegen Überlastung durch das USB-Gerät ist die Sicherung des Ladegeräts ausgelöst.	Wenden Sie sich an ein HiKOKI-Kundendienstzentrum zwecks Reparatur.
		Die Stromstärke der USB-Geräte darf maximal 2 A betragen.

PRECAUTIONS GENERALES

1. Maintenir la zone de travail propre.
   Des surfaces et des bancs de travail encombrés sont propices aus accidents.
2. Eviter des alentours dangereux. Ne pas exposer l'outil et le chargeur à la pluie. Ne pas utiliser l'outil ou le chargeur en des endroits humides ou mouillés. Maintenir la zone de travail bein éclairée. Ne jamais utiliser d'outils électro-portatifs et de chargeur à proximité de matières inflammables ou explosives. Ne pas utiliser l'outil et le chargeur en présence de gaz ou de liquide inflammables.
3. Cet appareil peut être utilisé par des enfants âgés de 8 ans et plus et des personnes ayant des handicaps physiques, sensoriels ou mentaux, ou manquant d'expérience et de connaissances si elles sont sous surveillance ou ont reçu des instructions préalables concernant l'utilisation sécurisée de l'appareil et si elles comprennent les risques encourus. Les enfants ne doivent pas jouer avec l'appareil. Le nettoyage et l'entretien ne doivent pas être effectués par des enfants sans surveillance.
4. Ranger l'outil et la charger quand ils sont hors service. Quand vous ne les utilisez pas, l'outil et le chargeur seront rangés dans un endroit sec et surélevé ou fermé à clef, c'est-à-dire hors de portée des enfants. Ranger l'outil et le chargeur dans un endroit où la température est inférieure à 40°C.
5. Ne pas fatiguer le cordon. Ne jamais porter le chargeur par le cordon, et pour le débrancher de la prise ne pas tirer le cordon. Maintenir le cordon à l'écart de la chaleur, de l'huile et des arrêtes pointues.
6. Quand le chargeur n'est pas utilisé ou quand il est soumis à l'entretien ou à une vérification, débrancher le cordon du chargeur de la prise secteur.
7. Utiliser toujours le chargeur spécifié.
   Ne jamais utiliser un chargeur autre que celui spécifié pour éviter les dangers.
8. N'utiliser que des pièces de rechange HiKOKI d'origine.
9. Ne pas utiliser l'outil et le chargeur pour une application autre que celles spécifiées dans le mode d'emploi.
10. L'utilisation d'accessoires ou fixations autres que ceux préconisés dans le manuel d'instructions ou le cataloge HiKOKI peut présenter un danger pour l'utilisateur.
11. Si le cordon d'alimentation est endommagé, il faudra le faire remplacer par le fabricant ou son service après-vente ou toute autre personne qualifiée pour éviter tout danger.
    Toute réparation doit être effectuée par un réparateur agréé. Le fabricant ne peut être tenu responsable des dommages ou blessures dûs à une réparation effectuée par une personne non autrorisée ou par une mauvaise utilisation de l'outil.
12. Veiller impérativement à ce que la surface de la borne du chargeur soit dépourvue de corps étrangers ou de liquides collants. Retirer tout corps étranger ou liquide avant utilisation.
13. Pour assurer l'intégrité de la conception de fonctionnement de l'outil et du chargeur, ne pas enlever les couvercles ou les vis qui ont été installés.
14. Utiliser toujours le chargeur à la tension spécifiée sur la plaque indicatrice.
15. Charger toujours la batterie avant utilisation.
16. Ne jamais utiliser une batterie autre que celle spécifée. Ne pas connecter une pile sèche ordinaire, une batterie rechargeable autre que celle spécifiée ou une batterie d'auto à l'outil électroportatif.
17. Ne pas utiliser de transformateur élévateur.
18. Ne pas charger la batterie à partir d'une alimentation CC.
19. Charger toujours à l'intérieur. Etant donné que le chargeur et la batterie chauffent légérement pendant l'opération de charge, charger la batterie dans un endroit non exposé aux rayons du soleil, à basse humidité et bien aéré.
20. La vue éclatée contenue dans ce manuel d'instructions doit être utilisée seulement dans un centre de réparation agréé.

PRECAUTIONS POUR CHARGEUR

1. Chargez toujours la batterie à une température de -10–40°C. Une température inférieure à -10°C entraînera une surcharge dangereuse.
   La batterie ne peut pas être chargée à une température supérieure à 40°C.
   Le température la plus appropriée serait de 20–25°C.
2. Ne laissez pas de corps étrangers pénétrer par le trou de raccord de la batterie rechargeable.
3. Ne désassemblez jamais la batterie rechargeable et le chargeur.
4. Ne court-circuitez jamais la batterie rechargeable. Le fait de court-circuiter la batterie génèrera un courant électrique élevé et une surchauffe, ce qui entraînera la brûlure ou l'endommagement de la batterie.
5. Ne jetez pas la batterie au feu. Elle pourrait exploser.
6. L'utilisation d'une batterie usagée endommagera le chargeur.
7. Apportez la batterie au magasin où vous l'avez achetée dès que la durée de vie de post-charge de la batterie devient trop courte pour une utilisation pratique. Ne jetez pas de batterie usagée.
8. Ne pas introduire d'objets métalliques ou des produits inflammables dans les fentes d'aération du chargeur, cela provoquera un choc électrique ou endommagera le chargeur.

PRÉCAUTIONS LORS DE LA CONNEXION DU DISPOSITIF USB

Lorsqu'un problème inattendu survient, les données sur un dispositif USB connecté à ce produit risque d'être endommagées ou perdues. Toujours veiller à sauvegarder toutes les données contenues dans le dispositif USB avant de l'utiliser avec ce produit.
Gardez à l'esprit que notre société décline toute responsabilité relative pour toute donnée enregistrée sur un dispositif USB qui est corrompue ou perdue, ni pour tout dommage susceptible de se produire sur un périphérique raccordé.

SPÉCIFICATIONS

Modèle	UC18YTSL
Tension de charge	14,4 V – 18 V
Poids	1,6 kg

APPLICATION

- Pour la charge de la BATTERIE HiKOKI de la série BSL14, BSL18 et MV.
- Pour les périphériques USB rechargeables.
- Pour l'utilisation des prises de courant AC.

SÉLECTION DU MODE DE CHARGEMENT

Cet appareil est capable de charger jusqu'à quatre batteries rechargeables avec un choix de deux modes.
Les batteries rechargeables peuvent être rechargées dans l'un des ports, à la fois en mode normal et en mode Multi.
Lorsque le commutateur de sélection de mode est désactivé, les batteries sont chargées en mode normal. Lorsque le commutateur est activé, elles sont chargées en Multi-Mode. (**Fig. 2**)

Mode	Normal	Multi
Utilisation	Pour charger plusieurs batteries dans l'ordre.	Pour charger toutes les batteries en même temps.
Méthode de charge	Charges en séquence depuis les numéros de port 1 à 4.	Charge toutes les batteries uniformément.
Commutateur de sélection de mode	Éteint	Allumé
Témoin de mode	Multi Mode Éteint	Multi Mode Allumé

Mode normal (commutateur de sélection de mode éteint)
Les batteries rechargeables sont chargées dans l'ordre des numéros de port (1→2→3→4). (**Fig. 3**)
Le témoin de charge devient vert lorsque la batterie rechargeable correspondante est complètement chargée et l'avertisseur émet un signal sonore pour avertir l'utilisateur.
Le temps nécessaire pour charger complètement toutes les batteries sera le total de la durée de charge pour chaque batterie.
Dans l'exemple indiqué dans le **Tableau 1**, le temps nécessaire pour charger complètement la batterie dans le numéro de port 2 sera la durée totale nécessaire pour charger la batterie dans les numéros de port 1 et 2 (32 minutes + 52 minutes = 84 minutes).

Pointe

Les batteries rechargeables que vous souhaitez utiliser dans les plus brefs délais doivent être insérées dans l'ordre à partir du numéro de port 1.

Multi-Mode (commutateur de sélection de mode allumé)
Toutes les batteries sont chargées en même temps. Le témoin de charge devient vert lorsque toutes les batteries rechargeables sont complètement chargées et l'avertisseur émet un signal sonore pour avertir l'utilisateur.
Dans l'exemple indiqué dans le **Tableau 1**, il faudra 152 minutes pour charger complètement les quatre batteries en même temps.

Tableau 1 Exemple de charge

N° de port	Batterie rechargeable	Temps de charge*
1	BSL 36A18	32 minutes
2	BSL 36B18	52 minutes
3	BSL 1860	38 minutes
4	BSL 1430C	30 minutes
Temps de charge total		152 minutes

* Le temps de charge varie en fonction de la capacité résiduelle des batteries.

Points généraux applicables aux deux modes

- La batterie en cours de chargement est signalée par le port dont le témoin de charge s'allume en rouge sans interruption.
- Les batteries qui sont chaudes juste après avoir été utilisées ou froides en raison de basses températures prennent plus de temps à charger, c'est pourquoi elles seront ignorées et chargées après les autres batteries.
- Si la charge de la batterie prend un long moment, appuyez deux fois sur le commutateur de sélection.
  Cela permet de réinitialiser le chargeur, de réévaluer les batteries chaudes immédiatement après leur utilisation ou froides en raison de basses températures, et de les ignorer avant de reprendre la charge.

Mode normal

- Si une batterie est insérée dans un port avec un nombre inférieur (c'est-à-dire, de priorité supérieure) lors de la charge d'autres batteries, la charge de la batterie nouvellement insérée commence une fois que la batterie en cours de chargement est chargée au maximum.

Multi-Mode

- Si les batteries sont utilisées avant d'être complètement chargées, le niveau de charge peut varier d'une batterie à l'autre.
- L'insertion d'une batterie épuisée dans un port vacant, alors que d'autres batteries sont en cours de charge augmente le temps nécessaire pour charger toutes les batteries.

CHARGE

Avant d'utiliser l'outil électrique, charger la batterie comme suit.

1. **Brancher le cordon d'alimentation du chargeur sur la prise secteur.**
   Quand on raccorde la prise du chargeur à une prise d'alimentation, le témoin de charge clignotera en rouge (À intervalles d'une seconde).
2. **Sélectionner le mode de charge.**
   Sélectionner le mode de charge en fonction des exigences. (**Fig. 2**) (reportez-vous à la section « SÉLECTION DU MODE DE CHARGEMENT » à la page 23.)
3. **Insérer la batterie dans le chargeur.**
   Insérez fermement la batterie dans le chargeur comme illustré sur **Fig. 4**.

REMARQUE

Les témoins de charge situés à côté de chacun des quatre ports, indiquent l'état de charge de la batterie correspondante en cours de charge.

4. **Charge**
   Lors de l'insertion d'une batterie dans le chargeur, le témoin de charge s'allume en rouge.
   Lorsque la batterie est complètement chargée, le témoin de charge s'allume en vert. (Voir le **Tableau 2**)

(1) Indication témoin de charge
Les indications du témoin de charge seront indiquées dans le **Tableau 2**, selon la condition du chargeur ou de la batterie rechargeable.

Tableau 2

Indications du témoin de charge				
Témoin de charge (ROUGE / VERT)	Avant la charge	Clignote (ROUGE)	S'allume pendant 0,5 seconde. Ne s'allume pas pendant 0,5 seconde. (Éteint pendant 0,5 seconde)	Branché à la source d'alimentation
	Pendant la charge	S'allume (ROUGE)	S'allume sans interruption	
	Charge terminée	S'allume (VERT)	S'allume sans interruption (Signal sonore continu : environ 6 secondes)	
	Veille de surchauffe	Clignote (ROUGE)	S'allume pendant 0,3 seconde. Ne s'allume pas pendant 0,3 seconde. (Éteint pendant 0,3 seconde)	Batterie en surchauffe. Impossible de charger. (La charge commencera une fois que la batterie sera froide).
	Charge impossible	Scintille (ROUGE)	S'allume pendant 0,1 seconde. Ne s'allume pas pendant 0,1 seconde. (Éteint pendant 0,1 seconde) (Signal sonore intermittent : environ 2 secondes)	Anomalie de la batterie ou du chargeur

(2) Au sujet des températures et de la durée de charge de la batterie rechargeable
Les températures et la durée de charge sont indiquées dans le **Tableau 3**.

Tableau 3

Chargeur				UC18YTSL				
Batterie	Type de batterie			Li-ion				
	Températures de recharge de la batterie			0°C – 50°C				
	Tension de charge		V	14,4		18		
	Temps de charge, environ (à 20°C)			Série BSL14xx		Série BSL18xx		Série multi-volt
				(4 cellules)	(8 cellules)	(5 cellules)	(10 cellules)	(10 cellules)
		1,3 Ah	min.	BSL1415S : 15	–	BSL1815S : 15	–	–
		1,5 Ah	min.	BSL1415 : 15	–	BSL1815 : 15	–	–
				BSL1415X : 15	–	BSL1815X : 15	–	–
		2,0 Ah	min.	BSL1420 : 20	–	BSL1820 : 20	–	–
		2,5 Ah	min.	BSL1425 : 25	–	BSL1825 : 25	–	–
		3,0 Ah	min.	BSL1430C : 30	BSL1430 : 20	BSL1830C : 30	BSL1830 : 20	–
		4,0 Ah	min.	–	BSL1440 : 26	–	BSL1840 : 26	–
		5,0 Ah	min.	–	BSL1450 : 32	–	BSL1850 : 32	BSL36A18 : 32
		6,0 Ah	min.	–	BSL1460 : 38	–	BSL1860 : 38	–
		8,0 Ah	min.	–	–	–	–	BSL36B18 : 52
USB × 2	Tension de charge		V	5				
	Courant de charge		A	Total 2				

REMARQUE

- Les temps de charge d'une batterie peuvent augmenter en fonction des conditions ambiantes et de l'état de la batterie.
  Les temps de charge d'une batterie s'appliquent à la charge d'une batterie individuelle. Lors de la charge de plusieurs batteries, le temps total de charge est la somme des temps de charge individuels.
- Le temps de charge augmente si la température ambiante est inférieure à 0°C.

5. Débrancher le cordon d'alimentation du chargeur de la prise secteur.

6. Tenir fermement le chargeur et dégager la batterie.

REMARQUE

Bien sortir la batterie du chargeur après usage, et la conserver.

En ce qui concerne la décharge de l'électricité statique en cas de nouvelles piles, etc.

Comme les substances chimiques internes des nouvelles batteries et des batteries qui n'ont pas été utilisées pendant une longue période ne sont pas activées, le courant de décharge risque d'être très faible lorsqu'elles sont utilisées pour la première et la seconde fois. Il s'agit d'un phénomène temporaire et le temps de recharge normal est rétabli quand les batteries auront été rechargées 2 – 3 fois.

Comment prolonger la durée de vie des batteries.

(1) Recharger les batteries avant qu'elles ne soient complètement épuisées.
Lorsque vous sentez que la puissance de l'outil faiblit, cessez de l'utiliser et rechargez la batterie. Si vous continuez à utiliser l'outil et à épuiser le courant électrique, la batterie risque de subir des dommages et sa durée de vie sera réduite.
(2) Éviter d'effectuer la recharge à des températures élevées.
Une batterie rechargeable est chaude immédiatement après son utilisation. Si une telle batterie est rechargée immédiatement après utilisation, les substances chimiques internes risquent de se détériorer et la durée de vie de la batterie sera plus courte. Laisser la batterie et la recharger une fois qu'elle a refroidi.

ATTENTION

- Si la batterie est chargée alors qu'elle est encore chaude parce qu'elle a été laissée longtemps dans un endroit exposé à la lumière directe du soleil ou qu'elle vient d'être utilisée, le témoin de charge du chargeur s'allume pendant 0,3 seconde et s'éteint pendant 0,3 seconde (arrêt pendant 0,3 seconde). Dans ce cas, commencer par laisser la batterie refroidir avant de démarrer le chargement.
- Lorsque le témoin de charge clignote (à intervalles de 0,2 seconde), vérifiez la présence et retirez tout corps étranger dans le connecteur de batterie du chargeur. En l'absence de corps étrangers, il s'agit probablement d'un dysfonctionnement de la batterie ou du chargeur. Les confier à un service d'entretien autorisé.
- Le micro-ordinateur intégré nécessitant environ 3 secondes pour confirmer le chargement de la batterie lorsque UC18YTSL est retiré, attendre au moins 3 secondes avant de la réinsérer pour poursuivre le chargement. Si la batterie est réinsérée dans un délai de 3 secondes, elle pourra ne pas être correctement chargée.

CHARGEMENT DU DISPOSITIF USB

AVERTISSEMENT

- Avant l'utilisation, vérifiez que le câble USB ne soit pas défectueux ni endommagé.
L'utilisation d'un câble USB défectueux ou endommagé peut provoquer des émissions de fumée ou un départ d'incendie.
- Utilisez un câble USB de connexion de moins de 2 m.
- Lorsque le produit n'est pas utilisé, couvrir le port USB avec le cache en caoutchouc.
L'accumulation de poussière, etc. dans le port USB peut provoquer des émissions de fumée ou un départ d'incendie.

REMARQUE

- Le temps requis pour la charge sera plus longtemps lorsqu'un périphérique USB et une batterie sont chargés simultanément.
- Parfois, il peut y avoir une pause pendant la charge de l'USB.
- Lorsqu'un dispositif USB n'est pas en train d'être rechargé, retirez le dispositif USB du chargeur.
Le non-respect de cette consigne peut non seulement réduire la durée de vie de la batterie d'un périphérique USB, mais aussi peut engendrer des accidents inattendus.
- Certains appareils USB peuvent ne pas charger en fonction du type d'appareil.
- Le courant de charge USB ne doit pas dépasser un total de 2 A pour les deux ports USB de charge.
Cette opération pourrait provoquer un dysfonctionnement du chargeur.

(1) Sélectionnez une méthode de charge
Selon la méthode de charge sélectionnée, soit la batterie est insérée dans le chargeur, ou le câble d'alimentation est branché dans une prise électrique.
  - Charger un dispositif USB à partir d'une prise électrique (**Fig. 5-a**)
  - Charger un dispositif USB et une batterie à partir d'une prise électrique (**Fig. 5-b**)

(2) Connectez le câble USB. (**Fig. 6**)
Tirez sur le cache en caoutchouc et branchez fermement un câble USB disponible dans le commerce (compatible avec le dispositif à recharger) dans le port USB.
(3) Lorsque la charge est terminée (**Fig. 7**)

- Pour vérifier l'état de la charge, vérifiez le périphérique USB.
- Débranchez le cordon d'alimentation de la prise électrique.
- Placez le cache en caoutchouc sur le port USB.

UTILISATION EN TANT QUE PRISE DE COURANT

L'appareil est fourni avec une prise secteur AC adaptée pour l'alimentation électrique des appareils AC. (La capacité de courant est de 8 A.)
Les appareils AC peuvent être utilisés en les branchant dans la prise AC du chargeur, lorsque la prise électrique du chargeur est branchée dans une prise de courant. (**Fig. 8**)

AVERTISSEMENT

Les les prises de mise à la terre françaises (les prises de mise à la terre de type E) ne peuvent pas être utilisées avec le chargeur.
Veuillez noter que les appareils nécessitant une mise à la terre avec ce type de prise présentent un risque d'électrocution.
Veuillez contrôler l'appareil avant utilisation. (**Fig. 9**)

REMARQUE

- Les appareils AC branchés sur le chargeur ne doivent pas dépasser 8 A.
Cette opération pourrait provoquer un dysfonctionnement du chargeur.
Lire attentivement le manuel d'instructions de l'appareil à utiliser, et vérifiez le courant nominal avant l'utilisation.
- Veiller à ce que la prise du chargeur soit branchée dans une prise de courant pendant l'utilisation d'un appareil AC.

(1) Sélectionner le paramétrage d'utilisation
  - Utilisation d'un appareil AC avec du courant fourni par une prise électrique. (**Fig. 10-a**)
  - Utilisation d'un appareil AC et chargement de batterie avec un courant fourni par une prise électrique. (**Fig. 10-b**)

ENTRETIEN ET VÉRIFICATION

1. **Vérification des vis de fixation**
Vérifier régulièrement toutes les vis de fixation et s'assurer qu'elles sont bien serrées. S'il advient qu'une vis se desserre, la resserrer immédiatement. Le fait de négliger ce point pourrait entrainer de graves dangers.
2. **Nettoyage du chargeur**
Quand le chargeur est sale, l'essuyer avec un chiffon sec et doux ou un chiffon imbibé d'eau savonneuse. Ne pas utiliser de solvant au chlore, d'essence ou de diluant, car ils font fondre les matières plastiques.
3. **Transport après utilisation**

AVERTISSEMENT

Débrancher toutes les batteries du chargeur avant le transport.
La chute des batteries peut provoquer des dommages

ou des blessures. (**Fig. 11**)

Une poignée de transport est fournie pour faciliter le transport après utilisation. La poignée peut être rangée dans l'unité principale pour un gain de place lorsqu'elle n'est pas utilisée. (**Fig. 12**)

4. **Après utilisation, ranger le chargeur**
   Quand il n'est pas utilisé, le chargeur doit être rangé dans un endroit sec et surélevé ou fermé à clef, c'est-à-dire hors de portée des enfants.

REMARQUE

Par suite du programme permanent de recherche et de développement HiKOKI, ces spécifications peuvent faire l'objet de modifications sans avis préalable.

ATTENTION

Lors de l'utilisation et de l'entretien d'un outil électrique, respecter les règlements et les normes de sécurité en vigueur dans le pays en question.

DÉPANNAGE

Consulter le tableau d'inspection ci-après si l'outil ne fonctionne pas correctement. Si le problème n'est pas réglé, veuillez vous adresser au concessionnaire ou à un centre de réparations HiKOKI.

Symptôme	Cause probable	Solution
Le témoin de charge clignote rapidement en rouge et le chargement de la batterie ne démarre pas.	La batterie n'est pas insérée jusqu'au bout.	Insérez la batterie fermement.
	Il y a une substance étrangère dans la borne de la batterie ou là où la batterie est fixée.	Retirez les corps étrangers.
Le témoin indicateur de chargement clignote en rouge et le chargement de la batterie ne démarre pas.	La batterie n'est pas insérée jusqu'au bout.	Insérez la batterie fermement.
	La batterie est en surchauffe.	Si laissez, la batterie commencera automatiquement à charger si la température diminue, mais cela peut réduire la vie de la batterie. Il est recommandé que la batterie soit refroidie dans un lieu bien ventilé à l'écart de la lumière directe du soleil avant de la charger.
La durée d'autonomie de la batterie est courte même si la batterie est complétement chargée.	La durée de vie de la batterie est usée.	Remplacez la batterie par une neuve.
La batterie prend un certain temps à charger.	La température de la batterie, le chargeur ou l'environnement est extrêmement faible.	Chargez la batterie à l'intérieur ou dans un autre environnement plus chaud.
	Les orifices du chargeur sont obstrués, ce qui risque de surchauffer ses composants internes.	Évitez de bloquer les orifices.
	Le ventilateur de refroidissement n'est pas en marche.	Contactez un centre de service après-vente HiKOKI agréé pour la réparation.
Le témoin d'alimentation USB s'est éteint et le dispositif USB a arrêté de charger.	La capacité de la batterie est devenue faible.	Remplacez la batterie par une qui a encore de la capacité.
		Branchez la fiche d'alimentation du chargeur dans une prise électrique.
Le témoin d'alimentation USB ne s'éteint pas, même si le dispositif USB a fini de charger.	Le témoins d'alimentation USB s'allume en vert afin d'indiquer que la charge USB est possible.	Il ne s'agit pas d'un dysfonctionnement.
L'état de charge d'un dispositif USB ou sa fin de chargement n'est pas clair.	Le témoin d'alimentation USB ne s'éteint pas même lorsque la charge est terminée.	Examinez le dispositif USB qui est en charge afin de confirmer son état de charge.
Le chargement d'un dispositif USB s'arrête en cours.	Le chargeur a été branché dans une prise électrique pendant que le dispositif USB était en charge à l'aide de la batterie de la source d'alimentation.	Il ne s'agit pas d'un dysfonctionnement. Le chargeur met en pause la charge USB pendant environ 5 secondes lorsqu'il différencie entre les sources d'alimentation.
	Une batterie a été insérée dans le chargeur pendant que le dispositif USB est en train d'être chargé à l'aide d'une prise électrique comme source d'alimentation.	

Symptôme	Cause probable	Solution
Le chargement du dispositif USB se met en pause à mi-chemin lorsque la batterie et le dispositif USB sont chargés en même temps.	La batterie est complétement chargée.	Il ne s'agit pas d'un dysfonctionnement. Le chargeur met en pause la charge USB pendant environ 5 secondes pendant qu'il vérifie si la batterie a été complétement chargée.
Le chargement du dispositif USB ne démarre pas lorsque la batterie et le dispositif USB sont chargés en même temps.	La capacité de la batterie restante est extrêmement faible.	Il ne s'agit pas d'un dysfonctionnement. Lorsque la capacité de la batterie atteint un certain niveau, la charge USB démarre automatiquement.
Les appareils AC ne peuvent pas être utilisés même s'ils sont branchés dans la prise AC du chargeur.	Le fusible du chargeur a été déclenché en raison d'une charge excessive de l'appareil AC.	Contactez un centre de service après-vente HiKOKI agréé pour la réparation.
		Les appareils AC ne doivent pas dépasser 8 A.
Les appareils ne chargent pas, même s'ils sont connectés aux ports USB.	Le fusible du chargeur a été déclenché en raison d'une charge excessive de l'appareil USB.	Contactez un centre de service après-vente HiKOKI agréé pour la réparation.
		Les appareils USB ne doivent pas dépasser un total de 2 A.

PRECAUZIONI PER LE OPERAZIONI GENERALI

1. Tenere pulita l'area di lavoro. Aree in disordine e banchi ingombri, invitano gli incidenti.
2. Evitare ambienti pericolosi. Non esporre gli utensili elettrici e il caricabatterie alla pioggia. Non usare gli utensili elettrici e il caricabatterie in luoghi umidi o bagnati. Tenere l'area di lavoro ben illuminata.
   Non usare mai gli utensili elettrici e il caricabatterie vicino a sostanze infiammabili o esplosive.
   Non usare gli utensili e il caricabatterie in presenza di gas o liquidi infiammabili.
3. Questo apparecchio può essere usato da bambini di almeno 8 anni e da persone con ridotte capacità fisiche, sensoriali o mentali, o con mancanza di esperienza e conoscenza, nel caso in cui siano sorvegliati o istruiti per l'uso dell'apparecchio in modo sicuro comprendendo i rischi inerenti. I bambini non devono giocare con l'apparecchio. La pulizia e la manutenzione non devono essere effettuate da bambini senza supervisione.
4. Riporre il caricabatterie e gli utensili non utilizzati. Quando non utilizzati, il caricabatterie e gli utensili devono essere riposti in un luogo secco ed elevato o chiuso a chiave e comunque fuori dalla portata dei bambini. Sistemare gli utensili e il caricabatterie in luoghi con temperatura inferiore ai 40°C.
5. Non maltrattare il cavo. Non portare mai utensili per il cavo né tirare per togliere la spina dalla presa. Tenere il cavo lontano dal calore, dalle lame taglienti e da olio.
6. Quando il caricatore non viene usato, o quando si stanno svolgendo le operazioni di manutenzione ed ispezione, staccare il cavo della corrente del caricatore dalla presa AC.
7. Usare sempre il caricabatterie specificato, in modo da impedire incidenti.
8. Usare solo parti di ricambio originali HiKOKI.
9. Non usare gli utensili elettrici e il caricabatterie per impieghi diversi da quelli specificati nelle istruzioni per l'uso.
10. L'uso di ogni altro accessorio o dispositivo di attacco raccomandato in queste istruzioni di impiego o nel catalogo HiKOKI potrebbe causare danni personali.
11. Se il cavo di alimentazione è danneggiato, deve essere sostituito dal fabbricante o da un suo centro assistenza o da personale con simili qualifiche per evitare rischi.
    La riparazione deve essere fatta solamente da personale autorizzato. Il produttore non è responsabile per danni o incidenti causati da persone non autorizzate, né dell'eventuale utilizzo improprio dell'utensile.
12. Essere assolutamente certi che l'area del terminale del caricabatterie sia priva di qualsiasi materiale o liquido estraneo attaccato. Se sono presenti materiali o liquidi estranei, rimuoverli prima dell'uso.
13. Per ottenere l'integrità di funzionamento per la quale gli utensili e il caricabatterie sono stati concepiti, non togliere le protezioni e le viti installate.
14. Usare il caricabatterie sempre e solo al voltaggio specificato sulla targhetta.
15. Caricare sempre la batteria prima dell'uso.
16. Non usare mai batterie diverse da quelle specificate. Non collegare un elemento secco uguale, una batteria ricaricabile diversa da quella specificata o una batteria da automobile all'utensile elettrico.
17. Non usare trasformatori con alimentatori stabilizzati.
18. Non caricare la batteria da una fonte di alimentazione CC.
19. Caricare sempre in un ambiente al chiuso. Sia il caricabatterie che la batteria si surriscaldano durante la ricarica. Portare la batteria in un posto non esposto direttamente ai raggi solari e che sia ben ventilato.
20. Il disegno completo dello spaccato inserito su queste istruzioni di impiego dovrebbe essere utilizzato solo dal personale autorizzato.

PRECAUZIONI PER L'USO DEL CARICATORE

1. Caricare sempre a batteria a una temperatura ambiente compresa tra -10 e 40°C. Una temperatura inferiore a -10°C comporterà un sovraccarico con conseguente pericolo. La batteria non può essere ricaricata ad una temperatura superiore ai 40°C.
   La temperatura ideale è compresa fra i 20–25 gradi.
2. Non permettere che sostanze estranee entrino nel foro di collegamento della batteria ricaricabile.
3. Non smontare mai la batteria ricaricabile o il caricatore.
4. Non provocare mai dei corto-circuiti alla batteria ricaricabile.
   Il fenomeno provoca surriscaldamento e una sovracorrente elettrica. Può quindi causare ustioni o danni alla batteria.
5. Non gettare la batteria nel fuoco.
   Può esplodere.
6. Usando una batteria scarica, il caricatore può venir danneggiato.
7. Non appena la vita della batteria dopo le operazioni di ricarica diventa troppo breve per fini pratici, portare la batteria al negozio dove è stata acquistata. Non gettarla mai via.
8. Non inserire alcun oggetto nelle fessure di ventilazione del caricatore.
   Inserendo oggetti metallici o infiammabili nelle fessure di ventilazione, si possono causare facilmente delle scosse elettriche, o si può danneggiare il caricatore.

PRECAUZIONI PER IL COLLEGAMENTO DEL DISPOSITIVO USB

Quando si verifica un problema inaspettato, i dati contenuti in un dispositivo USB collegato a questo prodotto potrebbero risultare danneggiati o mancanti. Assicurarsi sempre di eseguire il backup di qualsiasi dato contenuto nel dispositivo USB prima dell'utilizzo con questo prodotto.
Notare che la nostra azienda non si assume in alcun modo alcuna responsabilità per qualsiasi dato memorizzato nel dispositivo USB che risulti danneggiato o mancante, né per qualsiasi eventuale danno che possa verificarsi su un dispositivo collegato.

SPECIFICA

Modello	UC18YTSL
Voltaggio di carica	14,4 V – 18 V
Peso	1,6 kg

APPLICAZIONE

- Per il caricamento della BATTERIA HiKOKI serie BSL14, serie BSL18 e serie MV.
- Per la ricarica di dispositivi USB.
- Per l'utilizzo come prese di alimentazione CA.

SELEZIONE DELLA MODALITÀ DI CARICA

Questo dispositivo è in grado di caricare fino a quattro batterie ricaricabili scegliendo tra due modalità.
Le batterie ricaricabili possono essere caricate in una qualsiasi delle porte, sia in modalità normale sia in modalità Multi.
Quando l'interruttore di selezione della modalità è spento, le batterie vengono caricate in modalità normale. Quando l'interruttore è acceso, vengono caricate in modalità Multi. (**Fig. 2**)

Modalità	Normale	Multi
Scopo	Caricare un certo numero di batterie in sequenza.	Caricare tutte le batterie contemporaneamente.
Metodo di ricarica	Carica in sequenza dai numeri di porta da 1 a 4.	Carica tutte le batterie in modo uniforme.
Interruttore di selezione della modalità	Spento	Acceso
Spia di indicazione della modalità	Spento (Multi Mode)	Acceso (Multi Mode)

Modalità normale (interruttore di selezione della modalità spento)
Le batterie ricaricabili sono caricate nell'ordine dei numeri di porta (1→2→3→4). (**Fig. 3**)
La spia di indicazione ricarica diventa verde quando la batteria ricaricabile corrispondente è completamente carica e il cicalino emette un segnale acustico per avvisare l'utente.
Il tempo necessario per caricare completamente tutte le batterie sarà il totale del tempo di carica per ciascuna batteria.
Nell'esempio illustrato nella **Tabella 1**, il tempo necessario per caricare completamente la batteria con numero di porta 2 sarà il tempo totale impiegato per caricare le batterie con numero di porta 1 e 2 (32 minuti + 52 minuti = 84 minuti).
Suggerimento
Le batterie ricaricabili che si desidera utilizzare devono essere inserite nell'ordine dal numero di porta 1.

Modalità Multi (interruttore di selezione della modalità acceso)
Tutte le batterie vengono caricate contemporaneamente. Le spie di indicazione ricarica diventano verdi quando tutte le batterie ricaricabili sono completamente cariche e il cicalino emette un segnale acustico per avvisare l'utente.
Nell'esempio illustrato nella **Tabella 1**, ci vorranno 152 minuti per caricare completamente tutte e quattro le batterie contemporaneamente.

Tabella 1 Esempio di ricarica

N. porta	Batteria ricaricabile	Tempo di ricarica*
1	BSL 36A18	32 minuti
2	BSL 36B18	52 minuti
3	BSL 1860	38 minuti
4	BSL 1430C	30 minuti
Tempo di ricarica totale		152 minuti

* Il tempo di ricarica varia a seconda della capacità residua delle batterie.

Punti generali che si applicano a entrambe le modalità
- La batteria attualmente in carica è quella nella porta indicata dalla spia di indicazione ricarica che è accesa in rosso fisso.
- Batterie che sono molto calde immediatamente dopo l'uso o fredde a causa di condizioni di bassa temperatura richiedono tempi più lunghi per la ricarica, quindi vengono saltate e caricate dopo le altre batterie.
- Se la ricarica impiega molto tempo, premere l'interruttore di selezione due volte.
  Ciò ripristina il caricabatteria, rivaluta le batterie che sono calde immediatamente dopo l'uso o fredde a causa delle condizioni di bassa temperatura e le salta prima di riprendere la carica.

Modalità normale
- Se una batteria è inserita in una porta con un numero più basso (cioè, con priorità più alta) mentre altre batterie sono in fase di carica, la carica della batteria inserita di recente avrà inizio dopo che la batteria attualmente in carica si è completamente caricata.

Modalità Multi
- Se le batterie ricaricabili vengono utilizzate prima di essere completamente cariche, il livello di carica potrebbe variare da batteria a batteria.
- Inserire una batteria esaurita in una porta libera mentre altre batterie sono in fase di carica aumenterà il tempo necessario per caricare tutte le batterie.

RICARICA

Prima di utilizzare l'utensile elettrico, caricare la batteria nel seguente modo.
1. **Collegare il cavo di alimentazione del caricatore a una presa CA.**
   Quando si collega la spina del caricatore ad una presa a muro, la spia dell'indicatore di ricarica lampeggia in rosso (ad intervalli di 1 secondo).
2. **Selezionare la modalità di ricarica.**
   Selezionare la modalità di carica per soddisfare i requisiti. (**Fig. 2**) (Vedere "SELEZIONE DELLA MODALITÀ DI CARICA" a pagina 29.)
3. **Inserire la batteria nel caricatore.**
   Inserire saldamente la batteria nel caricatore come mostrato in **Fig. 4**.

NOTA
Le spie di ricarica accanto a ciascuna delle quattro porte indicano lo stato di ricarica della corrispondente batteria in ricarica.

4. **Carica**
   Quando si inserisce una batteria nel caricatore, la spia di indicazione ricarica si accende in rosso.
   Quando la batteria è completamente carica, la spia dell'indicatore di ricarica si illumina in verde. (Vedere **Tabella 2**)

(1) Indicazione della spia di ricarica
Le indicazioni della spia dell'indicatore di ricarica vengono mostrate nella **Tabella 2**, a seconda delle condizioni del caricatore o della batteria ricaricabile.

Tabella 2

Indicazioni della spia di ricarica				
Spia dell'indicatore di ricarica (ROSSO/ VERDE)	Prima della ricarica	Lampeggia (ROSSO)	Si illumina per 0,5 secondi. Non si illumina per 0,5 secondi. (Spento per 0,5 secondi)	Collegato a una fonte di alimentazione
	Durante la ricarica	Si illumina (ROSSO)	Si illumina stabilmente	
	Carica completata	Si illumina (VERDE)	Si illumina stabilmente (Segnale acustico continuo: circa 6 secondi)	
	Surriscaldamento standbyz	Lampeggia (ROSSO)	Si illumina per 0,3 secondi. Non si illumina per 0,3 secondi. (Spento per 0,3 secondi)	Batteria surriscaldata. Impossibile ricaricare (la ricarica comincerà quando la batteria si raffredda).
	Carica impossibile	Lampeggia velocemente (ROSSO)	Si illumina per 0,1 secondi. Non si illumina per 0,1 secondi. (Spento per 0,1 secondi) (Segnale acustico intermittente: circa 2 secondi)	Malfunzionamento della batteria o del caricatore

(2) Informazioni sulle temperature e il tempo di ricarica della batteria ricaricabile
Le temperature e il tempo di ricarica sono indicati nella **Tabella 3**.

Tabella 3

Caricatore				UC18YTSL				
Batteria	Tipo di batteria			Li-ion				
	Temperature di carica per le batterie			0°C – 50°C				
	Voltaggio di carica		V	14,4		18		
	Tempo di ricarica, approssimativo (a 20°C)			Serie BSL14xx		Serie BSL18xx		Serie multi-volt
				(4 celle)	(8 celle)	(5 celle)	(10 celle)	(10 celle)
		1,3 Ah	min.	BSL1415S : 15	–	BSL1815S : 15	–	–
		1,5 Ah	min.	BSL1415 : 15	–	BSL1815 : 15	–	–
				BSL1415X : 15	–	BSL1815X : 15	–	–
		2,0 Ah	min.	BSL1420 : 20	–	BSL1820 : 20	–	–
		2,5 Ah	min.	BSL1425 : 25	–	BSL1825 : 25	–	–
		3,0 Ah	min.	BSL1430C : 30	BSL1430 : 20	BSL1830C : 30	BSL1830 : 20	–
		4,0 Ah	min.	–	BSL1440 : 26	–	BSL1840 : 26	–
		5,0 Ah	min.	–	BSL1450 : 32	–	BSL1850 : 32	BSL36A18 : 32
		6,0 Ah	min.	–	BSL1460 : 38	–	BSL1860 : 38	–
		8,0 Ah	min.	–	–	–	–	BSL36B18 : 52
USB × 2	Tensione di carica		V	5				
	Corrente di carica		A	Totale 2				

NOTA
- I tempi di ricarica della batteria potrebbero aumentare a seconda delle condizioni dell'ambiente e della batteria. I tempi di ricarica della batteria si applicano alla carica di una batteria da sola. Quando si caricano più batterie, il tempo di ricarica totale sarà la somma dei singoli tempi di ricarica.
- Il tempo di carica aumenta se la temperatura ambiente è al di sotto di 0°C.

5. **Scollegare il cavo di alimentazione del caricatore dalla presa CA.**
6. **Tenere saldamente il caricatore e estrarre la batteria.**

NOTA
Assicurarsi di estrarre la batteria dal caricatore dopo l'uso e quindi conservarla.

Informazioni riguardanti lo scaricamento dell'elettricità in caso di batterie nuove, ecc.

Poiché la sostanza chimica interna delle batterie nuove e delle batterie che non sono state usate per un lungo periodo di tempo non è attivata, lo scaricamento dell'elettricità potrebbe essere basso quando le si utilizza per la prima e la seconda volta. Questo è un fenomeno temporaneo, e il tempo necessario per la carica normale verrà ripristinato ricaricando la batteria per 2 – 3 volte.

Come fare in modo che le batterie durino più a lungo.

(1) Ricaricare le batterie prima che siano completamente scariche.
Quando si avverte che la potenza dell'utensile diventa più debole, smettere di utilizzare l'utensile e ricaricare la sua batteria. Se si continua l'uso dell'utensile e si esaurisce la corrente elettrica, la batteria può essere danneggiata e la sua durata diventerà più breve.
(2) Evitare di ricaricare ad alte temperature.
Una batteria ricaricabile si riscalda subito dopo l'uso. Se si ricarica una simile batteria subito dopo l'uso, la sua sostanza chimica interna si deteriorerà e la durata della batteria sarà ridotta. Lasciare la batteria e ricaricarla dopo che si è raffreddata per un po' di tempo.

ATTENZIONE

- Se la batteria viene caricata mentre è calda perché rimasta esposta a lungo alla luce solare diretta o immediatamente dopo l'uso, la spia dell'indicatore di ricarica del caricatore si accende per 0,3 secondi, non si accende per 0,3 secondi (spenta per 0,3 secondi). In questo caso, prima lasciar raffreddare la batteria e poi eseguire l'operazione di carica.
- Quando la spia dell'indicatore di ricarica lampeggia (ad intervalli di 0,2 secondi), controllare che non siano presenti oggetti estranei nel connettore della batteria del caricatore ed eventualmente rimuoverli. Se non sono presenti oggetti estranei, è probabile che la batteria o il caricatore non funzionino bene. Rivolgersi a un Centro di assistenza autorizzato.
- Poiché il micro computer incorporato impiega circa 3 secondi per confermare che la batteria caricata con l'UC18YTSL sia stata estratta, attendere almeno 3 secondi prima di reinserirla per continuare il caricamento. Se la batteria viene reinserita entro 3 secondi, potrebbe non venire caricata correttamente.

COME RICARICARE UN DISPOSITIVO USB

ATTENZIONE

- Prima dell'uso, controllare il cavo di collegamento USB per eventuali difetti o danni.
L'utilizzo di un cavo USB difettoso o danneggiato può causare emissione di fumo o incendio.
- Utilizzare un cavo USB di connessione lungo meno di 2 m.
- Quando il prodotto non è in uso, coprire la porta USB con la copertura in gomma.
L'accumulo di polvere ecc. nella porta USB può causare emissione di fumo o incendio.

NOTA

- Il tempo necessario per la ricarica potrebbe essere più lungo quando un dispositivo USB e una batteria vengono ricaricati contemporaneamente.
- Ci potrebbe essere una pausa durante la ricarica USB.
- Quando un dispositivo USB non è in carica, rimuovere il dispositivo USB dal caricatore.
La mancata osservanza di questa precauzione potrebbe non solo ridurre la durata di un dispositivo USB, ma anche causare incidenti imprevisti.
- Potrebbe non essere possibile caricare alcuni dispositivi USB, a seconda del tipo di dispositivo.
- La corrente di ricarica della USB non dovrebbe superare un totale di 2 A per le due le porte di ricarica USB.
In caso contrario si potrebbe provocare il malfunzionamento del caricabatteria.

(1) Selezionare un metodo di ricarica
A seconda del metodo di ricarica selezionato, la batteria viene inserita nel caricatore oppure il cavo di alimentazione viene inserito in una presa.
  - Ricarica di un dispositivo USB da una presa elettrica (**Fig. 5-a**)
  - Ricarica di un dispositivo USB e di una batteria da una presa elettrica (**Fig. 5-b**)

(2) Collegare il cavo USB.(**Fig. 6**)
Tirare all'indietro la copertura in gomma e collegare saldamente un cavo USB disponibile in commercio (adatto al dispositivo che si sta caricando) nella porta USB.
(3) Al termine della ricarica (**Fig. 7**)

- Per verificare lo stato della ricarica, controllare il dispositivo USB.
- Scollegare il cavo di alimentazione dalla presa elettrica.
- Posizionare la copertura in gomma sulla porta USB.

USO COME FONTE DI ALIMENTAZIONE CA

Il prodotto comprende una comoda presa CA per l'uso come fonte di alimentazione CA per dispositivi. (La capacità attuale è 8 A.)
È possibile utilizzare dei dispositivi CA collegandoli alla presa CA sul caricabatteria con la spina di alimentazione del caricabatteria collegata a una presa elettrica. (**Fig. 8**)

AVVERTENZA

Le spine con messa a terra di tipo francese (spine con messa a terra di tipo E) non possono essere utilizzate con il caricabatteria.
Si noti che i dispositivi che richiedono la messa a terra utilizzando questo tipo di spina comportano il rischio di scosse elettriche.
Controllare il singolo dispositivo prima dell'uso. (**Fig. 9**)

NOTA

- I dispositivi CA collegati al caricabatteria non dovrebbero superare 8 A.
In caso contrario si potrebbe provocare il malfunzionamento del caricabatteria.
Leggere attentamente il presente manuale di istruzioni per il dispositivo da utilizzare e controllare la corrente nominale prima dell'uso.
- Accertarsi che la spina di alimentazione del caricabatteria sia inserita in una presa elettrica CA durante l'utilizzo di un dispositivo CA.

(1) Selezionare la configurazione d'uso
  - Utilizzo di un dispositivo CA con alimentazione fornita da una presa elettrica. (**Fig. 10-a**)
  - Utilizzo di un dispositivo CA e ricarica di una batteria con alimentazione fornita da una presa elettrica. (**Fig. 10-b**)

MANUTENZIONE ED ISPEZIONE

1. **Ispezione delle viti di montaggio**
Ispezionare regolarmente le viti di montaggio e assicurarsi che siano ben fissate. Se una di queste dovesse essere allentata, riserrarla immediatamente. Si rischia in caso contrario di provocare incidenti pericolosi.
2. **Pulizia del caricabatteria**
Se il caricabatteria è sporco, pulirlo con un panno morbido e asciutto o con un panno inumidito con acqua e sapone. Non usare solventi cloridrici, benzina o diluenti per benzina, in quanto potrebbero deformare la plastica.

3. Trasporto dopo l'uso

AVVERTENZA

Rimuovere le batterie dal caricabatteria prima di procedere al trasporto.
Si potrebbero verificare danni o lesioni se le batterie cadessero. (**Fig. 11**)

Per un facile trasporto dopo l'uso è presente una maniglia per il trasporto. La maniglia può essere riposta nell'unità principale per compattezza, quando non è in uso. (**Fig. 12**)

4. Ritirare il caricabatteria quando non è in uso

Quando non utilizzato, il caricabatteria deve essere riposto in un luogo secco ed elevato o chiuso a chiave e comunque fuori dalla portata dei bambini.

ATTENZIONE

Nell'uso e nella manutenzione degli utensili elettrici devono essere osservate le normative di sicurezza e i criteri prescritti in ciascun paese.

NOTA

A causa del continuo programma di ricerche e sviluppo della HiKOKI, le caratteristiche riportate in questo foglio sono soggette cambiamenti senza preventiva comunicazione.

RISOLUZIONE DEI GUASTI

Usare le ispezioni nella tabella di seguito se l'utensile non funziona normalmente. Se questo non risolve il problema, consultare il proprio rivenditore o Centro di Assistenza Autorizzato HiKOKI.

Sintomo	Causa probabile	Rimedio
La spia dell'indicatore di carica lampeggia rapidamente in rosso e il caricamento della batteria non ha inizio.	La batteria non è inserita fino in fondo.	Inserire la batteria saldamente.
	Ci sono sostanze estranee nel terminale batteria o nel punto in cui la batteria è collegata.	Rimuovere le sostanze estranee.
La spia dell'indicatore di carica lampeggia in rosso e il caricamento della batteria non ha inizio.	La batteria non è inserita fino in fondo.	Inserire la batteria saldamente.
	La batteria è surriscaldata.	Se viene lasciata indisturbata, la batteria inizia automaticamente a caricarsi se la sua temperatura diminuisce, ma ciò potrebbe ridurre la vita utile della batteria. È consigliabile far raffreddare la batteria in un luogo ben ventilato, lontano dalla luce diretta del sole, prima della carica.
Il tempo di utilizzo della batteria è breve anche se la batteria è completamente carica.	La vita utile della batteria è esaurita.	Sostituire la batteria con una nuova.
La batteria richiede un tempo lungo per ricaricarsi.	La temperatura della batteria, del caricabatteria o dell'ambiente circostante è estremamente bassa.	Caricare la batteria al chiuso o in un altro ambiente più caldo.
	Le prese d'aria del caricabatteria sono ostruite, causando il surriscaldamento dei suoi componenti interni.	Evitare di bloccare le prese d'aria.
	La ventola di raffreddamento non funziona.	Contattare un centro di assistenza autorizzato HiKOKI per le riparazioni.
La spia di alimentazione USB si è spenta e il dispositivo USB ha smesso di caricare.	La capacità della batteria è diventata bassa.	Sostituire la batteria con una che abbia capacità rimanente.
		Collegare la spina di alimentazione del caricabatteria in una presa elettrica.
La spia di alimentazione USB non si spegne anche se il dispositivo USB ha terminato la ricarica.	La spia di alimentazione USB si accende in verde per indicare che la carica USB è possibile.	Questo non è un malfunzionamento.
Non è chiaro quale sia lo stato di ricarica di un dispositivo USB o se la sua ricarica sia completa.	La spia di alimentazione USB non si spegne anche quando la ricarica è completa.	Esaminare il dispositivo USB che sta caricando per confermare il suo stato di carica.
La ricarica di un dispositivo USB si ferma a metà strada.	Il caricabatteria è stato inserito in una presa elettrica mentre il dispositivo USB era in carica utilizzando la batteria come fonte di alimentazione.	Questo non è un malfunzionamento. Il caricabatteria mette in pausa la ricarica USB per circa 5 secondi mentre fa distinzione tra le fonti di alimentazione.
	Una batteria è stata inserita nel caricabatteria mentre il dispositivo USB era in carica utilizzando una presa di corrente come fonte di alimentazione.	

Sintomo	Causa probabile	Rimedio
La ricarica del dispositivo USB va in pausa a metà strada quando la batteria e il dispositivo USB sono in fase di carica allo stesso tempo.	La batteria si è caricata completamente.	Questo non è un malfunzionamento. Il caricabatteria mette in pausa la ricarica USB per 5 secondi circa mentre controlla se la batteria ha completato con successo la ricarica.
La ricarica del dispositivo USB non si avvia quando la batteria e il dispositivo USB sono in fase di carica allo stesso tempo.	La capacità residua della batteria è estremamente bassa.	Questo non è un malfunzionamento. Quando la capacità della batteria raggiunge un certo livello, la ricarica USB si avvia automaticamente.
Non è possibile utilizzare i dispositivi CA anche se sono collegati alla presa CA sul caricabatteria.	Il fusibile del caricabatteria è scattato a causa del carico eccessivo dal dispositivo CA.	Contattare un centro di assistenza autorizzato HiKOKI per le riparazioni.
		I dispositivi CA non dovrebbero superare 8 A.
I dispositivi non ricaricano anche quando sono collegati alle porte USB.	Il fusibile del caricabatteria è scattato a causa del carico eccessivo dal dispositivo USB.	Contattare un centro di assistenza autorizzato HiKOKI per le riparazioni.
		I dispositivi USB non dovrebbero superare un totale di 2 A.

ALGEMENE VPPRZORGEN IN HET GEBRUIK

1. Zorg voor een schone werkplek. Een rommelige werkplek of werkbank verhoogt de kans op ongelukken.
2. Vermijd gevaarlijke omgevingen. Stel het elektrisch gereedschap en de acculader niet bloot aan regen. Gebruik het elektrisch gereedschap en de acculader niet op vochtige of natte plaatsen. Zorg ervoor dat de werkplek goed verlicht is.
   Gebruik het elektrisch gereedschap en de acculader niet in de buurt van ontvlambare of explosieve materialen.
   Gebruik het elektrisch gereedschap en de accilader niet in de nabijheid van ontvlambare vloeistoffen of gassen.
3. Dit apparaat kan gebruikt worden door kinderen vanaf 8 jaar en personen met verminderde fysieke, zintuiglijke of mentale capaciteiten of gebrek aan ervaring of kennis als ze onder toezicht staan of instructies hebben gekregen over het gebruik van het apparaat op een veilige manier en de mogelijke gevaren begrijpen. Kinderen mogen niet met het apparaat spelen. Reiniging en onderhoud mag niet door kinderen worden uitgevoerd zonder toezicht.
4. Berg gereedschap dat niet wordt gebruikt netjes samen met de acculader op. Wanneer ze niet in gebruik zijn, moeten het gereedschap en de acculader worden bewaard op een droge, hoge of afgesloten plek - buiten bereik van kinderen. Bewaar het gereedschap en de acculader op een plek waar de temperatuur lager dan 40°C blijft.
5. Doe geen gekke dingen met het snoer. Draag de acculader niet aan het snoer en trek niet aan het snoer om de stekker uit het stopcontact te halen. Houd het snoern uit de buurt van warmte, olie en scherpe randen.
6. Wanneer de acculader niet in gebruik is of wordt onderhouden of geïnspecteerd, moet u de stekker van de acculader uit het stopcontact halen.
7. Om gevaar te vermijden moet u altijd de opgegeven acculader gebruiken.
8. Gebruik uitsluitend originele HiKOKI vervangingsonderdelen.
9. Gebruik elektrisch gereedschap en acculaders niet voor andere toepassingen dan die vermeld staan in de handleiding.
10. Om persoonlijk letsel te voorkomen, mag u uitsluitend de accessoires of hulpstukken gebruiken die worden aanbevolen in deze handleiding of in de HiKOKI catalogus.
11. Als het netsnoer beschadigd is, moet dit vervangen worden door de fabrikant of door de fabrikant erkend onderhoudspersoneel of iemand met vergelijkbare kwalificaties om gevaar te voorkomen.
    Laat reparaties uitsluitend over aan een erkend servicecentrum. De fabrikant aanvaardt geen aansprakelijkheid voor enige schade of enig letsel veroorzaakt door reparatie door onbevoegden of door onoordeelkundig gebruik van het gereedschap.
12. Zorg ervoor dat de polen van de oplader vrij zijn van vastklevend vreemd materiaal of vloeistof. Als er vreemd materiaal of vloeistof aanwezig is, verwijder dit dan alvorens gebruik.
13. Om de operationele integriteit van het elektrisch gereedschap en de acculader te waarborgen, mag u in geen geval schroeven of afdekkingen of andere onderdelen ervan verwijderen.
14. Gebruik de acculader altijd op het voltage dat staat aangegeven op het typeplaatje.
15. Laad de accu altijd op voor gebruik.
16. Gebruik geen andere accu dan de voorgeschreven accu. Gebruik geen gewone batterijen, of een andere oplaadbare batterij dan de voorgeschreven accu, of een auto-accu om het gereedschap van stroom te voorzien.
17. Gebruik geen transformator met een spanningsverhoger.
18. Laad de accu niet met de DC voeding.
19. Laad de accu altijd binnenshuis op. Omdat de acculader en de accu een beetje warm worden tijdens het opladen, moet u de accu opladen op een plek die niet blootstaat aan direct zonlicht, met een lage vochtigheid en een goede ventilatie.
20. Gebruik de onderdelentekening in deze handleiding uitsluitend voor service door een bevoegde persoon.

VOORZORGEN VOOR DE ACCULADER

1. Laad de accu op bij een omgevingstemperatuur van -10-40°C. Een tempreatuur van minder dan -10°C zal overlading veroorzaken, hetgeen gevaarlijk is. De accu kan niet worden opgeladen bij een temperatuur van boven de 40°C.
   De meest geschikte temperatuur voor het opladen is 20–25°C.
2. Voorkom dat stof of vuil in de aansluitopening van de accu terecht komt.
3. Demonteer de accu of acculader niet.
4. Voorkom kortsluiting van de accu.
   Kortsluiten van de accu zal resulteren in een grote stroom en oververhitting. Dit zal resulteren in brandwonden en schade aan de accu.
5. Gooi de accu niet in het vuur.
   Een brandende accu kan ontploffen.
6. Gebruiken van een accu die het eind van zijn levensduur heeft bereikt zal de acculader beschadigen.
7. Breng de accu naar de winkel waar deze gekocht werd, nadat deze na opladen onvoldoende kracht heeft voor praktisch gebruik. Gooi een accu die het eind van zijn levensduur heeft bereikt niet zomaar weg.
8. Steek nooit voorwerpen in de ventilatie-openingen van de acculader.
   Als er voorwerpen of ontvlambaar materiaal in de ventilatie-openingen van de acculader wordt gestoken, kan dit resulteren in een elektrische schok of schade aan de acculader.

VOORZORGSMAATREGELEN AANSLUITING USB-APPARAAT

Wanneer een onverwacht probleem optreedt, kunnen de gegevens in een USB-apparaat, aangesloten op dit product, beschadigd raken of verloren gaan. Zorg er altijd voor dat er een back-up wordt gemaakt van gegevens op het USB-apparaat voor gebruik met dit apparaat.
Houd er rekening mee dat ons bedrijf geen enkele verantwoordelijkheid accepteert voor op een USB-apparaat opgeslagen gegevens die beschadigd of verloren zijn, noch voor schade dat zich voor kan doen aan een aangesloten apparaat.

TECHNISCHE GEGEVENS

Model	UC18YTSL
Oplaadspanning	14,4 V – 18 V
Gewicht	1,6 kg

TOEPASSING

- Voor het opladen van de HiKOKI BATTERIJ BSL14-serie, BSL18-serie en MV-serie.
- Voor het opladen van USB-apparaten.
- Voor gebruik als stroomvoedingsbron.

OPLAADMODUSSELECTIE

Dit apparaat is geschikt voor het opladen van maximaal vier oplaadbare accu's met een keuze uit twee modi.
Oplaadbare accu's kunnen worden opgeladen in een van de poorten, zowel in normale modus als in multimodus.
Als de moduskeuzeschakelaar is uitgeschakeld, worden de accu's via de normale modus opgeladen. Als de schakelaar aan staat, worden ze opgeladen in de multimodus. (**Afb. 2**)

Modus	Normaal	Multi
Doel	Een aantal accu's achter elkaar opladen.	Alle accu's tegelijk opladen.
Oplaadmethode	Laad na elkaar op in de volgorde van poortnummers 1 tot 4.	Laadt alle accu's tegelijkertijd op.
Moduskeuzeschakelaar	Uit	Aan
Modusindicatielampje	Uit Multi Mode	Aan Multi Mode

Normale modus (moduskeuzeschakelaar uit)
De oplaadbare accu's worden opgeladen in de volgorde van de poortnummers (1→2→3→4). (**Afb. 3**)
Het laadindicatielampje wordt groen wanneer de corresponderende oplaadbare accu helemaal is opgeladen, en de zoemer slaat een pieptoon uit om de gebruiker hiervan op de hoogte te brengen.
De tijd die nodig is om alle accu's volledig op te laden is het totaal van de laadtijd voor elke accu.
In het voorbeeld aangegeven in **Tabel 1**, is de tijd die nodig is om de accu op poortnummer 2 volledig op te laden de totale tijd die nodig is om de accu's in de poortnummers 1 en 2 op te laden (32 minuten + 52 minuten = 84 minuten).

Tip

Oplaadbare accu's die u snel wilt gebruiken moeten in de volgorde vanaf poortnummer 1 worden geplaatst.

Multimodus (moduskeuzeschakelaar aan)
Alle accu's zullen tegelijkertijd worden opgeladen. De laadindicatielampjes worden groen wanneer alle oplaadbare accu's helemaal zijn opgeladen, en de zoemer slaat een pieptoon uit om de gebruiker hiervan op de hoogte te brengen.
In het voorbeeld aangegeven in **Tabel 1**, is de tijd die nodig is om alle vier de accu's tegelijkertijd op te laden 152 minuten.

Tabel 1 Laadvoorbeeld

Poortnr.	Oplaadbare accu	Oplaadtijd*
1	BSL 36A18	32 minuten
2	BSL 36B18	52 minuten
3	BSL 1860	38 minuten
4	BSL 1430C	30 minuten
Totale laadtijd		152 minuten

* De laadtijd verschilt afhankelijk van de resterende capaciteit van de accu's.

Algemene punten die van toepassing zijn op beide modi

- De accu welke momenteel wordt opgeladen zit in de poort die wordt aangegeven door een gelijkmatig brandend rood laadindicatielampje.
- Accu's die heet zijn onmiddelijk nadat ze zijn gebruikt of koud als gevolg van lage temperaturen moeten langer laden, zodoende worden deze overgeslagen en pas opgeladen na de andere accu's.
- Als het laden erg lang duurt, drukt u tweemaal op de keuzeschakelaar.
  Hierdoor wordt de lader gereset, hij controleert opnieuw of de accu's of heet zijn onmiddellijk na gebruik, of erg koud zijn vanwege lage temperaturen, en slaat ze dan over voordat ze weer worden opgeladen.

Normale modus

- Als er een accu in een poort met een lager nummer (d.w.z. een hogere prioriteit) wordt geplaatst terwijl er andere accu's worden opgeladen, zal het laden van de net geplaatste accu pas beginnen nadat de accu die momenteel wordt geladen volledig is opgeladen.

Multimodus

- Als oplaadbare accu's worden gebruikt voordat ze volledig zijn opgeladen, kan het laadniveau van accu tot accu verschillen.
- Wanneer er een lege accu in een lege poort wordt gestoken terwijl andere accu's worden opgeladen, zal de tijd die nodig is om alle accu's op te laden toenemen.

OPLADEN

Voor het gebruik van het elektrisch gereedschap dient de accu als volgt opgeladen te worden.

1. **Sluit het netsnoer van de acculader aan op het stopcontact.**
   Wanneer de stekker van de acculader verbonden wordt met een houder, zal het controlelampje rood knipperen (met tussenpozen van 1 seconde).
2. **Selecteer de oplaadmodus.**
   Selecteer de laadmodus die geschikt is voor uw eisen. (**Afb. 2**) (Zie „OPLAADMODUSSELECTIE" op pagina 35.)
3. **Steek de batterij in de acculader.**
   Steek de accu stevig in de acculader zoals u kunt zien op **Afb. 4**.

OPMERKING

De oplaadlampjes naast elke poort geven de oplaadstatus van de bijbehorende batterij aan.

4. **Opladen**
   Wanneer er een accu in de lader wordt geplaatst, zal het laadindicatielampje rood gaan branden.
   Wanneer de accu volledig is opgeladen, zal het controlelampje groen oplichten. (Zie **Tabel 2**)

(1) Aanduiding van het controlelampje
De aanduidingen van het controlelampje zijn zoals aangegeven in **Tabel 2**, al naar gelang de toestand van de accu of de acculader.

Tabel 2

Aanduidingen van het laadindicatielampje				
Laad indicatielamp (ROOD/ GROEN)	Voor het opladen	Knippert (ROOD)	Licht ongeveer 0,5 seconde op. Licht niet op ongeveer 0,5 seconde lang. (0,5 seconde lang uit)	Aansluiten op de stroombron.
	Tijdens het opladen	Licht op (ROOD)	Blijft branden	
	Opladen klaar	Licht op (GROEN)	Blijft branden (Continu zoemer geluid: ongeveer 6 seconden)	
	Oververhitting uit (standby)	Knippert (ROOD)	Licht ongeveer 0,3 seconde op. Licht niet op ongeveer 0,3 seconde lang. (0,3 seconde lang uit)	De accu is oververhit. De accu kan niet opgeladen worden. (Het opladen wordt hervat wanneer de accu is afgekoeld).
	Opladen onmogelijk	Knippert snel (ROOD)	Licht ongeveer 0,1 seconde op. Licht ongeveer 0,1 seconde niet op. (0,1 seconde lang uit) (Intermitterend zoemer geluid: ongeveer 2 seconden)	Er is iets mis met de accu of met de acculader

(2) Met betrekking tot de temperaturen en oplaadtijd van de oplaadbare batterij
De temperaturen en bijbehorende oplaadtijden worden gegeven in **Tabel 3**.

Tabel 3

Acculader				UC18YTSL				
Accu	Type batterij			Li-ion				
	Geschikte temperatuur voor het opladen			0°C – 50°C				
	Oplaadspanning		V	14,4		18		
	Oplaadtijd, ongeveer (bij 20°C)			BSL14xx serie		BSL18xx serie		Multivolt serie
				(4 cellen)	(8 cellen)	(5 cellen)	(10 cellen)	(10 cellen)
		1,3 Ah	min.	BSL1415S : 15	–	BSL1815S : 15	–	–
		1,5 Ah	min.	BSL1415 : 15	–	BSL1815 : 15	–	–
				BSL1415X : 15	–	BSL1815X : 15	–	–
		2,0 Ah	min.	BSL1420 : 20	–	BSL1820 : 20	–	–
		2,5 Ah	min.	BSL1425 : 25	–	BSL1825 : 25	–	–
		3,0 Ah	min.	BSL1430C : 30	BSL1430 : 20	BSL1830C : 30	BSL1830 : 20	–
		4,0 Ah	min.	–	BSL1440 : 26	–	BSL1840 : 26	–
		5,0 Ah	min.	–	BSL1450 : 32	–	BSL1850 : 32	BSL36A18 : 32
		6,0 Ah	min.	–	BSL1460 : 38	–	BSL1860 : 38	–
		8,0 Ah	min.	–	–	–	–	BSL36B18 : 52
USB × 2	Oplaadspanning		V	5				
	Laadstroom		A	Totaal 2				

OPMERKING

- De laadtijden van de accu kunnen toenemen afhankelijk van de omgevingstoestand en accutoestand. De laadtijden van de accu zijn van toepassing op het opladen van één enkele accu. Wanneer er meerdere accu's worden opgeladen, zal de totale laadtijd de som zijn van de individuele laadtijden.
- De laadtijd neemt toe wanneer de omgevingstemperatuur lager is dan 0°C.

5. Haal de stekker van het netsnoer van de acculader uit het stopcontact.

6. Houd de acculader stevig vast en trek de accu eruit.

OPMERKING

U moet de accu na het laden uit de acculader halen en op een veilige plek bewaren.

Betreffende elektrisch ontladen in het geval van nieuwe batterijen, enz.

Als de chemische substantie van nieuwe batterijen en batterijen die niet gedurende een lange periode niet zijn gebruikt niet geactiveerd is, zal de stroomopbrengst mogelijk niet laag zijn het eerste en tweede gebruik. Dit is een tijdelijk fenomeen en de normale tijd benodigd voor het opladen zal worden hersteld door de batterijen 2 – 3 keer op te laden.

De gebruiksduur van de batterijen verlengen.

(1) Laad de batterijen op voordat ze volledig uitgeput raken. Wanneer u merkt dat de kracht van het gereedschap zwakker wordt, stop het gebruik van her gereedschap dan en laad de batterij op. Als u het gereedschap blijft gebruiken en de elektrische voeding uitput, kan de batterij beschadigd raken en wordt zal de levensduur verminderen.
(2) Vermijd opladen bij hoge temperaturen.
Een oplaadbare batterij zal direct na gebruik heet zijn. Als een dergelijke batterij direct na gebruik wordt opgeladen, zal de inwendige chemische substantie verslechteren en zal de levensduur van de batterij afnemen. Laat de batterij en laad deze op nadat het een tijdje is afgekoeld.

LET OP

- Als de accu wordt opgeladen terwijl deze warm is omdat de accu langere tijd op een plaats lag die werd blootgesteld aan direct zonlicht of omdat de accu zojuist is gebruikt, kan het controlelampje van de acculader 0,3 seconde lang oplichten, dan 0,3 seconde niet oplichten (0,3 seconde uit). In dat geval moet u de accu eerst laten afkoelen voordat u met opladen begint.
- Wanneer het controlelampje snel knippert (elke 0,2 seconde), moet u controleren of er verontreinigingen zijn in de accu-aansluiting van de acculader en deze verwijderen als dat het geval is. Als er geen verontreinigingen zijn, is het mogelijk dat de accu of de acculader defect is. Breng deze dan naar een officieel servicecentrum.
- Aangezien de ingebouwde microcomputer ongeveer 3 seconden nodig heeft om vast te stellen dat de accu die met de UC18YTSL wordt opgeladen eruit is genomen, moet u minimaal 3 seconden wachten voordat u de accu opnieuw in de acculader plaatst om het opladen te hervatten. Als u de accu terugplaatst voordat er 3 seconden zijn verstreken, is het mogelijk dat de accu niet correct wordt opgeladen.

HOE MOET JE EEN USB TOESTEL OPLADEN

WAARSCHUWING

- Voor gebruik, controleer de verbonden USB kabel voor enige defecten of beschadigingen.
Bij gebruik van een kapotte of beschadigde USB kabel kan er rook uitstoot of ontbranding ontstaan.
- Gebruik een USB-kabel aansluiting van minder dan 2 meter.
- Wanneer het product niet wordt gebruikt, bedek de USB poort dan met de rubberen bedekking.
Ophoping van stof etc. in de USB poort kan rook uitstoot of ontbranding veroorzaken.

OPMERKING

- De vereiste tijd voor het opladen zal langer zijn wanneer een USB-apparaat en batterij tegelijkertijd worden opgeladen.
- Er kan een soms een pauze zijn gedurende het opladen van de USB.
- Wanneer een USB apparaat niet wordt opgeladen, verwijder het USB apparaat van de oplader.
Doet u dit niet, dan kan de levensduur van de batterij afnemen, maar dit kan ook onverwachte ongelukken als gevolg hebben.
- Het kan zijn dat sommige USB-apparaten niet kunnen worden opgeladen, afhankelijk van het type apparaat.
- De laadstroom voor USB mag niet hoger zijn dan een totaal van 2 A voor de twee USB-oplaadpoorten.
Als u dit wel doet, kan de oplader storen.

(1) Selecteer een oplaad methode
Afhankelijk van de oplaad methode die geselecteerd wordt, zal de batterij in de lader worden geplaatst of zal het netsnoer in het stopcontact worden gedaan.
  - Een USB-apparaat opladen vanuit een stopcontact (**Afb. 5-a**)
  - Een USB-apparaat en batterij opladen vanuit een stopcontact (**Afb. 5-b**)
(2) Sluit de USB kabel aan. (**Afb. 6**)
Trek de rubberen afdekking naar achteren en sluit een commercieel verkrijgbare USB kabel (geschikt voor het apparaat dat je wilt opladen) stevig aan op de USB poort.
(3) Wanneer het opladen is voltooid (**Afb. 7**)

- Om de oplaadstatus te controleren, controleer dan het USB apparaat.
- Trek de stekker van het netsnoer uit het stopcontact.
- Plaats de rubber afdekking over de USB-poort.

GEBRUIK ALS STROOMVOEDING

Het product is voorzien van een handige AC-stekker voor gebruik als een stroombron voor AC-apparaten. (Huidige capaciteit is 8 A.)
AC-apparaten kunnen gebruikt worden door ze in de AC-stekker op de lader te steken met de stekker van de oplader in een stopcontact. (**Afb. 8**)

WAARSCHUWING

Frans geaarde stekkers (Type E geaarde stekkers) kunnen niet met de lader worden gebruikt.
Houd er rekening mee dat apparaten die aarding met dit type stekker vereisen het risico van een elektrische schok met zich meebrengen.
Controleer het individuele apparaat voor gebruik. (**Afb. 9**)

OPMERKING

- AC-apparaten die zijn aangesloten op de oplader mogen de 8 A niet overschrijden.
Doet u dit wel, kan de oplader storen.
Lees de instructiehandleiding voor het te gebruiken apparaat zorgvuldig door en controleer de nominale stroomsterkte vóór gebruik.
- Zorg ervoor dat de stroombronstekker van de oplader in een stopcontact zit als u AC-apparaten gebruikt.

(1) Selecteer gebruiksconfiguratie
  - Bij het gebruik van een AC-apparaat met stroomtoevoer vanuit een stopcontact. (**Afb. 10-a**)
  - Bij gebruik van een AC-apparaat en het opladen van een batterij met stroomtoevoer vanuit een stopcontact. (**Afb. 10-b**)

ONDERHOUD EN INSPECTIE

1. **Inspectie van bevestigingsschroeven**
Controleer alle bevestigingsschroeven regelmatig en zorg ervoor dat ze goed aangedraaid zijn. Draai los zittende schroeven onmiddellijk vast. Doet u dit niet, dan kunnen ernstige gevaren het gevolg zijn.
2. **Reinigen van de acculader**
Wanneer de acculader vuil is, veegt u deze af met een zachte, droge doek of een doek bevochtigd met een zeepsopje. Gebruik geen chemische middelen zoals chloor, of vloeistoffen zoals benzine of verfverdunner, want deze kunnen het plastic vervormen of zelfs smelten.
3. **Transport na gebruik**

WAARSCHUWING

Haal alle batterijen uit de lader voor het transport.
Er kan schade of letsel ontstaan als de batterijen eraf vallen. (**Afb. 11**)

Er is een draaghendel beschikbaar voor gemakkelijk vervoer. De hendel kan in de hoofdeenheid gedrukt worden als deze niet in gebruik is. (**Afb. 12**)

4. **Berg de lader op wanneer u hem niet gebruikt**
   Wanneer hij niet in gebruik is, moet de acculader worden bewaard op een droge, hoge of afgesloten plek - buiten bereik van kinderen.

LET OP

Bij gebruik en onderhoud van elektrisch gereedschap dienen de in het land waar u zich bevindt geldende veiligheidsregelgeving en veiligheidsstandaarden stipt te worden opgevolgd.

OPMERKING

Op grond van het voortdurende research en ontwikkelingsprogramma van HiKOKI kunnen de hierin genoemde technische gegevens zonder voorafgaande kennisgeving worden gewijzigd.

OPLOSSEN VAN PROBLEMEN

Voer de inspecties in onderstaande tabel uit als het gereedschap niet normaal werkt. Als dit het probleem niet oplost, contact opnemen met uw dealer of het erkende HiKOKI onderhoudscentrum.

Probleem	Mogelijke oorzaak	Oplossing
Het laadindicatielampje voor het opladen knippert snel in een rode kleur, en het opladen van de batterij start niet.	De batterij is niet volledig geplaatst.	Voeg de batterij stevig in.
	Er zit vreemde materie in de batterijpolen of waar de batterij is bevestigd.	Verwijder de vreemde materie.
Het laadindicatielampje voor het opladen knippert in een rode kleur, en het opladen van de batterij start niet.	De batterij is niet volledig geplaatst.	Voeg de batterij stevig in.
	De batterij is oververhit.	Als er niets aan gedaan wordt, zal de batterij automatisch beginnen met opladen als de temperatuur zakt, maar dit kan de levensduur van de batterij verminderen. Het wordt aanbevolen de batterij te laten afkoelen in een goed geventileerde, niet aan direct zonlicht blootgestelde, plaats voordat deze opgeladen wordt.
Gebruikstijd batterij is kort, zelfs wanneer de batterij volledig is opgeladen.	De levensduur van de batterij is uitgeput.	Vervang de batterij door een nieuwe.
De batterij vergt een lange tijd om op te laden.	De temperatuur van de batterij, de lader of de omringende omgeving is extreem laag.	Laad de batterij binnenshuis of in een andere warmere omgeving.
	De ventilatieopeningen zijn geblokkeerd waardoor de interne componenten oververhit raken.	Vermijd het blokkeren van de ventilatieopeningen.
	De koelventilator draait niet.	Neem contact op met een door HiKOKI erkend servicecentrum voor reparatie.
Het USB aan/uit-lampje is uitgeschakeld en het USB-apparaat is gestopt met opladen.	De capaciteit van de batterij is laag geworden.	Vervang de batterij door één met resterende capaciteit.
		Steek de stekker van de oplader in een stopcontact.
USB aan/uit-lampje schakelt niet uit zelfs al is het USB-apparaat klaar met opladen.	Het USB aan/uit-lampje licht groen op om aan te geven dat USB opladen mogelijk is.	Dit duidt niet op een storing.
Het is onduidelijk wat de laadstatus van een USB-apparaat is en of het opladen voltooid is.	Het USB aan/uit-lampje schakelt niet uit zelfs niet wanneer het opladen voltooid is.	Onderzoek het USB-apparaat dat wordt opgeladen om de oplaadstatus te bevestigen.
Het opladen van een USB-apparaat pauzeert halverwege.	De oplader was aangesloten op een stopcontact terwijl het USB-apparaat opgeladen werd met behulp van de batterij als voedingsbron.	Dit duidt niet op een storing. De oplader pauzeert USB opladen voor ongeveer 5 seconden wanneer deze onderscheid maakt tussen de voedingsbronnen.
	Een batterij werd in de oplader geplaatst terwijl het USB-apparaat opgeladen werd met behulp van een stopcontact als voedingsbron.	
Het opladen van het USB-apparaat pauzeert halverwege wanneer de batterij en het USB-apparaat tegelijkertijd opgeladen worden.	De batterij is volledig opgeladen.	Dit duidt niet op een storing. De oplader pauzeert met het opladen van USB voor ongeveer 5 seconden terwijl hij controleert of de batterij het opladen succesvol heeft voltooid.

Probleem	Mogelijke oorzaak	Oplossing
Het opladen van het USB-apparaat start niet wanneer de batterij en het USB-apparaat tegelijkertijd opgeladen worden.	De resterende batterijcapaciteit is extreem laag.	Dit duidt niet op een storing. Wanneer de batterijcapaciteit een bepaald niveau heeft bereikt, zal het opladen van USB automatisch beginnen.
AC-apparaten kunnen niet gebruikt worden, zelfs niet als deze in de AC-stekker op de lader gestoken zijn.	De opladerzekering is doorgeslagen vanwege overmatige belasting van het AC-apparaat.	Neem contact op met een door HiKOKI erkend servicecentrum voor reparatie.
		AC-apparaten mogen de 8 A niet overschrijden.
Apparaten worden niet opgeladen, zelf niet als deze zijn aangesloten op de USB-poorten.	De opladerzekering is doorgeslagen vanwege overmatige belasting van het USB-apparaat.	Neem contact op met een door HiKOKI erkend servicecentrum voor reparatie.
		USB-apparaten mogen het totaal van 2 A niet overschrijden.

PRECAUCIONES DE FUNCIONAMIENTO GENERALES

1. Mantenga limpia la zona de trabajo. Las zonas y los bancos de trabajo desordenados aumentan la posibilidad de que se produzca un accidente.
2. Evite entornos peligrosos. No exponga las herramientas eléctricas ni el cargador a la lluvia. No utilice las herramientas eléctricas ni el cargador en lugares húmedos. Mantenga la zona de trabajo bien iluminada.
   No utilice nunca las herramientas eléctricas ni el cargador cerca de materiales inflamables o explosivos.
   No utilice la herramienta ni el cargador en presencia de líquidos o gases inflamables.
3. Esta aplicación puede ser utilizada por niños a partir de los 8 años y personas con capacidades físicas, sensoriales o mentales reducidas o falta de experiencia y conocimiento si han recibido la supervisión o instrucción concerniente al uso del aparato de una manera segura y entienden los peligros involucrados. No permita que los niños jueguen con el aparato. La limpieza y el mantenimiento del usuario no deben ser realizados por niños sin supervisión.
4. Guarde las herramientas y el cargador cuando no estén en uso. Cuando no estén en uso, las herramientas y el cargador deben guardarse en lugares secos, en alturas o bajo llave, fuera del alcance de los niños. Guarde las herramientas y el cargador en un lugar en el que la temperatura sea inferior a 40 °C.
5. No realice un uso indebido del cable de alimentación. No transporte el cargador nunca por el cable de alimentación, ni lo desconecte del receptáculo. Mantenga el cable de alimentación lejos del calor, el aceite y los bordes afilados.
6. Cuando el cargador no esté en uso o cuando se esté revisando y realizando en él tareas de mantenimiento, desconecte el cable de alimentación del cargador de la toma de corriente.
7. Para evitar situaciones de peligro, utilice siempre únicamente el cargador especificado.
8. Utilice solo piezas de repuesto originales de HiKOKI.
9. No utilice las herramientas eléctricas ni el cargador para aplicaciones que no sean las indicadas en las Instrucciones de manejo.
10. Con el fin de evitar lesiones personales, utilice únicamente los accesorios o acoplamientos recomendados en estas instrucciones de manejo o en el catálogo de HiKOKI.
11. Si el cable de alimentación se encuentra dañado, deberá sustituirlo el fabricante, su agente de servicio técnico o una persona con una cualificación similar, con el fin de evitar un peligro.
    Solo el centro de servicio técnico autorizado debe efectuar reparaciones. El fabricante no se responsabilizará de daños o lesiones físicas provocadas por reparaciones realizadas por personas no autorizadas o por una manipulación incorrecta de la herramienta.
12. Asegúrese completamente de que la zona de terminales del cargador esté libre de cualquier material extraño o líquido adheridos. Si hay algún material extraño o líquido, retírelos antes de su uso.
13. Con el fin de garantizar la integridad operativa de las herramientas eléctricas y el cargador, no retire las cubiertas instaladas ni los tornillos.
14. Utilice siempre el cargador a la tensión especificada en la placa de características.
15. Cargue la batería siempre antes de usarla.
16. No utilice nunca una batería que no sea la especificada. No conecte una célula seca convencional, una batería recargable que no sea la especificada ni una batería de coche para transmitir alimentación a la herramienta eléctrica.
17. No utilice transformadores que contengan un sobrealimentador.
18. No cargue la batería desde una fuente de alimentación de CC.
19. Realice la carga siempre en interior. Como el cargador y la batería aumentan ligeramente de temperatura durante el proceso de carga, cargue la batería en un lugar que no se encuentre expuesto a la luz solar directa, en el que la humedad sea reducida y que esté bien ventilado.
20. Utilice el diagrama de montaje detallado de estas instrucciones de manejo solo para tareas de servicio técnico autorizadas.

PRECAUCIONES DEL CARGADOR

1. Cargue siempre la batería a una temperatura ambiente que oscile entre los -10 y los 40 °C. Las temperaturas inferiores a -10 °C provocarán un exceso de carga, situación que resulta peligrosa. La batería no puede cargarse a temperaturas superiores a los 40 °C.
   La temperatura de carga idónea es entre los 20 y 25 °C.
2. No deje que entren sustancias extrañas por el orificio de conexión de la batería recargable.
3. No desmonte nunca la batería recargable ni el cargador.
4. No cortocircuite nunca la batería recargable.
   Cortocircuitar la batería provocará tensión eléctrica muy elevada y sobrecalentamiento. Derivará en quemaduras o en daños a la batería.
5. No arroje la batería al fuego.
   Si la batería se quema puede explotar.
6. El uso de una batería agotada dañará el cargador.
7. Lleve la batería al establecimiento de compra original en caso de que la duración de la batería recargable sea reducida al usarse. No tire la batería descargada.
8. No inserte objetos en las ranuras de ventilación del cargador.
   La inserción de objetos metálicos o inflamables en dichas ranuras puede provocar descargas eléctricas o daños en el cargador.

PRECAUCIONES DE CONEXIÓN DEL DISPOSITIVO USB

Cuando se produce un problema inesperado, los datos en un dispositivo USB conectado a este producto podrían dañarse o perderse. Asegúrese siempre de realizar una copia de seguridad de los datos contenidos en el dispositivo USB antes de su uso con este producto.
Tenga en cuenta que nuestra compañía no acepta ninguna responsabilidad por los datos almacenados en el dispositivo USB que se hayan dañado o perdido, ni por ningún daño que pudiera sufrir un dispositivo conectado.

ESPECIFICACIÓN

Modelo	UC18YTSL
Tensión de carga	14,4 V – 18 V
Peso	1,6 kg

APLICACIÓN

- Para cargar la HiKOKI BATTERY serie BSL14, la serie BSL18 y la serie MV.
- Para la recarga de dispositivos USB.
- Para utilizar como tomas de suministro de CA.

SELECCIÓN DEL MODO DE CARGA

Este dispositivo es capaz de cargar hasta cuatro baterías recargables con la elección de dos modos.
Las baterías recargables se pueden cargar en cualquiera de los puertos, tanto en el modo normal como en el modo Múltiple.
Cuando el interruptor selector de modo está apagado, las baterías se cargan en modo normal. Cuando el interruptor está encendido, se cargan en modo múltiple. (**Fig. 2**)

Modo	Normal	Múltiple
Propósito	Para cargar un número de baterías en secuencia.	Para cargar todas las baterías simultáneamente.
Método de carga	Cargas en secuencia desde los números de puerto del 1 al 4.	Carga todas las baterías uniformemente.
Interruptor selector de modo	Apagado	Encendido
Testigo indicador de modo	Multi Mode Apagado	Multi Mode Encendido

Modo normal (selector de modo apagado)
Las baterías recargables se cargan en el orden de los números de puerto (1→2→3→4). (**Fig. 3**)
El testigo indicador de carga se enciende en verde cuando la batería recargable correspondiente está completamente cargada, y el zumbador emite un pitido para notificar al usuario.
El tiempo que se tarda en cargar por completo todas las baterías será el total del tiempo de carga de cada batería.
En el ejemplo mostrado en la **tabla 1**, el tiempo que se tarda en cargar completamente la batería en el puerto número 2 será el tiempo total que se tardan en cargar las baterías en los números de puerto 1 y 2 (32 minutos + 52 minutos = 84 minutos).

Consejo

Las baterías recargables que desea utilizar pronto deben insertarse en orden desde el puerto número 1.

Modo múltiple (selector de modo encendido)
Todas las baterías se cargarán simultáneamente. Los testigos indicadores de carga se encienden en verde cuando todas las baterías recargables están completamente cargadas, y el zumbador emite un pitido para notificar al usuario.
En el ejemplo mostrado en la **tabla 1**, llevará 152 minutos cargar completamente las cuatro baterías simultáneamente.

Tabla 1 Ejemplo de carga

Núm. de puerto	Batería recargable	Tiempo de carga*
1	BSL 36A18	32 minutos
2	BSL 36B18	52 minutos
3	BSL 1860	38 minutos
4	BSL 1430C	30 minutos
Tiempo total de carga		152 minutos

* El tiempo de carga variará en función de la capacidad residual de las baterías.

Puntos generales aplicables a ambos modos

- La batería que se está cargando actualmente es el puerto indicado por el testigo indicador de carga iluminada de color rojo constante.
- Las baterías que están calientes inmediatamente después de ser utilizadas o que están frías debido a las condiciones de baja temperatura tardan más en cargarse, por lo que se saltan y se cargan después de las otras baterías.
- Si la carga está tardando mucho tiempo, pulse dos veces el interruptor selector.
  Esto restablece el cargador, vuelve a evaluar las baterías que están calientes inmediatamente después del uso o están frías debido a las condiciones de baja temperatura, y las salta antes de reanudar la carga.

Modo normal

- Si se inserta una batería en un puerto con un número menor (es decir, una prioridad más alta) mientras se cargan otras baterías, la carga de la batería recién insertada comenzará una vez que la batería que se está cargando se haya cargado completamente.

Modo múltiple

- Si se usan las baterías recargables antes de que estén completamente cargadas, el nivel de carga puede variar de una batería a otra.
- Insertar una batería agotada en un puerto vacío mientras se cargan otras baterías aumentará el tiempo necesario para cargar todas las baterías.

CARGA

Antes de utilizar la herramienta eléctrica, cargue la batería de la siguiente manera.

1. **Enchufe el cable de alimentación del cargador a una toma de corriente de CA.**
   Al conectar el enchufe del cargador a una toma de corriente, el testigo indicador de carga parpadeará en rojo (a intervalos de 1 segundo).
2. **Seleccione el modo de carga.**
   Seleccione el modo de carga para satisfacer las necesidades. (**Fig. 2**) (Consulte “SELECCIÓN DEL MODO DE CARGA” en la página 41).
3. **Inserte la batería en el cargador**
   Inserte la batería con firmeza en el cargador como se muestra en la **Fig. 4**.

NOTA

Los testigos de carga al lado de cada uno de los cuatro puertos indican el estado de carga de la batería que se está cargando.

4. **Carga**
   Cuando inserte una batería en el cargador, el testigo indicador de carga se iluminará en rojo.
   Cuando la batería esté totalmente cargada, el testigo indicador de carga se iluminará en verde. (consulte la **tabla 2**)

(1) Indicación del testigo indicador de carga
Las indicaciones del testigo indicador de carga serán las mostradas en la **tabla 2**, según el estado del cargador o de la batería recargable.

Tabla 2

Indicaciones del testigo indicador de carga				
Testigo indicador de carga (ROJO/ VERDE)	Antes de la carga	Parpadea (ROJO)	Se enciende durante 0,5 segundos. No se enciende durante 0,5 segundos (apagada durante 0,5 segundos).	Conectada a la fuente de alimentación
	Durante la carga	Se enciende (ROJO)	Se enciende de forma continua	
	Carga completada	Se enciende (VERDE)	Se enciende de forma continua (Sonido continuo de la señal acústica: alrededor de 6 segundos)	
	Espera por sobrecalentamiento	Parpadea (ROJO)	Se enciende durante 0,3 segundos. No se enciende durante 0,3 segundos (apagada durante 0,3 segundos).	Batería recalentada. No puede cargarse (la carga comenzará cuando la batería se enfríe).
	Carga imposible	Destellos (ROJO)	Se enciende durante 0,1 segundos. No se enciende durante 0,1 segundos (apagada durante 0,1 segundos). (Señal acústica intermitente: alrededor de 2 segundos)	Fallo de funcionamiento de la batería o del cargador

(2) Acerca de las temperaturas y el tiempo de carga de la batería recargable
Las temperaturas y el tiempo de carga se ajustarán a los valores expuestos en la **tabla 3.**

Tabla 3

Cargador				UC18YTSL				
Batería	Tipo de batería			Li-ion				
	Temperatura a la que podrá cargarse la batería			0°C – 50°C				
	Tensión de carga		V	14,4		18		
	Tiempo de carga, aprox. (a 20°C)			Serie BSL14xx		Serie BSL18xx		Serie voltio múltiple
				(4 células)	(8 células)	(5 células)	(10 células)	(10 células)
		1,3 Ah	min.	BSL1415S : 15	–	BSL1815S : 15	–	–
		1,5 Ah	min.	BSL1415 : 15	–	BSL1815 : 15	–	–
				BSL1415X : 15	–	BSL1815X : 15	–	–
		2,0 Ah	min.	BSL1420 : 20	–	BSL1820 : 20	–	–
		2,5 Ah	min.	BSL1425 : 25	–	BSL1825 : 25	–	–
		3,0 Ah	min.	BSL1430C : 30	BSL1430 : 20	BSL1830C : 30	BSL1830 : 20	–
		4,0 Ah	min.	–	BSL1440 : 26	–	BSL1840 : 26	–
		5,0 Ah	min.	–	BSL1450 : 32	–	BSL1850 : 32	BSL36A18 : 32
		6,0 Ah	min.	–	BSL1460 : 38	–	BSL1860 : 38	–
		8,0 Ah	min.	–	–	–	–	BSL36B18 : 52
USB × 2	Tensión de carga		V	5				
	Corriente de carga		A	Total 2				

NOTA

- Los tiempos de carga de la batería pueden aumentar según las condiciones ambientales y las condiciones de la batería.
  Los tiempos de carga de la batería se aplican a la carga de una batería por sí sola. Al cargar varias baterías, el tiempo total de carga será la suma de los tiempos de carga individuales.
- El tiempo de carga aumentará si la temperatura ambiente es inferior a 0°C.

5. Desconecte el cable de alimentación del cargador de la toma de corriente.

6. Sostenga el cargador con firmeza y saque la batería.

NOTA

Asegúrese de extraer la batería del cargador después de usarlo y, a continuación, guárdelo.

Sobre la descarga eléctrica en caso de baterías nuevas, etc.

Ya que la sustancia química interna de las baterías nuevas y las baterías que no se han utilizado durante mucho tiempo no está activada, la descarga eléctrica puede ser inferior cuando se utilicen por primera y segunda vez. Este fenómeno es temporal, y el tiempo normal requerido para la recarga se restablecerá recargando las baterías 2 – 3 veces.

Cómo hacer que las baterías duren más.

(1) Recargue las baterías antes de que se gasten completamente.
Cuando sienta que la energía de la herramienta se debilita, detenga inmediatamente la herramienta y recargue su batería. Si continúa utilizando la herramienta y gasta la corriente eléctrica, la batería podría resultar dañada y su vida útil se acortará.
(2) Evite realizar la recarga a altas temperaturas.
Una batería recargable se calentará inmediatamente después de su uso. Si tal batería se recarga inmediatamente después de su uso, su substancia química interna se deteriorará, y la vida útil de la batería se acortará. Deje la batería y recárguela después de que se haya enfriado un rato.

PRECAUCIÓN

- Si la batería se carga cuando está caliente porque ha permanecido durante un periodo de tiempo prolongado en un lugar expuesto a la luz directa del sol o porque la batería acaba de utilizarse, el testigo indicador de carga se enciende durante 0,3 segundos, no se enciende durante 0,3 segundos (apagada durante 0,3 segundos). En ese caso, deje primero que se enfríe la batería y, a continuación, inicie la carga.
- Cuando el testigo indicador de carga parpadea (en intervalos de 0,2 segundos), compruebe y extraiga los objetos extraños del conector del cargador de la batería. Si no hay objetos extraños, es probable que la batería o el cargador funcionen incorrectamente. Llévelo a su Centro de servicio técnico autorizado.
- Como el microordenador incorporado tarda unos tres segundos en confirmar que la batería que se está cargando con el UC18YTSL se ha retirado, espere como mínimo tres segundos antes de volver a introducirla para continuar con la carga. Si la batería vuelve a introducirse antes de que transcurran tres segundos, puede que no se cargue correctamente.

CÓMO RECARGAR EL DISPOSITIVO USB

ADVERTENCIA

- Antes de usar, compruebe el cable de conexión USB en busca de cualquier defecto o daño.
Usar un cable USB defectuoso o dañado puede provocar emisiones de humo o incendios.
- Utilice un cable de conexión USB de menos de 2 m.
- Cuando no se está usando el producto, cubra el puerto USB con la cubierta de goma.
Acumulación de polvo, etc. en el puerto USB puede provocar emisiones de humo o incendios.

NOTA

- El tiempo necesario para la carga será más largo cuando se carguen simultáneamente un dispositivo USB y una batería.
- Podría haber una pausa ocasional durante la recarga USB.
- Cuando no se esté cargando un dispositivo USB, retire el dispositivo USB del cargador.
De lo contrario, podría no solo reducir la vida de la batería de un dispositivo USB, pero también podría ocasionar accidentes imprevistos.
- En función del tipo, algunos dispositivos USB no podrán cargarse.
- La corriente de carga USB no debe superar un total de 2 A para los dos puertos de carga USB.
De lo contrario, podría ocasionar que el cargador funcione incorrectamente.

(1) Seleccione un método de carga
Dependiendo del método de carga seleccionado, tanto si la batería se ha insertado en el cargador o si el cable de alimentación está enchufado a una toma de corriente.
  - Cargar un dispositivo USB desde una toma de corriente eléctrica (**Fig. 5-a**)
  - Cargar un dispositivo USB y su batería desde una toma de corriente eléctrica (**Fig. 5-b**)

(2) Conecte el cable USB. (**Fig. 6**)
Retire la cubierta de goma y enchufe con firmeza un cable USB disponible en comercios (apropiado para el dispositivo que se está cargando) en el puerto USB.
(3) Cuando se haya completado la carga (**Fig. 7**)

- Para verificar el estado de carga, compruebe el dispositivo USB.
- Desenchufe el cable de alimentación de la toma de alimentación eléctrica.
- Coloque la cubierta de goma sobre el puerto USB.

USO COMO SUMINISTRO DE ALIMENTACIÓN DE CA

El producto incluye una toma de CA útil para su uso como suministro de alimentación para dispositivos de CA. (La capacidad actual es de 8 A.)
Podrá usar los dispositivos de CA enchufándolos a la toma de CA del cargador con el enchufe de suministro de alimentación del cargador enchufado a una toma de corriente eléctrica. (**Fig. 8**)

ADVERTENCIA

Los enchufes de tipo francés con toma a tierra (enchufes de tipo E con toma a tierra) no se pueden utilizar con el cargador.
Tenga en cuenta que los dispositivos que requieren conexión a tierra y usen este tipo de enchufe representan riesgo de descarga eléctrica.
Compruebe el dispositivo individual antes de usarlo. (**Fig. 9**)

NOTA

- Los dispositivos de CA conectados al cargador no deben exceder los 8 A.
De lo contrario, podría ocasionar que el cargador funcione incorrectamente.
Lea atentamente el manual de instrucciones del dispositivo que se va a usar y, a continuación, compruebe la capacidad nominal antes del uso.
- Asegúrese de que el enchufe del suministro de alimentación esté enchufado a una toma de corriente durante el uso de un dispositivo de CA.

(1) Seleccione la configuración de uso
  - Uso de un dispositivo de CA que está recibiendo energía de una toma de corriente. (**Fig. 10-a**)
  - Uso de un dispositivo de CA y carga de una batería que están recibiendo energía de una toma de corriente. (**Fig. 10-b**)

MANTENIMIENTO E INSPECCIÓN

1. **Inspección de los tornillos de montaje**
Inspeccione con regularidad todos los tornillos de montaje y asegúrese de que estén bien apretados. Si hay algún tornillo suelto, apriételo inmediatamente. No hacerlo podría provocar riesgos graves.
2. **Limpieza del cargador**
Cuando el cargador esté sucio, límpielo con un paño seco y suave o con un paño humedecido en agua jabonosa. No utilice disolventes clóricos, gasolina o disolventes para pinturas ya que estos deforman los materiales plásticos.

3. Transporte después de su uso

ADVERTENCIA

Desconecte las baterías del cargador antes del transporte.

Si las baterías se caen, podrían causar daños o lesiones. (**Fig. 11**)

Se proporciona un asa de transporte para facilitar el transporte después del uso. El asa se puede guardar en la unidad principal por razones de espacio cuando no esté en uso. (**Fig. 12**)

4 Guarde el cargador cuando no lo use

Cuando no esté en uso, el cargador debe guardarse en lugares secos, en alturas o bajo llave, fuera del alcance de los niños.

PRECAUCIÓN

En el manejo y el mantenimiento de las herramientas eléctricas, se deberán observar las normas y reglamentos vigentes en cada país.

NOTA

Debido al programa continuo de investigación y desarrollo de HiKOKI, estas especificaciones están sujetas a cambio sin previo aviso.

SOLUCIÓN DE PROBLEMAS

Siga las instrucciones que se indican en la siguiente tabla si la herramienta no funciona normalmente. Si esto no soluciona el problema, consulte a su distribuidor o al centro de servicio autorizado de HiKOKI.

Síntoma	Posible causa	Solución
El testigo indicador de carga está parpadeando en rojo rápidamente y la carga de la batería no comienza.	La batería no está insertada completamente.	Inserte la batería firmemente.
	Hay materias extrañas en el terminal de la batería o en el lugar en el que la batería está colocada.	Quite la materia extraña.
El testigo indicador de carga parpadea en rojo y la carga de la batería no comienza.	La batería no está insertada completamente.	Inserte la batería firmemente.
	La batería se calienta excesivamente.	Si la deja sola la batería comenzará a cargar automáticamente si su temperatura disminuye, pero esto puede acortar la duración de la batería. Es recomendable que la batería se enfríe en un lugar bien ventilado lejos de la luz directa del sol antes de cargarla.
El tiempo de uso de la batería es corto aún cuando está completamente cargada.	La vida de la batería se ha agotado.	Cambie la batería por una nueva.
La batería tarda mucho tiempo en cargarse.	La temperatura de la batería, el cargador, o el entorno es extremadamente baja.	Cargue la batería en interiores o en otro ambiente más cálido.
	Las aberturas de ventilación del cargador están obstruidas, lo que provoca que sus componentes internos se calienten excesivamente.	Evite bloquear las aberturas de ventilación.
	El ventilador de enfriamiento no está en marcha.	Póngase en contacto con un centro de servicio autorizado de HiKOKI para llevar a cabo las reparaciones.
La lámpara de alimentación USB ha sido apagada y el dispositivo USB ha dejado de cargarse.	La capacidad de la batería se ha vuelto baja.	Cambie la batería por una que tenga capacidad restante.
		Enchufe la clavija del cargador a una toma de corriente eléctrica.
La lámpara de alimentación USB no se apaga incluso después de que ha finalizado la carga del dispositivo USB.	La lámpara de alimentación USB se enciende en verde para indicar que es posible la carga mediante USB.	Esto no es un mal funcionamiento.
No está claro cuál es el estado de carga del dispositivo USB, o si su carga se ha completado.	La lámpara de alimentación USB no se apaga incluso cuando la carga ha finalizado.	Examine el dispositivo USB que se está cargando para confirmar su estado de carga.

Síntoma	Posible causa	Solución
La carga de un dispositivo USB se detiene a mitad de proceso.	El cargador estaba conectado a una toma de corriente mientras el dispositivo USB se estaba cargando utilizando la batería como fuente de alimentación.	Esto no es un mal funcionamiento. El cargador hace una pausa en la carga USB durante unos 5 segundos cuando está diferenciando entre las fuentes de alimentación.
	Una batería estaba introducida en el cargador mientras el dispositivo USB se estaba cargando utilizando un enchufe de red como fuente de alimentación.	
La carga del dispositivo USB se detiene en un punto intermedio cuando la batería y el dispositivo USB se están cargando al mismo tiempo.	La batería se ha cargado completamente.	Esto no es un mal funcionamiento. El cargador hace una pausa en la carga USB durante unos 5 segundos mientras comprueba si la batería ha completado con éxito la carga.
La carga del dispositivo USB no se inicia cuando la batería y el dispositivo USB se están cargando al mismo tiempo.	La capacidad restante de la batería es extremadamente baja.	Esto no es un mal funcionamiento. Cuando la capacidad de la batería alcanza un cierto nivel, la carga USB comienza automáticamente.
No se pueden utilizar dispositivos de CA aunque se hayan conectado a la toma de CA del cargador.	El fusible del cargador ha saltado debido al exceso de carga del dispositivo de CA.	Póngase en contacto con un centro de servicio autorizado de HiKOKI para llevar a cabo las reparaciones.
		Los dispositivos de CA no deben exceder los 8 A.
Los dispositivos no se cargan incluso cuando están conectados a los puertos USB.	El fusible del cargador ha saltado debido al exceso de carga del dispositivo USB.	Póngase en contacto con un centro de servicio autorizado de HiKOKI para llevar a cabo las reparaciones.
		Los dispositivos USB no deben exceder un total de 2 A.

PRECAUÇÕES GERAIS DE UTILIZAÇÃO

1. Mantenha a área de trabalho limpa. As áreas e as bancadas cheias de material são propensas a acidentes.
2. Evite um ambiente perigoso. Não exponha as ferramentas elétricas e o carregador à chuva. Não utilize as ferramentas elétricas e o carregador em locais húmidos. E mantenha a área de trabalho bem iluminada. Nunca utilize as ferramentas elétricas e o carregador próximo de materiais inflamáveis ou explosivos.
   Não utilize a ferramenta e o carregador na presença de líquidos ou gases inflamáveis.
3. Este aparelho pode ser utilizado por crianças a partir dos 8 anos e por pessoas com capacidades físicas, sensoriais e mentais ou com falta de experiência e conhecimento se receberem supervisão ou instruções em relação à utilização do aparelho de forma segura e se compreenderem os riscos envolvidos. As crianças não podem brincar com o aparelho. A limpeza e a manutenção pelo utilizador não devem ser feitas por crianças sem supervisão.
4. Armazene as ferramentas e o carregador. Quando não estão em utilização, as ferramentas e o carregador devem ser armazenados num local seco, alto ou trancado — fora do alcance das crianças. Armazene as ferramentas e o carregador num local cuja temperatura é inferior a 40°C.
5. Não abuse do fio. Nunca transporte o carregador pelo fio nem puxe o fio para desligar da tomada. Mantenha o fio afastado do calor, óleo e extremidades afiadas.
6. Quando o carregador não é utilizado ou durante uma manutenção ou inspeção, desligue o cabo de alimentação do carregador da tomada.
7. Para evitar perigos, utilize sempre o carregador especificado.
8. Utilize apenas peças sobresselentes genuínas da HiKOKI.
9. Não utilize as ferramentas elétricas e o carregador para aplicações que não aquelas especificadas nas instruções de utilização.
10. Para evitar ferimentos pessoais, utilize apenas os acessórios recomendados nestas instruções de utilização ou no catálogo da HiKOKI.
11. Se o cabo de alimentação estiver danificado, tem de ser substituído pelo fabricante ou o seu agente de assistência ou uma pessoa igualmente qualificada de modo a evitar um perigo.
    As reparações só devem ser efetuadas por um centro de assistência autorizado. O fabricante não será responsável por quaisquer danos ou ferimentos causados pela reparação por pessoas não autorizadas ou pela má utilização da ferramenta.
12. Certifique-se de que a área do terminal do carregador está livre de qualquer material ou líquido estranho aderente. Se houver algum material ou líquido estranho, remova-o antes de usar.
13. Para garantir a integridade operacional das ferramentas elétricas e do carregador, não remova as tampas instaladas ou parafusos.
14. Utilize sempre o carregador à tensão especificada na placa de identificação.
15. Carregue sempre a bateria antes da utilização.
16. Nunca utilize uma bateria que não a bateria especificada. Não ligue uma célula seca, uma bateria recarregável que não aquela especificada ou a bateria de um carro à ferramenta elétrica.
17. Não utilize um transformador com um booster.
18. Não carregue a bateria com uma fonte de alimentação CC.
19. Carregue sempre no interior. Uma vez que o carregador e a bateria aquecem ligeiramente durante o carregamento, carregue a bateria num local não exposto à luz solar direta; onde a humidade é baixa e a ventilação é boa.
20. Utilize a imagem expandida do conjunto nestas instruções de utilização apenas para assistência autorizada.

PRECAUÇÕES PARA O CARREGADOR

1. Carregue sempre a bateria a uma temperatura ambiente de -10–40°C. Uma temperatura inferior a -10°C vai resultar num carregamento excessivo, algo perigoso. A bateria não pode ser carregada a uma temperatura superior a 40°C.
   A temperatura mais adequada para carregamento é 20–25°C.
2. Não permita a entrada de substâncias estranhas no orifício de ligação da bateria recarregável.
3. Nunca desmonte a bateria recarregável ou o carregador.
4. Nunca provoque um curto-circuito na bateria recarregável.
   Provocar um curto-circuito na bateria vai causar uma corrente elétrica e aquecimento excessivos. Resulta em queimaduras ou danos na bateria.
5. Não elimine a bateria num fogo.
   Se a bateria for queimada, pode explodir.
6. Utilizar uma bateria descarregada vai danificar o carregador.
7. Leve a bateria à loja onde a comprou assim que autonomia da bateria após o carregamento for demasiado curta para uma utilização prática. Não elimine a bateria gasta.
8. Não introduza objetos nas ranhuras de ventilação de ar do carregador.
   Introduzir objetos metálicos ou inflamáveis nas ranhuras de ventilação de ar do carregador vai resultar em riscos de choques elétricos ou danos no carregador.

PRECAUÇÕES DE CONEXÃO DO DISPOSITIVO USB

Quando ocorrer um problema inesperado, os dados num dispositivo USB ligado a este produto poderão ser corrompidos ou perdidos. Certifique-se sempre de que faz uma cópia de segurança de quaisquer dados incluídos no dispositivo USB antes da utilização com este produto.
Tenha em conta que a nossa empresa não se responsabiliza por quaisquer dados armazenados num dispositivo USB que seja corrompido ou perdido, nem por qualquer dano que possa ocorrer a um dispositivo ligado.

ESPECIFICAÇÕES

Modelo	UC18YTSL
Tensão de carregamento	14,4 V – 18 V
Peso	1,6 kg

APLICAÇÃO

- Para carregar a BATERIA HiKOKI da série BSL14, série BSL18 e série MV.
- Para recarregar dispositivos USB.
- Para usar como tomadas de alimentação CA.

SELEÇÃO DO MODO DE CARREGAMENTO

Este dispositivo pode carregar até quatro baterias recarregáveis com uma escolha entre dois modos.
As baterias recarregáveis podem ser carregadas em qualquer uma das portas, tanto no modo normal quanto no Modo Múltiplo.
Quando o interruptor seletor de modo está desligado, as baterias são carregadas no modo normal. Quando o interruptor está ligado, são carregadas no Modo Múltiplo. (**Fig. 2**)

Modo	Normal	Múltiplo
Finalidade	Carregar uma quantidade de baterias em sequência.	Carregar todas as baterias simultaneamente.
Método de carregamento	Carrega em sequência da porta número 1 a 4.	Carrega todas as baterias uniformemente.
Interruptor seletor de modo	Desligado	Ligado
Luz indicadora de modo	Multi Mode Desligado	Multi Mode Ligado

Modo Normal (Interruptor seletor de modo desligado)
As baterias recarregáveis são carregadas na ordem dos números de porta (1→2→3→4). (**Fig. 3**)
A luz indicadora de carregamento fica verde quando a bateria recarregável está carregada a toda capacidade correspondente, e o alarme emite um sinal sonoro para avisar o utilizador.
O tempo necessário para carregar completamente todas as baterias será o total do tempo de carregamento para cada bateria.
No exemplo mostrado na **Tabela 1**, o tempo necessário para carregar totalmente a bateria na porta número 2 será o tempo total gasto para carregar as baterias nas portas número 1 e 2 (32 minutos + 52 minutos = 84 minutos).

Sugestão

As baterias recarregáveis que pretende usar em breve devem ser inseridas por ordem a partir da porta número 1.

Modo Múltiplo (Interruptor seletor de modo ligado)
Todas as baterias serão carregadas simultaneamente. As luzes indicadoras de carregamento ficam verdes quando todas as baterias recarregáveis estão carregadas a toda capacidade correspondente, e o alarme emite um sinal sonoro para avisar o utilizador.
No exemplo mostrado na **Tabela 1**, serão necessários 152 minutos para carregar totalmente as quatro baterias simultaneamente.

Tabela 1 Exemplo de carregamento

Porta n.º	Bateria recarregável	Tempo de carregamento*
1	BSL 36A18	32 minutos
2	BSL 36B18	52 minutos
3	BSL 1860	38 minutos
4	BSL 1430C	30 minutos
Tempo total de carregamento		152 minutos

* O tempo de carregamento varia consoante a capacidade restante das baterias.

Pontos gerais aplicáveis aos dois modos

- A bateria atualmente em carregamento é a da porta indicada pela luz indicadora de carregamento acesa constantemente a vermelho.
- As baterias que estão quentes imediatamente após serem usadas ou frias devido a condições de baixa temperatura demoram mais a serem carregadas, pelo que são ignoradas e carregadas após as outras baterias.
- Se o carregamento demorar muito, pressione o interruptor seletor duas vezes.
  Isto reinicia o carregador, reavalia as baterias que estão quentes imediatamente após a utilização ou frias devido a condições de baixa temperatura e ignora-as antes de retomar o carregamento.

Modo normal

- Se for inserida uma bateria numa porta com um número de porta mais baixo (ou seja, prioridade mais alta) enquanto estiverem a ser carregadas outras baterias, o carregamento da nova bateria inserida será iniciado após a bateria atualmente a ser carregada estar completamente carregada.

Modo múltiplo

- Se as baterias recarregáveis forem usadas antes de estarem completamente carregadas, o nível de carregamento pode variar de bateria para bateria.
- Inserir uma bateria descarregada numa porta vazia enquanto outras baterias estão a ser carregadas aumentará o tempo necessário para carregar todas as baterias.

CARREGAMENTO

Antes de utilizar a ferramenta elétrica, carregue a bateria da seguinte forma.

1. **Ligue o cabo de alimentação do carregador à tomada.**
   Ao ligar a ficha do carregador a uma tomada, a luz do indicador de carga pisca a vermelho (Em intervalos de 1 segundo).
2. **Selecione o modo de carregamento.**
   Selecione o modo de carregamento para corresponder aos requisitos. (**Fig. 2**) (Consulte “SELEÇÃO DO MODO DE CARREGAMENTO” na página 47.)
3. **Introduza a bateria no carregador.**
   Introduza firmemente a bateria no carregador conforme mostrado na **Fig. 4**.

NOTA

As luzes de carregamento próximas de cada uma das quatro portas indicam o estado de carregamento da bateria correspondente a ser carregada.

4. **Carregamento**
   Ao introduzir uma bateria no carregador, a luz indicadora de carregamento acende a vermelho.
   Quando a bateria fica completamente carregada, a luz indicadora de carga acende a verde. (Consulte a **Tabela 2**)

(1) Indicação de luz do indicador de carga
As indicações da luz do indicador de carga serão aquelas mostradas na **Tabela 2**, de acordo com o estado do carregador ou da bateria recarregável.

Tabela 2

Indicações da luz do indicador de carga				
Luz do indicador de carga (VERMELHO / VERDE)	Antes do carregamento	Pisca (VERMELHO)	Acende-se durante 0,5 segundos. Não se acende durante 0,5 segundos. (desliga-se durante 0,5 segundos)	Ligado à fonte de alimentação
	Durante o carregamento	Acende-se (VERMELHO)	Acende-se de forma fixa	
	Carregamento concluído	Acende-se (VERDE)	Acende-se de forma fixa (Aviso sonoro contínuo: cerca de 6 segundos)	
	Sobreaquecimento espera	Pisca (VERMELHO)	Acende-se durante 0,3 segundos. Não se acende durante 0,3 segundos. (desliga-se durante 0,3 segundos)	Bateria sobreaquecida. Não é possível carregar. (O carregamento inicia quando a bateria arrefecer).
	Carregamento impossível	Tremeluz (VERMELHO)	Acende-se durante 0,1 segundos. Não se acende durante 0,1 segundos. (desliga-se durante 0,1 segundos) (Aviso sonoro intermitente: cerca de 2 segundos)	Avaria na bateria ou no carregador

(2) Em relação às temperaturas e ao tempo de carregamento da bateria recarregável
As temperaturas e o tempo de carregamento serão aqueles mostrados na **Tabela 3**.

Tabela 3

Carregador				UC18YTSL				
Bateria	Tipo de bateria			Li-ion				
	Temperaturas às quais a bateria pode ser recarregada			0°C – 50°C				
	Tensão de carregamento		V	14,4		18		
	Tempo de carregamento, aprox. (a 20°C)			Série BSL14xx		Série BSL18xx		Série multitensão
				(4 células)	(8 células)	(5 células)	(10 células)	(10 células)
		1,3 Ah	min.	BSL1415S : 15	–	BSL1815S : 15	–	–
		1,5 Ah	min.	BSL1415 : 15	–	BSL1815 : 15	–	–
				BSL1415X : 15	–	BSL1815X : 15	–	–
		2,0 Ah	min.	BSL1420 : 20	–	BSL1820 : 20	–	–
		2,5 Ah	min.	BSL1425 : 25	–	BSL1825 : 25	–	–
		3,0 Ah	min.	BSL1430C : 30	BSL1430 : 20	BSL1830C : 30	BSL1830 : 20	–
		4,0 Ah	min.	–	BSL1440 : 26	–	BSL1840 : 26	–
		5,0 Ah	min.	–	BSL1450 : 32	–	BSL1850 : 32	BSL36A18 : 32
		6,0 Ah	min.	–	BSL1460 : 38	–	BSL1860 : 38	–
		8,0 Ah	min.	–	–	–	–	BSL36B18 : 52
USB × 2	Tensão de carregamento		V	5				
	Corrente de carregamento		A	Total 2				

NOTA

- O tempo de carregamento da bateria pode aumentar consoante as condições ambiente e as condições da bateria.
  Os tempos de carregamento da bateria aplicam-se ao carregamento de apenas uma bateria. Ao carregar várias baterias, o tempo total de carregamento será a soma dos tempos de carregamento individuais.
- Tempo de carregamento aumenta se a temperatura ambiente for inferior a 0°C.

5. Desligue o cabo de alimentação do carregador da tomada.

6. Segure bem o carregador e retire a bateria.

NOTA

Certifique-se de que retira a bateria do carregador após a utilização e, de seguida, guarde-a.

Sobre descarga elétrica no caso de baterias novas, etc.

Como a substância química interna das baterias novas e baterias que não tenham sido utilizadas por um longo período não está ativada, pode haver uma pequena descarga elétrica ao usá-las pela primeira e segunda vez. Este fenómeno é temporário e o tempo normal requerido para a recarga será restabelecido depois de recarregar a bateria 2 – 3 vezes.

Como prolongar a vida útil das baterias.

(1) Recarregar as baterias antes de elas ficarem completamente descarregadas.
Quando sentir que a potência da ferramenta se torna mais fraca, pare de usar a ferramenta e recarregue a respetiva bateria. Se continuar a usar a ferramenta e gastar completamente a corrente elétrica, a bateria pode ficar danificada e sua vida torna-se mais curta.
(2) Evite recargar a altas temperaturas.
Uma bateria recarregável fica quente imediatamente depois do uso. Se uma bateria nesse estado for recarregada imediatamente depois de ter sido usada, a sua substância química interna deteriora-se e sua vida útil diminui. Deixe a bateria descansar e recarregue-a somente depois que ela ter arrefecido durante algum tempo.

PRECAUÇÃO

○ Se a bateria for carregada enquanto está quente porque foi deixada durante um longo período de tempo num local sujeito a luz solar direta ou porque a bateria foi utilizada recentemente, a luz do indicador de carga do carregador acende-se durante 0,3 segundos e não se acende durante 0,3 segundos (desliga-se durante 0,3 segundos). Nesse caso, deixe primeiro a bateria arrefecer e, de seguida, inicie o carregamento.
○ Quando a luz do indicador de carga tremeluz a vermelho (em intervalos de 0,2 segundos), procure e retire quaisquer objetos estranhos no conector de bateria do carregador. Se não houver qualquer objeto estranho, é provável que a bateria ou o carregador estejam avariados. Dirija-se ao centro de assistência autorizado.
○ Uma vez que o microcomputador integrado demora cerca de 3 segundos a confirmar que a bateria a ser carregada com o UC18YTSL é retirada, aguarde no mínimo 3 segundos antes de voltar a introduzi-la para continuar o carregamento. Se a bateria for novamente introduzida no espaço de 3 segundos, esta pode não ser carregada adequadamente.

COMO RECARREGAR O DISPOSITIVO USB

AVISO

○ Antes de usar, verifique se o cabo USB ligado tem algum defeito ou dano.
Usar um cabo USB defeituoso ou danificado pode causar emissão de fumo ou incêndio.
○ Use um cabo de conexão USB com menos de 2 m.
○ Quando o produto não está a ser usado, cubra a porta USB com a cobertura de borracha.
A acumulação de pó, etc., na porta USB pode causar emissão de fumo ou incêndio.

NOTA

○ O tempo necessário para carregar será mais longo quando um dispositivo USB e uma bateria estão a ser carregados simultaneamente.
○ Poderá haver uma pausa ocasional durante o recarregamento USB.
○ Quando um dispositivo USB não estiver a ser carregado, remova o dispositivo USB do carregador.
Caso contrário, poderá não só reduzir o tempo de vida da bateria do dispositivo USB mas também resultar em acidentes inesperados.
○ Pode não ser possível carregar alguns dispositivos USB, dependendo do tipo de dispositivo.
○ A corrente de carregamento USB não deve exceder um total de 2 A para as duas portas de carregamento USB.
Fazê-lo pode provocar uma avaria no carregador.

(1) Selecione um método de carregamento
Dependendo do método de carregamento selecionado, a bateria está inserida no carregador ou o cabo de alimentação está ligado a uma tomada.
  ○ Carregamento de um dispositivo USB a partir de uma tomada elétrica (**Fig. 5-a**)
  ○ Carregamento de um dispositivo USB e bateria a partir de uma tomada elétrica (**Fig. 5-b**)
(2) Ligue o cabo USB. (**Fig. 6**)
Puxe a cobertura de borracha e ligue firmemente um cabo USB disponível comercialmente (apropriado ao dispositivo a ser carregado) à porta USB.
(3) Quando o carregamento está concluído (**Fig. 7**)
○ Para verificar o estado da carga, verifique o dispositivo USB.
○ Desligue o cabo de alimentação da tomada elétrica.
○ Coloque a cobertura de borracha sobre a porta USB.

USAR COMO FONTE DE ALIMENTAÇÃO CA

O produto inclui uma conveniente tomada CA para usar como fonte de alimentação para dispositivos CA. (A capacidade atual é de 8 A.)
Os dispositivos CA podem ser usados conectando-os à tomada CA no carregador com a ficha da fonte de alimentação do carregador conectada a uma tomada elétrica. (**Fig. 8**)

AVISO

As fichas com ligação à terra de tipo francês (fichas com ligação à terra de tipo E) não podem ser utilizadas com o carregador.
Note que os dispositivos que requerem ligação à terra utilizando este tipo de ficha representam um risco de choque elétrico.
Verifique o dispositivo individual antes da utilização. (**Fig. 9**)

NOTA

○ Os dispositivos CA conectados ao carregador não devem exceder 8 A.
Fazê-lo pode causar uma avaria no carregador.
Leia cuidadosamente o manual de instruções do dispositivo a ser usado e verifique a especificação de corrente antes da utilização.
○ Certifique-se de que a ficha da fonte de alimentação do carregador está conectada a uma tomada elétrica enquanto estiver a usar um dispositivo CA.
(1) Selecione a configuração de utilização
  ○ Usar um dispositivo CA com energia fornecida por uma tomada elétrica. (**Fig. 10-a**)
  ○ Usar um dispositivo CA e carregar uma bateria com energia fornecida por uma tomada elétrica. (**Fig. 10-b**)

MANUTENÇÃO E INSPEÇÃO

1. **Inspeccionar os parafusos de montagem**
   Inspeccione regularmente todos os parafusos de montagem e certifique-se de que estão bem apertados. Caso algum parafuso esteja solto, reaperte-o imediatamente. Caso contrário, pode resultar em ferimentos graves.
2. **Limpeza do carregador**
   Quando o carregador estiver manchado, limpe com um pano suave e seco ou um pano humedecido em água com sabão. Não utilize solventes clorídricos, gasolina ou diluentes, uma vez que derretem plásticos.
3. **Transporte após a utilização**

AVISO

Retire as baterias do carregador antes de transportar. Podem ocorrer danos ou ferimentos se as baterias caírem. (**Fig. 11**)

É fornecida uma pega de transporte para transporte fácil após a utilização. A pega pode ser arrumada na unidade principal para ficar mais compacta quando não estiver a ser usada. (**Fig. 12**)

4. **Armazenamento do carregador**
   Quando não é utilizado, o carregador deve ser armazenado num local seco, alto ou trancado — fora do alcance das crianças.

PRECAUÇÃO

Na operação e na manutenção das ferramentas elétricas, devem-se observar as normas de segurança e os padrões prescritos por cada país.

NOTA

Devido ao programa contínuo de pesquisa e desenvolvimento da HiKOKI, as especificações aqui contidas estão sujeitas a mudanças sem aviso prévio.

RESOLUÇÃO DE PROBLEMAS

Utilize as inspecções na tabela abaixo, caso a ferramenta não funcione normalmente. Se isto não solucionar o problema, consulte o seu representante ou o Centro de Serviço Autorizado da HiKOKI.

Sintoma	Causa possível	Solução
A luz indicadora de carga está a piscar rapidamente a vermelho e o carregamento da bateria não inicia.	A bateria não está inserida até ao fim.	Insira a bateria firmemente.
	Existe material estranho no terminal da bateria ou onde a bateria está conectada.	Remova o material estranho.
A luz indicadora de carga está a piscar a vermelho e o carregamento da bateria não inicia.	A bateria não está inserida até ao fim.	Insira a bateria firmemente.
	A bateria está sobreaquecida.	Se deixada sozinha a bateria irá começar a carregar automaticamente se a sua temperatura diminuir, mas isto pode reduzir o tempo de vida da bateria. É recomendado que a bateria seja arrefecida num local bem ventilado longe da luz solar direta antes de a carregar.
O tempo de uso da bateria é curto mesmo apesar de a bateria estar completamente carregada.	A vida útil da bateria está esgotada.	Substitua a bateria por uma nova.
A bateria demora muito tempo a carregar.	A temperatura da bateria, do carregador ou do ambiente circundante é demasiado baixa.	Carregue a bateria dentro de casa ou noutro ambiente mais quente.
	As saídas de ar do carregador estão bloqueadas, causando o sobreaquecimento dos componentes internos.	Evite bloquear as saídas de ar.
	A ventoinha de arrefecimento não está a funcionar.	Contacte um Centro de Serviço Autorizado HiKOKI para reparações.
A luz de alimentação de USB desligou-se e o dispositivo USB parou de carregar.	A capacidade da bateria tornou-se fraca.	Substitua a bateria por uma que ainda tenha carga.
		Ligue a ficha de alimentação do carregador a uma tomada elétrica.
A luz de alimentação de USB não se desliga apesar de o dispositivo USB ter concluído o carregamento.	A luz de alimentação de USB acende a verde para indicar que o carregamento por USB é possível.	Isto não é uma avaria.
Não é claro qual o estado do carregamento de um dispositivo USB, ou se o seu carregamento está concluído.	A luz de alimentação USB não se desliga mesmo quando o carregamento está concluído.	Examine o dispositivo USB que está a carregar para confirmar o seu estado de carregamento.

Sintoma	Causa possível	Solução
O carregamento do dispositivo USB pausa a meio.	O carregador estava ligado a uma tomada elétrica enquanto o dispositivo USB estava a ser carregado utilizando a bateria como fonte de alimentação.	Isto não é uma avaria. O carregador pausa o carregamento USB durante cerca de 5 segundos quando está a diferenciar entre fontes de alimentação.
	Foi inserida uma bateria no carregador enquanto o dispositivo USB estava a ser carregado utilizando uma tomada elétrica como fonte de alimentação.	
O carregamento do dispositivo USB pausa a meio quando a bateria e o dispositivo USB estiverem a ser carregados ao mesmo tempo.	A bateria ficou totalmente carregada.	Isto não é uma avaria. O carregador pausa o carregamento USB durante cerca de 5 segundos enquanto verifica se a bateria concluiu com sucesso o carregamento.
O carregamento do dispositivo USB não inicia quando a bateria e o dispositivo USB estiverem a ser carregados ao mesmo tempo.	A capacidade restante da bateria é extremamente baixa.	Isto não é uma avaria. Quando a capacidade da bateria alcançar um determinado nível, o carregamento USB inicia automaticamente.
Os dispositivos CA não podem ser usados mesmo quando estão conectados à tomada CA no carregador.	O fusível do carregador disparou devido a uma carga excessiva do dispositivo CA.	Contacte um Centro de Serviço Autorizado HiKOKI para reparações.
		Os dispositivos CA não devem exceder 8 A.
Os dispositivos não carregam mesmo quando estão conectados às portas USB.	O fusível do carregador disparou devido a uma carga excessiva do dispositivo USB.	Contacte um Centro de Serviço Autorizado HiKOKI para reparações.
		Os dispositivos USB não devem exceder um total de 2 A.

ALLMÄNNA FÖRSIKTIGHETSÅTGÄRDER VID ANVÄNDNING

1. Håll arbetsplatsen ren. Röriga arbetsplatser och bänkar inbjuder till olyckor.
2. Undvik farliga miljöer. Utsätt inte elektriska verktyg och laddare för regn. Använd inte elektriska verktyg på fuktiga eller våta platser. Och håll arbetsplatsen väl belyst.
   Använd aldrig elektriska verktyg och laddare nära lättantändliga eller explosiva material.
   Använd inte verktyg och laddare nära lättantändliga vätskor eller gaser.
3. Denna apparat kan användas av barn från 8 år och uppåt och av personer med nedsatt fysisk, sensorisk eller mental förmåga eller bristande erfarenhet och kunskap om de har försätts med övervakning eller instruktioner rörande användandet av apparaten på ett säkert sätt och förstår de risker som finns. Barn får inte leka med apparaten. Rengöring och användarunderhåll ska inte göras av barn utan tillsyn.
4. Förvara verktyg som inte används och laddare. När de inte används ska verktyg och laddare förvaras på en torr, hög eller låst plats — utom räckhåll för barn. Förvara verktyg och laddare på en plats där temperaturen inte överskrider 40°C.
5. Misshandla inte sladden. Bär aldrig laddaren i sladden eller ryck i den för att koppla loss den från nätuttaget Håll sladden borta från värme, olja eller skarpa kanter.
6. När laddaren inte används eller när den underhålls och inspekteras, koppla bort laddarens sladd från nätuttaget.
7. För att undvika fara, använd endast angiven laddare.
8. Använd endast HiKOKI original utbytesdelar.
9. Använd aldrig elektriska verktyg och laddare för applikationer andra än de angivna i bruksanvisningarna.
10. För att undvika personskador, använd endast tillbehör och tillsatser som rekommenderas i dessa bruksanvisningar eller i HiKOKI-katalogen.
11. Om medföljande sladd är skadad måste den bytas av tillverkaren eller dess representant eller motsvarande kvalificerad person för att undvika fara.
    Låt endast auktoriserad serviceverkstad utföra reparation. Tillverkaren kan inte hållas ansvarig för eventuella skador eller personskador orsakade av reparation utförd av okvalificerade personer eller genom felaktig hantering av verktyget.
12. Se till att laddarens anslutningsområde är fritt från eventuella vidhäftande främmande material eller vätska. Om det finns främmande föremål eller vätska ta bort dessa före användning.
13. För att säkerställa avsedd funktion av verktyget och laddare, ta inte bort monterade skydd eller skruvar.
14. Använd alltid laddaren med den spänning som anges på namnskylten.
15. Ladda alltid batteriet innan användning.
16. Använd aldrig andra batterier än angivna. Anslut aldrig ett vanligt torrbatteri, ett uppladdningsbart batteri annat än angivna eller ett bilbatteri med det elektriska verktyget.
17. Använd aldrig en transformator som innehåller en förstärkare.
18. Ladda inte batteriet från en strömkälla med likström.
19. Ladda alltid inomhus. Då laddaren och batteriet blir något varma under laddning, ladda batteriet på en plats som inte utsätts för direkt solljus; där luftfuktigheten är låg och ventilationen är god.
20. Använd sprängskissen i denna bruksanvisning endast för auktoriserat underhåll.

SÄKERHETSFÖRESKRIFTER FÖR LADDARE

1. Ladda alltid batteriet i en omgivande temperatur mellan -10–40°C. Om batteriet laddas i en temperatur som underskrider -10°C, kan det resultera i överladdning som är farligt. Batteriet bör inte laddas i temperaturer över +40°C.
   Den lämpligaste uppladdningstemperaturen ligger mellan 20-25°C.
2. Se till att inga främmande föremål hamnar i verktyget genom batteriöppningen eller uttagen.
3. Ta aldrig isär vare sig det uppladdningsbara batteriet eller laddningsaggregatet.
4. Se till att det uppladdningsbara batteriet inte kortsluts.
   Kortslutning av batteriet kan orsaka en stor elektrisk ström och överhettning. Det leder till brännskada eller skada på batteriet.
5. Kasta inte batteriet i öppen eld.
   Om batteriet blir bränt kan det explodera.
6. Laddningsaggregatet skadas när du använder ett urladdat batteri.
7. Så snart batteriets efterladdningstid blir för kort för verktygets praktiska användning, skall du föra eller skicka batteriet till återförsäljaren. Kasta inte bort det urladdade batteriet med sopor.
8. Se till att inga föremål eller främmande ämnen hamnar i laddningsaggregatets ventilationshål.
   Isättning av metallföremål eller lättantändliga objekt i ventilationshålen kommer att resultera i elektriska överslag och skador på laddningsaggregatet.

FÖRSIKTIGHETSÅTGÄRDER FÖR ANSLUTNING AV USB-ENHET

När ett oväntat problem uppstår kan data i den USB-enhet som är ansluten till denna produkt skadas eller förloras. Se alltid till att säkerhetskopiera all data som finns på USB-enheten före användning med denna produkt.
Var uppmärksam på att vårt företag inte accepterar något som helst ansvar för data som lagrats i en USB-enhet som skadas eller förloras, och inte heller för eventuella skador som kan uppstå på en ansluten enhet.

TEKNISKA DATA

Modell	UC18YTSL
Laddningsspänning	14,4 V – 18 V
Vikt	1,6 kg

ANVÄNDNING

- ○ För laddning av HiKOKI BATTERI BSL14-serien, BSL18-serien och MV-serien.
- ○ För laddning av USB-enheter.
- ○ För att använda som en strömförsörjningskälla.

VAL AV LADDNINGSLÄGE

Denna enhet kan ladda upp till fyra uppladdningsbara batterier och du kan välja mellan två laddningslägen.
Uppladdningsbara batterier kan laddas i valritt fack, både i normalt läge och i multiläge.
När lägesväljaren är avstängd laddas batterierna i normalläget. När väljaren är på laddas de i multiläget. (**Bild 2**)

Läge	Normalt	Multi
Syfte	Laddning av batterier i följd.	Samtidig laddning av alla batterier.
aLaddningsmetod	Batterierna laddas i följd från fack nummer 1 till 4.	Batterierna laddas jämnt samtidigt.
Lägesväljare	Av	På
Laddningsindikator	Av Multi Mode	På Multi Mode

Normalt läge (lägesväljaren av)
Uppladdningsbara batterier laddas i fackens nummerordning (1→2→3→4). (**Bild 3**)
Laddningsindikatorlampan lyser grönt när det motsvarande uppladdningsbara batteriet är fulladdat och en ljudsignal hörs för att meddela användaren.
Den tid det tar att ladda alla batterier helt upp är sammanlagda laddningstiden för varje batteri.
I exemplet som visas i **Tabell 1** är den tid det tar att ladda batteriet i fack nummer 2 helt upp den totala tiden det tar att ladda batterierna i fack nummer 1 och 2 (32 minuter + 52 minuter = 84 minuter).

Tips

Uppladdningsbara batterier som du vill använda snart ska sättas in i ordning från fack nummer 1.

Multiläge (lägesväljaren på)
Alla batterier laddas samtidigt. Laddningsindikatorlamporna lyser grönt när alla uppladdningsbara batterier är fulladdade och en ljudsignal hörs för att meddela användaren.
I exemplet som visas i **Tabell 1** tar det 152 minuter att fulladda alla fyra batterier samtidigt.

Tabell 1 Laddningsexempel

Fack nr.	Uppladdningsbart batteri	Laddningstid*
1	BSL 36A18	32 minuter
2	BSL 36B18	52 minuter
3	BSL 1860	38 minuter
4	BSL 1430C	30 minuter
Total laddningstid		152 minuter

* Laddningstiden varierar beroende på batteriernas återstående kapacitet.

Allmänt om de två laddningslägena

- Vilket batteri som laddas upp för tillfället och i vilket fack det sitter indikeras av laddningsindikatorlampan som lyser konstant rött.
- Batterier som är heta omedelbart efter användning eller kalla på grund av låg temperatur i omgivningen tar längre tid att ladda, så de hoppas över och laddas efter de andra batterierna.
- Tryck två gånger på väljaren om laddningen tar lång tid. Detta återställer laddaren, omprövar batterier som antingen är heta direkt efter användning eller kalla på grund av låg temperatur och hoppar över dem innan laddningen återupptas.

Normalt läge

- Om ett batteri sätts i ett fack med en lägre siffra (dvs. högre prioritet) när andra batterier laddas, startar laddning av det nyligen isatta batteriet efter att batteriet som för tillfället laddas har fulladdats.

Multiläge

- Om uppladdningsbara batterier används innan de har laddats helt upp kan laddningsnivån variera från batteri till batteri.
- Om du sätter ett helt urladdat batteri i ett ledigt fack medan andra batterier laddas, ökar tiden som krävs för att ladda alla batterierna.

BATTERILADDNING

Ladda upp batteriet enligt de följande anvisningarna innan du använder ditt elektriska verktyg.

1. **Anslut laddarens nätkabel till ett nätuttag.**
   Laddningsindikatorlampan kommer att blinka rött (med intervaller på 1 sekund) efter att nätkabeln ansluts till laddaren.
2. **Välj önskat laddningsläge.**
   Välj lämpligt laddningsläge för dina krav. (**Bild 2**) (Se ”VAL AV LADDNINGSLÄGE” på sidan 53.)
3. **Sätt i batteriet i laddaren.**
   Sätt i batteriet ordentligt i laddaren såsom visas i **Bild 4**.

OBSERVERA

Laddningsindikatorerna intill varje av de fyra facken visar laddningsstatus för batteriet i facket.

4. **Laddning**
   Laddningsindikatorlampan lyser rött när du sätter ett batteri i laddaren.
   När batteriet blir fulladdat kommer laddningsindikatorlampan att lysa grönt. (Se **Tabell 2**)

(1) Laddningsindikatorlampan lyser/blinkar
Laddningsindikatorlampans indikeringar visas i **Tabell 2**, alltefter tillståndet på laddaren eller det uppladdningsbara batteriet.

Tabell 2

Laddningsindikatorlampans indikeringar				
Laddningsindikatorlampa (RÖD/GRÖN)	Före laddning	Blinkar (RÖD)	Lyser 0,5 sekunder. Lyser inte under 0,5 sekunder. (släckt 0,5 sekunder)	Ansluten till strömkälla
	Under laddning	Lyser (RÖD)	Lyser ihållande	
	Laddning avslutad	Lyser (GRÖN)	Lyser ihållande (Kontinuerlig ljudsignal: ungefär 6 sekunder)	
	Överhettad standbyläge	Blinkar (RÖD)	Lyser 0,3 sekunder. Lyser inte under 0,3 sekunder. (släckt 0,3 sekunder)	Batteriet överhettat. Kan inte ladda. (laddning kommer att börja när batteriet svalnat).
	Går inte att ladda	Flimrar (RÖD)	Lyser 0,1 sekunder. Lyser inte 0,1 sekunder. (släckt 0,1 sekunder) (Intermittent ljudsignal: ungefär 2 sekunder)	Fel i batteriet eller laddaren

(2) Angående temperaturer och laddningstid för det uppladdningsbara batteriet
Temperaturer och laddningstider blir som visas i **Tabell 3**.

Tabell 3

Laddare				UC18YTSL				
Batteri	Typ av batteri			Li-ion				
	Temperaturer vid vilka batterierna kan laddas			0°C – 50°C				
	Laddningsspänning		V	14,4		18		
	Laddningstid, ca. (vid 20°C)			BSL14xx-serien		BSL18xx-serien		Multivoltserie
				(4 celler)	(8 celler)	(5 celler)	(10 celler)	(10 celler)
		1,3 Ah	min.	BSL1415S : 15	–	BSL1815S : 15	–	–
		1,5 Ah	min.	BSL1415 : 15	–	BSL1815 : 15	–	–
				BSL1415X : 15	–	BSL1815X : 15	–	–
		2,0 Ah	min.	BSL1420 : 20	–	BSL1820 : 20	–	–
		2,5 Ah	min.	BSL1425 : 25	–	BSL1825 : 25	–	–
		3,0 Ah	min.	BSL1430C : 30	BSL1430 : 20	BSL1830C : 30	BSL1830 : 20	–
		4,0 Ah	min.	–	BSL1440 : 26	–	BSL1840 : 26	–
		5,0 Ah	min.	–	BSL1450 : 32	–	BSL1850 : 32	BSL36A18 : 32
		6,0 Ah	min.	–	BSL1460 : 38	–	BSL1860 : 38	–
		8,0 Ah	min.	–	–	–	–	BSL36B18 : 52
USB × 2	Laddningsspänning		V	5				
	Laddningsström		A	Totalt 2				

OBSERVERA

- Batteriladdningstiden kan öka beroende på omgivningsförhållandena och batteriernas skick. Batteriladdningstiden gäller vid laddning av ett enda batteri. Vid laddning av flera batterier är den sammanlagda laddningstiden summan av de enskilda laddningstiderna.
- Laddningstiden ökar om den omgivande temperaturen är under 0°C.

5. Dra ut laddarens nätkabel ur nätuttaget.

6. Fatta ett stadigt tag i laddaren och dra ut batteriet ur laddaren.

OBSERVERA

Kom ihåg att dra ut batteriet ur laddaren efter användning och att spara det.

Angående elektrisk urladdning i händelse av nya batterier, etc.

Eftersom den inre kemiska substansen i nya batterier och batterier som inte har använts under en längre tid inte är aktiverad, kan den elektriska urladdningen vara låg när de används den första och andra gången. Detta är ett tillfälligt fenomen, och den normala tiden som krävs för att ladda kommer att återställas genom att ladda batterierna 2 – 3 gånger.

Hur man får batterierna att räcka längre.

(1) Ladda batterierna innan de har blivit helt urladdade.
När du känner att verktygets effekt minskar, sluta använda verktyget och ladda dess batteri. Om du fortsätter att använda verktyget och laddar ur den elektriska strömmen, kan batteriet skadas och dess livslängd förkortas.

(2) Undvik att ladda vid höga temperaturer.
Ett uppladdningsbart batteri är varmt direkt efter användning. Om ett sådant batteri laddas omedelbart efter användning försämras dess inre kemiska substans, och batteriets livslängd förkortas. Låt batteriet vara och ladda det efter att det har svalnat ett tag.

FÖRSIKTIGT

- Om batteriet laddas när det är varmt efter att ha stått en längre tid i direkt solljus eller på grund av att batteriet nyligen använts, kommer laddarens laddningsindikatorlampa att lysa i 0,3 sekunder och sedan vara släckt i 0,3 sekunder (avstängd i 0,3 sekunder). Om detta inträffar, låt batteriet svalna innan du börjar ladda.
- När laddningsindikatorlampan flimrar (med 0,2-sekunders intervaller), kontrollera och avlägsna alla främmande föremål från laddarens batterikontakt. Om det inte finns några främmande föremål är det troligt att det är fel på batteriet eller laddaren. Ta den till en auktoriserad serviceverkstad.
- Det tar ca tre sekunder för den inbyggda mikrodatorn i UC18YTSL att avkänna att en pågående laddning avbrutits och batteriet tagits ur. Vänta därför i minst tre sekunder innan batteriet på nytt sätts i laddaren för fortsatt laddning. Det kan hända att batteriet inte laddas upp på korrekt sätt om batteriet sätts i laddaren på nytt inom tre sekunder.

HUR MAN LADDAR USB-ENHETEN

VARNING

- Före användning, kontrollera den anslutande USB-kabeln för eventuella defekter eller skador.
  Användning av en defekt eller skadad USB-kabel kan leda till rökutveckling eller brand.
- Använd en USB-anslutningskabel kortare än 2 m.
- När produkten inte används, täck över USB-porten med gummiskyddet.
  Ansamling av damm etc. i USB-porten kan orsaka rökutveckling eller brand.

OBSERVERA

- Tiden som krävs för laddning blir längre när en USB-enhet och ett batteri laddas samtidigt.
- Någon enstaka paus kan förekomma under USB-uppladdningen.
- När en USB-enhet inte laddas, ta bort USB-enheten ur laddaren.
  Underlåtenhet att göra detta kan inte bara reducera USB-enhetens batterilivslängd, men kan även leda till oväntade olyckor.
- Vissa USB-enheter kanske inte kan laddas, beroende på typen av enhet.
- USB-laddningsströmmen får inte överstiga totalt 2 A för de två USB-laddningsportar tillsammans.
  I annat fall kan det orsaka felfunktion i laddaren.

(1) Välj en laddningsmetod
Beroende på vald laddningsmetod, för in batteriet antingen i laddaren eller anslut nätkabeln till ett vägguttag.
  - Laddning av en USB-enhet från ett eluttag (**Bild 5-a**)
  - Laddning av en USB-enhet och batteri från ett eluttag (**Bild 5-b**)

(2) Anslut USB-kabeln. (**Bild 6**)
Dra tillbaka gummiskyddet och anslut en USB-kabel (säljs i handeln) ordentligt (lämpligt då enheten laddas) i USB-porten.

(3) När laddningen är slutförd (**Bild 7**)

- För att verifiera laddningsstatus, kontrollera USB-enheten.
- Koppla ur nätkabeln från vägguttaget.
- Placera gummiskyddet över USB-porten.

ANVÄNDNING SOM EN STRÖMFÖRSÖRJNINGSKÄLLA

Produkten har ett praktiskt eluttag för att strömförsörja annan elektrisk utrustning. (Strömkapaciteten är 8 A.)
Andra elektriska apparater kan strömförsörjas genom att ansluta dem till eluttaget på laddaren under förutsättning att laddarens stickpropp har anslutits till ett eluttag. (**Bild 8**)

VARNING

Laddaren kan inte användas med jordade kontakter av fransk typ (jordade kontakter typ E).
Observera att om enheter som kräver jordning ansluts till denna typ av kontakt finns det risk för elektriska stötar.
Kontrollera enheten som ska anslutas före användning. (**Bild 9**)

OBSERVERA

- Den totala strömförbrukningen för anslutna elektriska apparater får inte överstiga 8 A.
  I annat fall kan det orsaka felfunktion i laddaren.
  Läs bruksanvisningen noga för den enhet som ska användas och kontrollera märkströmmen före användning.
- Se till att laddarens stickpropp är ansluten till ett eluttag när du använder den för att strömförsörja annan elektrisk utrustning.

(1) Välj driftssätt
  - Använda en elektrisk apparat strömförsörjd via eluttaget. (**Bild 10-a**)
  - Ladda ett batteri och använda en elektrisk apparat strömförsörjd via eluttaget. (**Bild 10-b**)

UNDERHÅLL OCH INSPEKTION

1. **Kontroll av monteringsskruvar**
   Kontrollera alla monteringsskruvar med jämna mellanrum och kontrollera att de är ordentligt fastdragna. Om någon av skruvarna skulle lossa, dra omedelbart åt dem. Om du inte gör det kan det kan det leda till allvarlig fara.
2. **Rengöring av laddaren**
   När laddaren blir smutsig, torka av den med en torr mjuk trasa eller en trasa fuktad i tvålvatten. Använd aldrig klorlösningar, bensin eller thinner då de smälter plast.
3. **Transport efter användning**

VARNING

Ta ut alla batterier ur laddarens laddningsfack innan transport.
Personskador eller materiella skador kan uppstå om batterierna trillar ur facken. (**Bild 11**)

Laddaren har ett praktiskt bärhandtag för att kunna bära den efter användningen. Handtaget kan fällas ned i huvudenheten för kompakt förvaring när den inte används. (**Bild 12**)

4. **Förvaring av laddare som inte används**
   När den inte används ska laddaren förvaras på en torr, hög eller låst plats — utom räckhåll för barn.

FÖRSIKTIGT

Vid användning och underhåll av elverktyg måste de säkerhetsbestämmelser och standarder som gäller i respektive land iakttas.

OBSERVERA

Beroende på HiKOKIs kontinuerliga forsknings- och utvecklingsarbete, förbehåller HiKOKI rätten till ändringar av tekniska data utan föregående meddelande.

FELSÖKNING

Använd felsökningstabellen nedan om redskapet inte fungerar normalt. Om detta inte löser problemet, kontakta din återförsäljare eller ett auktoriserat HiKOKI servicecenter.

Symptom	Möjlig orsak	Åtgärd
Laddningsindikatorns lampa flimrar snabbt i rött och batteriet börjar inte ladda.	Batteriet har inte satts i hela vägen.	Sätt i batteriet ordentligt.
	Det finns främmande föremål i batteripolen eller där batteriet är monterat.	Avlägsna det främmande föremålet.
Laddningsindikatorns lampa blinkar i rött och batteriet börjar inte ladda.	Batteriet har inte satts i hela vägen.	Sätt i batteriet ordentligt.
	Batteriet är överhettat.	Vid upphörande av användning kommer batteriet automatiskt att börja ladda om temperaturen sjunker, men detta kan även minska batteriets livslängd. Det rekommenderas att batteriet kyls av på en välventilerad plats med skydd från direkt solljus innan det laddas.
Batteriets användningstid är kort fastän batteriet är fulladdat.	Batteriets livslängd är slut.	Byt ut batteriet mot ett nytt.
Det tar lång tid att ladda batteriet.	Batteriets, laddarens eller den omgivande miljöns temperatur är mycket låg.	Ladda batteriet inomhus eller på en varmare plats.
	Laddarens ventiler är blockerade, vilket gör att de inre delarna överhettas.	Undvik att blockera ventilationsöppningarna.
	Kylfläkten är inte igång.	Kontakta ett auktoriserat HiKOKI-servicecenter för reparation.
USB-strömlampan har slagits av och USB-enheten laddar inte.	Batterikapaciteten har blivit låg.	Byt ut batteriet mot ett med kapacitet kvar.
		Anslut laddarens nätkabel till ett vägguttag.
USB-strömlampan slås inte av fastän USB-enheten har laddats färdigt.	USB-strömlampan lyser grönt för att indikera att USB-laddning är möjligt.	Detta är inte ett fel.
Det är osäkert vad USB-enhetens laddningsstatus är, eller om den har laddats färdigt.	USB-strömlampan slås inte av fastän laddningen har slutförts.	Kontrollera den USB-enhet som laddas för att bekräfta dess laddningsstatus.
Laddning av en USB-enhet pausas halvvägs.	Laddaren anslöts till ett eluttag medan USB-enheten laddades med batteriet som strömkälla.	Detta är inte ett fel. Laddaren pausar USB-laddning under cirka 5 sekunder när den växlar mellan strömkällor.
	Ett batteri sattes i laddaren medan USB-enheten laddades med ett vägguttag som strömkälla.	
Laddning av USB-enheten pausas halvvägs när batteriet och USB-enheten laddas samtidigt.	Batteriet är fulladdat.	Detta är inte ett fel. Laddaren pausar USB-laddning i ungefär 5 sekunder medan den kontrollerar ifall batteriet har laddats färdigt.
Laddning av USB-enheten påbörjas inte när batteriet och USB-enheten laddas samtidigt.	Den återstående batterikapaciteten är mycket låg.	Detta är inte ett fel. När batterikapaciteten når en viss nivå påbörjas USB-laddning automatiskt.
Andra elektriska apparater fungerar inte när de är anslutna till laddarens eluttag.	Laddarens skyddssäkring har löst ut på grund av för hög strömförbrukning från den anslutna elektriska utrustningen.	Kontakta ett auktoriserat HiKOKI-servicecenter för reparation.
		De anslutna elektriska apparaternas strömförbrukning får inte överstiga 8 A.
Enheterna laddas inte fastän de är ordentligt anslutna i USB-portarna.	Laddarens skyddssäkring har löst ut på grund av för hög strömförbrukning från den anslutna USB-enheten.	Kontakta ett auktoriserat HiKOKI-servicecenter för reparation.
		USB-enheternas strömförbrukning får inte överstiga totalt 2 A.

GENERELLE FORHOLDSREGLER FOR DRIFT

1. Hold arbejdsområdet rent. Rodede områder og bænke øger risikoen for ulykker.
2. Undgå farlige omgivelser. Udsæt ikke elektriske værktøjer og opladeren for regn. Anvend ikke elektriske værktøjer og opladeren i fugtige eller våde omgivelser. Og hold arbejdsområdet tilstrækkeligt oplyst.
   Anvend aldrig elektriske værktøjer og opladeren i nærheden af brændbare eller eksplosive materialer.
   Anvend ikke værktøj og oplader i nærheden af brændbare væsker eller gasser.
3. Dette apparat kan anvendes af børn på 8 år og opefter samt af personer med nedsatte, fysiske, sansemæssige eller mentale evner eller manglende erfaring eller viden, hvis de er under opsyn eller på sikker vis har modtaget vejledning i brugen af apparatet og forstår farerne, der er forbundet hermed. Børn må ikke lege med apparatet. Rengøring og vedligeholdelse foretaget af brugeren må ikke udføres af børn uden opsyn.
4. Opbevar inaktivt værktøj og inaktiv oplader. Når det ikke er i brug, skal værktøj og oplader opbevares på et tørt, aflåst sted højt oppe — utilgængeligt for børn. Opbevar værktøj og oplader på et sted, hvor temperaturen er under 40 °C.
5. Misbrug ikke ledningen. Bær aldrig opladeren i ledningen, og ryk ikke i den for at frakoble den fra kontakten. Hold ledningen væk fra varmekilder, olie og skarpe kanter.
6. Når opladeren ikke er i brug, eller når den vedligeholdes og efterses, skal du frakoble opladerens netledning fra kontakten.
7. For at undgå farer skal du altid kun anvende den angivne oplader.
8. Anvend kun originale reservedele fra HiKOKI.
9. Anvend ikke elektriske værktøjer og opladeren til andre programmer end dem, der er angivet i håndteringsvejledningen.
10. For at undgå tilskadekomst skal du kun anvende det anbefalede tilbehør eller tilbehør, der anbefales i denne håndteringsvejledning eller i HiKOKI-kataloget.
11. Hvis el-ledningen er beskadiget, skal det udskiftes af producenten, en serviceagent eller en lignende kvalificeret person for at undgå farer.
    Lad kun det autoriserede servicecenter udføre reparationen. Producenten er ikke ansvarlig for eventuelle skader eller tilskadekomst forårsaget af reparation udført af uautoriserede personer eller ved fejlhåndtering af værktøjet.
12. Vær fuldstændigt sikker på, at opladerens terminalområde er fri for fastsiddende fremmedlegemer eller væske. Hvis der er fremmedlegemer eller væske, skal du fjerne det før brug.
13. For at sikre, at den designede integritet mellem elektriske værktøjer og opladeren fungerer, må du ikke fjerne monterede dæksler eller skruer.
14. Anvend altid opladeren ved den spænding, der er angivet på typeskiltet.
15. Oplad altid batteriet før brug.
16. Anvend altid kun den angivne batteritype. Tilslut ikke et almindeligt tørbatteri, andre genopladelige batterier end det angivne eller et bilbatteri til det elektriske værktøj.
17. Anvend ikke en transformer med forstærker.
18. Oplad ikke batteriet fra jævnstrømsforsyning.
19. Oplad altid indendørs. Idet opladeren og batteriet bliver lidt varme under opladning, skal du oplade batteriet på et sted, der ikke udsættes for direkte sollys, på et sted med lav luftfugtighed og god ventilation.
20. Anvend kun tegningen af sprængbilledet i denne håndteringsvejledning i forbindelse med autoriseret eftersyn.

FORHOLDSREGLER FOR OPLADER

1. Oplad batteriet ved en omgivende temperatur på -10–40 °C. Temperaturer på under -10 °C medfører overopladning, der er farligt. Batteriet kan ikke oplades ved temperatur på over 40 °C.
   Den mest egnede temperatur for opladning ligger på 20–25 °C.
2. Undgå, at fremmedlegemer trænger ind i hullet til tilslutning af det genopladelige batteri.
3. Skil aldrig det genopladelige batteri eller opladeren ad.
4. Kortslut aldrig det genopladelige batteri.
   Kortslutning af batteriet forårsager en stor elektrisk strømning og overophedning. Det medfører forbrændinger eller beskadigelse af batteriet.
5. Bortskaf ikke batteriet ved at kaste det på et bål.
   Hvis batteriet brændes, kan det eksplodere.
6. Anvendelse af et afladet batteri beskadiger opladeren.
7. Når batteriet har nået slutningen af sin levetid, skal du levere det tilbage til den forretning, hvor du købte det. Bortskaf ikke det afladede batteri.
8. Stik ikke genstande ind i opladerens ventilationsåbninger.
   Hvis metalgenstande eller brændbare stoffer kommer ind i opladerens ventilationsåbninger, kan det give elektriske stød eller ødelægge opladeren.

FORHOLDSREGLER FOR USB-ENHEDENS TILSLUTNING

Når et uforudset problem opstår, kan dataene i en USB-enhed tilsluttet til dette produkt, blive ødelagt eller gå tabt. Sørg altid for at sikkerhedskopiere alle indeholdte data i USB-enheden, inden anvendelse med dette produkt.
Vær venligst opmærksom på, at vores virksomhed ikke påtager sig nogen form for ansvar for data gemt på en USB-enhed, som bliver ødelagt eller går tabt, eller for skader, der kan opstå med en tilsluttet enhed.

SPECIFIKATION

Model	UC18YTSL
Opladningsspænding	14,4 V – 18 V
Vægt	1,6 kg

ANVENDELSE

- For opladning af BSL14-serien, BSL18-serien og MV-serien af HiKOKI-BATTERIER.
- Til genopladning af USB-enheder.
- Til anvendelse som vekselstrømsforsyninger.

VALG AF OPLADNINGSTILSTAND

Denne enhed er i stand til at oplade op til fire genopladelige batterier med to tilstande at vælge imellem. Genopladelige batterier kan oplades i en vilkårlig port, både i normal tilstand og i multitilstand.
Når tilstandsvælgerkontakten er slået fra, oplades batterierne i normal tilstand. Når kontakten er slået til, oplades de i multitilstand. (**Fig. 2**)

Tilstand	Normal	Multi
Formål	For at oplade et antal batterier i rækkefølge.	For at oplade alle batterier samtidigt.
Opladningsmetode	Oplader i rækkefølge fra portnumrene 1 til 4.	Oplader alle batterier ensartet.
Tilstandsvælgerkontakt	Fra	Til
Tilstandsindikatorlampe	Fra Multi Mode	Til Multi Mode

Normal tilstand (tilstandsvælgerkontakt slået fra)
Genopladelige batterier oplades i rækkefølgen efter portnumre (1→2→3→4). (**Fig. 3**)
Indikatorlampen for opladning bliver grøn, når det tilsvarende genopladelige batteri er opladet helt, og brummeren udsender et bip for at informere brugeren herom.
Den tid, det tager at lade alle batterier helt op, er det samlede resultat af opladningstiden for hvert enkelt batteri lagt sammen.
I eksemplet, der ses i **Tabel 1**, er den tid, det tager at lade batteriet i port nummer 2 helt op, den samlede tid for opladning af batterierne i portnumrene 1 og 2 (32 minutter + 52 minutter = 84 minutter).

Tip

De genopladelige batterier, du ønsker at anvende snart, skal indsættes i rækkefølge fra port nummer 1.

Multitilstand (tilstandsvælgerkontakt slået til)
Alle batterier oplades samtidigt. Indikatorlamperne for opladning bliver grønne, når alle genopladelige batterier er opladet helt, og brummeren udsender et bip for at informere brugeren herom.
I eksemplet, der ses i **Tabel 1**, tager det 152 minutter at oplade alle fire batterier helt, samtidigt.

Tabel 1 Eksempel på opladning

Portnr.	Genopladeligt batteri	Opladningstid*
1	BSL 36A18	32 minutter
2	BSL 36B18	52 minutter
3	BSL 1860	38 minutter
4	BSL 1430C	30 minutter
Samlet opladningstid		152 minutter

* Opladningstiden varierer alt efter batteriernes resterende kapacitet.

Generelle punkter, der gælder for begge tilstande

- Batteriet, der i øjeblikket oplades, er den port, der indikeres af indikatorlampen for opladning, som konstant lyser rødt.
- Det tager længere tid at oplade batterier, der er varme umiddelbart efter brug eller kolde som følge af lave temperaturforhold, så de springes over og oplades efter de andre batterier.
- Hvis opladningen tager lang tid, skal du trykke to gange på vælgerkontakten.
  Dette nulstiller opladeren, genvurderer batterier, der enten er varme umiddelbart efter brug eller kolde som følge af lave temperaturforhold, og springer dem over, før opladningen genoptages.

Normal tilstand

- Hvis der sættes et batteri i en port med et lavere portnummer (dvs. højere prioritet), mens andre batterier oplades, starter opladningen af det nyligt isatte batteri efter, at batteriet, der i øjeblikket oplades, er fuldt opladet.

Multitilstand

- Hvis genopladelige batterier anvendes, før de er fuldt opladede, kan opladningsniveauet variere fra batteri til batteri.
- Indsættelse af et udtømt batteri i en ledig port, mens andre batterier oplades, øger den tid, det tager at oplade alle batterierne.

OPLADNING

Inden det elektriske værktøj tages i brug, oplades batteriet som følger.

1. **Tilslut opladerens netkabel til kontakten.**
   Ved tilslutning af opladerens stik til en kontakt, blinker indikatorlampen for opladning rødt (ét blink i sekundet).
2. **Vælg opladningstilstand.**
   Vælg opladningstilstanden, så den passer til kravene. (**Fig. 2**) (Se "VALG AF OPLADNINGSTILSTAND" på side 58).
3. **Sæt batteriet i opladeren.**
   Sæt batteriet ordentligt i opladeren som vist i **Fig. 4**.

BEMÆRK

Opladningslamperne ved siden af hver af de fire porte angiver opladningsstatus for det tilsvarende batteri, der oplades.

4. **Opladning**
   Ved indsættelse af et batteri i opladeren begynder indikatorlampen for opladning at lyse rødt.
   Når batteriet er fuldt opladet, lyser indikatorlampen for opladning grønt. (Se **Tabel 2**)

(1) Indikation for indikatorlampe for opladning
Indikationerne for indikatorlampen for opladning er som vist i **Tabel 2**, alt efter opladerens eller det genopladelige batteris tilstand.

Tabel 2

Indikationer for indikatorlampe for opladning				
Indikatorlampe for opladning (RØD/GRØN)	Før opladning	Blinker (RØD)	Lyser i 0,5 sekunder. Lyser ikke i 0,5 sekunder. (slukket i 0,5 sekunder)	Sat til strømkilde
	Mens opladning	Lyser (RØD)	Lyser vedvarende	
	Opladning fuldført	Lyser (GRØN)	Lyser vedvarende (Kontinuerlig brummelyd: Ca. 6 sekunder)	
	Overophedning standby	Blinker (RØD)	Lyser i 0,3 sekunder. Lyser ikke i 0,3 sekunder. (slukket i 0,3 sekunder)	Batteriet er overophedet. Ude af stand til at oplade. (Opladning begynder, når batteriet er kølet af)
	Opladning er umulig	Blinker hurtigt (RØD)	Lyser i 0,1 sekunder. Lyser ikke i 0,1 sekunder. (slukket i 0,1 sekunder) (Periodisk brummelyd: Ca. 2 sekunder)	Funktionsfejl i batteri eller oplader

(2) Vedrørende det genopladelige batteris temperaturer og opladningstid
Temperaturene og opladningstiden bliver som vist i **Tabel 3**.

Tabel 3

Oplader				UC18YTSL				
Batteri	Batteritype			Li-ion				
	Temperaturer, hvor batteriet kan genoplades			0°C – 50°C				
	Opladningsspænding		V	14,4		18		
	Opladningstid, ca. (ved 20°C)			BSL14xx-serien		BSL18xx-serien		Multispændingsserien
				(4 celler)	(8 celler)	(5 celler)	(10 celler)	(10 celler)
		1,3 Ah	min.	BSL1415S : 15	–	BSL1815S : 15	–	–
		1,5 Ah	min.	BSL1415 : 15	–	BSL1815 : 15	–	–
				BSL1415X : 15	–	BSL1815X : 15	–	–
		2,0 Ah	min.	BSL1420 : 20	–	BSL1820 : 20	–	–
		2,5 Ah	min.	BSL1425 : 25	–	BSL1825 : 25	–	–
		3,0 Ah	min.	BSL1430C : 30	BSL1430 : 20	BSL1830C : 30	BSL1830 : 20	–
		4,0 Ah	min.	–	BSL1440 : 26	–	BSL1840 : 26	–
		5,0 Ah	min.	–	BSL1450 : 32	–	BSL1850 : 32	BSL36A18 : 32
		6,0 Ah	min.	–	BSL1460 : 38	–	BSL1860 : 38	–
		8,0 Ah	min.	–	–	–	–	BSL36B18 : 52
USB × 2	Opladningsspænding		V	5				
	Opladningsstrøm		A	I alt 2				

BEMÆRK
- Batteriets opladningstider kan øges alt efter de omgivende forhold og batteribetingelserne. Batteriets opladningstider gælder for opladning af ét batteri alene. Ved opladning af flere batterier er den samlede opladningstid summen af de enkelte opladningstider.
- Opladningstiden øges, hvis den omgivende temperatur er på under 0°C.

5. Frakobl opladerens netledning fra kontakten.
6. Hold godt fat om opladeren, og træk batteriet ud.

BEMÆRK
Sørg for at trække batteriet ud af opladeren efter brug, og opbevar det derefter.

Vedrørende elektrisk udladning i tilfælde af nye batterier osv.

Idet den kemiske substans inde i nye batterier samt batterier, der ikke har været anvendt i længere tid, ikke er aktiveret, kan den elektriske udladning være lav ved brug af batterierne første og anden gang. Dette er et midlertidigt fænomen, og den tid, der normalt er påkrævet til genopladning, gendannes ved at genoplade batterierne 2 – 3 gange.

Sådan forlænger du batteriernes ydeevne.

(1) Genoplad batterierne, før de aflades helt.
Når du synes, at strømmen til værktøjet bliver svagere, skal du indstille brugen af værktøjet og genoplade dets batteri. Hvis du bliver ved med at anvende værktøjet og udtømme den elektriske strøm, kan du beskadige batteriet, og dets levetid forkortes.

(2) Undgå genopladning ved høje temperaturer.
Et genopladeligt batteri er varmt umiddelbart efter brug. Hvis et sådant batteri genoplades straks efter brug, forringes den kemiske substans inde i batteriet, og batteriets levetid forkortes. Lad batteriet ligge, og genoplad det, når det har kølet af i et stykke tid.

FORSIGTIG

- Hvis batteriet oplades, mens det er varmt efter at have ligget længe på et sted med direkte sollys, eller fordi batteriet lige har været anvendt, lyser opladerens indikatorlampe for opladning i 0,3 sekunder, hvorefter det ikke lyser i 0,3 sekunder (slukkes i 0,3 sekunder). I et sådant tilfælde skal batteriet først have lov til at køle af, hvorefter opladningen kan påbegyndes.
- Når indikatorlampen for opladning blinker hurtigt (ved 0,2 sekunders intervaller), skal du efterse for og fjerne eventuelle fremmedlegemer i opladerens batteristik. Hvis der ikke er nogen fremmedlegemer, er det muligt, at batteriet eller opladeren ikke fungerer korrekt. Lad et autoriseret servicecenter se på problemet.
- Idet det tager omtrent 3 sekunder for den indbyggede mikrocomputer at bekræfte, at batteriet opladet med UC18YTSL er taget ud, skal du vente i mindst 3 sekunder, før du sætter det i og fortsætter opladningen. Hvis batteriet sættes i, før der er gået 3 sekunder, er det ikke sikkert, at batteriet kan oplades ordentligt.

SÅDAN GENOPLADES USB-ENHED

ADVARSEL

- Før anvendelse skal du kontrollere tilslutningen af USB-kablet for defekter eller beskadigelse.
  Anvendelse af et defekt eller beskadiget USB-kabel kan medføre røgudvikling eller antænding.
- Brug et forbindende USB-kabel på mindre end 2 m.
- Når produktet ikke anvendes, skal du dække USB-porten med gummidækslet.
  Ophobning af støv, osv. i USB-porten kan medføre røgudvikling eller antænding.

BEMÆRK

- Den tid, det tager at oplade, forlænges, når en USB-enhed og et batteri oplades samtidigt.
- Der kan være lejlighedsvis pause under USB-opladning.
- Når en USB-enhed ikke oplades, skal du fjerne USB-enheden fra opladeren.
  Gør du ikke det, kan det ikke alene reducere levetiden for en USB-enhed, men også medføre uventede ulykker.
- Det er sandsynligvis ikke muligt at oplade visse USB-enheder alt efter typen af enhed.
- USB-opladningsstrømmen må ikke overstige i alt 2 A for de to USB-opladningsporte.
  Gør de det, kan det medføre funktionsfejl ved opladeren.

(1) Vælg en opladningsmetode
Alt efter den valgte opladningsmetode skal der enten isættes batteri i opladeren, eller strømkablet sættes i en stikkontakt.
  - Opladning af USB-enhed i en stikkontakt (**Fig. 5-a**)
  - Opladning af USB-enhed og batteri i en stikkontakt (**Fig. 5-b**)

(2) Tilslut USB-kablet. (**Fig. 6**)
Træk gummidækslet tilbage, og sæt et kommercielt tilgængeligt USB-kabel ordentligt (som passer til enheden, der oplades) ind i USB-porten.

(3) Når opladningen er fuldført (**Fig. 7**)

- For at bekræfte opladningsstatus skal du kontrollere USB-enheden.
- Træk stikket ud af kontakten.
- Sæt gummidækslet over USB-porten.

ANVENDELSE SOM VEKSELSTRØMSFORSYNING

Produktet indeholder en praktisk stikkontakt til brug som strømforsyning for vekselstrømsenheder. (Aktuel kapacitet er 8 A.)
Vekselstrømsenhederne kan anvendes ved at sætte dem i stikkontakten på opladeren med opladerens strømforsyningsstik tilsluttet til en stikkontakt. (**Fig. 8**)

ADVARSEL

Jordforbundne stik af fransk type (jordforbundne type E-stik) kan ikke anvendes til opladeren.
Bemærk, at enheder, der kræver jordforbindelse ved hjælp af denne type stik, udgør en risiko for elektrisk stød.
Kontrollér den enkelte enhed før brug. (**Fig. 9**)

BEMÆRK

- Vekselstrømsenheder, der er tilsluttet til opladeren, må ikke overstige 8 A.
  Gør de det, kan det medføre funktionsfejl ved opladeren.
  Læs betjeningsvejledningen omhyggeligt igennem for den enhed, der skal anvendes, og kontrollér strømkapaciteten før brug.
- Sørg for, at opladerens strømforsyningsstik er tilsluttet til en stikkontakt, mens du anvender en vekselstrømsenhed.

(1) Vælg brugskonfiguration
  - Anvendelse af en vekselstrømsenhed med strøm fra en stikkontakt. (**Fig. 10-a**)
  - Anvendelse af vekselstrømsenhed og opladning af batteri med strøm fra en stikkontakt. (**Fig. 10-b**)

VEDLIGEHOLDELSE OG EFTERSYN

1. **Eftersyn af monteringsskruerne**
   Efterse regelmæssigt alle monteringsskruer, og sørg for, at de er spændt ordentligt. Hvis nogle af skruerne er løse, skal du omgående spænde dem igen. Hvis du ikke gør det, kan det medføre alvorlig fare.
2. **Rengøring af opladeren**
   Når opladeren er snavset, kan du tørre den af med en blød, tør klud eller en klud fugtet med sæbevand. Brug ikke klorophløsning, benzin eller fortynder, da disse væsker opløser plastik.
3. **Transport efter brug**

ADVARSEL

Tag alle batterier ud af opladeren inden transport.
Beskadigelser eller tilskadekomst kan forekomme, hvis batterierne falder ud. (**Fig. 11**)

Et bærehåndtag er forhåndenværende for let transport efter brug. Håndtaget kan opbevares i hovedenheden for kompakthed, når det ikke anvendes. (**Fig. 12**)

4. **Opbevar opladeren inaktiv**
   Når den ikke er i brug, skal opladeren opbevares på et tørt, aflåst sted højt oppe — utilgængeligt for børn.

FORSIGTIG

Ved anvendelse og vedligeholdelse af el-værktøj skal de sikkerhedsregler og standarder, som gælder i hvert enkelt land, nøje overholdes.

BEMÆRK

Grundet HiKOKI's løbende forskning og udvikling kan specifikationerne heri ændres uden forudgående varsel.

FEJLFINDING

Brug eftersynene i tabellen nedenfor, hvis værktøjet ikke fungerer som normalt. Hvis dette ikke løser problemet, skal du kontakte din forhandler eller et autoriseret HiKOKI-servicecenter.

Symptom	Sandsynlig årsag	Afhjælpning
Indikatorlampen for opladning blinker hurtigt rødt, og opladningen af batteriet starter ikke.	Batteriet er ikke sat helt i.	Sæt batteriet ordentligt i.
	Der sidder fremmedlegemer i batteriterminalen eller dér, hvor batteriet er monteret.	Fjern fremmedlegemet.
Indikatorlampen for opladning blinker rødt, og opladningen af batteriet starter ikke.	Batteriet er ikke sat helt i.	Sæt batteriet ordentligt i.
	Batteriet er overophedet.	Hvis batteriet efterlades, begynder det automatisk at lade op, hvis dets temperatur falder, men dette kan nedsætte batteriets levetid. Det anbefales, at batteriet afkøles på et sted med god ventilation uden direkte sollys, før det oplades.
Batteribrugstiden er kort, selvom batteriet er fuldt opladet.	Batteriets levetid er opbrugt.	Udskift batteriet med et nyt.
Batteriet er længe om at lade op.	Temperaturen i batteri, oplader eller det omgivende miljø er meget lav.	Oplad batteriet indendørs eller i et andet varmere miljø.
	Opladerens ventilationskanaler er blokerede og overopheder dens indvendige komponenter.	Undgå at blokere ventilationskanalerne.
	Ventilatoren kører ikke.	Kontakt et autoriseret HiKOKI-servicecenter for reparation.
USB-afbryderlampen er slukket, og USB-enheden er holdt med at lade op.	Batteriets kapacitet er blevet lav.	Udskift batteriet med et, der har resterende kapacitet.
		Sæt opladerens strømstik i en stikkontakt.
USB-afbryderlampen slukker ikke, selvom USB-enheden er færdig med at lade op.	USB-afbryderlampen begynder at lyse grønt for at indikere, at USB-opladning er mulig.	Dette er ikke en funktionsfejl.
Status for opladning af USB-enhed er uklar, eller det er uklart, hvorvidt opladningen af den er færdig.	USB-afbryderlampen slukker ikke, selv når opladningen er færdig.	Undersøg den USB-enhed, der lader op, for at bekræfte dens status for opladning.
Opladningen af en USB-enhed holder pause halvt igennem opladningen.	Opladeren blev sat i en stikkontakt, mens USB-enheden blev ladet op med batteriet som strømkilde.	Dette er ikke en funktionsfejl. Opladeren holder en pause på omtrent 5 sekunder i USB-opladningen, når den skelner mellem strømkilder.
	Der blev sat et batteri i opladeren, mens USB-enheden blev ladet op med en stikkontakt som strømkilde.	
Opladningen af en USB-enhed holder pause halvt igennem opladningen, når batteriet og USB-enheden oplades på samme tid.	Batteriet er blevet ladet helt op.	Dette er ikke en funktionsfejl. Opladeren holder en pause på omtrent 5 sekunder i USB-opladningen, mens den kontrollerer, om opladningen af batteriet er gennemført.
Opladningen af en USB-enhed begynder ikke, når batteriet og USB-enheden oplades på samme tid.	Den resterende batterikapacitet er meget lav.	Dette er ikke en funktionsfejl. Når batterikapaciteten når et bestemt niveau, starter USB-opladningen automatisk.
Vekselstrømsenheder kan ikke anvendes, selv når de er sat i stikkontakten på opladeren.	Opladerens sikring er udløst som følge af for stor belastning fra vekselstrømsenheden.	Kontakt et autoriseret HiKOKI-servicecenter for reparation.
		Vekselstrømsenheder må ikke overstige 8 A.
Enhederne oplades ikke, selv når de er tilsluttet til USB-portene.	Opladerens sikring er udløst som følge af for stor belastning fra USB-enheden.	Kontakt et autoriseret HiKOKI-servicecenter for reparation.
		USB-enheder må ikke overstige i alt 2 A.

GENERELLE FORHOLDSREGLER FOR DRIFT

1. Hold arbeidsområdet rent. Uryddige områder og benker kan føre til ulykker.
2. Unngå farlige miljø. Du må ikke utsette elektroverktøy eller laderen for regn. Du må ikke bruke elektroverktøy eller laderen på fuktige eller våte steder. Hold arbeidsområdet godt opplyst.
   Bruk aldri elektroverktøy eller laderen i nærheten av brennbare eller eksplosive materialer.
   Bruk ikke verktøy eller laderen i nærheten av brennbare væsker eller gasser.
3. Dette apparatet kan brukes av barn fra 8 år og oppover og av personer med reduserte fysiske, sensoriske eller mentale evner, eller med manglende erfaring og kunnskap, hvis de får tilsyn eller instruksjoner om bruk av apparatet på en sikker måte og forstår farene som er involvert. Barn skal ikke leke med apparatet. Rengjøring og brukervedlikehold skal ikke gjøres av barn uten tilsyn.
4. Lagre tomgangsverktøy og laderen. Når de ikke er i bruk bør verktøy og laderen oppbevares tørt, høyt eller innelåst -- utenfor barns rekkevidde. Oppbevar verktøy og lader på et sted der temperaturen er lavere enn 40°C.
5. Ikke misbruk kabelen. Bær aldri laderen etter ledningen eller trekk i den for å kople den fra stikkontakten. Hold strømledningen unna varme, olje og skarpe kanter.
6. Når laderen ikke er i bruk eller når den inspiseres og vedlikeholdes må du kople laderens strømledning fra stikkontakten.
7. For å unngå fare, bruk alltid kun den angitte laderen.
8. Bruk kun originale HiKOKI reservedeler.
9. Bruk ikke elektroverktøy eller laderen til andre ting enn de som er angitt i sikkerhetsinstruksjonene.
10. For å unngå personskader, bruk kun tilbehør eller tilbehør som anbefales i disse sikkerhetsinstruksjonene eller i HiKOKI-katalogen.
11. Hvis tilkoblingsledningen er skadet, må den byttes av produsenten eller dens serviceagent eller en tilsvarende kvalifisert person for å unngå fare.
    La kun et autorisert servicesenter gjøre reparasjoner. Produsenten vil ikke være ansvarlig for eventuelle tap eller skader forårsaket av reparasjon av uvedkommende personer eller av feilhåndtering av verktøyet.
12. Forsikre deg om at laderens terminalområde er fri for alle fastsittende fremmedlegemer eller væske. Hvis det finnes noen fremmedlegemer eller væske, fjern det før bruk.
13. For å sikre designet driftsmessig integritet for elektroverktøy og lader, må du ikke fjerne installerte deksler eller skruer.
14. Bruk alltid laderen med den spenningen som er angitt i merkeplaten.
15. Lad alltid batteriet før bruk.
16. Bruk aldri et batteri på noen annen måte enn det som er spesifisert. Du må ikke koble til en vanlig tørr celle, et oppladbart batteri på noen annen måte enn angitt eller et bilbatteri til elektroverktøyet.
17. Ikke bruk en transformator med forsterker.
18. Ikke lad batteriet fra likestrømsforsyning.
19. Lad alltid innendørs. Fordi laderen og batteriene blir litt varme under ladingen, må batteriet lades på et sted som ikke er utsatt for direkte sollys, der luftfuktigheten er lav, og det er god ventilasjon.
20. Bruk sammenstillingstegningen i denne brukerveiledningen kun til godkjent servicearbeid.

FORHOLDSREGLER FOR LADEREN

1. Lad alltid batteriet ved en omgivelsestemperatur på -10–40°C. Temperaturer under -10°C vil føre til overlading, som er farlig. Batteriet kan ikke lades ved en temperatur høyere enn 40°C.
   Den mest passende temperatur for lading er 20–25°C.
2. Ikke la fremmedlegemer komme inn i åpningen for tilkopling av oppladbart batteri.
3. Ikke demonter det oppladbare batteriet eller laderen.
4. Aldri kortslutt det oppladbare batteriet.
   Kortslutning av batteriet vil medføre et kraftig elektrisk støt og overoppheting. Det vil føre til brannskader eller at batteriet skades.
5. Ikke kast batteriet på et bål.
   Hvis batteriet er brent, kan det eksplodere.
6. Laderen kan skades dersom det brukes et ødelagt batteri.
7. Ta med batteriet til butikken der det ble kjøpt så snart batteriets levetid etter oppladning er for kort til praktisk bruk. Ikke kast et utladet batteri.
8. Ikke plasser gjenstander i laderens ventilasjonsåpninger.
   Dersom metallgjenstander eller brennbare gjenstander føres inn i laderens ventilasjonsåpninger kan det føre til elektriske støt eller at laderen blir ødelagt.

FORHOLDSREGLER FOR USB-ENHETSTILKOBLING

Når et uventet problem oppstår, kan data i en USB-enhet som er koblet til dette produktet, bli ødelagt eller tapt. Sørg for alltid for at du sikkerhetskopierer data i USB-enheten før du bruker den sammen med dette produktet.
Vær oppmerksom på at selskapet vårt ikke påtår seg noe som helst ansvar for data som er lagret i en USB-enhet som er ødelagt eller tapt, eller for skade som kan oppstå på en tilkoblet enhet.

SPESIFIKASJONER

Modell	UC18YTSL
Ladespenning	14,4 V – 18 V
Vekt	1,6 kg

ANVENDELSE

- For lading av batterier i HiKOKI BATTERY BSL14-serien, BSL18-serien og MV-serien.
- For opplading av USB-enheter.
- For bruk som vekselstrømuttak.

VALG AV LADEMODUS

Denne enheten kan lade inntil fire oppladbare batterier med valg mellom to modi.
Oppladbare batterier kan lades i hvilken som helst port, både i normal modus og i multimodus.
Når modusvelgeren er slått av, lades batteriene i normal modus. Når bryteren er på, lades de i multi-modus. (**Fig. 2**)

Modus	Normal	Multi
Hensikt	Å lade flere batterier i rekkefølge.	Å lade alle batterier samtidig.
Lademetode	Lader i rekkefølge fra portnummer 1 til 4.	Lader alle batterier på samme måte.
Modusvelger	Av	På
Modus indikatorlampe	Av Multi Mode	På Multi Mode

Normal modus (modusvelgeren slått av)
Oppladbare batterier lades i rekkefølgen av portnumrene (1 → 2 → 3 → 4). (**Fig. 3**)
Ladelampen lyser grønt når det tilhørende oppladbare batteriet er fulladet, og summeren sender et pip for å varsle brukeren.
Tiden det tar for å lade alle batteriene fullt ut, er lik summen av ladetid for hvert batteri.
I eksemplet som er vist i **Tabell 1**, er tiden for å lade batteriet i portnummer 2 fullstendig lik den totale tiden det tar å lade batteriene i portnummer 1 og 2 (32 minutter + 52 minutter = 84 minutter).

Tips

Oppladbare batterier du vil bruke snart, skal settes inn i rekkefølge fra portnummer 1.

Multi-modus (modusvelgeren slått på)
Alle batterier lades samtidig. Ladelampen lyser grønt når alle oppladbare batterier er fulladet, og summeren sender et pip for å varsle brukeren.
I eksemplet som vises i **Tabell 1**, vil det ta 152 minutter å lade alle fire batteriene samtidig helt opp.

Tabell 1 Ladeeksempel

Port nr.	Oppladbart batteri	Ladetid*
1	BSL 36A18	32 minutter
2	BSL 36B18	52 minutter
3	BSL 1860	38 minutter
4	BSL 1430C	30 minutter
Total ladetid		152 minutter

* Ladetiden varierer avhengig av gjenværende kapasitet på batteriene.

Generelle merknader for begge modi

- Batteriet som for tiden lades er porten som er markert med det jevne, røde lyset fra ladelampen.
- Batterier som er varme umiddelbart etter bruk eller er kalde på grunn av lave temperaturforhold, tar lengre tid å lade opp, så de hoppes over og lades etter de andre batteriene.
- Hvis lading tar lang tid, trykker du to ganger på velgerbryteren.
  Dette tilbakestiller laderen, vurderer batterier som enten er varme umiddelbart etter bruk eller kalde på grunn av lavtemperaturforhold, og hopper over dem før de gjenopptar ladingen.

Normal modus

- Hvis et batteri er satt inn i en port med et lavere nummer (dvs. høyere prioritet) mens andre batterier lades opp, starter lading av det nylig innførte batteriet etter at batteriet som er ladet, er fulladet.

Multi-modus

- Hvis batteriene brukes før de er fulladet, kan ladenivået variere fra batteri til batteri.
- Settes et utladet batteri inn i en ledig port mens andre batterier blir ladet, øker tiden det tar å lade alle batteriene.

LADING

Før elektroverktøyet tas i bruk, lad batteriet som forklart nedenfor.

1. **Kople laderens strømkabel til stikkontakten.**
   Når du kobler kontakten til batteriladeren til en stikkontakt, vil pilotlampen blinke rødt (i intervaller på 1 sekund).
2. **Velg lademodus.**
   Velg lademodus for å tilpasse kravene. (**Fig. 2**) (Se "VALG AV LADEMODUS" på side 63.)
3. **Sett batteriet i laderen.**
   Sett batteriet fast i laderen som vist i **Fig. 4**.

MERK

Ladelampene ved siden av hver av de fire portene angir ladestatus for det tilhørende batteriet som blir ladet.

4. **Lading**
   Når du setter inn et batteri i laderen, vil ladeindikatorlampen lyse rødt.
   Når batteriet er helt oppladet, vil ladeindikatorlampen lyse grønt. (Se **Tabell 2**)

(1) Pilotlampe indikasjon
Pilotlampens indikasjoner blir som vist i **Tabell 2**, i samsvar med laderens eller det oppladbare batteriets tilstand.

Tabell 2

Indikasjoner for pilotlampen				
Pilotlampe (RØD / GRØNN)	Før lading	Blinker (RØD)	Lyser i 0,5 sekunder. Lyser ikke i 0,5 sekunder. (av i 0,5 sekunder)	Koblet inn i strømkilden
	Mens lading	Lyser (RØD)	Lyser kontinuerlig	
	Lading ferdig	Lyser (GRØNN)	Lyser kontinuerlig (Kontinuerlig summelyd: omtrent 6 sekunder)	
	Overoppheting hvilemodus	Blinker (RØD)	Lyser i 0,3 sekunder. Lyser ikke i 0,3 sekunder. (av i 0,3 sekunder)	Batteriet overopphetet. Kan ikke lade. (Ladning vil starte når batteriet er avkjølt)
	Lading ikke mulig	Blafrer (RØD)	Lyser i 0,1 sekunder. Lyser ikke i 0,1 sekunder. (av i 0,1 sekunder) (Periodisk summelyd: omtrent 2 sekunder)	Feilfunksjon i batteriet eller laderen

(2) Angående temperaturer og ladetid til det oppladbare batteriet
Temperaturer og ladetider vil bli som vist i **Tabell 3**.

Tabell 3

Lader				UC18YTSL				
Batteri	Batteritype			Li-ion				
	Temperaturer hvor batteriet kan lades			0°C – 50°C				
	Ladespenning		V	14,4		18		
	Ladetid, ca. (Ved 20°C)			BSL14xx-serien		BSL18xx-serien		Multi-volt serien
				(4 celler)	(8 celler)	(5 celler)	(10 celler)	(10 celler)
		1,3 Ah	min.	BSL1415S : 15	–	BSL1815S : 15	–	–
		1,5 Ah	min.	BSL1415 : 15	–	BSL1815 : 15	–	–
				BSL1415X : 15	–	BSL1815X : 15	–	–
		2,0 Ah	min.	BSL1420 : 20	–	BSL1820 : 20	–	–
		2,5 Ah	min.	BSL1425 : 25	–	BSL1825 : 25	–	–
		3,0 Ah	min.	BSL1430C : 30	BSL1430 : 20	BSL1830C : 30	BSL1830 : 20	–
		4,0 Ah	min.	–	BSL1440 : 26	–	BSL1840 : 26	–
		5,0 Ah	min.	–	BSL1450 : 32	–	BSL1850 : 32	BSL36A18 : 32
		6,0 Ah	min.	–	BSL1460 : 38	–	BSL1860 : 38	–
		8,0 Ah	min.	–	–	–	–	BSL36B18 : 52
USB × 2	Ladespenning		V	5				
	Ladestrøm		A	Totalt 2				

MERK

- Ladetidene for batteriene kan øke avhengig av omgivelsesforholdene og batteritilstandene. Batterienes ladetider gjelder for lading av ett batteri i seg selv. Når du lader flere batterier, vil total ladetid være lik summen av de enkelte ladetidene.
- Ladetiden øker hvis omgivelsestemperaturen er under 0°C.

5. Kople laderens strømkabel fra stikkontakten.

6. Hold fast laderen og trekk ut batteriet.

MERK

Pass på å trekke ut batteriet fra laderen etter bruk og oppbevar det.

Når det gjelder elektrisk utlading for nye batterier osv.

Ettersom den innvendige kjemiske substansen i nye batterier og batterier som ikke har blitt brukt over en lengre periode ikke er aktivert, kan den elektriske utladingen være lav når du bruker dem for første og annen gang. Dette er et midlertidig fenomen, og normal tid som kreves for opplading vil gjenopprettes ved å lade batteriene 2 – 3 ganger.

Hvordan få batteriene til å vare lenger.

(1) Lad opp batteriene før de er helt utladet.
Når du føler at strømmen til verktøyet blir svakere, må du stoppe å bruke verktøyet og lade opp batteriet. Hvis du fortsetter å bruke verktøyet og lade ut den elektriske strømmen, kan batteriet bli skadet og dets levetid vil bli kortere.

(2) Unngå opplading ved høye temperaturer.
Et oppladbart batteri vil være varmt like etter bruk. Hvis et slikt batteri lades opp på nytt like etter bruk, vil den innvendige kjemiske substansen forringes, og batteriets levetid vil bli forkortet. La batteriet være og lad det opp etter at det har kjølt seg ned en stund.

FORSIKTIG

- Hvis batteriet lades mens det er varmt, har det enten blitt stående for lenge på et sted utsatt for direkte sollys eller fordi batteriet nettopp har vært i bruk, begynner laderens indikatorlampe å lyse i 0,3 sekunder, for deretter å være slukket i 0,3 sekunder (av i 0,3 sekunder). I dette tilfellet må batteriet kjøles ned før ladingen starter.
- Når pilotlampen blafrer (med intervaller på 0,2 sekunder), må du kontrollere om det finnes fremmedlegemer i laderens batterikontakt. Hvis det ikke finnes noen fremmedlegemer, er det mulig at batteriet eller laderen er defekt. Ta den med til et godkjent servicesenter.
- Da det tar den innebygde mikrodatamaskinen cirka 3 sekunder å bekrefte at batteriet som lades med UC18YTSL er tatt ut, vent i minst 3 sekunder før det settes inn igjen for å fortsette ladingen. Hvis batteriet settes inn igjen før det har gått 3 sekunder, kan det hende at batteriet ikke blir korrekt ladet.

HVORDAN LADE OPP USB-ENHET PÅ NYTT

ADVARSEL

- Før bruk kontrollerer du den tilkoblende USB-kabelen for defekter eller skader.
  Bruk av en defekt eller skadet USB-kabel kan føre til røykutvikling eller antenning.
- Bruk en USB-kabel for tilkobling som er mindre enn 2 m.
- Når produktet ikke brukes, dekker du over USB-porten med gummidekslet.
  Oppsamling av støv osv. i USB-porten kan forårsake røykutvikling eller antenning.

MERK

- Tiden som kreves for lading vil bli lengre når en USB-enhet og et batteri blir oppladet samtidig.
- Det kan oppstå en sporadisk pause under USB opplading.
- Når en USB-enhet ikke lades, fjern USB-enheten fra laderen.
  Dersom du ikke gjør dette, kan ikke bare batteriets levetid bli redusert av en USB-enhet, men det kan også føre til uforutsette ulykker.
- Det er kanskje ikke mulig å lade opp noen USB-enheter, avhengig av type eller enhet.
- USB-ladestrømmen bør ikke overstige 2 A totalt for de to USB-ladeportene.
  Dette kan føre til funksjonsfeil ved bruk av laderen.

(1) Velg en lademetode
Avhengig av valgt lademetode, settes enten batteriet inn i laderen, eller så settes strømledningen inn i et uttak.
- Lade opp en USB-enhet fra et strømuttak (**Fig. 5-a**)
- Lade opp en USB-enhet og et batteri fra et strømuttak (**Fig. 5-b**)

(2) Koble til USB-kabelen. (**Fig. 6**)
Trekk tilbake gummidekslet og sett en kommersielt tilgjengelig USB-kabel godt (som passer til enheten som lages) inn i USB-porten.

(3) Når ladingen er fullført (**Fig. 7**)
- For å kontrollere ladestatus, kontroller USB-enheten.
- Trekk strømledningen ut fra strømuttaket.
- Sett gummidekselet på USB-porten.

BRUKT SOM EN STRØMFORSYNING

Produktet inneholder et praktisk strømuttak for bruk som strømforsyning for strømuttakenheter. (Strømkapasitet er 8 A.)
Strømuttakenheter kan brukes ved å koble dem til strømuttaket på laderen med laderens strømforsyningsstøpsel koblet til en stikkontakt. (**Fig. 8**)

ADVARSEL

Jordede støpsler, fransk type (Jordede støpsler type E) kan ikke brukes med laderen.
Merk at enheter som krever jording ved bruk av denne typen støpsel, utgjør en risiko for elektrisk støt.
Kontroller den enkelte enhet før bruk. (**Fig. 9**)

MERK

- Strømuttakenheter som er koblet til laderen bør ikke overstige 8 A.
  Dette kan føre til funksjonsfeil ved bruk av laderen.
  Les bruksanvisningen for enheten som skal brukes nøye, og kontroller gjeldende vurdering før bruk.
- Forsikre deg om at laderens strømforsyningsstøpsel er koblet til en stikkontakt mens du bruker en strømuttakenhet.

(1) Velg brukskonfigurasjon
- Bruk av en strømuttakenhet med strøm fra en stikkontakt. (**Fig. 10-a**)
- Bruk av en strømuttakenhet og lading av et batteri med strøm fra en stikkontakt. (**Fig. 10-b**)

VEDLIKEHOLD OG INSPEKSJON

1. Inspisere monteringsskruene
Gjennomfør regelmessig kontroll av alle monteringsskruer og sikre at de er skikkelig strammet. Hvis noen av skruene er løse, stram dem umiddelbart. Unnlatelse av å gjøre dette kan føre til alvorlig fare.

2. Rengjøre laderen
Når laderen er misfarget, tørk av den med en myk og tørr klut eller en klut fuktet med såpevann. Bruk ikke kloroppløsninger, bensin eller malingstynner da disse kan løse opp plasten.

3. Transport etter bruk

ADVARSEL

Ta ut batterier fra laderen før transport.
Defekter eller skader kan oppstå hvis batteriene faller av. (**Fig. 11**)

Et bærehåndtak er utstyrt for enkel transport etter bruk. Håndtaket kan bli stuet inn i hovedenheten for kompakthet når det ikke er i bruk. (**Fig. 12**)

4. Lagre tomgangsladeren
Når den ikke er i bruk, bør laderen oppbevares tørt, høyt eller innelåst — utenfor barns rekkevidde.

FORSIKTIG

Sikkerhetsregler og normer som gjelder for det enkelte land, må overholdes ved drift og vedlikehold av elektroverktøy.

MERK

På grunn av HiKOKIs kontinuerlige forsknings- og utviklingsprogram kan spesifikasjonene i dette dokumentet endres uten forvarsel.

PROBLEMLØSNING

Bruk inspeksjonene i tabellen under hvis verktøyet ikke virker normalt. Hvis dette ikke løser problemet, konferer med din forhandler eller HiKOKI autorisert servicesenter.

Symptom	Mulig årsak	Løsning
Ladeindikatorlampen blinker raskt rødt, og batteriladingen starter ikke.	Batteriet er ikke satt helt inn.	Sett inn batteriet ordentlig.
	Det er fremmedlegemer i batteriterminalen eller der batteriet er festet.	Fjern fremmedlegemene.
Ladeindikatorlampen blinker rødt, og batteriladingen starter ikke.	Batteriet er ikke satt helt inn.	Sett inn batteriet ordentlig.
	Batteriet er overopphetet.	Hvis latt være, vil batteriet automatisk starte oppladingen hvis temperaturen reduseres, men dette kan redusere batteriets levetid. Det anbefales at batteriet avkjøles på et godt ventilert sted unna direkte sollys før du begynner ladingen.
Batteriets brukstid er kort selv om batteriet er helt oppladet.	Batteriets levetid er oppbrukt.	Bytt ut batteriet med et nytt.
Batteriet bruker lang tid på å lades.	Temperaturen til batteriet, laderen eller området er ekstremt lavt.	Lad opp batteriet innendørs eller i et annet varmere område.
	Laderens ventiler er blokkert og får de innvendige komponentene til å overopphetes.	Unngå å blokkere ventilene.
	Kjøleviften virker ikke.	Kontakt et HiKOKI-autorisert servicesenter for reparasjon.
USB-strømlampen har slått seg av og USB-enheten har stoppet og lade.	Batteriets kapasitet er blitt lav.	Erstatt batteriet med et som har gjenværende kapasitet.
		Sett laderens strømledning inn i en stikkontakt.
USB-strømlampen slår seg ikke av selv om USB-enheten har ladet ferdig.	USB-strømlampen lyser grønt for å indikere at USB-lading er mulig.	Dette er ikke en funksjonsfeil.
Det er uklart hva ladestatus til en USB-enhet er, eller om ladingen er fullført.	USB-strømlampen slår seg ikke av selv om ladingen er fullført.	Undersøk USB-enheten som lader for å bekrefte ladestatusen.
Lading av en USB-enhet pauses midtveis i ladingen.	Laderen var satt inn i en stikkontakt mens USB-enheten ble ladet med batteriet som strømkilde.	Dette er ikke en funksjonsfeil. Laderen pauser USB-lading i omtrent 5 sekunder når den skiller mellom strømkilder.
	Et batteri ble satt inn i laderen mens USB-enheten ble ladet med en stikkontakt som strømkilde.	
Lading av USB-enheten pauses midtveis i ladingen når batteriet og USB-enheten lades samtidig.	Batteriet har blitt fulladet.	Dette er ikke en funksjonsfeil. Laderen pauser USB-ladingen i omtrent 5 sekunder når det kontrollerer om batteriet har fullført ladingen.
Lading av USB-enheten starter ikke når batteriet og USB--enheten lades samtidig.	Den resterende batterikapasiteten er ekstremt lav.	Dette er ikke en funksjonsfeil. Når batterikapasiteten når et visst nivå, starter USB-ladingen automatisk.
Strømuttakenheter kan ikke brukes selv når de er koblet til strømuttaket på laderen.	Laderens sikring har koblet ut på grunn av overdreven belastning fra strømuttakenheten.	Kontakt et HiKOKI-autorisert servicesenter for reparasjon.
		Strømuttakenheter bør ikke overstige 8 A.
Enheter lader ikke opp selv om de er koblet til USB-portene.	Laderens sikring har koblet ut på grunn av overdreven belastning fra USB-enheten.	Kontakt et HiKOKI-autorisert servicesenter for reparasjon.
		USB-enheter bør ikke overstige 2 A totalt.

YLEISIÄ KÄYTTÖÖN LIITTYVIÄ VAROTOIMIA

1. Pidä työskentelyalue puhtaana. Onnettomuuksia sattuu herkemmin epäsiisteissä työtiloissa.
2. Vältä vaarallisia ympäristöjä. Älä altista sähkötyökaluja ja laturia sateelle. Älä käytä sähkötyökaluja ja laturia kosteissa tai märissä paikoissa. Pidä työskentelyalue hyvin valaistuna.
   Älä koskaan käytä sähkötyökaluja ja laturia helposti syttyvien tai räjähtävien materiaalien lähellä.
   Älä käytä työkalua ja laturia paikoissa, joissa on helposti syttyviä nesteitä tai kaasuja.
3. Tätä laitetta saavat käyttää vähintään 8-vuotiaat lapset ja muut henkilöt joiden fyysiset, aistilliset ja henkiset ominaisuudet ovat heikentyneet tai heillä ei ole kokemusta tai tietotaitoa, edellyttäen että heitä valvotaan tai heille on opetettu laitteen käyttöä turvallisesti ja he ymmärtävät laitteen käyttöön liittyvät vaarat. Lasten ei pidä leikkiä laitteella. Lapset eivät saa puhdistaa ja huoltaa laitetta ilman valvontaa.
4. Varastoi käyttämättömät työkalut ja laturi. Kun työkaluja ja laturia ei käytetä, säilytä ne kuivassa paikassa, joka on tarpeeksi korkealla tai lukittu, lasten ulottumattomissa. Säilytä työkalut ja laturi paikassa, jonka lämpötila on alle 40 °C.
5. Älä käytä johtoa väärin. Älä koskaan kanna laturia johdon varassa tai vedä johtoa irrottaaksesi sen pistorasiasta. Suojaa johto kuumuudelta, öljyltä ja teräviltä reunoilta.
6. Irrota laturin virtajohto pistorasiasta, kun laturia ei käytetä tai kun sitä huolletaan tai tarkastetaan.
7. Käytä aina määrättyä laturia välttääksesi vaaratilanteet.
8. Käytä vain aitoja HiKOKI-varaosia.
9. Älä käytä sähkötyökaluja ja laturia muuhun kuin käyttöohjeissa ilmoitettuun tarkoitukseen.
10. Välttääksesi loukkaantumisen käytä vain näissä käsittelyohjeissa tai HiKOKI-luettelossa suositeltuja varusteita tai lisälaitteita.
11. Jos virtajohto on vahingoittunut, se on vaaratilanteiden välttämiseksi vaihdatettava valmistajalla, valmistajan huoltoedustajalla tai vastaavalla pätevällä taholla.
    Anna vain valtuutetun huoltokeskuksen korjata laite. Valmistaja ei vastaa vahingoista tai loukkaantumisista, jotka johtuvat valtuuttamattomien henkilöiden tekemistä korjauksista tai työkalun väärinkäytöstä.
12. Varmista, että latauslaitteen liitännöissä ei ole vieraita aineita tai nestettä. Jos vieraita aineita tai nesteitä ilmenee, poista ne ennen käyttöä.
13. Jotta sähkötyökalut ja laturi toimisivat tarkoitetulla tavalla, älä irrota niihin asennettuja suojuksia tai ruuveja.
14. Käytä laturia aina tyyppikilvessä ilmoitetulla jännitteellä.
15. Lataa akku aina ennen käyttöä.
16. Älä koskaan käytä muuta kuin määrätyn tyyppistä akkua. Älä yhdistä sähkötyökaluun tavallista kuivakennoakkua tai akkua, jota ei ole tarkoitettu käytettäväksi työkalussa, tai auton akkua.
17. Älä käytä tehostettua muuntajaa.
18. Älä lataa akkua tasavirtalähteestä.
19. Lataa aina sisätiloissa. Koska laturi ja akku kuumenevat hieman latauksen aikana, lataa akku suojassa suoralta auringonvalolta ja tilassa, jonka ilmankosteus on matala ja joka on hyvin ilmastoitu.
20. Käytä näissä käyttöohjeissa olevaa hajotuskuvaa vain sallittuun huoltoon.

LATURIA KOSKEVIA VAROTOIMIA

1. Lataa akku aina ympäristössä, jonka lämpötila on -10–40 °C. Alle -10 °C:n lämpötila aiheuttaa vaarallisen ylilatautumisen. Akkua ei voi ladata, jos ympäristön lämpötila on yli 40 °C.
   Sopivin latauslämpötila on 20–25 °C.
2. Huolehdi, ettei akun kytkentäaukkoon pääse likaa.
3. Älä koskaan pura akkua tai laturia.
4. Älä koskaan aiheuta akkuun oikosulkua.
   Akun oikosulku aiheuttaa voimakkaan sähkövirran ja ylikuumenemisen. Se aiheuttaa palovammoja tai akun vahingoittumisen.
5. Älä hävitä akkua polttamalla.
   Jos akku poltetaan, se saattaa räjähtää.
6. Kuluneen akun käyttö vahingoittaa laturia.
7. Kun akun käyttöaika latauksen jälkeen käy liian lyhyeksi käytännölliseen työskentelyyn, vie akku takaisin ostopaikkaan. Älä hävitä kulunutta akkua.
8. Älä työnnä laturin tuuletusrakoihin mitään.
   Jos laturin tuuletusrakoihin työnnetään metalliesineitä tai jotakin tulenarkaa, on seurauksena sähköiskun vaara tai laturin vahingoittuminen.

USB-LAITTEEN YHDISTÄMISEN VAROTOIMET

Kun jokin odottamaton ongelma tapahtuu, tähän tuotteeseen kytketyssä USB-laitteessa olevat tiedot saattavat tuhoutua tai kadota. Varmuuskopioi aina kaikki USB-laitteessa olevat tiedot ennen kuin käytät sitä tämän tuotteen kanssa.
Huomaa, että yrityksemme ehdottomasti ei kanna vastuuta mistään tiedoista, jotka ovat tallennettu USB-laitteeseen, siinä tapauksessa, että ne tuhoutuvat tai häviävät. Emme myöskään vastaa mistään vahingoista, joita kytkettyyn laitteeseen saattaa tulla.

TEKNISET TIEDOT

Malli	UC18YTSL
Latausjännite	14,4 V – 18 V
Paino	1,6 kg

KÄYTTÖTARKOITUS

- HiKOKI BATTERY BSL14 -sarjan, BSL18-sarjan ja MV-sarjan lataamiseen.
- USB-laitteiden lataamista varten.
- Vaihtovirtalähteen pistorasiakäyttöä varten.

LATAUSTILAN VALINTA

Tämä laite pystyy lataamaan enintään neljä akkua kahdella eri lataustilalla.
Akut voidaan ladata missä tahansa portissa sekä normaalitilassa että monitoimintatilassa.
Kun tilanvalitsin on pois päältä, akut latautuvat normaalitilassa. Kun kytkin on päällä, akut ladataan monitoimintatilassa. (**Kuva. 2**)

Tila	Normaali	Monitoiminta
Tarkoitus	Voit ladata useita akkuja peräkkäin.	Kaikkien akkujen lataaminen samanaikaisesti.
Latausmenetelmä	Lataa peräkkäisessä järjestyksessä porteissa 1–4.	Lataa kaikkia akkuja tasaisesti.
Tilanvalitsin	Pois päältä	Päällä
Tilan merkkivalo	Multi Mode Pois päältä	Multi Mode Päällä

Normaalitila (tilanvalitsin pois päältä)
Akut ladataan porttien numeroiden mukaisessa järjestyksessä (1 → 2 → 3 → 4). (**Kuva 3**)
Latauksen merkkivalo muuttuu vihreäksi, kun sitä vastaava akku on ladattu täyteen, ja äänimerkki ilmoittaa siitä käyttäjälle.
Kaikkien akkujen lataamiseen kuluva aika on akkujen latausaikojen pituuden yhteismäärä.
taulukossa 1 esitetyssä esimerkissä aika, joka kuluu akun lataamiseen täyteen portissa 2, on kokonaisaika, joka kuluu porteissa 1 ja 2 olevien akkujen lataamiseen (32 minuuttia + 52 minuuttia = 84 minuuttia).
Vinkki
Akut, joita haluat käyttää pian, on asetettava laitteeseen portista 1 alkaen.

Monitoimintatila (tilanvalitsin päällä)
Kaikki akut latautuvat samanaikaisesti. Latauksen merkkivalot muuttuvat vihreiksi, kun kaikki akut on ladattu täyteen, ja äänimerkki ilmoittaa siitä käyttäjälle.
taulukossa 1 esitetyssä esimerkissä kaikkia neljää akkua ladataan samanaikaisesti, mihin kuluu 152 minuuttia.

Taulukko 1 Latausesimerkki

Portin nro	Uudelleenladattava akku	Latausaika*
1	BSL 36A18	32 minuuttia
2	BSL 36B18	52 minuuttia
3	BSL 1860	38 minuuttia
4	BSL 1430C	30 minuuttia
Kokonaislatausaika		152 minuuttia

* Latausaika vaihtelee akkujen jäännöskapasiteetin mukaan.

Molempiin tiloihin liittyviä yleisiä huomautuksia
- Tasaisesti palava punainen merkkivalo ilmaisee parhaillaan latautuvan akun porttia.
- Akut, jotka ovat kuumia heti käytön jälkeen, tai kylmiä ympäristön matalan lämpötilan vuoksi, latautuvat hitaammin. Tämän vuoksi ne ohitetaan ja ladataan vasta muiden akkujen jälkeen.
- Jos lataus kestää kauan, paina valintakytkintä kahdesti.
  Tämä nollaa laturin ja arvioi uudelleen akut, jotka ovat joko kuumia oltuaan juuri käytössä tai kylmiä oltuaan matalassa lämpötilassa. Akut ohitetaan ennen kuin lataamista jatketaan.

Normaalitila
- Jos akku on asetettu porttiin, jossa on pienempi numero (eli korkeampi prioriteetti), kun muita akkuja ladataan, viimeisimpänä liitetyn akun lataaminen alkaa sen jälkeen, kun parhaillaan ladattava akku on ladattu täyteen.

Monitoimintatila
- Jos akkuja käytetään ennen kuin ne on ladattu täyteen, latauksen taso voi vaihdella akun mukaan.
- Jos tyhjentynyt akku asetetaan vapaaseen porttiin, kun muita akkuja ladataan, kaikkien akkujen lataamisessa kestää pidempään.

LATAUS

Lataa akku ennen sähkötyökalun käyttöä seuraavasti.
1. **Liitä laturin virtajohto pistorasiaan.**
   Kun laturin pistoke liitetään pistorasiaan, latausmerkkivalo vilkkuu punaisena (1 sekunnin välein).
2. **Valitse lataustila.**
   Valitse lataustapa tarpeidesi mukaan. (**Kuva 2**) (Katso kohta ”LATAUSTILAN VALINTA” sivulla 68)
3. **Aseta akku laturiin.**
   Aseta akku tukevasti laturiin **kuvan 4** mukaisesti.

HUOMAA
Kunkin neljän portin vieressä oleva latauksen merkkivalo osoittaa vastaavan ladattavan akun lataustilan.

4. **Lataus**
   Kun akku asetetaan laturiin, latauksen merkkivalo alkaa palaa punaisena.
   Kun akku on täysin latautunut, merkkivalo palaa vihreänä. (Katso **taulukko 2**)

(1) Latausmerkkivalon ilmoitukset
Latausmerkkivalon ilmoitukset näkyvät **taulukon 2** mukaisesti laturin ja ladattavan akun tilan mukaan.

Taulukko 2

Latausmerkkivalon ilmoitukset				
Latauksen merkkivalo (PUNAINEN/ VIHREÄ)	Ennen lataamista	Vilkkuu (PUNAINEN)	Palaa 0,5 sekunnin ajan. Ei pala 0,5 sekunnin ajan. (sammuu 0,5 sekunniksi)	Kytketty virtalähteeseen
	Lataamisen aikana	Palaa (PUNAINEN)	Palaa jatkuvasti	
	Lataaminen valmis	Palaa (VIHREÄ)	Palaa jatkuvasti (Jatkuva merkkiääni: noin 6 sekuntia)	
	Ylikuumenemisen aiheuttama valmiustila	Vilkkuu (PUNAINEN)	Palaa 0,3 sekunnin ajan. Ei pala 0,3 sekunnin ajan. (sammuu 0,3 sekunniksi)	Akku on ylikuumentunut. Lataaminen ei onnistu. (Lataaminen alkaa, kun akku jäähtyy)
	Lataaminen ei onnistu	Välkkyy (PUNAINEN)	Palaa 0,1 sekunnin ajan. Ei pala 0,1 sekunnin ajan. (sammuu 0,1 sekunniksi) (Jaksoittainen merkkiääni: noin 2 sekuntia)	Akun tai laturin toimintahäiriö

(2) Tietoa ladattavan akun lämpötiloista ja latausajasta
Lämpötilat ja latausaika näkyvät **taulukossa 3**.

Taulukko 3

Laturi				UC18YTSL				
Akku	Akun tyyppi			Li-ion				
	Lämpötilat, joissa akku voidaan ladata			0°C – 50°C				
	Latausjännite		V	14,4		18		
	Arvioitu latausaika (20°C:ssa)			BSL14xx-sarja		BSL18xx-sarja		Monijännitesarja
				(4 kennoa)	(8 kennoa)	(5 kennoa)	(10 kennoa)	(10 kennoa)
		1,3 Ah	min.	BSL1415S : 15	–	BSL1815S : 15	–	–
		1,5 Ah	min.	BSL1415 : 15	–	BSL1815 : 15	–	–
				BSL1415X : 15	–	BSL1815X : 15	–	–
		2,0 Ah	min.	BSL1420 : 20	–	BSL1820 : 20	–	–
		2,5 Ah	min.	BSL1425 : 25	–	BSL1825 : 25	–	–
		3,0 Ah	min.	BSL1430C : 30	BSL1430 : 20	BSL1830C : 30	BSL1830 : 20	–
		4,0 Ah	min.	–	BSL1440 : 26	–	BSL1840 : 26	–
		5,0 Ah	min.	–	BSL1450 : 32	–	BSL1850 : 32	BSL36A18 : 32
		6,0 Ah	min.	–	BSL1460 : 38	–	BSL1860 : 38	–
		8,0 Ah	min.	–	–	–	–	BSL36B18 : 52
USB × 2	Latausjännite		V	5				
	Latausvirta		A	Yhteensä 2				

HUOMAA

○ Akun latausaika voi pidentyä ympäristön ja akun olosuhteista riippuen.
Akun latausaika tarkoittaa yksittäisen akun lataamiseen kuluvaa aikaa. Kun lataat useita akkuja, kokonaislatausaika on yksittäisten latausaikojen summa.

○ Latausaika pitenee, jos ympäristön lämpötila on alle 0°C.

5. Irrota laturin virtajohto pistorasiasta.

6. Pidä laturista tiukasti kiinni ja vedä akku pois.

HUOMAA

Poista akku laturista käytön jälkeen ja säilytä sitä turvallisessa paikassa.

Tietoa uusien akkujen jne. sähköpurkauksesta

Koska uusien ja pitkään käyttämättömänä olleiden akkujen sisällä oleva kemiallinen aine ei ole aktiivista, sähköpurkaus saattaa olla heikko, kun akkuja käytetään ensimmäisen ja toisen kerran. Tämä on tilapäinen ilmiö, ja normaali latausaika palautuu, kun akut ladataan 2–3 kertaa.

Näin saat akut kestämään pidempään.

(1) Lataa akut, ennen kuin ne tyhjenevät kokonaan.
Kun huomaat, että sähkötyökalun teho heikkenee, lopeta työkalun käyttö ja lataa sen akku. Jos jatkat työkalun käyttöä ja sähkövirta kuluu loppuun, akku saattaa vahingoittua ja sen käyttöikä saattaa lyhentyä.

(2) Vältä lataamista korkeissa lämpötiloissa.
Akku on kuuma heti käytön jälkeen. Jos tällainen akku ladataan heti käytön jälkeen, sen sisällä oleva kemiallinen aine heikentyy ja akun käyttöikä lyhenee. Anna akun jäähtyä hetken aikaa ja lataa se vasta sitten.

HUOMAUTUS

- Jos akkua ladataan, kun se on kuumentunut, koska se on jätetty pitkäksi ajaksi suoraan auringonvaloon tai koska akkua on juuri käytetty, laturin latausmerkkivalo palaa 0,3 sekunnin ajan ja sitten sammuu 0,3 sekunniksi (pois päältä 0,3 sekunnin ajan). Anna akun siinä tapauksessa jäähtyä ja aloita lataus vasta sitten.
- Jos latausmerkkivalo välkkyy (0,2 sekunnin välein), tarkista, onko laturin akkuliittimeen joutunut vieraita esineitä, ja ota ne pois. Jos vieraita esineitä ei löydy, akku tai laturi saattaa olla epäkunnossa. Vie se valtuutettuun huoltokeskukseen.
- Koska kestää noin 3 sekuntia, jotta sisäinen mikrotietokone varmistaa, että UC18YTSL:lla ladattu akku on poistettu, odota vähintään 3 sekuntia ennen kuin asetat akun takaisin latauksen jatkamiseksi. Jos akku laitetaan takaisin 3 sekunnin kuluessa, se ei ehkä lataudu kunnolla.

USB-LAITTEEN LATAAMINEN

VAROITUS

- Tarkista ennen käyttöä, ettei USB-liitoskaapeli ole viallinen tai vahingoittunut.
  Viallisen tai vahingoittuneen USB-kaapelin käyttäminen voi aiheuttaa savun muodostumista tai syttymisen.
- Käytä yhdistämiseen alle 2 m pitkää USB-kaapelia.
- Kun laitetta ei käytetä, peitä USB-portti kumisuojuksella.
  USB-porttiin kertyvä pöly jne. voi aiheuttaa savun muodostumista tai syttymisen.

HUOMAA

- Lataamiseen tarvittava aika on pidempi, kun USB-laitetta ja akkua ladataan samanaikaisesti.
- USB-latauksessa saattaa esiintyä taukoja.
- Kun USB-laitetta ei ladata, irrota USB-laite laturista.
  Jos näin ei tehdä, USB-laitteen akun käyttöikä saattaa lyhentyä tai voi tapahtua yllättäviä onnettomuuksia.
- Kaikkia USB-laitteita ei välttämättä voida ladata laitteen tyypistä riippuen.
- Kahden USB-latausportin USB-latausvirta ei saa ylittää 2 A:n kokonaismäärää.
  Tällainen ylitys voi aiheuttaa laturin toimintahäiriön.

(1) Valitse latausmenetelmä
Latausmenetelmästä riippuen laturiin on asetettu akku tai virtajohto on kytketty pistorasiaan.
- USB-laitteen lataaminen pistorasiasta (**Kuva 5-a**)
- USB-laitteen ja akun lataaminen pistorasiasta (**Kuva 5-b**)

(2) Liitä USB-kaapeli. (**Kuva 6**)
Vedä kumisuojusta taaksepäin ja liitä USB-porttiin kaupallisesti saatavilla oleva USB-kaapeli (ladattavaan laitteeseen sopiva).

(3) Kun lataus on valmis (**Kuva 7**)

- Tarkista lataustaso USB-laitteesta.
- Irrota virtajohto pistorasiasta.
- Aseta kumisuojus USB-portin päälle.

KÄYTTÖ VAIHTOVIRTALÄHTEENÄ

Laitteessa on kätevä vaihtovirtapistorasia, jota voi käyttää vaihtovirtalaitteiden virtalähteenä. (Nykyinen kapasiteetti on 8A.)
Vaihtovirtalaitteita voidaan käyttää kytkemällä ne laturin vaihtovirtapistorasiaan niin, että laturin virtalähteen pistoke on kytkettynä sähköpistorasiaan. (**Kuva 8**)

VAROITUS

Ranskalaistyyppisiä maadoitettuja pistokkeita (tyypin E maadoitettuja pistokkeita) ei voi käyttää laturin kanssa.
Huomaa, että tämän tyyppisellä pistokkeella maadoitettavat laitteet aiheuttavat sähköiskun vaaran.
Tarkista yksittäinen laite ennen käyttöä. (**Kuva 9**)

HUOMAA

- Laturiin liitetyt vaihtovirtalaitteet eivät saa ylittää 8 A:a.
  Tällainen ylitys voi aiheuttaa laturin toimintahäiriön.
  Ennen käyttöä lue laitteen käyttöohje huolellisesti ja tarkista sen nimellisvirta.
- Varmista, että laturin virtalähteen pistoke on kytketty sähköpistorasiaan vaihtovirtalaitteen käytön ajaksi.

(1) Valitse käyttöasetukset
- Vaihtovirtalaitteen käyttäminen niin, että virta saadaan sähköpistorasiasta. (**Kuva 10-a**)
- Vaihtovirtalaitteen käyttäminen ja akun lataaminen niin, että virta saadaan sähköpistorasiasta. (**Kuva 10-b**)

HUOLTO JA TARKASTUS

1. **Kiinnitysruuvien tarkistaminen**
   Tarkista kaikki kiinnitysruuvit säännöllisesti ja varmista, että ne on kunnolla kiristetty. Jos ruuvit ovat löysällä, kiristä ne välittömästi. Tämän tekemättä jättäminen voi aiheuttaa vakavan vaaran.
2. **Laturin puhdistus**
   Jos laturissa on likaa, pyyhi se kuivalla, pehmeällä kankaalla tai saippuavedellä kostutetulla kankaalla. Älä käytä kloriittisia liuottimia, bensiiniä tai tinneriä, sillä ne sulattavat muovia.
3. **Siirtäminen käytön jälkeen**

VAROITUS

Irrota kaikki akut ennen laturin siirtämistä.
Akkujen putoaminen voi aiheuttaa vaurioita tai henkilövahinkoja. (**Kuva 11**)

Käytön jälkeinen kantaminen on helppoa kantokahvan avulla. Kun kahvaa ei käytetä, sen voi työntää kätevästi pääyksikön sisään. (**Kuva 12**)

4. **Varastoi käyttämätön laturi**
   Kun laturia ei käytetä, säilytä se kuivassa paikassa, joka on tarpeeksi korkealla tai lukittu, lasten ulottumattomissa.

HUOMAUTUS

Sähkötyökalujen käytössä ja huollossa on aina noudatettava kussakin maassa voimassa olevia turvaohjeita ja normeja.

HUOMAA

Koska HiKOKI kehittää tuotteitaan jatkuvasti, tässä ilmoitetut tekniset tiedot voivat muuttua ilman ennakkoilmoitusta.

ONGELMANRATKAISU

Käytä alla olevan taulukon tarkastusohjeita, kun työkalu ei toimi normaalisti. Jos ongelma ei korjaudu, kysy neuvoa jälleenmyyjältäsi tai HiKOKIn valtuutetusta huoltokeskuksesta.

Oire	Mahdollinen syy	Korjaus
Latauksen merkkivalo vilkkuu nopeasti punaisena, eikä akun lataus käynnisty.	Akku ei ole kunnolla paikallaan.	Aseta akku kunnolla.
	Akun liittimessä tai kiinnityskohdassa on likaa.	Poista lika.
Latauksen merkkivalo vilkkuu punaisena, eikä akun lataus käynnisty.	Akku ei ole kunnolla paikallaan.	Aseta akku kunnolla.
	Akku on ylikuumentunut.	Jos akun annetaan olla, se alkaa latautua automaattisesti, kun sen lämpötila laskee, mutta tämä voi lyhentää akun kestoa. Suosittelemme jäähdyttämään akun ennen latausta hyvin ilmastoidussa tilassa suojassa suoralta auringonvalolta.
Akun käyttöaika on lyhyt, vaikka akku on ladattu täyteen.	Akun käyttöikä on lopussa.	Vaihda akku uuteen.
Akun lataaminen kestää kauan.	Akun, laturin tai ympäristön lämpötila on erittäin matala.	Lataa akku sisätiloissa tai muussa lämpimässä ympäristössä.
	Laturin tuuletusaukot ovat tukkeutuneet, ja sen sisäiset osat ovat ylikuumentuneet.	Vältä tukkimasta tuuletusaukkoja.
	Tuuletin ei käy.	Ota yhteyttä valtuutettuun HiKOKI-huoltokeskukseen korjausta varten.
USB-virran merkkivalo on sammunut, ja USB-laitteen lataus on pysähtynyt.	Akun varaus on vähissä.	Vaihda akku sellaiseen, jossa on vielä varausta jäljellä.
		Liitä laturin pistoke pistorasiaan.
USB-virran merkkivalo ei sammu, vaikka USB-laite on ladattu täyteen.	USB-virran merkkivalo palaa vihreänä, mikä tarkoittaa, että USB-lataus on mahdollista.	Tämä ei ole toimintahäiriö.
USB-laitteen lataustila on epäselvä, tai ei ole tiedossa, onko se ladattu täyteen.	USB-virran merkkivalo ei sammu, vaikka lataus on valmis.	Tarkista ladattavan USB-laitteen lataustila.
USB-laitteen lataus keskeytyy.	Laturi kytkettiin pistorasiaan, kun USB-laitetta ladattiin käyttämällä virtalähteenä akkua.	Tämä ei ole toimintahäiriö. Laturi keskeyttää USB-latauksen noin 5 sekunniksi, kun sen virtalähdettä vaihdetaan.
	Akku asetettiin laturiin, kun USB-laitetta ladattiin käyttämällä virtalähteenä pistorasiaa.	
USB-laitteen lataus keskeytyy, kun akkua ja USB-laitetta ladataan samaan aikaan.	Akku on ladattu täyteen.	Tämä ei ole toimintahäiriö. Laturi keskeyttää USB-latauksen noin 5 sekunniksi, kun se tarkistaa, onko akku ladattu täyteen.
USB-laitteen lataus ei käynnisty, kun akkua ja USB-laitetta ladataan samaan aikaan.	Akussa on jäljellä erittäin vähän varausta.	Tämä ei ole toimintahäiriö. Kun akun varaus saavuttaa tietyn tason, USB-lataus käynnistyy automaattisesti.
Vaihtovirtalaitteita ei voi käyttää, vaikka ne on kytketty laturin vaihtovirtapistorasiaan.	Laturin sulake on lauennut vaihtovirtalaitteen aiheuttaman liiallisen kuormituksen vuoksi.	Ota yhteyttä valtuutettuun HiKOKI-huoltokeskukseen korjausta varten.
		Vaihtovirtalaitteet eivät saa ylittää 8 A:a.
Laitteet eivät lataudu, vaikka ne on kytketty USB-portteihin.	Laturin sulake on lauennut USB-laitteen aiheuttaman liiallisen kuormituksen vuoksi.	Ota yhteyttä valtuutettuun HiKOKI-huoltokeskukseen korjausta varten.
		USB-laitteet eivät saa ylittää 2 A:n kokonaismäärää.

ΓΕΝΙΚΑ ΜΕΤΡΑ ΠΡΟΦΥΛΑΞΗΣ ΚΑΤΑ ΤΗ ΛΕΙΤΟΥΡΓΙΑ

1. Διατηρήστε το χώρο εργασίας καθαρό. Οι γεμάτοι χώροι και οι πάγκοι προκαλούν ατυχήματα.
2. Αποφύγετε το επικίνδυνο περιβάλλον. Μην εκθέσετε τα ηλεκτρικά εργαλεία και το φορτιστή στη βροχή. Μην χρησιμοποιείτε το ηλεκτρικό εργαλείο και τον φορτιστή σε νοτισμένες ή υγρές περιοχές. Και διατηρήστε το χώρο εργασίας καλά φωτισμένο.
   Ποτέ μη χρησιμοποιείτε τα ηλεκτρικά εργαλεία και τον φορτιστή κοντά σε εύφλεκτα υλικά.
   Μην χρησιμοποιείτε το εργαλείο και τον φορτιστή όταν κοντά υπάρχουν εύφλεκτα υλικά ή αέρια.
3. Αυτή η συσκευή μπορεί να χρησιμοποιηθεί από παιδιά ηλικίας από 8 ετών και πάνω και άτομα με μειωμένες φυσικές, αισθητηριακές ή πνευματικές ικανότητες, ή έλλειψη εμπειρίας και γνώσης, εάν βρίσκονται υπό την επίβλεψη ή την καθοδήγηση σχετικά με τη χρήση της συσκευής με ασφαλή τρόπο, και κατανοούν τους σχετικούς κινδύνους. Τα παιδιά δεν θα πρέπει να παίζουν με τη συσκευή. Ο καθαρισμός και η συντήρηση δεν πρέπει να γίνονται από παιδιά χωρίς επίβλεψη.
4. Αποθηκεύετε τα εργαλεία που δεν βρίσκονται σε χρήση και τον φορτιστή. Όταν δεν βρίσκονται σε χρήση, τα εργαλεία και ο φορτιστής πρέπει να αποθηκεύονται σε ξηρό, υψηλό ή κλειδωμένο μέρος – μακριά από παιδιά. Αποθηκεύετε τα εργαλεία και τον φορτιστή σε ένα χώρο που η θερμοκρασία είναι μικρότερη από 40°C.
5. Μην κακομεταχειρίζεστε το καλώδιο. Ποτέ μη μεταφέρετε τον φορτιστή από το καλώδιο ή το τραβάτε με δύναμη για να το αποσυνδέσετε από την πρίζα. Κρατήστε το καλώδιο μακριά από θερμότητα, λάδια και αιχμηρές άκρες.
6. Όταν ο φορτιστής δεν βρίσκεται σε χρήση ή όταν υποβάλλεται σε συντήρηση ή έλεγχο αποσυνδέστε το καλώδιο του ρεύματος του φορτιστή από την πρίζα.
7. Για να αποφύγετε τον κίνδυνο, πάντα χρησιμοποιείτε μόνο τον ενδεικνυόμενο φορτιστή.
8. Χρησιμοποιείτε μόνο αυθεντικά ανταλλακτικά HiKOKI.
9. Μην χρησιμοποιείτε τα ηλεκτρικά εργαλεία και τον φορτιστή για χρήσεις διαφορετικές από αυτές που αναφέρονται στις Οδηγίες Χειρισμού.
10. Για να αποφύγετε τον προσωπικό τραυματισμό, χρησιμοποιείτε μόνο τα εξαρτήματα ή τα προσαρτήματα που συνιστώνται σε αυτές τις οδηγίες χειρισμού ή στον κατάλογο HiKOKI.
11. Αν το καλώδιο παροχής ρεύματος υποστεί βλάβη πρέπει να αντικατασταθεί από τον κατασκευαστή ή από τον αντιπρόσωπο του σέρβις ή από εξουσιοδοτημένα πρόσωπα αντιστοίχως για την αποφυγή κινδύνου.
    Επιτρέψτε μόνο σε ένα εξουσιοδοτημένο κέντρο σέρβις να κάνει την επισκευή. Ο Κατασκευαστής δεν είναι υπεύθυνος για οποιαδήποτε βλάβη ή τραυματισμό προκληθεί από επισκευή ή κακό χειρισμό του εργαλείου από μη εξουσιοδοτημένο άτομο.
12. Βεβαιωθείτε απολύτως ότι η περιοχή του ακροδέκτη του φορτιστή δεν έχει κολλημένο ξένο υλικό ή υγρό. Εάν υπάρχει ξένο υλικό ή υγρό, αφαιρέστε το πριν από τη χρήση.
13. Για τη διασφάλιση της σχεδιασμένη λειτουργικής ακεραιότητας των ηλεκτρικών εργαλείων και του φορτιστή, μην αφαιρείτε τα τοποθετημένα καλύμματα και τις βίδες.
14. Πάντα χρησιμοποιείτε το φορτιστή στην τάση που καθορίζεται στην ετικέτα τεχνικών χαρακτηριστικών.
15. Πάντα φορτίζετε την μπαταρία πριν από τη χρήση.
16. Ποτέ μην χρησιμοποιείτε την μπαταρία για κάποια άλλη χρήση από αυτή που συνίσταται. Μην συνδέετε στο ηλεκτρικό εργαλείο κάποια άλλη μπαταρία ξηρού στοιχείου, επαναφορτιζόμενη μπαταρία ή μπαταρία αυτοκινήτου από αυτή που συνίσταται.
17. Μην χρησιμοποιείτε μετασχηματιστή με ενισχυτή.
18. Μην φορτίζετε την μπαταρία από πηγή παροχής συνεχούς ρεύματος DC.
19. Πάντοτε να φορτίζετε σε εσωτερικό χώρο. Καθώς ο φορτιστής και η μπαταρία θερμαίνονται ελαφρώς κατά την φόρτιση φορτίστε την μπαταρία σε ένα μέρος που δε θα είναι άμεσα εκτεθειμένο στο φώς του ηλίου και θα έχει χαμηλή υγρασία και καλό αερισμό.
20. Χρησιμοποιείτε το μεγεθυμένο σχεδιάγραμμα συναρμολόγησης στις συγκεκριμένες οδηγίες χειρισμού μόνο για το εξουσιοδοτημένο σέρβις.

ΜΕΤΡΑ ΠΡΟΦΥΛΑΞΗΣ ΓΙΑ ΤΟΝ ΦΟΡΤΙΣΤΗ

1. Πάντοτε φορτίζετε την μπαταρία σε θερμοκρασία μεταξύ -10–40°C. Μια θερμοκρασία -10°C θα προκαλέσει υπερφόρτιση κάτι το οποίο είναι επικίνδυνο. Η μπαταρία δεν μπορεί να φορτιστεί σε θερμοκρασία μεγαλύτερη των 40°C.
   Η πιο κατάλληλη θερμοκρασία για φόρτιση είναι μεταξύ 20–25°C.
2. Μην επιτρέπετε να εισέρχονται ξένα υλικά στην οπή σύνδεσης της επαναφορτιζόμενης μπαταρίας.
3. Ποτέ μην αποσυναρμολογείτε την επαναφορτιζόμενη μπαταρία ή τον φορτιστή.
4. Ποτέ μην βραχυκυκλώνετε την επαναφορτιζόμενη μπαταρία.
   Η βραχυκύκλωση της μπαταρίας θα προκαλέσει μεγάλη τάση ηλεκτρικού ρεύματος και υπερθέρμανση. Η μπαταρία θα καεί ή θα υποστεί βλάβη.
5. Μην απορρίπτετε την μπαταρία στην φωτιά.
   Σε περίπτωση που η μπαταρία καεί ενδέχεται να εκραγεί.
6. Η χρήση μιας εξασθενημένης μπαταρίας θα προκαλέσει βλάβη στον φορτιστή.
7. Επιστρέψτε την μπαταρία στο κατάστημα από όπου την αγοράσατε μόλις η η ζωή της μπαταρίας μεταφόρτισης γίνει σύντομη για πρακτική χρήση. Μην απορρίπτετε την μπαταρία που έχει εξαντληθεί.
8. Μην εισάγετε κάποιο αντικείμενο στις εγκοπές αερισμού του φορτιστή.
   Η τοποθέτηση μεταλλικών ή εύφλεκτων αντικειμένων στον φορτιστή θα προκαλέσει ηλεκτροπληξία ή βλάβη στον φορτιστή.

ΠΡΟΦΥΛΆΞΕΙΣ ΣΎΝΔΕΣΗΣ ΣΥΣΚΕΥΉΣ USB

Όταν εμφανιστεί κάποιο απροσδόκητο πρόβλημα, μπορεί να φθαρούν ή χαθούν τα δεδομένα σε μία συσκευή USB που είναι συνδεδεμένη με αυτό το προϊόν. Να φροντίζετε πάντα να δημιουργείτε αντίγραφα ασφαλείας των δεδομένων που περιλαμβάνονται στη συσκευή USB πριν από τη χρήση με αυτό το προϊόν.
Παρακαλούμε λάβετε υπόψη ότι η εταιρεία μας δεν φέρει καμία απολύτως ευθύνη για τυχόν δεδομένα που είναι αποθηκευμένα σε μια συσκευή USB τα οποία καταστραφούν ή χαθούν, ούτε για οποιαδήποτε βλάβη που μπορεί να εμφανιστεί σε μία συνδεδεμένη συσκευή.

ΠΡΟΔΙΑΓΡΑΦΕΣ

Μοντέλο	UC18YTSL
Τάση φόρτισης	14,4 V – 18 V
Βάρος	1,6 κιλά

ΕΦΑΡΜΟΓΗ

- Για τη φόρτιση της σειράς HiKOKI BATTERY BSL14, BSL18 και MV.
- Για την επαναφόρτιση συσκευών USB.
- Για χρήση ως πρίζες εναλλασσόμενου ρεύματος.

ΕΠΙΛΟΓΗ ΛΕΙΤΟΥΡΓΙΑΣ ΦΟΡΤΙΣΗΣ

Αυτή η συσκευή μπορεί να φορτίσει μέχρι και τέσσερις επαναφορτιζόμενες μπαταρίες με επιλογή ανάμεσα σε δύο λειτουργίες.
Οι επαναφορτιζόμενες μπαταρίες μπορούν να φορτιστούν σε οποιαδήποτε από τις θύρες, τόσο στην Κανονική λειτουργία όσο και στην Πολλαπλή λειτουργία.
Όταν ο διακόπτης επιλογής λειτουργίας είναι απενεργοποιημένος, οι μπαταρίες φορτίζονται στην κανονική λειτουργία. Όταν ο διακόπτης είναι ενεργοποιημένος, φορτίζονται στην Πολλαπλή λειτουργία. (**Εικ. 2**)

Λειτουργία	Κανονική	Πολλαπλή
Σκοπός	Για φόρτιση μπαταριών σε σειρά.	Για φόρτιση όλων των μπαταριών ταυτόχρονα.
Μέθοδος φόρτισης	Φορτίζει στη σειρά από τη θύρα με αριθμό 1 έως τη θύρα με αριθμό 4.	Φορτίζει ενιαία όλες τις μπαταρίες.
Διακόπτης επιλογής λειτουργίας	Απενεργοποίηση	Ενεργοποίηση
Λυχνία ένδειξης λειτουργίας	Multi Mode Απενεργοποίηση	Multi Mode Ενεργοποίηση

Κανονική λειτουργία (Απενεργοποιημένος διακόπτης επιλογής λειτουργίας)
Οι επαναφορτιζόμενες μπαταρίες φορτίζονται με τη σειρά των αριθμών θύρας (1→2→3→ 4). (**Εικ. 3**)
Η λυχνία ένδειξης φόρτισης ανάβει με πράσινο χρώμα όταν η αντίστοιχη επαναφορτιζόμενη μπαταρία είναι πλήρως φορτισμένη, και ο βομβητής εκπέμπει ένα ηχητικό σήμα για να ειδοποιήσει τον χρήστη.
Ο χρόνος που χρειάζεται για την πλήρη φόρτιση όλων των μπαταριών θα είναι ο συνολικός χρόνος φόρτισης για καθεμία μπαταρία.
Στο παράδειγμα που εμφανίζεται στον **Πίνακα 1**, ο χρόνος που χρειάζεται για την πλήρη φόρτιση της μπαταρίας στη θύρα με αριθμό 2 θα είναι ο συνολικός χρόνος που χρειάζεται για τη φόρτιση των μπαταριών στις θύρες με αριθμό 1 και 2 (32 λεπτά + 52 λεπτά = 84 λεπτά).

Συμβουλή

Οι επαναφορτιζόμενες μπαταρίες που θέλετε να χρησιμοποιήσετε σύντομα θα πρέπει να εισαχθούν με τη σειρά από τη θύρα με αριθμό 1.

Πολλαπλή λειτουργία (Ενεργοποιημένος διακόπτης επιλογής λειτουργίας)
Όλες οι μπαταρίες θα φορτίζονται ταυτόχρονα. Οι λυχνίες ένδειξης φόρτισης ανάβουν με πράσινο χρώμα όταν όλες οι επαναφορτιζόμενες μπαταρίες είναι πλήρως φορτισμένες, και ο βομβητής εκπέμπει ένα ηχητικό σήμα για να ειδοποιήσει τον χρήστη.
Στο παράδειγμα που εμφανίζεται στον **Πίνακα 1**, θα χρειαστούν 152 λεπτά για την πλήρη φόρτιση και των τεσσάρων μπαταριών ταυτόχρονα.

Πίνακας 1 Παράδειγμα φόρτισης

Αρ. θύρας	Επαναφορτιζόμενη μπαταρία	Χρόνος φόρτισης*
1	BSL 36A18	32 minutes
2	BSL 36B18	52 minutes
3	BSL 1860	38 minutes
4	BSL 1430C	30 minutes
Συνολικός χρόνος φόρτισης		152 minutes

* Ο χρόνος φόρτισης θα διαφέρει ανάλογα με την απομένουσα χωρητικότητα των μπαταριών.

Γενικές παρατηρήσεις που ισχύουν και για τις δύο λειτουργίες

- Η μπαταρία που φορτίζεται είναι στη θύρα που υποδεικνύεται από τη λυχνία ένδειξης φόρτισης που είναι σταθερά αναμμένη με κόκκινο χρώμα.
- Οι μπαταρίες που είναι ζεστές αμέσως μετά τη χρήση ή κρύες λόγω συνθηκών χαμηλής θερμοκρασίας χρειάζονται περισσότερο χρόνο φόρτισης, επομένως παρακάμπτονται και φορτίζονται μετά τις υπόλοιπες μπαταρίες.
- Αν η φόρτιση διαρκεί πολύ χρόνο, πιέστε τον διακόπτη επιλογής δύο φορές.
  Αυτό επαναφέρει τον φορτιστή, επαναξιολογεί τις μπαταρίες που είναι είτε ζεστές αμέσως μετά τη χρήση ή κρύες λόγω συνθηκών χαμηλής θερμοκρασίας και τις παρακάμπτει πριν συνεχίσει τη φόρτιση.

Κανονική λειτουργία

- Εάν μια μπαταρία τοποθετηθεί σε μια θύρα με μικρότερο αριθμό (δηλ. σε προτεραιότητα) ενώ φορτίζονται άλλες μπαταρίες, η φόρτιση της μπαταρίας, που μόλις τοποθετήθηκε, θα ξεκινήσει αφού φορτιστεί πλήρως η μπαταρία που φορτιζόταν κατά την τοποθέτηση.

Πολλαπλή λειτουργία

- Εάν οι επαναφορτιζόμενες μπαταρίες χρησιμοποιούνται πριν φορτιστούν πλήρως, το επίπεδο φόρτισης μπορεί να διαφέρει από μπαταρία σε μπαταρία.
- Η τοποθέτηση μιας εξαντλημένης μπαταρίας σε μια κενή θύρα κατά τη διάρκεια της φόρτισης άλλων μπαταριών θα αυξήσει τον χρόνο που χρειάζεται για τη φόρτιση όλων των μπαταριών.

ΦΟΡΤΙΣΗ

Πριν χρησιμοποιήσετε το ηλεκτρικό εργαλείο, φορτίστε την μπαταρία ως ακολούθως.

1. **Συνδέστε το καλώδιο ρεύματος του φορτιστή στην υποδοχή.**
   Όταν συνδέετε το βύσμα του φορτιστή στην υποδοχή, η λυχνία ένδειξης φόρτισης θα αναβοσβήνει με κόκκινο (Σε διαστήματα 1 δευτερολέπτου).
2. **Επιλέξτε τη λειτουργία φόρτισης.**
   Επιλέξτε τη λειτουργία φόρτισης ανάλογα με τις απαιτήσεις. (**Εικ. 2**) (Ανατρέξτε στην ενότητα «ΕΠΙΛΟΓΗ ΛΕΙΤΟΥΡΓΙΑΣ ΦΟΡΤΙΣΗΣ» στη σελίδα 73.)

3. Τοποθετήστε την μπαταρία στο φορτιστή.
Τοποθετήστε με ασφάλεια την μπαταρία στο φορτιστή όπως φαίνεται στην **Εικ. 4**.

ΣΗΜΕΙΩΣΗ
Οι λυχνίες φόρτισης δίπλα σε καθεμία από τις τέσσερις θύρες υποδεικνύουν την κατάσταση φόρτισης της αντίστοιχης μπαταρίας που φορτίζεται.

4. Φόρτιση
Όταν τοποθετείτε μια μπαταρία στον φορτιστή, η λυχνία ένδειξης φόρτισης θα ανάβει με κόκκινο χρώμα.
Όταν η μπαταρία φορτιστεί πλήρως, η λυχνία ένδειξης φόρτισης θα ανάψει σε πράσινο χρώμα. (Βλέπε **Πίνακας 2**)

(1) Ένδειξη λυχνίας ένδειξης φόρτισης
Οι ενδείξεις της λυχνίας ένδειξης φόρτισης θα είναι όπως εμφανίζονται στον **Πίνακα 2**, σύμφωνα με την κατάσταση του φορτιστή ή της επαναφορτιζόμενης μπαταρίας.

Πίνακας 2

Ενδείξεις της λυχνίας ένδειξης φόρτισης				
Λυχνία ένδειξης φόρτισης (ΚΟΚΚΙΝΟ / ΠΡΑΣΙΝΟ)	Πριν την φόρτιση	Αναβοσβήνει (ΚΟΚΚΙΝΟ)	Ανάβει για 0,5 δευτερόλεπτα. Δεν ανάβει για 0,5 δευτερόλεπτα. (κλειστό για 0,5 δευτερόλεπτα)	Συνδεδεμένο στην πηγή τροφοδοσίας
	Κατά την φόρτιση	Ανάβει (ΚΟΚΚΙΝΟ)	Ανάβει συνεχώς	
	Ολοκλήρωση φόρτισης	Ανάβει (ΠΡΑΣΙΝΟ)	Ανάβει συνεχώς (Συνεχής ήχος βομβητή: περίπου 6 δευτερόλεπτα)	
	Αναμένεται υπερθέρμανση μπαταρίας	Αναβοσβήνει (ΚΟΚΚΙΝΟ)	Ανάβει για 0,3 δευτερόλεπτα. Δεν ανάβει για 0,3 δευτερόλεπτα. (κλειστό για 0,3 δευτερόλεπτα)	Υπερθέρμανση μπαταρίας. Μη δυνατότητα φόρτισης. (Η φόρτιση θα ξεκινήσει όταν η μπαταρία κρυώσει)
	Φόρτιση αδύνατη	Τρεμοπαίζει (ΚΟΚΚΙΝΟ)	Ανάβει για 0,1 δευτερόλεπτα. Δεν ανάβει για 0,1 δευτερόλεπτα. (κλειστό για 0,1 δευτερόλεπτα) (Διακοπτόμενος ήχος βομβητή: περίπου 2 δευτερόλεπτα)	Δυσλειτουργία στην μπαταρία ή στο φορτιστή

(2) Αναφορικά με τις θερμοκρασίες και το χρόνο φόρτισης της επαναφορτιζόμενης μπαταρίας
Οι θερμοκρασίες και ο χρόνος φόρτισης θα είναι όπως εμφανίζονται στον **Πίνακα 3**.

Πίνακας 3

Φορτιστής				UC18YTSL				
Μπαταρία	Τύπος μπαταρίας			Li-ion				
	Θερμοκρασίες στις οποίες η μπαταρία μπορεί να φορτιστεί			0°C – 50°C				
	Τάση φόρτισης		V	14,4		18		
	Χρόνος φόρτισης, κατά προσέγγιση (Στους 20°C)			Σειρά BSL14xx		Σειρά BSL18xx		Σειρά πολλαπλών βολτ
				(4 κελιά)	(8 κελιά)	(5 κελιά)	(10 κελιά)	(10 κελιά)
		1,3 Ah	λεπ	BSL1415S : 15	–	BSL1815S : 15	–	–
		1,5 Ah	λεπ	BSL1415 : 15	–	BSL1815 : 15	–	–
				BSL1415X : 15	–	BSL1815X : 15	–	–
		2,0 Ah	λεπ	BSL1420 : 20	–	BSL1820 : 20	–	–
		2,5 Ah	λεπ	BSL1425 : 25	–	BSL1825 : 25	–	–
		3,0 Ah	λεπ	BSL1430C : 30	BSL1430 : 20	BSL1830C : 30	BSL1830 : 20	–
		4,0 Ah	λεπ	–	BSL1440 : 26	–	BSL1840 : 26	–
		5,0 Ah	λεπ	–	BSL1450 : 32	–	BSL1850 : 32	BSL36A18 : 32
		6,0 Ah	λεπ	–	BSL1460 : 38	–	BSL1860 : 38	–
		8,0 Ah	λεπ	–	–	–	–	BSL36B18 : 52
USB × 2	Τάση φόρτισης		V	5				
	Ρεύμα φόρτισης		A	Συνολικά 2				

ΣΗΜΕΙΩΣΗ

○ Οι χρόνοι φόρτισης της μπαταρίας ενδέχεται να αυξάνονται ανάλογα με τις συνθήκες περιβάλλοντος και την κατάσταση της μπαταρίας. Οι χρόνοι φόρτισης της μπαταρίας ισχύουν για τη φόρτιση μιας μπαταρίας μόνη της. Όταν φορτίζετε πολλαπλές μπαταρίες, ο συνολικός χρόνος φόρτισης θα είναι το άθροισμα των επιμέρους χρόνων φόρτισης.

○ Ο χρόνος φόρτισης θα αυξηθεί αν η θερμοκρασία περιβάλλοντος είναι κάτω από 0°C.

5. Αποσυνδέστε το καλώδιο ρεύματος του φορτιστή από την υποδοχή.

6. Κρατήστε τον φορτιστή σταθερά και τραβήξτε τη μπαταρία.

ΣΗΜΕΙΩΣΗ

Βεβαιωθείτε ότι έχετε αφαιρέσει την μπαταρία από τον φορτιστή πριν την χρήση και στην συνέχεια φυλάξτε την κατάλληλα.

Σχετικά με την ηλεκτρική εκκένωση σε περίπτωση νέων μπαταριών κλπ.

Εφόσον η εσωτερική χημική ουσία των νέων μπαταριών και των μπαταριών που δεν έχουν χρησιμοποιηθεί για μεγάλο χρονικό διάστημα δεν δραστηριοποιείται, η ηλεκτρική εκκένωση μπορεί να είναι χαμηλή όταν τις χρησιμοποιείτε για πρώτη και δεύτερη φορά. Αυτό αποτελεί προσωρινό φαινόμενο, και ο φυσιολογικός χρόνος που απαιτείται για την επαναφόρτιση θα αποκατασταθεί με την επαναφόρτιση των μπαταριών 2 – 3 φορές.

Πώς να κάνετε τις μπαταρίες να αποδίδουν για περισσότερο χρόνο.

(1) Επαναφορτίστε τις μπαταρίες πριν εξαντληθούν εντελώς.
Όταν νιώσετε ότι η ισχύς του εργαλείου γίνεται πιο αδύναμη, σταματήστε τη χρήση του εργαλείου και επαναφορτίστε την μπαταρία του. Αν συνεχίσετε να χρησιμοποιείτε το εργαλείο και να εκκενώνετε το ηλεκτρικό ρεύμα, η μπαταρία μπορεί να πάθει ζημιά και η διάρκεια ζωής της να μειωθεί.

(2) Αποφεύγετε την επαναφόρτιση σε υψηλές θερμοκρασίες.
Μία επαναφορτιζόμενη μπαταρία μπορεί να είναι ζεστή αμέσως μετά τη χρήση. Εάν αυτή η μπαταρία επαναφορτιστεί αμέσως μετά τη χρήση, η εσωτερική χημική ουσία θα φθαρεί και η διάρκεια ζωής της μπαταρίας θα μειωθεί. Αφήστε την μπαταρία και φορτίστε την αφού έχει κρυώσει για λίγο.

ΠΡΟΣΟΧΗ

○ Εάν η μπαταρία έχει φορτιστεί όσο είναι ζεστή λόγω του ότι έχει εκτεθεί για μεγάλο διάστημα σε ένα μέρος με άμεση επαφή με το φως του ήλιου ή λόγω πρόσφατης χρήσης της μπαταρίας, η λυχνία ένδειξης φόρτισης του φορτιστή ανάβει για 0,3 δευτερόλεπτα, δεν ανάβει για 0,3 δευτερόλεπτα (κλειστό για 0,3 δευτερόλεπτα). Σε μια τέτοια περίπτωση, αφήστε πρώτα την μπαταρία να κρυώσει και ύστερα ξεκινήστε να την φορτίζετε.

○ Όταν η λυχνία ένδειξης φόρτισης τρεμοσβήνει (σε διαστήματα 0,2 δευτερολέπτων), ελέγξτε για την παρουσία ξένων αντικειμένων στην υποδοχή σύνδεσης του φορτιστή μπαταρίας και αν υπάρχουν αφαιρέστε τα. Αν δεν υπάρχουν ξένα αντικείμενα, είναι πιθανό η μπαταρία ή ο φορτιστής να δυσλειτουργούν. Πηγαίνετέ τα στο πλησιέστερο Κέντρο Εξυπηρέτησης.

○ Επειδή ο ενσωματωμένος μικροϋπολογιστής χρειάζεται περίπου 3 δευτερόλεπτα για να επιβεβαιώσει ότι η μπαταρία που φορτίζεται με τον UC18YTSL έχει αφαιρεθεί, περιμένετε τουλάχιστον 3 δευτερόλεπτα πριν να την εισάγετε εκ νέου για να συνεχίσετε την φόρτιση. Αν η μπαταρία εισαχθεί εκ νέου μέσα σε 3 δευτερόλεπτα, ενδέχεται να μη φορτιστεί σωστά.

ΠΩΣ ΝΑ ΕΠΑΝΑΦΟΡΤΙΣΕΤΕ ΤΗ ΣΥΣΚΕΥΗ USB

ΠΡΟΕΙΔΟΠΟΙΗΣΗ

○ Πριν από τη χρήση, ελέγξτε το συνδετικό καλώδιο USB για τυχόν ελαττώματα ή βλάβη.
Χρησιμοποιώντας ένα ελαττωματικό ή φθαρμένο καλώδιο USB μπορεί να προκληθεί εκπομπή καπνού ή ανάφλεξη.

○ Χρησιμοποιήστε ένα καλώδιο σύνδεσης USB μικρότερο των 2 m.

○ Όταν το προϊόν δεν χρησιμοποιείται, να καλύπτετε τη θύρα USB με το ελαστικό κάλυμμα.
Συσσώρευση σκόνης κτλ. στη θύρα USB μπορεί να προκαλέσει εκπομπή καπνού ή ανάφλεξη.

ΣΗΜΕΙΩΣΗ

○ Ο χρόνος που απαιτείται για τη φόρτιση θα είναι μεγαλύτερος όταν φορτίζονται ταυτόχρονα μια συσκευή USB και μια μπαταρία.

○ Μπορεί να υπάρξει μία περιστασιακή παύση κατά την επαναφόρτιση USB.

○ Όταν δεν φορτίζεται μία συσκευή USB, αφαιρέστε τη συσκευή USB από τον φορτιστή.
Αν δεν το κάνετε αυτό, ενδέχεται όχι μόνο να ελαττωθεί η διάρκεια ζωής της μπαταρίας μιας συσκευής USB, αλλά μπορεί επίσης να οδηγήσει σε απροσδόκητα ατυχήματα.

○ Ενδέχεται να μην είναι δυνατή η φόρτιση ορισμένων συσκευών USB, ανάλογα με τον τύπο της συσκευής.

○ Το ρεύμα φόρτισης USB δεν θα πρέπει να υπερβαίνει συνολικά τα 2 A για τις δύο θύρες φόρτισης USB.
Κάτι τέτοιο μπορεί να προκαλέσει δυσλειτουργία του φορτιστή.

(1) Επιλέξτε μία μέθοδο φόρτισης
Ανάλογα με την επιλεγμένη μέθοδο φόρτισης, είτε έχει εισαχθεί η μπαταρία στον φορτιστή ή το καλώδιο τροφοδοσίας είναι στην πρίζα.
○ Φόρτιση μίας συσκευής USB από μια ηλεκτρική πρίζα (**Εικ. 5-a**)
○ Φόρτιση μίας συσκευής USB και της μπαταρίας από μια ηλεκτρική πρίζα (**Εικ. 5-b**)

(2) Συνδέστε το καλώδιο USB. (**Εικ. 6**)
Τραβήξτε προς τα πίσω το ελαστικό κάλυμμα και συνδέστε σταθερά ένα εμπορικά διαθέσιμο καλώδιο USB (κατάλληλο για τη συσκευή που φορτίζεται) στη θύρα USB.

(3) Όταν ολοκληρωθεί η φόρτιση (**Εικ. 7**)

○ Για να επιβεβαιώσετε την κατάσταση φόρτισης, ελέγξτε τη συσκευή USB.

○ Αποσυνδέστε το καλώδιο ρεύματος από την ηλεκτρική πρίζα.

○ Τοποθετήστε το ελαστικό κάλυμμα πάνω από τη θύρα USB.

ΧΡΗΣΗ ΩΣ ΠΗΓΗ ΤΡΟΦΟΔΟΣΙΑΣ ΕΝΑΛΛΑΣΣΟΜΕΝΟΥ ΡΕΥΜΑΤΟΣ

Το προϊόν περιλαμβάνει μια κατάλληλη πρίζα εναλλασσόμενου ρεύματος για χρήση ως πηγή τροφοδοσίας εναλλασσόμενου ρεύματος για συσκευές. (Το μέγιστο επιτρεπόμενο ρεύμα είναι 8 A.)
Οι συσκευές εναλλασσόμενου ρεύματος μπορούν να χρησιμοποιηθούν συνδέοντάς τις στην πρίζα εναλλασσόμενου ρεύματος του φορτιστή με το φις της τροφοδοσίας ρεύματος του φορτιστή συνδεδεμένο σε μια ηλεκτρική πρίζα. (**Εικ. 8**)

ΠΡΟΕΙΔΟΠΟΙΗΣΗ

Τα γειωμένα βύσματα γαλλικού τύπου (γειωμένα βύσματα τύπου E) δεν μπορούν να χρησιμοποιηθούν με τον φορτιστή.
Λάβετε υπόψη ότι οι συσκευές που απαιτούν γείωση χρησιμοποιώντας αυτόν τον τύπο βύσματος ενέχουν τον κίνδυνο ηλεκτροπληξίας.
Ελέγξτε τη μεμονωμένη συσκευή πριν από τη χρήση. (**Εικ. 9**)

ΣΗΜΕΙΩΣΗ

- Οι συσκευές εναλλασσόμενου ρεύματος που συνδέονται στον φορτιστή δεν πρέπει να υπερβαίνουν τα 8 A.
  Διαφορετικά, ενδέχεται να προκληθεί δυσλειτουργία του φορτιστή.
  Διαβάστε προσεκτικά το εγχειρίδιο οδηγιών για τη συσκευή που πρόκειται να χρησιμοποιηθεί, και ελέγξτε την ονομαστική τιμή ρεύματος πριν από τη χρήση.
- Βεβαιωθείτε ότι το φις εναλλασσόμενου ρεύματος του φορτιστή είναι συνδεδεμένο σε μια ηλεκτρική πρίζα ενώ χρησιμοποιείτε μια συσκευή εναλλασσόμενου ρεύματος.

(1) Επιλογή της διαμόρφωσης χρήσης
- Χρήση μιας συσκευής εναλλασσόμενου ρεύματος, το οποίο παρέχεται από μια ηλεκτρική πρίζα. (**Εικ. 10-a**)
- Χρήση μιας συσκευής εναλλασσόμενου ρεύματος και φόρτιση μιας μπαταρίας με τροφοδοσία ρεύματος από μια ηλεκτρική πρίζα. (**Εικ. 10-b**)

ΣΥΝΤΗΡΗΣΗ ΚΑΙ ΕΛΕΓΧΟΣ

1. **Έλεγχος των βιδών στερέωσης**
   Να ελέγχετε τακτικά όλες τις βίδες στερέωσης και να βεβαιωθείτε ότι έχουν σφίξει καλά. Σε περίπτωση που κάποια βίδα είναι χαλαρή, σφίξτε την άμεσα. Διαφορετικά μπορεί να προκύψει σοβαρός κίνδυνος.
2. **Καθαρισμός του φορτιστή**
   Όταν ο φορτιστής είναι λερωμένος, να τον σκουπίζετε με ένα μαλακό στεγνό πανί ή με ένα πανί μουσκεμένο σε σαπουνόνερο. Μη χρησιμοποιείτε διαλύματα χλωρίνης, βενζίνη ή διαλυτικό χρώματος, για να μην καταστραφούν τα πλαστικά μέρη.
3. **Μεταφορά μετά τη χρήση**

ΠΡΟΕΙΔΟΠΟΙΗΣΗ

Αφαιρέστε όλες τις μπαταρίες από τον φορτιστή πριν από τη μεταφορά του.
Μπορεί να προκύψουν ζημιές ή σωματικές βλάβες, αν πέσουν κάτω οι μπαταρίες. (**Εικ. 11**)

Υπάρχει μια λαβή μεταφοράς για εύκολη μεταφορά μετά τη χρήση. Η λαβή μπορεί να μαζευτεί στην κύρια μονάδα για περιορισμό της κατάληψης χώρου όταν δεν χρησιμοποιείται. (**Εικ. 12**)

4. **Αποθήκευση του φορτιστή όταν δεν χρησιμοποιείται**
   Όταν ο φορτιστής δεν χρησιμοποιείται θα πρέπει να αποθηκεύεται σε στεγνό, ψηλό και κλειδωμένο μέρος – μακριά από παιδιά.

ΠΡΟΣΟΧΗ

Κατά τον έλεγχο και τη συντήρηση των ηλεκτρικών εργαλείων, οι κανόνες ασφαλείας και οι κανονισμοί που υπάρχουν σε κάθε χώρα πρέπει να ακολουθούνται.

ΣΗΜΕΙΩΣΗ

Εξαιτίας του συνεχιζόμενου προγράμματος έρευνας και ανάπτυξης της HiKOKI, τα τεχνικά χαρακτηριστικά που αναφέρονται εδώ μπορούν να αλλάξουν χωρίς προηγούμενη ειδοποίηση.

ΕΠΙΛΥΣΗ ΠΡΟΒΛΗΜΑΤΩΝ

Χρησιμοποιήστε τις επιθεωρήσεις του παρακάτω πίνακα εάν το εργαλείο δεν λειτουργεί φυσιολογικά. Εάν τα παρακάτω δεν επιλύουν το πρόβλημα, επικοινωνήστε με την αντιπρόσωπο σας ή με το εξουσιοδοτημένο κέντρο εξυπηρέτησης της HiKOKI.

Σύμπτωμα	Πιθανή αιτία	Αποκατάσταση
Η λάμπα ένδειξης φόρτισης αναβοσβήνει γρήγορα σε κόκκινο χρώμα, και η φόρτιση της μπαταρίας δεν ξεκινά.	Η μπαταρία δεν έχει εισαχθεί πλήρως.	Τοποθετήστε καλά την μπαταρία.
	Υπάρχει ξένο υλικό στον πόλο της μπαταρίας ή όπου η μπαταρία είναι τοποθετημένη.	Απομακρύνετε το ξένο υλικό.
Η λάμπα ένδειξης φόρτισης αναβοσβήνει σε κόκκινο χρώμα, και η φόρτιση της μπαταρίας δεν ξεκινά.	Η μπαταρία δεν έχει εισαχθεί πλήρως.	Τοποθετήστε καλά την μπαταρία.
	Η μπαταρία έχει υπερθερμανθεί.	Εάν αφεθεί ήσυχη, η μπαταρία θα αρχίσει να φορτίζεται αυτόματα αν μειωθεί η θερμοκρασία της, αλλά αυτό μπορεί να μειώσει τη διάρκεια ζωής της μπαταρίας. Συνιστάται η μπαταρία να κρυώσει σε καλά αεριζόμενο μέρος μακριά από άμεσο ηλιακό φως πριν την φορτίσετε.
Ο χρόνος χρήσης της μπαταρίας είναι σύντομος παρόλο που η μπαταρία είναι πλήρως φορτισμένη.	Η διάρκεια ζωής της μπαταρίας έχει εξαντληθεί.	Αντικαταστήστε την μπαταρία με μία νέα.

Σύμπτωμα	Πιθανή αιτία	Αποκατάσταση
Η μπαταρία αργεί να φορτιστεί.	Η θερμοκρασία της μπαταρίας, του φορτιστή, ή του περιβάλλοντος χώρου είναι εξαιρετικά χαμηλή.	Φορτίστε την μπαταρία σε εσωτερικό χώρο ή σε άλλο πιο ζεστό περιβάλλον.
	Τα ανοίγματα εξαερισμού του φορτιστή φράσσονται, προκαλώντας υπερθέρμανση στα εσωτερικά εξαρτήματά του.	Αποφύγετε την έμφραξη των ανοιγμάτων εξαερισμού.
	Ο ανεμιστήρας ψύξης δεν λειτουργεί.	Επικοινωνήστε με ένα Εξουσιοδοτημένο Κέντρο Εξυπηρέτησης της HiKOKI για επισκευές.
Η λάμπα τροφοδοσίας USB έχει απενεργοποιηθεί και η συσκευή USB έχει σταματήσει τη φόρτιση.	Η χωρητικότητα της μπαταρίας έχει μειωθεί.	Αντικαταστήστε την μπαταρία με μία που να διαθέτει εναπομένουσα χωρητικότητα.
		Συνδέστε το καλώδιο ρεύματος του φορτιστή σε μια πρίζα ρεύματος.
Η λάμπα τροφοδοσίας USB δεν σβήνει παρόλο που έχει ολοκληρωθεί η φόρτιση της συσκευής USB.	Η λάμπα τροφοδοσίας USB ανάβει σε πράσινο χρώμα για να υποδείξει ότι είναι δυνατή η φόρτιση με USB.	Αυτό δεν αποτελεί δυσλειτουργία.
Δεν είναι σαφής η κατάσταση φόρτισης της συσκευής USB, ή εάν έχει ολοκληρωθεί η φόρτισή της.	Η λάμπα τροφοδοσίας USB δεν σβήνει ακόμη και όταν έχει ολοκληρωθεί η φόρτιση.	Ελέγξτε εάν φορτίζεται η συσκευή USB για να επιβεβαιώσετε την κατάσταση φόρτισής της.
Η φόρτιση μιας συσκευής USB διακόπτεται στη μέση.	Ο φορτιστής είχε συνδεθεί σε ηλεκτρική πρίζα ενώ η συσκευή USB φορτιζόταν χρησιμοποιώντας την μπαταρία ως πηγή τροφοδοσίας.	Αυτό δεν αποτελεί δυσλειτουργία. Ο φορτιστής διακόπτει τη φόρτιση με USB για περίπου 5 δευτερόλεπτα όταν διαφοροποιεί τις πηγές τροφοδοσίας.
	Μία μπαταρία είχε εισαχθεί στον φορτιστή ενώ η συσκευή USB φορτιζόταν με τη χρήση πρίζας ρεύματος ως πηγή τροφοδοσίας.	
Η φόρτιση της συσκευής USB διακόπτεται στη μέση όταν η μπαταρία και η συσκευή USB φορτίζονται ταυτόχρονα.	Η μπαταρία έχει φορτιστεί πλήρως.	Αυτό δεν αποτελεί δυσλειτουργία. Ο φορτιστής διακόπτει τη φόρτιση με USB για περίπου 5 δευτερόλεπτα ενώ ελέγχει αν η μπαταρία έχει ολοκληρώσει με επιτυχία τη φόρτιση.
Η φόρτιση της συσκευής USB δεν ξεκινά όταν η μπαταρία και η συσκευή USB φορτίζονται ταυτόχρονα.	Το εναπομένον φορτίο της μπαταρίας είναι πολύ χαμηλό.	Αυτό δεν αποτελεί δυσλειτουργία. Όταν το φορτίο της μπαταρίας φτάσει σε ένα συγκεκριμένο επίπεδο, ξεκινάει αυτόματα η φόρτιση με USB.
Οι συσκευές εναλλασσόμενου ρεύματος δεν μπορούν να χρησιμοποιηθούν ακόμη και όταν είναι συνδεδεμένες με την πρίζα εναλλασσόμενου ρεύματος του φορτιστή.	Η ασφάλεια του φορτιστή έχει καεί εξαιτίας του υπερβολικού φορτίου από τη συσκευή εναλλασσόμενου ρεύματος.	Επικοινωνήστε με ένα Εξουσιοδοτημένο Κέντρο Εξυπηρέτησης της HiKOKI για επισκευές.
		Οι συσκευές εναλλασσόμενου ρεύματος δεν θα πρέπει να υπερβαίνουν τα 8 A.
Οι συσκευές δεν φορτίζονται ακόμη κι όταν είναι συνδεδεμένες στις θύρες USB.	Η ασφάλεια του φορτιστή έχει καεί εξαιτίας του υπερβολικού φορτίου από τη συσκευή USB.	Επικοινωνήστε με ένα Εξουσιοδοτημένο Κέντρο Εξυπηρέτησης της HiKOKI για επισκευές.
		Οι συσκευές USB δεν πρέπει να υπερβαίνουν συνολικά τα 2 A.

OGÓLNE ŚRODKI OSTROŻNOŚCI DOTYCZĄCE OBSŁUGI

1. Stanowisko pracy należy utrzymywać w czystości. Nieporządek na stanowisku pracy i na stole roboczym może być przyczyną wypadków.
2. Należy unikać niebezpiecznego otoczenia. Nie wystawiać elektronarzędzi ani ładowarki na działanie deszczu. Elektronarzędzi ani ładowarki nie wolno używać w miejscach o dużej wilgotności. Stanowisko pracy powinno być dobrze oświetlone.
   Elektronarzędzi ani ładowarki nie wolno używać w pobliżu łatwopalnych lub wybuchowych materiałów.
   Elektronarzędzia ani ładowarki nie wolno używać w pobliżu łatwopalnych płynów lub gazów.
3. Niniejsze urządzenie może być używane przez dzieci powyżej 8 roku życia oraz przez osoby o ograniczonych zdolnościach fizycznych, sensorycznych i umysłowych lub przez osoby nie posiadające wystarczającego doświadczenia i wiedzy, pod nadzorem lub po otrzymaniu odpowiednich instrukcji dotyczących pracy urządzenia w bezpieczny sposób i po zrozumieniu istniejącego ryzyka. Dzieci nie powinny bawić się urządzeniem. Czyszczenie i konserwacja nie powinna być przeprowadzana przez dzieci bez nadzoru.
4. Nieużywane elektronarzędzia i ładowarkę należy przechowywać w odpowiedni sposób. Nieużywane elektronarzędzia i ładowarkę należy przechowywać w miejscu suchym oraz znajdującym się wysoko lub zamkniętym – tak aby pozostawały poza zasięgiem dzieci. Elektronarzędzia i ładowarkę należy przechowywać w miejscu, w którym temperatura otoczenia nie przekracza 40°C.
5. Przewodu zasilającego nie wolno używać w sposób niezgodny z jego przeznaczeniem. Przewodu zasilającego nie wolno używać do przenoszenia ładowarki ani nie wolno za niego ciągnąć w celu odłączania od gniazda sieciowego. Przewód zasilający należy chronić przed kontaktem ze źródłami ciepła, oleju oraz ostrymi krawędziami.
6. Przewód zasilający ładowarki, która nie jest używana lub jest poddawana konserwacji i kontroli, należy odłączyć od gniazda sieciowego.
7. Aby uniknąć zagrożenia, należy używać wyłącznie określonych ładowarek.
8. Należy używać wyłącznie oryginalnych części zamiennych firmy HiKOKI.
9. Elektronarzędzi ani ładowarki nie wolno używać do celów innych, niż określone w instrukcji obsługi.
10. Aby uniknąć obrażeń, należy używać wyłącznie akcesoriów i narzędzi zalecanych w niniejszej instrukcji obsługi lub w katalogu firmy HiKOKI.
11. Jeżeli przewód zasilający jest uszkodzony – aby uniknąć zagrożenia – jego wymianę należy powierzyć producentowi lub przedstawicielstwu serwisowemu producenta, bądź innej wykwalifikowanej osobie.
    Naprawy należy zlecać wyłącznie autoryzowanym centrom serwisowym. Producent nie ponosi odpowiedzialności za jakiekolwiek szkody lub obrażenia, których przyczyną jest prowadzenie napraw przez nieautoryzowane osoby lub użytkowanie elektronarzędzia niezgodnie z przeznaczeniem.
12. Skutecznie upewnić się, że obszar terminala ładowarki jest wolny od przylegających materiałów lub cieczy. W przypadku obecności jakichkolwiek cieczy lub ciał obcych, należy je usunąć przed użyciem.
13. Aby zagwarantować założoną funkcjonalność elektronarzędzi i ładowarki nie wolno demontować pokryw ani śrub.
14. Ładowarkę można podłączać wyłącznie do źródła zasilania, którego napięcie jest zgodne z informacjami podanymi na tabliczce znamionowej.
15. Akumulator należy zawsze naładować przed użyciem.
16. Nie używać akumulatorów innych, niż określone. Do elektronarzędzia nie należy podłączać zwykłych akumulatorów z ogniwami suchymi, akumulatorów innych, niż określone ani akumulatorów samochodowych.
17. Nie korzystać z transformatora wyposażonego w urządzenie dodawcze.
18. Nie należy ładować akumulatora ze źródła zasilania prądem stałym.
19. Ładowanie należy przeprowadzać w pomieszczeniach. Ponieważ w czasie ładowania ładowarka i akumulator nieco się nagrzewają, akumulator należy ładować w miejscach osłoniętych przed bezpośrednim nasłonecznieniem, w których panuje niska wilgotność i zapewniona jest odpowiednia wentylacja.
20. Z rozebranego rysunku zespołu zamieszczonego w niniejszej instrukcji obsługi należy korzystać tylko na okoliczność serwisowania wykonywanego przez osoby i podmioty autoryzowane.

ŚRODKI OSTROŻNOŚCI DOTYCZĄCE ŁADOWARKI

1. Akumulator należy ładować w temperaturze otoczenia wynoszącej -10-40°C. Jeżeli panująca temperatura jest poniżej -10°C, wynikiem będzie przeładowanie, które jest zjawiskiem niebezpiecznym. Akumulator nie może być ładowany w temperaturze wyższej, niż 40°C.
   Najodpowiedniejszy zakres temperatury, w której można prowadzić ładowanie to 20-25°C.
2. Komorę, w której umieszczany jest akumulator, należy chronić przed zabrudzeniem.
3. Nigdy nie demontować akumulatora ani ładowarki.
4. Nigdy nie zwierać zacisków akumulatora.
   Zwarcie zacisków akumulatora powoduje wygenerowanie wysokiego napięcia i przegrzanie. Wynikiem tego może być spalenie lub uszkodzenie akumulatora.
5. Akumulatora nie wolno wrzucać do ognia.
   Podpalenie akumulatora może spowodować jego wybuch.
6. Korzystanie z w pełni wyczerpanego akumulatora spowoduje uszkodzenie ładowarki.
7. Akumulator należy przekazać do punktu sprzedaży, w którym został zakupiony, kiedy tylko jego żywotność po naładowaniu uniemożliwia jego efektywne użytkowanie. Nie wyrzucać zużytego akumulatora.
8. W otwory wentylacyjne ładowarki nie wolno wkładać żadnych przedmiotów.
   Umieszczanie w otworach wentylacyjnych ładowarki metalowych lub łatwopalnych przedmiotów powoduje powstanie zagrożenia porażeniem prądem lub uszkodzenia ładowarki.

ŚRODKI OSTROŻNOŚCI DOTYCZĄCE PODŁĄCZENIA URZĄDZENIA USB

Gdy pojawi się nieoczekiwany problem, dane zapisane w urządzeniu USB podłączonym do tego produktu mogą zostać uszkodzone lub utracone. Zawsze zadbaj o to, aby przed użyciem tego produktu wykonać kopię zapasową wszelkich danych zapisanych w urządzeniu USB.
Proszę pamiętać, że nasza firma nie bierze żadnej odpowiedzialności za żadne dane zapisane na urządzeniu USB, które uległy uszkodzeniu lub zostały stracone, ani za żadne uszkodzenia, które mogą się pojawić w podłączonym urządzeniu.

DANE TECHNICZNE

Model	UC18YTSL
Napięcie ładowania	14,4 V – 18 V
Masa	1,6 kg

ZASTOSOWANIE

- Do ładowania AKUMULATORÓW HiKOKI z serii BSL14, z serii BSL18 oraz z serii MV.
- Do ładowania urządzeń USB.
- Do stosowania jako gniazda zasilania prądem przemiennym.

WYBÓR TRYBU ŁADOWANIA

Dzięki temu urządzeniu można ładować do czterech akumulatorów w dwóch różnych trybach.
Akumulatory mogą być ładowane w dowolnym porcie, zarówno w trybie normalnym, jak i wielofunkcyjnym.
Gdy przełącznik wyboru trybu zostanie wyłączony, akumulatory są ładowane w trybie normalnym. Gdy przełącznik jest włączony, akumulatory są ładowane w trybie wielofunkcyjnym. (**rys. 2**)

Tryb	Normalny	Wielofunkcyjny
Cel	Ładowanie kilku akumulatorów po kolei.	Ładowanie wszystkich akumulatorów jednocześnie.
Metoda ładowania	Ładowanie w kolejności od portu nr 1 do portu nr 4.	Ładowanie wszystkich akumulatorów równomiernie.
Przełącznik wyboru trybu	Wył.	Wł.
Lampka kontrolna trybu	Wył. Multi Mode	Wł. Multi Mode

Tryb normalny (przełącznik wyboru trybu wyłączony)
Akumulatory są ładowane w kolejności numerów portów (1→2→3→4). (**rys. 3**)
Lampka kontrolna ładowania zapala się na zielono, gdy odpowiedni akumulator jest w pełni naładowany, a brzęczyk emituje dźwięk powiadamiający użytkownika.
Czas potrzebny do pełnego naładowania wszystkich akumulatorów to suma czasów ładowania każdego akumulatora.
W przykładzie przedstawionym w **Tabeli 1** czas potrzebny do pełnego naładowania akumulatora w porcie nr 2 będzie sumą czasów potrzebnych do naładowania akumulatorów w portach 1 i 2 (32 minuty + 52 minuty = 84 minuty).

Wskazówka

Akumulatory, które będą potrzebne szybciej, powinny zostać umieszczone w portach w odpowiedniej kolejności, począwszy od portu 1.

Tryb wielofunkcyjny (przełącznik wyboru trybu włączony)
Wszystkie akumulatory są ładowane jednocześnie. Lampki kontrolne ładowania zapalają się na zielono, gdy wszystkie akumulatory są w pełni naładowane, a brzęczyk emituje dźwięk powiadamiający użytkownika.
W przykładzie przedstawionym w **Tabeli 1** czas potrzebny do pełnego naładowania wszystkich akumulatorów jednocześnie wynosi 152 minuty.

Tabela 1 Przykład ładowania

Nr portu	Akumulator	Czas ładowania*
1	BSL 36A18	32 minuty
2	BSL 36B18	52 minuty
3	BSL 1860	38 minuty
4	BSL 1430C	30 minuty
Całkowity czas ładowania		152 minuty

* Czas ładowania zależy od pojemności resztkowej akumulatorów.

Podstawowe zasady odnoszące się do obydwu trybów

- Port, w którym znajduje się aktualnie ładowany akumulator, jest wskazywany przez świecącą na czerwono lampkę kontrolną ładowania.
- Akumulatory, które są gorące bezpośrednio po użyciu lub są zimne z powodu niskiej temperatury otoczenia, ładują się dłużej, zatem są pomijane i ładowane po innych akumulatorach.
- Jeśli ładowanie zajmuje dużo czasu, należy nacisnąć dwukrotnie przełącznik wyboru.
  Spowoduje to zresetowanie ładowarki, ponowne sprawdzenie akumulatorów, które są gorące bezpośrednio po użyciu lub zimne z powodu niskiej temperatury otoczenia, i ich pominięcie przed ponownym rozpoczęciem ładowania.

Tryb normalny

- Jeśli podczas ładowania innych akumulatorów akumulator zostanie włożony do portu o niższym numerze (czyli wyższym priorytecie), ładowanie nowo włożonego akumulatora rozpocznie się po pełnym naładowaniu akumulatora, który jest aktualnie ładowany.

Tryb wielofunkcyjny

- Jeśli akumulatory zostaną użyte przed ich pełnym naładowaniem, poziom naładowania może się różnić dla każdego akumulatora.
- Umieszczenie rozładowanego akumulatora w pustym porcie podczas ładowania innych akumulatorów spowoduje wydłużenie czasu ładowania wszystkich akumulatorów.

ŁADOWANIE

Przed przystąpieniem do użytkowania elektronarzędzia należy naładować akumulator; w tym celu należy postępować w sposób opisany poniżej.

1. **Podłączyć przewód zasilający ładowarki do gniazda sieciowego.**
   Po podłączeniu wtyczki ładowarki do gniazda sieciowego, kontrolka wskaźnika ładowania będzie migała na czerwono (co 1 sekundę).
2. **Wybrać tryb ładowania.**
   Wybrać tryb ładowania w zależności od potrzeb. (**rys. 2**) (Patrz rozdział „WYBÓR TRYBU ŁADOWANIA” na stronie 79).
3. **Umieścić akumulator w ładowarce.**
   Ostrożnie i dokładnie umieścić akumulator w ładowarce, tak jak zostało to pokazane na **rys. 4**.

WSKAZÓWKA

Lampki ładowania obok każdego z czterech portów wskazują stan ładowania odpowiednich akumulatorów.

4. **Ładowanie**
   Po umieszczeniu akumulatora w ładowarce lampka kontrolna ładowania zaświeci się na czerwono.
   Po zakończeniu ładowania akumulatora kontrolka wskaźnika ładowania zaświeci się na zielono. (Patrz **Tabela 2**.)

Polski

(1) Wskazania kontrolki wskaźnika ładowania
Wskazania kontrolki wskaźnika ładowania są zilustrowane w **tabeli 2**, w zależności od stanu ładowarki lub akumulatora.

Tabela 2

Wskazania kontrolki wskaźnika ładowania				
Kontrolka wskaźnika ładowania (CZERWONY/ ZIELONY)	Przed ładowaniem	Miga (CZERWONY)	Pali się przez 0,5 sekundy. Nie pali się przez 0,5 sekundy. (Gaśnie na 0,5 sekundy.)	Podłączono do źródła zasilania.
	Podczas ładowania	Pali się (CZERWONY)	Pali się nieprzerwanie.	
	Ładowanie zakończone	Pali się (ZIELONY)	Pali się nieprzerwanie. (Ciągły sygnał dźwiękowy: około 6 sekund)	
	Oczekiwanie z powodu przegrzania	Miga (CZERWONY)	Pali się przez 0,3 sekundy. Nie pali się przez 0,3 sekundy. (Gaśnie na 0,3 sekundy.)	Przegrzanie akumulatora. Ładowanie niemożliwe. (Ładowanie rozpocznie się po ostygnięciu akumulatora)
	Ładowanie jest niemożliwe	Miga szybko (CZERWONY)	Pali się przez 0,1 sekundy. Nie pali się przez 0,1 sekundy. (Gaśnie na 0,1 sekundy.) (Przerywany sygnał dźwiękowy: około 2 sekund)	Wadliwe działanie akumulatora lub ładowarki.

(2) Informacje na temat zakresu temperatury i czasu ładowania akumulatora
Informacje na temat zakresu temperatury i czasu ładowania zostały zamieszczone w **Tabeli 3**.

Tabela 3

Ładowarka				UC18YTSL				
Akumulator	Typ akumulatora			Li-ion				
	Zakres temperatury, w którym akumulator może być ładowany			0°C – 50°C				
	Napięcie ładowania		V	14,4		18		
	Czas ładowania akumulatora, w przybliżeniu (w temperaturze 20°C)			Seria BSL14xx		Seria BSL18xx		Seria wielonapięciowa
				(4-komorowy)	(8-komorowy)	(5-komorowy)	(10-komorowy)	(10-komorowy)
	1,3 Ah		min.	BSL1415S : 15	–	BSL1815S : 15	–	–
	1,5 Ah		min.	BSL1415 : 15	–	BSL1815 : 15	–	–
				BSL1415X : 15	–	BSL1815X : 15	–	–
	2,0 Ah		min.	BSL1420 : 20	–	BSL1820 : 20	–	–
	2,5 Ah		min.	BSL1425 : 25	–	BSL1825 : 25	–	–
	3,0 Ah		min.	BSL1430C : 30	BSL1430 : 20	BSL1830C : 30	BSL1830 : 20	–
	4,0 Ah		min.	–	BSL1440 : 26	–	BSL1840 : 26	–
	5,0 Ah		min.	–	BSL1450 : 32	–	BSL1850 : 32	BSL36A18 : 32
	6,0 Ah		min.	–	BSL1460 : 38	–	BSL1860 : 38	–
	8,0 Ah		min.	–	–	–	–	BSL36B18 : 52
USB × 2	Napięcie ładowania		V	5				
	Natężenie ładowania		A	Razem 2				

WSKAZÓWKA

- Czasy ładowania akumulatorów mogą się wydłużyć w zależności od warunków otoczenia i stanu akumulatorów.
  Czasy ładowania akumulatorów dotyczy ładowania jednego akumulatora samodzielnie. Podczas ładowania kilku akumulatorów całkowity czas ładowania będzie sumą poszczególnych czasów ładowania.
- Czas ładowania wydłuża się, gdy temperatura otoczenia wynosi poniżej 0°C.

5. Odłączyć przewód zasilający ładowarki z gniazda sieciowego.

6. Wyjąć akumulator, mocno trzymając ładowarkę.

WSKAZÓWKA

Należy pamiętać, aby po zakończeniu użytkowania ładowarki wyjąć z niej akumulator.

Informacje dotyczące wyładowania elektrycznego w przypadku nowych akumulatorów itp.

Ponieważ chemiczne substancje znajdujące się wewnątrz nowych akumulatorów oraz akumulatorów, które nie były używane przez dłuższy okres czasu nie są aktywne, wyładowanie elektryczne może być niskie przy pierwszym i kolejnym użyciu. Jest to tymczasowe zjawisko, a właściwy czas wymagany do naładowania zostanie przywrócony po 2 - 3 ładowaniach akumulatorów.

Co zrobić, aby akumulatory działały dłużej.

(1) Naładować akumulatory ponownie zanim rozładują się całkowicie.
W przypadku zauważenia, że zasilanie narzędzia jest słabsze, należy zaprzestać korzystania z narzędzia i ponownie naładować akumulator. Dalsze korzystanie z narzędzia i wyczerpanie prądu elektrycznego, może spowodować uszkodzenie akumulatora i skrócenie jego żywotności.
(2) Należy unikać ładowania w wysokiej temperaturze.
Akumulator jest gorący zaraz po użyciu. Jeśli akumulator jest ponownie ładowany zaraz po użyciu, jakość substancji chemicznych pogorszy się, a żywotność akumulatora się skróci. Należy odłożyć na chwilę akumulator i rozpocząć ładowanie, gdy ostygnie.

UWAGA

○ Jeżeli podczas ładowania akumulatora jest on nagrzany w wyniku długotrwałego wystawienia na bezpośrednie działanie promieni słonecznych lub był właśnie użytkowany, kontrolka wskaźnika ładowania ładowarki zapala się na 0,3 sekundy i gaśnie na 0,3 sekundy (wyłączona przez 0,3 sekundy). W takim wypadku akumulator należy najpierw pozostawić do ostygnięcia, a następnie rozpocząć ładownie.
○ Kiedy kontrolka wskaźnika ładowania miga (co 0,2 sekundy), złącze ładowarki należy sprawdzić pod kątem obecności ciał obcych; w razie potrzeby – usunąć je. Jeżeli obecność ciał obcych nie zostanie stwierdzona, istnieje prawdopodobieństwo, że doszło do usterki akumulatora lub ładowarki. Urządzenie(-a) należy wtedy oddać do autoryzowanego centrum serwisowego.
○ Ponieważ wbudowany mikrokomputer ładowarki UC18YTSL potrzebuje około 3 sekund do potwierdzenia, że ładowany akumulator został wyjęty, należy odczekać minimum 3 sekundy przed jego ponownym włożeniem i kontynuowaniem ładowania. Jeżeli akumulator zostanie włożony ponownie w przeciągu 3 sekund, może on zostać niepoprawnie naładowany.

SPOSÓB ŁADOWANIA URZĄDZENIA USB

OSTRZEŻENIE

○ Przed przystąpieniem do użytkowania należy sprawdzić kabel USB złącza pod kątem ewentualnych uszkodzeń.
Użytkowanie wadliwego lub uszkodzonego kabla USB może doprowadzić do emisji dymu lub zapłonu.
○ Użyć kabla łączącego USB o długości mniejszej niż 2m.
○ Jeżeli produkt nie jest użytkowany, port USB należy zabezpieczyć gumową pokrywą.
Zebranie się kurzu w porcie USB może spowodować emisję dymu lub zapłon.

WSKAZÓWKA

○ Czas wymagany do naładowania będzie dłuższy, gdy urządzenie USB i akumulator są ładowane jednocześnie.
○ Może wystąpić chwilowa przerwa podczas ładowania USB.
○ Gdy urządzenie USB nie jest ładowane, należy usunąć urządzenie USB z ładowarki.
Niezastosowanie się do tego wymogu może nie tylko skrócić okres użytkowania akumulatora urządzenia USB, ale również może spowodować nieoczekiwane wypadki.
○ Ładowanie niektórych urządzeń USB może być niemożliwe, w zależności od rodzaju urządzenia.
○ Całkowity prąd ładowania USB nie powinien przekraczać w 2 A dla dwóch portów ładowania USB.
Może to spowodować usterkę ładowarki.

(1) Wybrać metodę ładowania
W zależności od wybranej metody ładowania, albo akumulator jest włożony do ładowarki, albo przewód zasilający jest podłączony do gniazda sieciowego.
  ○ Ładowanie urządzenia USB z gniazda elektrycznego (**rys. 5-a**)
  ○ Ładowanie urządzenia USB i akumulatora z gniazda elektrycznego (**rys. 5-b**)
(2) Podłączyć kabel USB. (**rys. 6**)
Zdjąć gumową pokrywę i dokładnie podłączyć dostępny w sprzedaży kabel USB (odpowiedni dla ładowanego urządzenia) do portu USB.
(3) Po zakończeniu ładowania (**rys. 7**)
○ Aby zweryfikować stan ładowania, należy sprawdzić urządzenie USB.
○ Odłączyć kabel zasilania od gniazdka elektrycznego.
○ Nałożyć gumową pokrywę na port USB.

UŻYWANIE JAKO ZASILACZA AC

Produkt posiada wygodne gniazdo prądu przemiennego do zasilania urządzeń AC. (Wartość prądu wynosi 8 A.)
Urządzenia AC mogą być używane po podłączeniu ich do gniazda prądu przemiennego znajdującego się na ładowarce, gdy wtyczka zasilacza ładowarki jest umieszczona w gnieździe elektrycznym. (**rys. 8**)

OSTRZEŻENIE

W połączeniu z tą ładowarką nie można używać wtyczek z uziemieniem typu francuskiego (wtyczek z uziemieniem typu E).
Należy zwrócić uwagę, że urządzenia wymagające uziemienia za pomocą tego typu wtyczki, stwarzają ryzyko porażenia prądem.
Sprawdzić każde urządzenie przed użyciem. (**Rys. 9**)

WSKAZÓWKA

○ Prąd urządzeń AC podłączonych do ładowarki nie powinien przekraczać 8 A.
Może to spowodować awarię ładowarki.
Należy dokładnie przeczytać instrukcję obsługi używanego urządzenia, a przed jego użyciem sprawdzić wartość prądu.
○ Podczas korzystania z urządzenia AC należy sprawdzić, czy wtyczka zasilacza ładowarki znajduje się w gnieździe elektrycznym.
(1) Wybrać konfigurację użytkowania
  ○ Korzystanie z urządzenia AC podczas zasilania z gniazda elektrycznego. (**rys. 10-a**)
  ○ Korzystanie z urządzenia AC i ładowanie akumulatora podczas zasilania z gniazda elektrycznego. (**rys. 10-b**)

KONSERWACJA I KONTROLA

1. Kontrola śrub mocujących
Śruby mocujące należy regularnie kontrolować pod kątem ich poprawnego dokręcenia. Jeżeli którakolwiek ze śrub jest poluzowana, należy ją natychmiast dokręcić. Niezastosowanie się do tego zalecenia może stwarzać zagrożenie.

2. **Czyszczenie ładowarki**
   W przypadku zabrudzenia ładowarki należy ją przetrzeć miękką, suchą ściereczką lub ściereczką zwilżoną wodą z mydłem. Nie wolno używać rozpuszczalników na bazie chloru, benzyny ani rozcieńczalnika do farb, gdyż topią one tworzywa sztuczne.
3. **Transport po użyciu**

OSTRZEŻENIE

Przed transportem odłączyć wszystkie akumulatory od ładowarki.

Wypadnięcie baterii może być przyczyną uszkodzenia ciała lub mienia. (**rys. 11**)

Uchwyt ułatwiający przenoszenie po użyciu urządzenia. Uchwyt można schować w urządzeniu głównym w celu zmniejszenia rozmiarów urządzenia, gdy nie jest użytkowane. (**rys. 12**)

4. **Przechowywanie nieużywanej ładowarki**
   Nieużywaną ładowarkę należy przechowywać w miejscu suchym oraz znajdującym się wysoko lub zamkniętym – tak aby pozostawała poza zasięgiem dzieci.

UWAGA

Podczas użytkowania i konserwacji narzędzi elektrycznych muszą być przestrzegane przepisy i standardy bezpieczeństwa.

WSKAZÓWKA

W związku z prowadzonym przez firmę HiKOKI programem badań i rozwoju, niniejsze specyfikacje techniczne mogą ulec zmianie bez wcześniejszego zawiadomienia.

ROZWIĄZYWANIE PROBLEMÓW

Jeżeli urządzenie nie działa prawidłowo, należy zapoznać się z informacjami zamieszczonymi w poniższej tabeli. Jeżeli rozwiązanie problemu nadal nie jest możliwe, należy skontaktować się ze sprzedawcą lub autoryzowanym serwisem naprawczym firmy HiKOKI.

Symptom	Możliwa przyczyna	Rozwiązanie
Kontrolka ładowania miga szybko na czerwono, a ładowanie akumulatora się nie rozpoczyna.	Akumulator nie jest poprawnie włożony.	Włóż poprawnie akumulator.
	W złączu akumulatora lub tam, gdzie podłączony jest akumulator, znajduje się ciało obce.	Usunąć ciało obce.
Kontrolka ładowania miga na czerwono, a ładowanie akumulatora się nie rozpoczyna.	Akumulator nie jest poprawnie włożony.	Włóż poprawnie akumulator.
	Przegrzał się akumulator.	W przypadku pozostawienia, akumulator automatycznie rozpocznie ładowanie po spadku temperatury, ale może to obniżyć trwałość akumulatora. Zaleca się, aby przed ładowaniem, ostudzić akumulator w dobrze wentylowanym pomieszczeniu i z dala od bezpośredniego światła słonecznego.
Czas użytkowania akumulatora jest krótki, mimo że akumulator jest w pełni naładowany.	Skończyła się żywotność akumulatora.	Wymień akumulator na nowy.
Ładowanie akumulatora zajmuje dużo czasu.	Temperatura akumulatora, ładowarki lub otoczenia jest bardzo niska.	Akumulator należy ładować w pomieszczeniu lub w innym ciepłym otoczeniu.
	Otwory wentylacyjne ładowarki są zablokowane, co powoduje przegrzanie się części wewnętrznych.	Unikaj blokowania otworów wentylacyjnych.
	Wentylator chłodzący nie działa.	Skontaktuj się z Autoryzowanym centrum serwisowym HiKOKI w celu naprawy.
Kontrolka zasilania USB wyłączyła się, a urządzenie USB zatrzymało ładowanie.	Poziom naładowania akumulatora jest niski.	Wymień akumulator na taki, który jest wystarczająco naładowany.
		Podłącz wtyczkę zasilania ładowarki do gniazda sieciowego.
Kontrolka zasilania USB nie wyłącza się, mimo że urządzenie USB zakończyło ładowanie.	Kontrolka zasilania USB świeci się na zielono, wskazując, że ładowanie USB jest możliwe.	Nie jest to usterka.
Nie jest jasne jaki jest stan naładowania urządzenia USB lub czy ładowanie zostało zakończone.	Kontrolka zasilania USB nie wyłącza się, mimo że ładowanie zostało zakończone.	Sprawdź stan naładowania urządzenia USB.

Symptom	Możliwa przyczyna	Rozwiązanie
Ładowanie urządzenia USB zatrzymuje się w połowie.	Ładowarka została podłączona do gniazda sieciowego, podczas gdy urządzenie USB było ładowane za pomocą akumulatora.	Nie jest to usterka. Ładowarka zatrzymuje ładowanie USB na około 5 sekund, kiedy źródła zasilania są rozróżniane.
	Akumulator został włożony do ładowarki, podczas gdy urządzenie USB było ładowane za pomocą gniazda zasilania.	
Ładowanie urządzenia USB zatrzymuje się w czasie ładowania, gdy akumulator i urządzenie USB są ładowane jednocześnie.	Akumulator został w pełni naładowany.	Nie jest to usterka. Ładowarka zatrzymuje ładowanie USB na około 5 sekund, gdy sprawdza, czy akumulator został w pełni naładowany.
Ładowanie urządzenia USB nie rozpoczyna się, gdy akumulator i urządzenie USB są ładowane jednocześnie.	Pozostały poziom naładowania akumulatora jest bardzo niski.	Nie jest to usterka. Kiedy poziom naładowania akumulatora spadnie do określonego poziomu, automatycznie rozpoczyna się ładowanie USB.
Urządzeń AC nie można używać nawet wówczas, gdy są podłączone do gniazda sieciowego znajdującego się na ładowarce.	Z uwagi na nadmierne obciążenie powodowane przez urządzenie AC zadziałał bezpiecznik ładowarki.	Skontaktuj się z Autoryzowanym centrum serwisowym HiKOKI w celu naprawy.
		Prąd urządzeń AC nie powinien przekraczać 8 A.
Urządzeń nie należy ładować, nawet jeśli są podłączone do portów USB.	Z uwagi na nadmierne obciążenie powodowane przez urządzenie USB zadziałał bezpiecznik ładowarki.	Skontaktuj się z Autoryzowanym centrum serwisowym HiKOKI w celu naprawy.
		Całkowity prąd urządzeń USB nie powinien przekraczać 2 A.

ÁLTALÁNOS ÜZEMELTETÉSI ÓVINTÉZKEDÉSEK

1. Tartsa tisztán a munkaterületet. A zsúfolt területek és a padok balesetet idézhetnek elő.
2. Kerülje a veszélyes környezetet. Ne tegye ki a szerszámokat és a töltőt esőnek. Ne használja a szerszámokat és a töltőt nedves vagy vizes helyeken. A munkaterület legyen jól megvilágított.
   Soha ne használja a szerszámokat és a töltőt gyúlékony vagy robbanékony anyagok közelében.
   Ne használja a szerszámokat és a töltőt gyúlékony folyadékok vagy gázok jelenlétében.
3. Ezt a készüléket 8 évesnél idősebb gyermekek is használhatják, valamint olyan személyek, akik csökkent fizikai-, érzékelő-, vagy szellemi képességűek vagy tapasztalattal és ismeretekkel nem rendelkeznek, ha használat közben felügyelet alatt állnak, vagy ha útmutatást nyújtottak számukra a felszerelés biztonságos használatára vonatkozóan és megértetik velük az ezzel járó veszélyforrásokat. Gyermekek nem játszhatnak az eszközzel. A tisztítást és felhasználói karbantartást nem végezhetik felügyelet nélkül a gyermekek.
4. Tegye el a nem használt szerszámokat és a töltőt. Ha nem használja, tárolja a szerszámokat és a töltőt száraz, magas vagy zárt helyen – ahol gyerekek nem férhetnek hozzá. Tárolja a szerszámokat és a töltőt 40°C-nál alacsonyabb hőmérsékletű helyen.
5. Ne rongálja meg a kábelt. Soha ne szállítsa a töltőt a kábelnél fogva, és ne rántsa ki vele a dugaszt a konnektorból. Védje a kábelt a hőtől, olajtól és az éles szélektől.
6. Ha a töltőt nem használja, karbantartást vagy átvizsgálást végez rajta, akkor húzza ki a töltő tápkábelét a konnektorból.
7. A veszély elkerülése érdekében mindig az előírt töltőt használja.
8. Kizárólag eredeti HiKOKI pótalkatrészeket használjon.
9. Ne használja a szerszámokat és a töltőt a használati utasításban meghatározottól eltérő feladatokra.
10. A személyi sérülések elkerülése érdekében csak olyan kiegészítőket és kellékeket használjon, amelyek a használati utasításban vagy a HiKOKI katalógusban szerepelnek.
11. Ha a tápkábel megrongálódott, akkor a balesetveszély elkerülése érdekében kizárólag a gyártó, a gyártó szervizképviselője vagy egy hasonlóan képzett szakember cserélheti azt ki.
    Csak hivatalos szervizközpont javítsa a szerszámot. A Gyártó nem vállal felelősséget olyan károsodásért vagy sérülésért, amelyet egy nem szakember által végzett javítás vagy a szerszám helytelen használata okozott.
12. Teljes mértékben gondoskodjon arról, hogy a töltő termináljának területe mentes legyen bármilyen tapadó idegen anyagtól vagy folyadéktól. Ha van idegen anyag vagy folyadék, használat előtt távolítsa el.
13. A szerszámok és a töltő tervezett működési egységének megőrzése érdekében ne távolítsa el a burkolatokat és a csavarokat.
14. A töltőt mindig a névtáblán meghatározott feszültségen használja.
15. Használat előtt mindig töltse fel az akkumulátort.
16. Soha ne használjon az előírttól eltérő akkumulátort. Ne csatlakoztasson a szerszámhoz a meghatározottól eltérő, hagyományos szárazelemet, újratölthető akkut vagy gépjármű akkut.
17. Ne használjon erősítőt tartalmazó transzformátort.
18. Ne töltse az akkumulátort egyenáramú energiaellátásról.
19. A töltést mindig beltérben végezze. Mivel a töltő és akkumulátor töltés közben enyhén felmelegszik, töltse az akkut olyan helyen, ahol nincs kitéve közvetlen napfénynek, ahol alacsony a páratartalom és jó a szellőzés.
20. A használati utasításban található robbantott szerkezeti ábrát csak hivatalos szervizeléshez használja.

ÓVINTÉZKEDÉSEK A TÖLTŐ HASZNÁLATÁHOZ

1. Az akkumulátort mindig -10-40°C környezeti hőmérséklettartományban töltse. A -10°C alatt végzett töltés veszélyes túltöltést okoz. Az akkumulátor nem tölthető 40°C-nál magasabb hőmérsékleten.
   A töltéshez a legideálisabb hőmérséklet 20–25°C.
2. Ne hagyja, hogy az újratölthető akkumulátor csatlakoztatására szolgáló nyílásba idegen anyag kerüljön.
3. Soha ne szerelje szét az újratölthető akkumulátort vagy a töltőt.
4. Soha ne zárja rövidre az újratölthető akkumulátort.
   Az akkumulátor rövidre zárása nagy áramerősséget, ezáltal túlmelegedést okoz. Ennek eredményeképpen az akkumulátor leéghet vagy károsodhat.
5. Ne dobja tűzbe az akkumulátort.
   Az akkumulátor felrobbanhat a tűzben.
6. A lemerült akkumulátor használata károsíthatja a töltőt.
7. Ha az akkumulátor működési ideje az újratöltést követően túl röviddé válik a rendes használathoz, akkor vigye vissza abba a boltba, ahol vásárolta. Ne dobja el a lemerült akkumulátort.
8. Ne dugjon semmilyen tárgyat a töltő szellőzésére szolgáló résekbe.
   Ha fémtárgyat vagy gyúlékony anyagot dug a töltő szellőzésére szolgáló résekbe, azzal elektromos áramütést okozhat, vagy a töltő megrongálódhat.

ELŐVIGYÁZATOSSÁG USB-ESZKÖZ CSATLAKOZTATÁSAKOR

Ha váratlan hiba történik, a termékhez csatlakoztatott USB-eszközön található adatok megsérülhetnek és elveszhetnek. Mielőtt ezzel a termékkel használná, mindig készítsen biztonsági másolatot az USB-eszközön található adatokról.
Vegye figyelembe, hogy vállalatunk nem vállal semmilyen felelősséget az USB-eszközökön tárolt adatok sérüléséért vagy elvesztéséért, sem pedig a csatlakoztatott eszköz esetleges károsodásáért.

JELLEMZŐK

Modell	UC18YTSL
Töltési feszültség	14,4 V – 18 V
Súly	1,6 kg

ALKALMAZÁS

- A HiKOKI BATTERY BSL14 sorozat, a BSL18 sorozat és az MV sorozat töltéséhez.
- Az USB-eszközök feltöltéséhez.
- Hálózati tápegység-aljzatként történő használatra.

TÖLTÉSI MÓD KIVÁLASZTÁSA

Ez a készülék akár négy tölthető akkumulátor töltésére is használható két mód közül választva.
Az újratölthető akkumulátorok bármelyik porton tölthetők, mind normál, mind többprotokollos módban.
A módválasztó kapcsoló kikapcsolt állapotában az akkumulátorok töltése normál módban zajlik. A kapcsoló bekapcsolt állapotában a töltés többprotokollos módban történik. (**2. ábra**)

Mód	Normál	Többprotokollos
Cél	Több akkumulátor töltése egymás után.	Az összes akkumulátor egyidejű feltöltése.
Töltés módja	1-től 4-ig terjedő portok számának megfelelő sorrendben tölt.	Minden akkumulátort egységesen tölt.
Módválasztó kapcsoló	Ki	Be
Módjelző lámpa	Ki (Multi Mode)	Be (Multi Mode)

Normál mód (Módválasztó kapcsoló ki)
Az újratölthető akkumulátorok töltése a portok számának (1→2→3→4) megfelelő sorrendben történik. (**3. ábra**)
A töltésjelző lámpa zöldre vált, ha a megfelelő akkumulátor teljesen feltöltött, és egy hangjelzés tájékoztatja a felhasználót.
Az akkumulátorok teljes feltöltéséhez szükséges idő az egyes akkumulátorok összes töltési ideje.
Az **1. táblázatban** bemutatott példában a 2. portban található akkumulátor teljes feltöltéséhez szükséges idő az 1-es 2-es portoknál található akkumulátorok feltöltésének ideje lesz (32 perc + 52 perc = 84 perc).

Tipp

A hamarosan használni kívánt újratölthető elemeket az 1. számú porttól kell sorba rendezni.

Többprotokollos mód (Módválasztó kapcsoló be)
Minden akkumulátor egyidejűleg töltődik. A töltésjelző lámpa zöldre vált, ha mindegyik akkumulátor teljesen feltöltött, és egy hangjelzés tájékoztatja a felhasználót.
Az **1. táblázatban** bemutatott példa szerint a négy akkumulátor egyidejű feltöltése 152 percet vesz igénybe.

1. táblázat Töltési példa

Port száma	Újratölthető akkumulátor	Töltési idő*
1	BSL 36A18	32 perc
2	BSL 36B18	52 perc
3	BSL 1860	38 perc
4	BSL 1430C	30 perc
Teljes töltési idő		152 perc

* A töltési idő eltérő lehet az elemek maradék kapacitásától függően.

Mindkét módra vonatkozó általános pontok

- A töltés alatt álló akkumulátor portját az pirosan világító töltésjelző lámpa jelzi.
- A közvetlenül használat után forró vagy alacsony hőmérsékleti viszonyok miatt hideg akkumulátorok töltési ideje hosszabb, így azok kimaradnak és csak a többi akkumulátor után kerülnek sorra.
- Ha a töltés hosszú időt vesz igénybe, nyomja meg kétszer a választó kapcsolót.
  Ez visszaállítja a töltőt, újraértékeli azokat az akkumulátorokat, amelyek közvetlenül a használat után forrók, vagy az alacsony hőmérsékleti viszonyok miatt hidegek, és a töltés folytatása előtt átugorja azokat.

Normál mód

- Ha egy akkumulátort alacsonyabb (azaz nagyobb prioritású) számmal rendelkező portba helyeznek más akkumulátorok töltése közben, akkor az újonnan behelyezett akkumulátor töltése a töltés alatt álló akkumulátor teljes feltöltését követően indul.

Többprotokollos mód

- Ha az újratölthető akkumulátort azelőtt használják, hogy teljesen feltöltött volna, a töltés mértéke az akkumulátortól függően változhat.
- Ha más akkumulátorok töltése közben lemerült akkumulátort helyez egy üres portba, az összes akkumulátor töltésének ideje megnő.

TÖLTÉS

A szerszámgép használata előtt töltse fel az akkumulátort a következők szerint.

1. **Csatlakoztassa az akkumulátortöltő tápkábelét a dugaszolóaljzathoz.**
   Amikor a töltő dugaszát egy aljzathoz csatlakoztatja, a töltésjelző lámpa pirosan villog (1 másodpercenként).
2. **Válassza ki a töltési módot.**
   Válassza a körülményeknek megfelelő töltési módot. (**2. ábra**) (Lásd a „TÖLTÉSI MÓD KIVÁLASZTÁSA” című részt a 85. oldalon.)
3. **Helyezze az akkumulátort a töltőbe.**
   Stabilan helyezze be az akkumulátort a töltőbe, amint az a **4. ábrán** látható.

MEGJEGYZÉS

A négy port melletti töltő lámpák az aktuálisan töltés alatt álló akkumulátor töltési állapotát jelzik.

4. **Töltés**
   Az akkumulátor töltőbe helyezésekor a töltésjelző lámpa pirosan világít.
   Amint az akkumulátor töltése befejeződött, a jelzőlámpa zölden világít. (lásd az **2. táblázatot**)

(1) A töltésjelző lámpa jelzései
A töltésjelző lámpa jelzéseit az akkumulátortöltő, illetve az akkumulátor állapotának megfelelően az **2. táblázat** tartalmazza.

2. táblázat

A töltésjelző lámpa jelzései				
Töltésjelző lámpa (VÖRÖS / ZÖLD)	Töltés előtt	Villog (VÖRÖS)	Kigyullad 0,5 mp-ig. Nem világít 0,5 mp-ig (Nem világít 0,5 mp-ig.)	Csatlakoztatva az áramforráshoz
	Töltés közben	Világít (VÖRÖS)	Folyamatosan világít	
	Töltés befejeződött	Világít (ZÖLD)	Folyamatosan világít (Folyamatos hangjelzés: kb. 6 másodpercig)	
	Túlmelegedési készenlét	Villog (VÖRÖS)	Kigyullad 0,3 mp-ig. Nem világít 0,3 mp-ig (Nem világít 0,3 mp-ig.)	Az akkumulátor túlmelegedett. Nem lehet tölteni. (A töltés akkor kezdődik, amikor az akkumulátor lehűl)
	Nem lehetséges a töltés	Vibrál (VÖRÖS)	Kigyullad 0,1 mp.-ig. Elalszik 0,1 mp.-ig. (Nem világít 0,1 mp.-ig.) (Megszakított hangjelzés: kb. 2 másodpercig)	Az akkumulátor vagy az akkumulátortöltő meghibásodott

(2) Az újratölthető akkumulátor hőmérséklete és töltési ideje
A hőmérsékleteket és töltési időt a **3. táblázatban** láthatja.

3. táblázat

Töltő				UC18YTSL				
Akkumulátor	Az akkumulátor típusa			Li-ion				
	Hőmérséklet, amelyen az akkumulátor újratölthető			0°C – 50°C				
	Töltési feszültség		V	14,4		18		
	Töltési idő (20°C hőmérsékleten) kb.			BSL14xx sorozat		BSL18xx sorozat		Szabályozható feszültségű sorozat
				(4 cellás)	(8 cellás)	(5 cellás)	(10 cellás)	(10 cellás)
	1,3 Ah	.perc		BSL1415S : 15	–	BSL1815S : 15	–	–
	1,5 Ah	.perc		BSL1415 : 15	–	BSL1815 : 15	–	–
				BSL1415X : 15	–	BSL1815X : 15	–	–
	2,0 Ah	.perc		BSL1420 : 20	–	BSL1820 : 20	–	–
	2,5 Ah	.perc		BSL1425 : 25	–	BSL1825 : 25	–	–
	3,0 Ah	.perc		BSL1430C : 30	BSL1430 : 20	BSL1830C : 30	BSL1830 : 20	–
	4,0 Ah	.perc		–	BSL1440 : 26	–	BSL1840 : 26	–
	5,0 Ah	.perc		–	BSL1450 : 32	–	BSL1850 : 32	BSL36A18 : 32
	6,0 Ah	.perc		–	BSL1460 : 38	–	BSL1860 : 38	–
	8,0 Ah	.perc		–	–	–	–	BSL36B18 : 52
USB × 2	Töltési feszültség		V	5				
	Töltési áramerősség		A	2. Összesen				

MEGJEGYZÉS

- A töltési idő a környezeti feltételektől és az akkumulátor állapotától függően megnőhet. Az akkumulátor töltési idő egy akkumulátor feltöltésére vonatkozik. Több akkumulátor töltésekor a teljes töltési idő az egyes akkumulátorok töltési idejének összege lesz.
- A töltési idő növekszik, ha a környezeti hőmérséklet 0°C alatti.

5. Húzza ki a töltő tápkábelét a konnektorból.

6. Tartsa szilárdan kézben az akkumulátortöltőt, és húzza ki belőle az akkumulátort.

MEGJEGYZÉS

Ne felejtse el kivenni az akkumulátort a töltőből, és eltenni használat után.

Kisütés új akkumulátor esetén, stb.

Mivel az új és a hosszabb időn át nem használt akkumulátorokban a belső vegyi anyagok nem voltak aktiválva, az első és második használat során a rendelkezésre álló idő rövidebb lehet. Ez egy időszakos jelenség és a töltéshez szükséges normál időtartam beáll, miután az akkumulátor 2-3 alkalommal fel lett töltve.

Hogyan őrizze meg az akkumulátor élettartamát.

(1) Töltse fel az akkumulátort, mielőtt az teljesen lemerülne. Ha úgy érzi, hogy a szerszámgép ereje csökkenőben van, függessze fel a működtetést és töltse fel az akkumulátort. Ha a működtetést ilyekor tovább folytatja és lemeríti az akkumulátort, károsíthatja ezzel az akkumulátort és annak élettartamát csökkentheti.

(2) Kerülje a töltést magas környezeti hőmérsékleten.
Egy újratölthető akkumulátor használat közben felmelegszik. Ha egy ilyen felmelegedett akkumulátort kívánna újratölteni közvetlenül használat után, annak belső vegyi anyaga megromolhat és ezzel rövidebbé válhat az élettartama. Hagyja lehűlni az akkumulátort és csak ezután töltse újra.

FIGYELEM

- Ha az akkumulátort felmelegedett állapotban tölti, például mert hosszú ideig olyan helyen hagyta, ahol közvetlen napfény érte, vagy mert nemrég használta az akkumulátort, a töltő töltésjelző lámpája 0,3 másodpercre felvillan, majd 0,3 másodpercre kialszik (nem világít 0,3 másodpercig). Ebben az esetben először hagyja lehűlni az akkumulátort, és csak ezután kezdje meg a töltést.
- Ha a töltésjelző lámpa villog (0,2 másodpercenként), ellenőrizze, hogy nincs-e idegen tárgy a töltő akkumulátorcsatlakozójában. Ha nem talál idegen tárgyat, lehetséges, hogy az akkumulátor vagy a töltő meghibásodott. Vigye el egy hivatalos szervizközpontba.
- Mivel a beépített mikroszámítógép körülbelül 3 másodperc alatt ismeri fel, hogy az UC18YTSL töltővel töltött akkumulátort kivette, várjon legalább 3 másodpercet, mielőtt visszahelyezné, és folytatná a töltést. Ha az akkumulátort 3 másodpercen belül visszahelyezi, előfordulhat, hogy nem kerül megfelelően feltöltésre.

HOGYAN KELL FELTÖLTENI AZ USB ESZKÖZT

FIGYELMEZTETÉS

- Használat előtt ellenőrizze, hogy a csatlakozó USB kábelnek van-e hibája, illetve sérült-e.
  Ha sérült USB kábelt használ, akkor füst vagy szikra keletkezhet.
- Használjon 2 m-nél rövidebb USB kábelt.
- Ha a terméket nem használja, takarja le az USB bemenetet a gumifedéllel.
  Az USB aljzaton felgyülemlő por vagy szennyeződés füstöt vagy szikrát okozhat.

MEGJEGYZÉS

- A töltés hosszabb idő szükséges USB-eszközt és akkumulátor egyidejű töltése esetén.
- Az USB-ről történő töltés néha szünetelhet.
- Amikor nem tölti az USB-eszközt, távolítsa el az USB-eszközt a töltőről.
  Ha nem így jár el, azzal nem csak csökkenti az USB-eszköz akkumulátorának élettartamát, de ez balesetekhez is vezethet.
- Lehetséges, hogy egyes USB eszközöket nem tud feltölteni, az eszköz típusától függően.
- Az USB töltőáram nem haladhatja meg a 2 A-t a két USB töltőportnál.
  Ha mégis így tesz, az a töltő meghibásodását okozhatja.

(1) Válassza ki a töltési módszert
A kiválasztott töltési módszertől függően vagy az akkumulátort kell a töltőbe helyezni, vagy a tápkábelt kell egy aljzatba dugni.
- USB eszköz töltése a hálózati aljzatról (**5-a. ábra**)
- USB eszköz és akkumulátor töltése a hálózati aljzatról (**5-b. ábra**)

(2) Csatlakoztassa az USB kábelt. (**6. ábra**)
Húzza vissza a gumiborítást és egy határozott mozdulattal csatlakoztasson a kereskedelmi forgalomban kapható USB kábelt (a töltés alatt lévő eszköz számára megfelelőt) az USB bemenetbe.

(3) A töltés befejeződésekor (**7. ábra**)
- A töltési állapotot az USB-eszközön ellenőrizze.
- Húzza ki a tápkábelt a hálózati aljzatból.
- Helyezze a gumiborítást az USB-bemenetre.

HASZNÁLAT HÁLÓZATI TÁPEGYSÉGKÉNT

A termék kényelmes hálózati aljzatot tartalmaz, amely tápegységként használható a váltóáramú eszközökhöz. (A jelenlegi kapacitás 8 A.)
A váltóáramú eszközök a töltőn található hálózati aljzathoz csatlakoztatva használhatók a töltő dugójának elektromos aljzatba csatlakoztatásával. (**8. ábra**)

FIGYELMEZTETÉS

A francia típusú földelt csatlakozódugók (E típusú földelt csatlakozódugók) nem használhatók a töltővel.
Ne feledje, hogy ennek a csatlakozódugónak a használata olyan eszközökkel amelyekhez földelés szükséges, áramütéshez vezethet.
Használat előtt ellenőrizze az egyes készülékeket. (**9. ábra**)

MEGJEGYZÉS

- A töltőhöz csatlakoztatott váltóáramú eszközök nem léphetik túl a 8 A-t.
  Ellenkező esetben a töltő meghibásodhat.
  Használat előtt figyelmesen olvassa el a használni kívánt eszköz használati útmutatóját, és ellenőrizze az aktuális értéket.
- Győződjön meg róla, hogy a töltő be van dugva a fali hálózati aljzatba, ha váltóáramú eszközt használ.

(1) Válassza ki a használati konfigurációt
- Váltóáramú eszköz használata fali hálózati csatlakozóaljzatról. (**10-a. ábra**)
- Váltóáramú eszköz használata és akkumulátor töltése a fali elektromos aljzatról. (**10-b. ábra**)

KARBANTARTÁS ÉS ELLENŐRZÉS

1. **A rögzítőcsavarok ellenőrzése**
   Rendszeresen ellenőrizze a rögzítőcsavarokat, és győződjön meg róla, hogy megfelelően meg vannak-e húzva. Ha bármelyik csavar laza, azonnal húzza meg. Ennek elmulasztása komoly veszélyt jelenthet.
2. **A töltő tisztítása**
   Ha a töltő szennyeződött, törölje le puha, száraz ronggyal vagy benedvesített, szappanos ronggyal. Ne használjon klóros oldószereket, benzint vagy festékhígítót, mivel ezek szétmarhatják a műanyagot.
3. **Szállítás használat után**

FIGYELMEZTETÉS

A szállítás minden akkumulátort válasszon le a töltőről.
Az akkumulátor leesése károkat vagy sérülést okozhat. (**11. ábra**)

Tartófogantyú gondoskodik a használat utáni könnyű szállításról. Használaton kívül a fogantyú behúzható a fő egységbe a kompakt kivitel érdekében. (**12. ábra**)

4. **A nem használt töltő tárolása**
   Ha nem használja, tárolja a töltőt száraz, magas vagy zárt helyen – ahol gyerekek nem férhetnek hozzá.

FIGYELEM

A kéziszerszámok üzemeltetése és karbantartása során be kell tartani az adott országban érvényes biztonsági előírásokat és szabványokat.

MEGJEGYZÉS

A HiKOKI folyamatos kutatási és fejlesztési programja következtében az itt szereplő műszaki adatok előzetes bejelentés nélkül változhatnak.

HIBAELHÁRÍTÁS

Amennyiben a gép nem működik megfelelően, a lenti táblázat segítségével vizsgálja meg a gépet. Amennyiben ez nem oldja meg a problémát, lépjen kapcsolatba a forgalmazóval vagy a HiKOKI Szervizközpontjához.

Probléma	Lehetséges ok	Elhárítás
A töltést jelző lámpa gyorsan, piros színben villog, és az akkumulátor töltése nem indul el.	Az akkumulátort nem helyezték be teljesen.	Nyomja be erősen az akkumulátort.
	Idegen tárgy van az akkumulátor pólusain vagy az akkumulátor csatlakoztatásánál.	Távolítsa el az idegen tárgyat.
A töltést jelző lámpa vörösen villog, és az akkumulátor töltése nem indul el.	Az akkumulátort nem helyezték be teljesen.	Nyomja be erősen az akkumulátort.
	Az akkumulátor túlmelegedett.	Ha nyugalomban hagyják, akkor a hőmérséklet csökkenésekor az akkumulátor automatikusan elkezd tölteni, de ez lecsökkentheti az akkumulátor élettartamát. A feltöltése előtt az akkumulátort javasolt egy jól szellőző, közvetlen napsütéstől mentes helyen lehűteni.
Az akkumulátor használati ideje rövid, bár az akkumulátort teljesen feltöltötték.	Az akkumulátor élettartama véget ért.	Cserélje ki egy újra az akkumulátort.
Az akkumulátor töltése hosszú ideig tart.	Az akkumulátor, a töltőberendezés vagy a környezet hőmérséklete nagyon alacsony.	Töltse beltérben vagy más meleg helyen az akkumulátort.
	A töltőberendezés szellőzőnyílásai eltömődtek, amely a belső alkatrészek túlhevülését eredményezi.	Kerülje el a töltőnyílások eltömődését.
	A hűtőventilátor nem jár.	A javítás érdekében vegye fel a kapcsolatot egy HiKOKI márkaszervizzel.
Az USB bekapcsolást jelző lámpa ki van kapcsolva, és az USB eszköz nem tölt.	Az akkumulátor kapacitása lecsökkent.	Cserélje ki az akkumulátort egy megfelelő kapacitásúra.
		Dugja be a töltőberendezés csatlakozóját egy elektromos aljzatba.
Az USB bekapcsolást jelző lámpa nem kapcsol ki még azt követően sem, hogy az USB eszköz befejezte a töltést.	Az USB bekapcsolást jelző lámpa zöld színben világítva jelzi, hogy lehetséges az USB csatlakozón keresztüli töltés.	Ez nem egy meghibásodás.
Nem egyértelmű az USB eszköz töltöttsége állapota vagy hogy a töltés befejeződött-e.	Az USB bekapcsolást jelző lámpa nem kapcsol ki még a töltés befejeződését követően sem.	A töltöttségi állapotának ellenőrzéséhez vizsgálja meg, hogy az USB eszköz tölt-e.
Egy USB eszköz töltése félúton megáll.	A töltőberendezést akkor csatlakoztatták egy elektromos aljzatba, miközben az USB eszköz az akkumulátort tápegységnek használva töltődött.	Ez nem egy meghibásodás. A töltőberendezés körülbelül 5 másodpercre leállítja a töltést, amikor eltérést tapasztal az áramforrások között.
	Egy akkumulátort helyeztek be a töltőberendezésbe, miközben az USB eszköz az akkumulátort tápegységnek használva töltődött.	
Egy USB eszköz töltése félúton megállt, amikor az akkumulátort és az USB eszközt egyszerre töltötték.	Az akkumulátor teljesen feltöltődött.	Ez nem egy meghibásodás. A töltőberendezés körülbelül 5 másodpercre megszakítja a töltést, miközben ellenőrzi, hogy az akkumulátor sikeresen befejezte-e a töltést.
Egy USB eszköz töltése nem indul el, amikor az akkumulátort és az USB eszközt egyszerre töltik.	Az akkumulátor fennmaradó kapacitása nagyon kicsi.	Ez nem egy meghibásodás. Amikor az akkumulátor kapacitása elér egy bizonyos szintet, akkor az USB töltése automatikusan megkezdődik.
Váltóáramú eszközök még a töltőn található hálózati aljzatba dugva sem használhatók.	A töltő biztosítéka a váltóáramú készülék túlzott terhelése miatt kioldott.	A javítás érdekében vegye fel a kapcsolatot egy HiKOKI márkaszervizzel.
		A váltóáramú eszközök nem haladhatják meg a 8 A-t.
Az eszközök még az USB porthoz csatlakoztatva sem töltődnek.	A töltő biztosítéka az USB eszközből származó túlzott terhelés miatt kioldott.	A javítás érdekében vegye fel a kapcsolatot egy HiKOKI márkaszervizzel.
		USB eszközök nem haladhatják meg a 2 A-t.

VŠEOBECNÁ PROVOZNÍ BEZPEČNOSTNÍ OPATŘENÍ

1. Udržujte pracoviště v čistotě. V důsledku znečištěného pracoviště a nepořádku na pracovních stolech dochází k nehodám.
2. Vyhýbejte se nebezpečnému prostředí. Elektrické nářadí a nabíječku nevystavujte dešti. Elektrické nářadí a nabíječku nepoužívejte na vlhkém nebo mokrém místě. Pracoviště mějte vždy dobře osvětlené.
   Elektrické nářadí a nabíječku nikdy nepoužívejte v blízkosti hořlavých nebo výbušných materiálů.
   Nářadí a nabíječku nepoužívejte v blízkosti hořlavých kapalin nebo plynů.
3. Toto zařízení mohou používat děti ve věku od 8 let a osoby se sníženými fyzickými, smyslovými či duševními schopnostmi, nebo bez patřičných zkušeností a znalostí, pokud jsou pod dohledem nebo jim byly uděleny patřičné instrukce týkající se používání tohoto zařízení bezpečným způsobem, a pokud pochopily možné hrozící nebezpečí. Děti si nesmí hrát s tímto zařízením. Čištění a uživatelská údržba nesmí být prováděna dětmi bez dozoru.
4. Elektrické nářadí a nabíječku ukládejte v klidovém stavu. Pokud nářadí a nabíječku nepoužíváte, měly by být uloženy na suchém, vyvýšeném nebo uzamčeném místě mimo dosah dětí. Nářadí a nabíječku uložte na místě s teplotami nepřesahujícími 40 °C.
5. Zacházejte správně s kabelem. Nabíječku nikdy nepřenášejte za kabel a neodpojujte ji z elektrické zásuvky taháním za kabel. Chraňte kabel před horkem, mastnotou a ostrými hranami.
6. Pokud nabíječku nepoužíváte nebo pokud na ní provádíte údržbu či ji kontrolujete, odpojte napájecí kabel nabíječky ze sítě.
7. Používejte vždy uvedenou nabíječku, vyhnete se tak nebezpečí.
8. Používejte pouze originální náhradní díly HiKOKI.
9. Elektrické nářadí a nabíječku používejte pouze pro činnosti uvedené v návodu k obsluze.
10. Používejte pouze příslušenství a násady doporučené v návodu k obsluze nebo v katalogu HiKOKI, předejdete tak zranění.
11. Pokud je napájecí přívod poškozen, je třeba jej nechat vyměnit výrobcem nebo jeho servisním technikem, případně podobně kvalifikovanou osobou, aby se předešlo jakémukoli riziku.
    Opravy provádějte pouze v autorizovaném servisním středisku. Výrobce není odpovědný za jakákoli poškození nebo zranění vzniklá opravou prováděnou neautorizovanými osobami nebo nesprávným nakládáním s nářadím.
12. S nejvyšší pečlivostí zajistěte, aby v prostoru koncovek nabíječky neulpívaly žádné nečistoty či kapalina. Pokud se tam jakékoli nečistoty či kapalina nacházejí, před použitím je odstraňte.
13. Aby byla zajištěna určená provozní integrita elektrického nářadí a nabíječky, nesundávejte nainstalované kryty a neodšroubovávejte šrouby.
14. Nabíječku vždy provozujte při napětí uvedeném na továrním štítku.
15. Před použitím vždy nabijte akumulátor.
16. Nikdy nepoužívejte jiný než určený akumulátor. K elektrickému nářadí nepřipojujte obyčejný suchý článek, jinou než uvedenou dobíjecí baterii nebo baterii automobilu.
17. Nepoužívejte transformátor, který obsahuje zesilovač.
18. Baterii nenabíjejte ze zdroje stejnosměrného proudu.
19. Nabíjejte vždy uvnitř budovy. Protože se nabíječka a akumulátor během nabíjení mírně zahřívají, akumulátor nabíjejte na místě mimo dosah přímého slunečního záření s nízkou vlhkostí a dobrým větráním.
20. Schematický výkres sestavy uvedený v tomto návodu k obsluze používejte pouze pro opravy prováděné autorizovaným servisem.

BEZPEČNOSTNÍ OPATŘENÍ PRO NABÍJEČKU

1. Akumulátor vždy nabíjejte při okolní teplotě v rozmezí -10–40 °C. Při teplotě nižší než -10 °C může dojít k přebití akumulátoru, což je nebezpečné. Akumulátor nelze nabíjet při teplotě přesahující 40 °C.
   Optimální teplota pro nabíjení se pohybuje v rozsahu 20–25 °C.
2. Zajistěte, aby do otvoru pro připojení dobíjecího akumulátoru nevnikly cizí předměty nebo nečistoty.
3. Nikdy nerozebírejte dobíjecí akumulátor nebo nabíječku.
4. Dobíjecí akumulátor nikdy nezkratujte.
   Zkrat akumulátoru způsobí prudký nárůst elektrického proudu a přehřátí. To vede ke spálení nebo poškození akumulátoru.
5. Nevhazujte akumulátor do ohně.
   Akumulátor může v takovém případě explodovat.
6. Použitím vyčerpaného akumulátoru můžete poškodit nabíječku.
7. Jakmile akumulátor dosáhne konce životnosti a není možné jej již více používat, odevzdejte jej do prodejny, ve které jste jej zakoupili. Nevyhazujte vybité akumulátory.
8. Do větracích otvorů v nabíječce nevkládejte žádné předměty.
   Pokud do větracích otvorů nabíječky vložíte kovové nebo hořlavé předměty, může dojít k úrazu elektrickým proudem nebo poškození nabíječky.

BEZPEČNOSTNÍ OPATŘENÍ TÝKAJÍCÍ SE PŘIPOJENÍ ZAŘÍZENÍ USB

Pokud se objeví nečekaný problém, může dojít k poškození či ztrátě dat na zařízení USB, které je připojené k tomuto produktu. Před použitím zařízení USB s tímto produktem si vždy zazálohujte všechna data, která se na zařízení nacházejí.
Berte prosím na vědomí, že naše společnost nenese žádnou odpovědnost za data uložená na zařízení USB, když dojde k jejich poškození nebo ztrátě, ani za jakoukoli škodu, ke které může dojít na připojeném zařízení.

SPECIFIKACE

Model	UC18YTSL
Nabíjecí napětí	14,4 V – 18 V
Hmotnost	1,6 kg

POUŽITÍ

- Pro nabíjení AKUMULÁTORU HiKOKI řady BSL14, BSL18 nebo MV.
- Pro dobíjení USB zařízení.
- Pro použití jako elektrické zásuvky se střídavým proudem.

VÝBĚR REŽIMU NABÍJENÍ

Toto zařízení dokáže nabíjet až čtyři akumulátory s výběrem ze dvou režimů.
Akumulátory lze nabíjet v kterémkoli z portů, a to v normálním i multifunkčním režimu.
Když je přepínač režimu vypnutý, akumulátory se nabíjejí v normálním režimu. Jestliže je zapnutý, nabíjejí se v multifunkčním režimu. (**Obr. 2**)

Režim	Normální	Multifunkční
Účel	Nabíjení několika akumulátorů postupně.	Nabíjení všech akumulátorů současně.
Způsob nabíjení	Nabíjí se postupně v portech číslo 1 až 4.	Nabíjí všechny akumulátory stejně.
Přepínač režimu	Vypnuto	Zapnuto
Kontrolka režimu	Multi Mode Vypnuto	Multi Mode Zapnuto

Normální režim (přepínač režimu vypnutý)
Akumulátory se nabíjejí v pořadí podle čísel portů (1→2→3→4). (**Obr. 3**)
Když je příslušný akumulátor plně nabitý, kontrolka nabíjení se rozsvítí zeleně a bzučák upozorní uživatele zapípáním.
Doba potřebná k úplnému nabití všech akumulátorů se bude rovnat součtu dob nabíjení každého akumulátoru.
V příkladu uvedeném v **Tabulce 1** se bude čas potřebný k úplnému nabití akumulátoru v portu číslo 2 rovnat celkovému času potřebnému k nabití akumulátorů v portech číslo 1 a 2 (32 minut + 52 minut = 84 minut).

Tip

Akumulátory, které chcete použít brzy, je třeba vložit postupně v pořadí od portu číslo 1.

Multifunkční režim (přepínač režimu zapnutý)
Všechny akumulátory se budou nabíjet současně. Když jsou všechny akumulátory plně nabité, kontrolky nabíjení se rozsvítí zeleně a bzučák upozorní uživatele zapípáním.
V příkladu uvedeném v **Tabulce 1** bude plné nabití všech čtyř akumulátorů zároveň trvat 152 minut.

Tabulka 1 Příklad nabíjení

Číslo portu	Akumulátor	Doba nabíjení*
1	BSL 36A18	32 minut
2	BSL 36B18	52 minut
3	BSL 1860	38 minut
4	BSL 1430C	30 minut
Celkový čas nabíjení		152 minut

* Doba nabíjení se bude lišit v závislosti na zbytkové kapacitě akumulátorů.

Společné body vztahující se na oba režimy

- Port momentálně nabíjeného akumulátoru je označen nepřerušovaně červeně svítící kontrolkou nabíjení.
- Akumulátory zahřáté předchozím použitím nebo studené v důsledku nízké teploty okolí se nabíjejí déle, proto je zařízení přeskočí a nabíjí je až po ostatních akumulátorech.
- Pokud nabíjení trvá dlouho, dvakrát stiskněte přepínač režimu.
  Tím se nabíječka resetuje, znovu posoudí akumulátory, které jsou zahřáté předchozím použitím nebo studené v důsledku nízké teploty okolí, a než znovu začne s nabíjením, přeskočí je.

Normální režim

- Pokud do portu s nižším číslem (tj. s vyšší předností) vložíte akumulátor v době, kdy se nabíjejí ostatní, nabíjení nově vloženého akumulátoru začne až poté, co jsou momentálně nabíjené akumulátory plně nabity.

Multifunkční režim

- Pokud akumulátory použijete ještě před jejich úplným nabitím, může se míra jejich nabití kus od kusu lišit.
- Vložením vybitého akumulátoru do volného portu v době, kdy se nabíjejí jiné, prodloužíte dobu nutnou k nabití všech akumulátorů.

NABÍJENÍ

Před použitím elektrického nářadí nabijte akumulátor dle níže uvedených pokynů.

1. **Připojte napájecí kabel nabíječky do elektrické sítě.**
   Po připojení zástrčky nabíječky do zásuvky se červeně rozbliká kontrolka nabíjení (bude blikat v 1sekundových intervalech).
2. **Zvolte režim nabíjení.**
   Režim nabíjení vyberte podle svých potřeb. (**Obr. 2**) (Viz „VÝBĚR REŽIMU NABÍJENÍ“ na straně 90.)
3. **Vložte akumulátor do nabíječky.**
   Akumulátor vložte pevně do nabíječky tak, jak je ukázáno na **Obr. 4**.

POZNÁMKA

Kontrolky umístěné vedle každého ze čtyř portů ukazují stav nabíjení příslušné nabíjené baterie.

4. **Nabíjení**
   Po vložení akumulátoru do nabíječky se kontrolka nabíjení rozsvítí červeně.
   Když je baterie zcela nabitá, kontrolka nabíjení se rozsvítí zeleně. (viz **Tabulka 2**)

(1) Signalizace kontrolky nabíjení
Kontrolka nabíjení signalizuje stav nabíječky nebo nabíjecí baterie tak, jak je uvedeno v **Tabulce 2**.

Tabulka 2

Signalizace kontrolky nabíjení				
Kontrolka nabíjení (ČERVENÁ / ZELENÁ)	Před nabíjením	Bliká (ČERVENÁ)	Svítí 0,5 sekundy. Nesvítí po dobu 0,5 sekundy. (vypne se na 0,5 sekundy)	Připojeno do zdroje napájení
	Během nabíjení	Svítí (ČERVENÁ)	Stále svítí	
	Nabíjení dokončeno	Svítí (ZELENÁ)	Stále svítí (Nepřetržitý zvuk bzučáku: asi 6 sekund)	
	Pohotovostní režim při přehřátí	Bliká (ČERVENÁ)	Svítí 0,3 sekundy. Nesvítí po dobu 0,3 sekundy. (vypne se na 0,3 sekundy)	Akumulátor je přehřátý. Nelze nabíjet. (nabíjení bude zahájeno po vychladnutí akumulátoru)
	Nelze nabíjet	Bliká (ČERVENÁ)	Svítí 0,1 sekundy. Nesvítí 0,1 sekundy. (vypne se na 0,1 sekundy) (Přerušovaný zvuk bzučáku: asi 2 sekundy)	Závada na akumulátoru nebo nabíječce

(2) Informace o teplotách a době nabíjení nabíjecí baterie
Teploty a doba nabíjení jsou uvedeny v **Tabulce 3**.

Tabulka 3

Nabíječka				UC18YTSL				
Akumulátor	Typ baterie			Li-ion				
	Rozmezí teplot pro nabíjení			0°C – 50°C				
	Nabíjecí napětí		V	14,4		18		
	Doba nabíjení cca. (při 20°C)			Řada BSL14xx		Řada BSL18xx		Vícevoltová série
				(4 články)	(8 článků)	(5 článků)	(10 článků)	(10 článků)
	1,3 Ah		min.	BSL1415S : 15	–	BSL1815S : 15	–	–
	1,5 Ah		min.	BSL1415 : 15	–	BSL1815 : 15	–	–
				BSL1415X : 15	–	BSL1815X : 15	–	–
	2,0 Ah		min.	BSL1420 : 20	–	BSL1820 : 20	–	–
	2,5 Ah		min.	BSL1425 : 25	–	BSL1825 : 25	–	–
	3,0 Ah		min.	BSL1430C : 30	BSL1430 : 20	BSL1830C : 30	BSL1830 : 20	–
	4,0 Ah		min.	–	BSL1440 : 26	–	BSL1840 : 26	–
	5,0 Ah		min.	–	BSL1450 : 32	–	BSL1850 : 32	BSL36A18 : 32
	6,0 Ah		min.	–	BSL1460 : 38	–	BSL1860 : 38	–
	8,0 Ah		min.	–	–	–	–	BSL36B18 : 52
USB × 2	Nabíjecí napětí		V	5				
	Nabíjecí proud		A	Celkem 2				

POZNÁMKA

- Doba nabíjení akumulátoru se může prodloužit v závislosti na okolních podmínkách a na stavu akumulátoru.
  Doby nabíjení akumulátoru se týkají situace, kdy se akumulátor nabíjí jako jediný. Při nabíjení více akumulátorů současně se bude celková doba nabíjení rovnat součtu dob nabíjení jednotlivých akumulátorů.
- Doba nabíjení se prodlouží, pokud okolní teplota klesne pod 0°C.

5. Odpojte napájecí kabel nabíječky ze sítě.

6. Pevně držte nabíječku a vytáhněte akumulátor.

POZNÁMKA

Ujistěte se, že jste po nabití vyjmuli akumulátor z nabíječky a poté jej uložte.

Ohledně vybití v případě nových akumulátorů, apod.

Při prvním a druhém použití může být elektrický výboj nízký, protože nejsou aktivovány vnitřní chemické látky nových akumulátorů a akumulátorů, které nebyly po delší dobu používány. Toto je dočasný stav a normální čas vyžadovaný k nabíjení se obnoví poté, co se akumulátor 2-3 krát dobije.

Jak zařídit delší výkon akumulátorů.

(1) Nabijte akumulátory předtím, než se úplně vybijí.
Pokud máte pocit, že se výkon nástroje snižuje, zastavte práci s nástrojem a dobijte akumulátor. Pokud budete pokračovat v používání nástroje a dojde k vybití elektrické energie, může dojít k poškození akumulátoru a zkrátí se jeho životnost.

(2) Vyvarujte se nabíjení při vysokých teplotách.
Dobíjecí akumulátor bude po skončení provozu horký. Pokud je akumulátor dobit ihned po použití, zhorší se stav jeho vnitřních chemických látek a zkrátí se jeho životnost. Nechte akumulátor chvíli vychladnout a pak ho dobijte.

UPOZORNĚNÍ

○ Pokud je baterie nabíjena zahřátá, protože byla po dlouhou dobu vystavena přímému slunečnímu záření nebo protože byla právě používána, kontrolka nabíjení na nabíječce se na 0,3 sekundy rozsvítí a zhasne na 0,3 sekundy (vypne se na 0,3 sekundy). V takovém případě nechte akumulátor nejprve vychladnout a poté zahajte nabíjení.
○ Pokud kontrolka prudce bliká (v intervalech 0,2 sekundy), zkontrolujte, zda nejsou v konektoru baterie v nabíječce cizí předměty, a pokud ano, odstraňte je. Pokud uvnitř nejsou žádné cizí předměty, pravděpodobně se jedná o poruchu akumulátoru nebo nabíječky. Obraťte se na autorizované servisní středisko.
○ Protože vestavěnému mikropočítači trvá přibližně 3 sekundy, než potvrdí, že akumulátor nabíjený pomocí UC18YTSL je vyjmutý, vyčkejte alespoň 3 sekundy, než jej vložíte zpět a budete pokračovat v nabíjení. Pokud akumulátor znovu vložíte během těchto 3 sekund, pravděpodobně se řádně nenabije.

POSTUP NABÍJENÍ USB ZAŘÍZENÍ

VAROVÁNÍ

○ Před použitím zkontrolujte propojovací USB kabel, zda není poškozený či nemá jinou závadu.
Použití poškozeného či vadného USB kabelu může vést ke vzniku kouře nebo vznícení.
○ Použijte propojovací USB kabel kratší než 2 m.
○ Když výrobek nepoužíváte, zakryjte USB vstup gumovým krytem.
Usazený prach atd. na USB vstupu může způsobit vznik kouře nebo vznícení.

POZNÁMKA

○ Čas potřebný k nabití se prodlouží, pokud jsou USB zařízení a baterie nabíjeny současně.
○ USB nabíjení se může čas od času pozastavit.
○ V době, kdy se USB zařízení nenabíjí, vytáhněte USB zařízení z nabíječky.
Pokud tak neučiníte, může dojít nejen ke zkrácení životnosti baterie USB zařízení, ale rovněž i k nečekaným nehodám.
○ V závislosti na jejich typu nemusí být možné nabíjet některá USB zařízení.
○ U dvou USB portů pro nabíjení by nabíjecí proud neměl překročit celkově 2 A.
Jinak by mohlo dojít k poruše nabíječky.

(1) Vyberte způsob nabíjení
V závislosti na vybraném způsobu nabíjení je nutno buď vložit baterii do nabíječky, nebo zapojit napájecí šňůru do zásuvky.
○ Nabíjení USB zařízení ze zásuvky elektrické sítě (**Obr. 5-a**)
○ Nabíjení USB zařízení a baterie ze zásuvky elektrické sítě (**Obr. 5-b**)

(2) Připojte USB kabel. (**Obr. 6**)
Vytáhněte gumový kryt a do USB vstupu pevně zasuňte komerčně dostupný USB kabel (odpovídající nabíjenému zařízení).

(3) Po dokončení nabíjení (**Obr. 7**)
○ Pro ověření stavu USB zařízení zkontrolujte.
○ Vytáhněte napájecí kabel ze zásuvky elektrické sítě.
○ Nasaďte gumový kryt na USB vstup.

POUŽITÍ JAKO ZDROJ STŘÍDAVÉHO PROUDU

Výrobek nabízí praktickou elektrickou zásuvku, kterou lze použít jako napájecí zdroj pro elektrická zařízení. (Aktuální kapacita činí 8 A.)
Elektrická zařízení lze používat po připojení k nabíječce (zasunutím zástrčky napájení do elektrické zásuvky na nabíječce). (**Obr. 8**)

VAROVÁNÍ

Uzemněné zástrčky francouzského typu (uzemněné zástrčky typu E) nelze použít spolu s nabíječkou.
Mějte na paměti, že od přístrojů, které vyžadují uzemnění pomocí tohoto typu zástrčky, hrozí nebezpečí úrazu elektrickým proudem.
Před použitím proto vždy jednotlivé přístroje zkontrolujte. (**obr. 9**)

POZNÁMKA

○ Odběr elektrických zařízení připojených k nabíječce by neměl překročit 8 A.
Jinak by mohlo dojít k poruše nabíječky.
Pečlivě si pročtěte návod k použití daného zařízení a před jeho použitím si ověřte jeho jmenovitý proud.
○ Při použití elektrického zařízení se ujistěte, že je napájecí zástrčka zapojena do elektrické zásuvky.

(1) Zvolte konfiguraci použití
○ Použití elektrického zařízení prostřednictvím napájení z elektrické zásuvky. (**Obr. 10-a**)
○ Použití elektrického zařízení a nabíjení baterie prostřednictvím napájení z elektrické zásuvky. (**Obr. 10-b**)

ÚDRŽBA A KONTROLA

1. **Kontrola montážních šroubů**
Pravidelně kontrolujte všechny montážní šrouby a zajistěte, aby byly řádně utaženy. Pokud jsou jakékoli šrouby uvolněné, okamžitě je dotáhněte. Pokud tak neučiníte, vystavujete se vážnému nebezpečí.
2. **Čištění nabíječky**
Pokud je nabíječka znečištěná, otřete ji měkkým suchým nebo vlhkým hadříkem navlhčeným v mýdlové vodě. Nepoužívejte rozpouštědla s obsahem chlóru, benzin ani ředidlo, jelikož tyto látky rozpouštějí umělé hmoty.
3. **Přeprava po použití**

VAROVÁNÍ

Před přepravou vyjměte všechny baterie z nabíječky.
Při vypadnutí baterií může dojít ke škodě či zranění. (**Obr. 11**)

Pro snadné přenášení po použití je k dispozici držadlo. Pokud držadlo nepoužíváte, lze jej uložit do hlavní jednotky, aby nepřekáželo. (**Obr. 12**)

4. **Nabíječku ukládejte v klidovém stavu**
Pokud nabíječku nepoužíváte, uskladněte ji na suchém, vyvýšeném nebo uzamčeném místě mimo dosah dětí.

UPOZORNĚNÍ

Při obsluze a údržbě elektrických zařízení musí být dodržovány bezpečnostní předpisy a normy platné v každé zemi, kde je výrobek používán.

POZNÁMKA

Vlivem stále pokračujícího výzkumného a vývojového programu společnosti HiKOKI mohou zde uvedené parametry podléhat změnám bez předchozího upozornění.

ODSTRAŇOVÁNÍ PORUCH

Zkontrolujte dle nížeuvedené tabulky, zda přístroj nepracuje správně. Pokud se tím neodstraní problém, poraďte se svým odborníkem nebo autorizovaným servisním střediskem HiKOKI.

Příznak	Možná příčina	Náprava
Kontrolka nabíjení rychle červeně bliká a nabíjení baterie se nezahájilo.	Baterie není zasunuta až na doraz.	Zasuňte baterii až nadoraz.
	Na kontaktech baterie nebo v místě jejího upevnění se nacházejí nečistoty.	Nečistoty odstraňte.
Kontrolka nabíjení červeně bliká a nabíjení baterie se nezahájilo.	Baterie není zasunuta až na doraz.	Zasuňte baterii až nadoraz.
	Baterie se přehřála.	Pokud nezasáhnete, baterie se po vychladnutí začne automaticky nabíjet, to může nicméně snížit její životnost. Před nabitím doporučujeme nechat baterii vychladnout na dobře větraném místě mimo dosah přímého slunečního světla.
Doba využití baterie je krátká, ačkoli je plně nabitá.	Životnost baterie skončila.	Vyměňte baterii za novou.
Nabití baterie trvá dlouho.	Teplota baterie, nabíječky či okolního prostředí je velmi nízká.	Baterii nabíjejte v interiéru nebo v jiném teplejším prostředí.
	Větrací otvory nabíječky jsou zakryté, což způsobuje přehřátí jejích vnitřních součástí.	Nezakrývejte větrací otvory.
	Větráček chlazení neběží.	Obraťte se na servisní středisko autorizované společností HiKOKI s žádostí o opravu.
Kontrolka USB napájení zhasla a napájení USB zařízení přestalo.	Baterie se téměř vybila.	Vyměňte baterii za jinou, která není tolik vybitá.
		Zapojte zástrčku nabíječky do zásuvky elektrické sítě.
Kontrolka USB napájení nezhasne, ani když bylo nabíjení USB zařízení dokončeno.	Kontrolka USB napájení se rozsvítí zeleně, čímž oznamuje, že je USB napájení možné.	Nejedná se o závadu.
Není jasné, jaký je stav nabíjení USB zařízení, či zda se jeho nabíjení úspěšně dokončilo.	Kontrolka USB napájení ani po dokončení nabíjení nezhasne.	Prohlídkou nabíjeného USB zařízení se ujistěte o jeho aktuálním stavu nabíjení.
Nabíjení USB zařízení se v průběhu náhle přeruší.	Během nabíjení USB zařízení, kdy byla zdrojem energie baterie, došlo k připojení nabíječky do zásuvky elektrické sítě.	Nejedná se o závadu. Nabíječka přeruší USB nabíjení na dobu zhruba 5 sekund, během nichž rozpoznává různé zdroje napájení.
	Během nabíjení USB zařízení, kdy byla zdrojem energie zásuvky elektrické sítě, došlo k vložení baterie do nabíječky.	
Za současného nabíjení baterie a USB zařízení se náhle nabíjení USB zařízení přeruší.	Baterie se plně nabila.	Nejedná se o závadu. Nabíječka přeruší USB nabíjení na dobu zhruba 5 sekund, zatímco kontroluje, zda se baterie úspěšně plně nabila.
Za současného nabíjení baterie a USB zařízení se nabíjení USB zařízení nezahájí.	Zbývající kapacita baterie je velmi nízká.	Nejedná se o závadu. Když kapacita baterie dosáhne určité úrovně, zahájí se USB nabíjení automaticky.
Nelze používat elektrická zařízení, přestože jsou zapojena do elektrické zásuvky na nabíječce.	Došlo k přetavení pojistky nabíječky v důsledku nadměrné zátěže od elektrického zařízení.	Obraťte se na servisní středisko autorizované společností HiKOKI s žádostí o opravu.
		Odběr elektrických zařízení by neměl překročit 8 A.
Zařízení se nenabíjí, přestože jsou připojena k USB portům.	Došlo k přetavení pojistky nabíječky v důsledku nadměrné zátěže od USB zařízení.	Obraťte se na servisní středisko autorizované společností HiKOKI s žádostí o opravu.
		Odběr USB zařízení by neměl překročit celkem 2 A.

GENEL ÇALIŞTIRMA UYARILARI

1. Çalışma alanını temiz tutun. Dağınık alanlar ve tezgahlar kazalara davetiye çıkarır.
2. Tehlikeli ortamdan kaçının. Elektrikli aletleri ve şarj cihazını yağmura maruz bırakmayın. Elektrikli aletleri ve şarj cihazını nemli veya ıslak yerlerde kullanmayın. Çalışma alanını aydınlık tutun.
   Kesinlikle elektrikli aletleri ve şarj cihazını yanıcı veya patlayıcı maddelerin yakınında kullanmayın.
   Aleti ve şarj cihazını yanıcı sıvı veya gaz maddelerin bulunduğu ortamda kullanmayın.
3. Bu alet, 8 ve üzeri yaşındaki çocuklar tarafından ve aletin güvenli bir şekilde kullanımıyla ilgili gözetim veya talimat verildiyse ve aletin içerdiği tehlikeleri anlamışlarsa düşük fiziksel, duyusal veya zihinsel işlevlere sahip veya tecrübe ve bilgi sahibi olmayan kişiler tarafından kullanılabilir. Çocuklar cihazla oynamamalıdır. Gözetim olmadan temizleme ve kullanıcı bakımı çocuklar tarafından yapılmamalıdır.
4. Kullanılmayan aletleri ve şarj cihazını saklayın. Aletler ve şarj cihazı, kullanılmadığı zamanlarda – çocukların ulaşamayacağı – kuru, yüksek veya kilitli bir yerde saklanmalıdır. Aletleri ve şarj cihazını sıcaklığın 40°C'den düşük olduğu bir yerde saklayın.
5. Kabloyu sert kullanmayın. Şaj cihazını kesinlikle kablosundan tutarak taşımayın veya prizden çıkarmak için hızla çekmeyin. Kabloyu ısıdan, yağdan ve keskin kenarlardan uzak tutun.
6. Şarj cihazı kullanılmadığında veya bakım veya kontrol yapılırken, cihazın elektrik fişini prizden çıkarın.
7. Tehlikeye meydan vermemek için, daima belirtilen şarj cihazını kullanın.
8. Sadece orijinal HiKOKI yedek parçalarını kullanın.
9. Elektrikli aletleri ve şarj cihazını Kullanma Talimatlarında belirtilenlerden başka uygulamalar için kullanmayın.
10. Yaralanmalardan kaçınmak için, sadece kullanma talimatlarında veya HiKOKI kataloğunda tavsiye edilen aksesuarları kullanın.
11. Eğer elektrik kablosu hasar görmüşse, bir tehlikeye meydan vermemek için üretici veya servis temsilcisi veya eğitimli bir kişi tarafından değiştirilmelidir.
    Tamir işlemini sadece yetkili servis merkezine yaptırın. Üretici, yetkili olmayan kişilerce yapılan tamir işlemlerinin veya aletin kötü kullanımının neden olduğu herhangi bir hasar veya yaralanmadan sorumlu olmayacaktır.
12. Şarj cihazının terminal bölgesinde yapışmış herhangi bir malzeme veya sıvı olmadığından kesinlikle emin olun. Herhangi bir yabancı madde veya sıvı varsa kullanmadan önce temizleyin.
13. Elektrikli aletlerin ve şarj cihazının tasarlanan çalışma bütünlüğünü sağlamak için, takılan kapakları veya vidaları çıkarmayın.
14. Şarj cihazını daima isim plakasında belirtilen gerilim değerinde kullanın.
15. Daima bataryayı kullanmadan önce şarj edin.
16. Kesinlikle belirtilen dışında bir batarya kullanmayın. Elektrikli alete normal bir kuru pil, belirtilenden başka bir şarj edilebilir batarya veya bir araç bataryası bağlamayın.
17. Yükseltici içeren bir transformatör kullanmayın.
18. Bataryayı DC güç kaynağından şarj etmeyin.
19. Daima kapalı alanda şarj edin. Şarj cihazı ve batarya şarj işlemi sırasında biraz ısınacağından, bataryayı doğrudan güneş ışığına maruz kalmayan, nem oranı düşük ve iyi havalandırılan bir yerde şarj edin.
20. Bu kullanma kılavuzunda verilen yaygın görünüşlü montaj çizimini sadece yetkili servis işlemleri için kullanın.

ŞARJ CİHAZI İÇİN UYARILAR

1. Bataryayı daima -10 – 40°C arası ortam sıcaklığında şarj edin. -10°C'den düşük bir sıcaklık aşırı şarja neden olarak tehlike yaratacaktır. Batarya, 40°C'den yüksek bir sıcaklıkta şarj edilemez.
   En uygun şarj sıcaklığı 20 – 25°C'dir.
2. Şarj edilebilir batarya bağlantı deliğine yabancı madde girmesine izin vermeyin.
3. Kesinlikle şarj edilebilir bataryayı ve şarj cihazını sökmeyin.
4. Kesinlikle şarj edilebilir bataryayı kısa devre yapmayın.
   Bataryanın kısa devre olması büyük bir elektrik akımına ve aşırı ısınmaya neden olacaktır. Bu, bataryanın yanmasına veya hasar görmesine yol açar.
5. Bataryayı ateşe atmayın.
   Batarya, yanması halinde patlayabilir.
6. Tükenmiş bir bataryanın şarj edilmesi şarj cihazına hasar verir.
7. Şarj sonrası batarya ömrü pratik kullanım için çok kısaldığında bataryayı derhal satın aldığınız mağazaya götürün. Ömrü tükenen bataryayı atmayın.
8. Şarj cihazının havalandırma deliklerine nesneler sokmayın.
   Şarj cihazının havalandırma deliklerine metal nesneler veya yanıcı maddeler sokulması, elektrik çarpması tehlikesine ve şarj cihazının hasar görmesine yol açacaktır.

USB CİHAZI BAĞLANTI ÖNLEMLERİ

Beklenmedik bir sorun meydana gelirse, bu cihaza bağlı bir USB cihazındaki veriler bozulabilir veya kaybolabilir. Bu ürünle kullanmadan önce USB cihazında bulunan herhangi bir veriyi yedeklediğinizden daima emin olun.
Bağlı bir cihazda meydana gelebilecek herhangi bir hasardan veya bir USB cihazında kayıtlı herhangi bir verinin kaybolmasından veya bozulmasından dolayı şirketimizin kesinlikle hiçbir sorumluluk kabul etmeyeceğinden lütfen haberiniz olsun.

SPESİFİKASYONLAR

Model	UC18YTSL
Şarj gerilimi	14,4 V – 18 V
Ağırlık	1,6 kg

UYGULAMA

- HiKOKI BSL14, BSL18 ve MV serisi BATARYAYI şarj etmek için.
- USB cihazları şarj etmek için.
- AC güç kaynağı çıkışları olarak kullanmak için.

ŞARJ MODU SEÇİMİ

Bu cihaz, iki mod seçeneğiyle en fazla dört adet şarj edilebilir pili şarj edebilir.
Şarj edilebilir piller hem normal modda hem de Çoklu Modda herhangi bir bağlantı noktasında şarj edilebilir.
Mod seçme anahtarı kapalıyken, piller normal modda şarj edilir. Anahtar açıkken, Çoklu Modda şarj edilirler. (**Şek. 2**)

Mod	Normal	Çoklu
Amaç	Bir dizi pili sırayla şarj etmek için.	Tüm pilleri aynı anda şarj etmek için.
Şarj yöntemi	Sırayla 1 ile 4 arasındaki bağlantı noktası numaralarından şarj eder.	Tüm pilleri eşit şekilde şarj eder.
Mod seçme anahtarı	Kapalı	Açık
Mod gösterge lambası	Multi Mode Kapalı	Multi Mode Açık

Normal Mod (Mod seçme anahtarı kapalı)
Şarj edilebilir piller (1→2→3→4) bağlantı noktası numaraları sırasıyla şarj edilir. (**Şek. 3**)
İlgili şarj edilebilir pil tamamen şarj olduğunda şarj gösterge lambası yeşile döner ve sesli ikaz kullanıcıyı bilgilendirmek için bir bip sesi çıkarır.
Tüm pilleri tam olarak şarj etmek için geçen süre, her bir pil için toplam şarj süresinin toplamı olacaktır.
Tablo 1'de gösterilen örnekte, pili 2 numaralı bağlantı noktasında tamamen şarj etmek için geçen süre, 1 ve 2 numaralı bağlantı noktalarındaki pilleri şarj etmek için geçen toplam süredir (32 dakika + 52 dakika = 84 dakika).

İpucu

Yakında kullanmak istediğiniz şarj edilebilir piller, 1 numaralı bağlantı noktasından sırayla takılmalıdır.

Çoklu Mod (Mod seçme anahtarı açık)
Tüm piller aynı anda şarj edilecektir. Tüm şarj edilebilir piller tamamen şarj olduğunda şarj gösterge lambaları yeşile döner ve sesli ikaz kullanıcıyı bilgilendirmek için bir bip sesi çıkarır.
Tablo 1'de gösterilen örnekte, dört pili de aynı anda tam olarak şarj etmek 152 dakika sürer.

Tablo 1 Şarj örneği

Bağlantı Noktası No.	Şarj edilebilir pil	Şarj süresi*
1	BSL 36A18	32 dakika
2	BSL 36B18	52 dakika
3	BSL 1860	38 dakika
4	BSL 1430C	30 dakika
Toplam şarj süresi		152 dakika

* Şarj süresi, bataryaların artık kapasitesine bağlı olarak değişecektir.

Her iki mod için geçerli olan genel hususlar

- Halihazırda şarj edilmekte olan pil, sürekli yanan kırmızı ışıklı şarj gösterge lambasıyla gösterilen bağlantı noktasıdır.
- Kullanıldıktan hemen sonra sıcak olan veya düşük sıcaklık koşullarından dolayı soğuk olan pillerin şarj edilmesi daha uzun sürer, bu nedenle atlanarak diğer pillerden sonra şarj edilirler.
- Şarj işlemi uzun sürüyorsa, seçici anahtara iki kez basın. Bu, şarj cihazını sıfırlar, kullanımdan hemen sonra sıcak olan veya düşük sıcaklık koşulları nedeniyle soğuk olan pilleri yeniden değerlendirir ve şarj işlemine devam etmeden önce bu pilleri atlar.

Normal mod

- Bir pil, diğer piller şarj edilirken daha düşük sayıya sahip (yani daha yüksek öncelikli) bağlantı noktasına takılırsa, yeni takılan pilin şarj işlemi, şu anda şarj edilen pil tam olarak şarj edildikten sonra başlayacaktır.

Çoklu mod

- Şarj edilebilir piller tam olarak şarj edilmeden önce kullanılırsa, şarj seviyesi pilden pile değişebilir.
- Diğer piller şarj edilirken boşalmış bir pilin boş bir bağlantı noktasına takılması, tüm pillerin şarj edilmesi için geçen süreyi uzatacaktır.

ŞARJ ETME

Elektrikli aleti kullanmadan önce bataryayı aşağıdaki şekilde şarj edin.

1. **Şarj cihazının elektrik fişini prize takın.**
   Şarj aletinin fişini bir prize takarken, şarj gösterge lambası kırmızı renkte yanıp sönecektir (1 saniye aralıklarla).
2. **Şarj modunu seçin.**
   Gereksinimlere uygun şarj modunu seçin. (**Şek. 2**) (Bkz. “ŞARJ MODU SEÇİMİ”, sayfa 95.)
3. **Bataryayı şarj cihazına takın**
   Bataryayı **Şek. 4**'de görüldüğü gibi şarj cihazına sıkıca takın.

NOT

Dört portun her birinin yanındaki şarj lambaları, şarj edilmekte olan ilgili bataryanın şarj durumunu gösterir.

4. **Şarj etme**
   Şarj cihazına bir pil takarken, şarj gösterge lambası kırmızı renkte yanacaktır.
   Batarya tamamen şarj olduğunda, şarj gösterge lambası yeşil yanacaktır. (Bkz. **Tablo 2**)

(1) Şarj gösterge lambası bildirimi
Şarj gösterge lambasının bildirimleri, şarj aletinin veya şarj edilebilir pilin durumuna göre **Tablo 2**'de gösterildiği şekilde olacaktır.

Tablo 2

Şarj gösterge lambasının bildirimleri				
Şarj gösterge lambası (KIRMIZI / YEŞİL)	Şarj öncesinde	Yanıp söner (KIRMIZI)	0,5 saniye yanar. Yanmaz 0,5 saniye için (0,5 saniye kapalıdır)	Güç kaynağına bağlı
	Şarj sırasında	Yanar (KIRMIZI)	Sürekli yanar.	
	Şarj etme tamamlandı	Yanar (YEŞİL)	Sürekli yanar. (Sürekli zil sesi: yaklaşık 6 saniye)	
	Aşırı ısınma bekleme modu	Yanıp söner (KIRMIZI)	0,3 saniye yanar. Yanmaz 0,3 saniye için (0,3 saniye kapalıdır)	Batarya aşırı ısınmış. Şarj yapılamıyor. (Batarya soğuduğunda şarj işlemi başlayacaktır)
	Şarj yapılamıyor	Titreşir (KIRMIZI)	0,1 saniye yanar. 0,1 saniye yanmaz. (0,1 saniye kapalıdır) (Kesintili zil sesi: yaklaşık 2 saniye)	Batarya veya şarj cihazı arızalı

(2) Şarj edilebilir pilin şarj süresi ve sıcaklıklar hakkında
Sıcaklıklar ve şarj süresi, **Tablo 3**'de görüldüğü gibi olacaktır.

Tablo 3

Şarj makinesi				UC18YTSL				
Batarya	Batarya tipi			Li-ion				
	Bataryaların şarj edilebileceği sıcaklık aralığı			0°C – 50°C				
	Şarj gerilimi		V	14,4		18		
	Şarj süresi, yaklaşık (20°C'de)			BSL14xx serisi		BSL18xx serisi		Çok voltlu seri
				(4 hücre)	(8 hücre)	(5 hücre)	(10 hücre)	(10 hücre)
		1,3 Ah	dk.	BSL1415S : 15	–	BSL1815S : 15	–	–
		1,5 Ah	dk.	BSL1415 : 15	–	BSL1815 : 15	–	–
				BSL1415X : 15	–	BSL1815X : 15	–	–
		2,0 Ah	dk.	BSL1420 : 20	–	BSL1820 : 20	–	–
		2,5 Ah	dk.	BSL1425 : 25	–	BSL1825 : 25	–	–
		3,0 Ah	dk.	BSL1430C : 30	BSL1430 : 20	BSL1830C : 30	BSL1830 : 20	–
		4,0 Ah	dk.	–	BSL1440 : 26	–	BSL1840 : 26	–
		5,0 Ah	dk.	–	BSL1450 : 32	–	BSL1850 : 32	BSL36A18 : 32
		6,0 Ah	dk.	–	BSL1460 : 38	–	BSL1860 : 38	–
		8,0 Ah	dk.	–	–	–	–	BSL36B18 : 52
USB × 2	Şarj gerilimi		V	5				
	Şarj akımı		A	Toplam 2				

NOT

- Pil şarj süreleri, ortam koşullarına ve pil şartlarına bağlı olarak artabilir.
  Batarya şarj süreleri, bir bataryayı kendi başına şarj etmeyi içerir. Birden fazla pili şarj ederken, toplam şarj süresi, bireysel şarj sürelerinin toplamı olacaktır.
- Şarj süresi, ortam sıcaklığı 0°C'nin altında olduğunda artacaktır.

5. Şarj cihazının elektrik fişini prizden çıkarın.
6. Şarj cihazını sıkıca tutun ve bataryayı çekerek çıkarın.

NOT

Şarj işleminden sonra bataryayı makineden çıkardığınızdan emin olun.

Yeni bataryalar, vb. durumundaki elektrik boşalmasıyla ilgili

Yeni bataryaların dahili kimyasal maddeleri ve uzun bir süre boyunca kullanılmayan bataryalar aktif hale getirilmiş olmadığı için, birinci ve ikinci kez kullanımlarında elektrik boşalması düşük olabilir. Bu geçici bir olaydır ve bataryaları 2 - 3 kez şarj ederek şarj etmek için gerekli olan normal süre eski haline gelecektir.

Bataryanın daha uzun süre çalışması için yapılması gerekenler.

(1) Bataryaları tamamen tükenmeden önce yeniden şarj edin.
Aletin gücünün azaldığını hissettiğiniz zaman, aleti kullanmayı durdurun ve bataryayı yeniden şarj edin. Aleti kullanmaya devam edersiniz ve elektrik akımını tüketirseniz, batarya hasar görebilir ve ömrü kısalacaktır.
(2) Yüksek sıcaklıklarda şarj etmekten kaçının.
Şarj edilebilir bir batarya kullanımdan hemen sonra sıcak olacaktır. Bu şekildeki bir batarya kullanımdan hemen sonra şarj edilirse, dahili kimyasal maddesi bozulacak ve batarya ömrü kısalacaktır. Bataryayı kenara koyun ve bir süre soğuduktan sonra yeniden şarj edin.

İKAZ

○ Eğer batarya uzun bir süre doğrudan güneş ışığına maruz kalan bir yerde bırakılması veya az önce kullanılmış olması nedeniyle ısınmışken şarj edilirse, şarj cihazının şarj gösterge lambası 0,3 saniye boyunca yanar, 0,3 saniye boyunca yanmaz (0,3 saniye boyunca kapalıdır). Böyle bir durumda, şarj işleminden önce akünün soğumasını bekleyin.
○ Şarj gösterge lambası titreyerek yandığında (0,2 saniyelik aralıklarla), şarj aletinin pil konektöründe yabancı nesneler olup olmadığını kontrol edin ve varsa çıkartın. Yabancı nesne yoksa, muhtemelen batarya veya şarj cihazı arıza yapmış demektir. Hemen yetkili Servis Merkezi'ne götürün.
○ UC18YTSL çıkarılmışken dahili mikro bilgisayarın bataryanın şarj edildiğini algılaması yaklaşık 3 saniye süreceğinden, şarja devam etmek için yeniden takmadan önce en az 3 saniye bekleyin. Batarya 3 saniye dolmadan yeniden takılırsa, doğru şarj edilmeyebilir.

USB CİHAZININ YENİDEN ŞARJ EDİLMESİ

UYARI

○ Kullanmadan önce USB kablosunda herhangi bir kusur veya hasar olup olmadığını kontrol edin.
Kusurlu veya hasarlı bir USB kablosunun kullanılması duman yayılımına veya tutuşmaya sebep olabilir.
○ 2 metreden daha kısa bir USB bağlantı kablosu kullanın.
○ Ürün kullanılmadığında, USB bağlantı noktasını kauçuk kapakla örtün.
USB bağlantı noktasında toz, vb. birikimi duman yayılımına veya tutuşmaya yol açabilir.

NOT

○ Bir USB cihazı ve batarya eşzamanlı olarak şarj edildiğinde şarj için gereken süre daha uzun olacaktır.
○ USB yeniden şarj etme işlemi sırasında bazen duraklama olabilir.
○ Bir USB cihazı şarj edilmediği zaman, USB cihazını şarj aletinden çıkarın.
Aksi halde, USB cihazın pil ömrü azalmakla kalmaz, beklenmedik kazalara da yol açabilir.
○ Cihazın tipine bağlı olarak bazı USB cihazlarını şarj etmek mümkün olabilir.
○ USB şarj akımı iki USB şarj portu için toplam 2 A değerini aşmamalıdır.
Aksi takdirde şarj cihazının arıza yapmasına neden olabilir.

(1) Bir şarj etme yöntemi seçin
Seçilen şarj metoduna bağlı olarak, ister pil şarj aletine yerleştirilir isterse de elektrik kablosu bir prize takılır.
○ Bir USB cihazı elektrik prizinden şarj etme (**Şek. 5-a**)
○ Bir USB cihazı ve pili elektrik prizinden şarj etme (**Şek. 5-b**)
(2) USB kablosunu bağlayın. (**Şek. 6**)
Kauçuk kapağı geri çekin ve piyasada bulunabilen (şarj edilen cihaza uygun) bir USB kablosunu sıkı bir şekilde USB bağlantı noktasına yerleştirin.
(3) Şarj tamamlandığında (**Şek. 7**)
○ Şarj durumunu doğrulamak için USB cihazı kontrol edin.
○ Güç kablosunu elektrik prizinden çekin.
○ Kauçuk kapağı USB bağlantı noktası üzerine yerleştirin.

BİR AC GÜÇ KAYNAĞI OLARAK KULLANMA

Bu cihazda AC cihazları için bir güç kaynağı olarak kullanmak üzere kullanışlı bir AC çıkışı bulunmaktadır. (Mevcut kapasite 8 A'dir.)
Şarj cihazı güç kaynağı fişi bir elektrik prizine takılı durumdayken, AC cihazları şarj cihazı üzerindeki AC çıkışına takılarak kullanılabilir. (**Şek. 8**)

UYARI

Fransiz tipi topraklı fi şler (E tipi topraklı fi şler) şarj cihazı ile kullanılamaz.
Bu tip fiş kullanarak topraklama gerektiren cihazların elektrik çarpma riski taşıdığını unutmayın.
Kullanmadan önce her cihazı kontrol edin. (**Şek. 9**)

NOT

○ Şarj cihazına bağlı AC cihazları 8 A değerini aşmamalıdır.
Aksi takdirde şarj cihazının arıza yapmasına neden olabilir.
Kullanılacak cihaz için kullanım kılavuzunu dikkatlice okuyun ve kullanmadan önce mevcut sınıflandırmasını kontrol edin.
○ Bir AC cihazını kullanırken, şarj cihazı güç kaynağı fişinin bir elektrik prizine takılı olduğundan emin olun.
(1) Kullanım konfigürasyonunu seçin.
○ Elektrik prizinden beslenen güçle bir AC cihazı kullanma. (**Şek. 10-a**)
○ Elektrik prizinden beslenen güçle bir AC cihazı kullanma ve bir batarya şarj etme. (**Şek. 10-b**)

BAKIM VE MUAYENE

1. Montaj vidalarının muayene edilmesi
Tüm montaj vidalarını düzenli olarak kontrol edin ve uygun şekilde sıkılmış olduklarından emin olun. Gevşeyen vida varsa derhal sıkın. Aksi halde, ciddi tehlikeye yol açabilir.
2. Şarj cihazının temizlenmesi
Şarj cihazı kirlendiğinde, yumuşak ve kuru veya sabunlu suyla hafifçe ıslatılan bir bezle silin. Plastik kısımları eritebileceğinden, klorlu çözücüler, benzin veya boya inceltici (tiner) kullanmayın.
3. Kullanımdan sonra taşıma

UYARI

Taşımadan önce şarj cihazından tüm bataryaları çıkarın.
Bataryaların düşmesi halinde hasarlar veya yaralanmalar meydana gelebilir. (**Şek. 11**)

Kullandıktan sonra kolay taşıma için bir taşıma sapı bulunmaktadır. Kullanılmadığında daha kompakt bir görünüm elde etmek için sapı ana üniteye yerleştirebilirsiniz. (**Şek. 12**)

4. Kullanılmayan şarj cihazının saklanması
Şarj cihazı, kullanılmadığı zamanlarda - çocukların ulaşamayacağı - kuru ve yüksek veya kilitli bir yerde saklanmalıdır.

İKAZ

Ağırlaş aletlerinin kullanımı ve bakımı konusunda her ülkede yürürlükte olan güvenlik düzenlemelerine ve standartlarına uygun davranılmalıdır.

NOT
HiKOKI'nin sürekli araştırma ve geliştirme programı nedeniyle, burada belirtilen teknik özelliklerde önceden haber verilmeden değişiklik yapılabilir.

SORUN GİDERME

Alet normal şekilde çalışmazsa, aşağıdaki tabloda belirtilen kontrolleri uygulayın. Bu kontroller sorunu çözmezse, satıcınıza veya HiKOKI Yetkili Servis Merkezine danışın.

Belirti	Olası Nedeni	Çözüm
Şarj gösterge lambası hızlı bir şekilde kırmızı renkte titriyor ve pil şarj olmaya başlamıyor.	Pil tamamen takılmamıştır.	Pili sıkıca takın.
	Pil terminalinde veya pilin takıldığı yerde yabancı madde vardır.	Yabancı maddeyi temizleyin.
Şarj gösterge lambası kırmızı renkte yanıp sönüyor ve pil şarj olmaya başlamıyor.	Pil tamamen takılmamıştır.	Pili sıkıca takın.
	Pil aşırı ısınmıştır.	Eğer kendi haline bırakılırsa, pilin sıcaklığı düşerse pil otomatik olarak şarj olmaya başlayacaktır, ancak bu pil ömrünü azaltabilir. Şarj etmeden önce pilin doğrudan güneş ışığından uzakta iyi havalandırılan bir yerde soğutulması önerilir.
Pil tamamen şarjlı olmasına rağmen pil kullanım süresi kısa.	Pilin ömrü tükenmiştir.	Pili yenisi ile değiştirin.
Pilin şarj olması uzun sürüyor.	Pilin, şarj cihazının veya etraftaki ortamın sıcaklığı aşırı derecede düşüktür.	Pili iç mekanlarda veya daha sıcak başka bir ortamda şarj edin.
	Şarj cihazının açıklıkları tıkanmıştır bu da dahili bileşenlerin aşırı ısınmasına neden oluyordur.	Açıklıkları engellemekten kaçının.
	Soğutma fanı çalışmıyordur.	Onarım için yetkili bir HiKOKI Servis Merkezi ile iletişim kurun.
USB güç lambası kapandı ve USB cihazı şarj etmeyi durdurdu.	Pilin kapasitesi düşük hale gelmiştir.	Pili kapasitesi olan bir pille değiştirin.
		Şarj cihazının elektrik fişini bir elektrik prizine takın.
USB cihazı şarj etmeyi bitirmesine rağmen USB güç lambası kapanmıyor.	USB güç lambası USB'den şarj etmenin mümkün olduğunu göstermek için yeşil yanar.	Bu bir arıza değildir.
Bir USB cihazının şarj etme durumu veya şarjın tamamlanıp tamamlanmadığı belli değil.	Şarj tamamlanmış olmasına rağmen USB güç lambası kapanmıyor.	Şarj eden USB cihazının şarj etme durumunu onaylamak için cihazı inceleyin.
Bir USB cihazının şarj etmesi yarıda duruyor.	USB cihazı pili güç kaynağı olarak kullanarak şarj ediliyorken şarj cihazı bir elektrik prizine takılmıştır.	Bu bir arıza değildir. Şarj cihazı güç kaynakları arasında geçiş yaparken USB'den şarj etmeyi yaklaşık 5 saniye için durdurur.
	USB cihazı güç kaynağı olarak bir elektrik prizini kullanarak şarj ediliyorken şarj cihazına bir pil takılmıştır.	
Pil ve USB cihazı aynı anda şarj ediliyorken USB cihazının şarj edilmesi yarıda duruyor.	Pil tamamen şarj edilmiştir.	Bu bir arıza değildir. Şarj cihazı pilin şarj olmayı başarılı bir şekilde tamamlayıp tamamlamadığını kontrol ederken USB'den şarj etmeyi yaklaşık 5 saniye için durdurur.
Pil ve USB cihazı aynı anda şarj ediliyorken USB cihazının şarj edilmesi başlamıyor.	Kalan pil kapasitesi aşırı derecede düşüktür.	Bu bir arıza değildir. Pil kapasitesi belli bir seviyeye eriştiğinde, USB'den şarj etme otomatik olarak başlar.
AC cihazları, şarj cihazının AC çıkışına takılı olmalarına rağmen kullanılamıyor.	Şarj cihazı sigortası, AC cihazından gelen aşırı yükten dolayı atmıştır.	Onarım için yetkili bir HiKOKI Servis Merkezi ile iletişim kurun.
		AC cihazları 8 A değerini aşmamalıdır.
Cihazlar, USB portlarına bağlı olmalarına rağmen şarj olmuyor.	Şarj cihazı sigortası, USB cihazından gelen aşırı yükten dolayı atmıştır.	Onarım için yetkili bir HiKOKI Servis Merkezi ile iletişim kurun.
		USB cihazları toplam 2 A değerini aşmamalıdır.

PRECAUȚII GENERALE PENTRU OPERARE

1. Păstrați zona de lucru curată. Spațiile și stațiile de lucru dezordonate atrag accidentele.
2. Evitați mediile periculoase. Nu expuneți sculele electrice și încărcătorul, ploii. Nu utilizați sculele electrice și încărcătorul în locații umede sau ude. Și mențineți zona de lucru bine iluminată.
   Nu utilizați niciodată sculele electrice și încărcătorul în apropierea materialelor inflamabile sau explozive.
   Nu utilizați sculele și încărcătorul în prezența lichidelor sau gazelor inflamabile.
3. Acest aparat poate fi folosit de copiii cu vârsta de cel puțin 8 ani și de persoanele cu capacități fizice, senzoriale sau mentale reduse ori lipsite de experiență și cunoștințe dacă sunt supravegheate sau instruite cu privire la utilizarea în siguranță a aparatului și dacă înțeleg pericolele implicate. Copiii nu trebuie să se joace cu aparatul. Curățarea și întreținerea de către utilizator nu vor fi efectuate de copii nesupravegheați.
4. Depozitați sculele nefolosite și încărcătorul. Când acestea nu sunt folosite, trebuie depozitate într-un loc uscat, la înălțime sau încuiate – unde nu pot fi accesate de copii. Depozitați instrumentele și încărcătorul într-un loc unde temperatura este sub 40°C.
5. Nu abuzați de cablu. Nu transportați încărcătorul de cablu și nu îl smunciți pentru a-l scoate din priză. Țineți cablul departe de căldură, ulei și muchii ascuțite.
6. Când încărcătorul nu este utilizat sau este întreținut și inspectat, scoateți cablul de alimentare al acestuia din priză.
7. Pentru a evita pericolul, utilizați întotdeauna doar încărcătorul specificat.
8. Utilizați doar piese de schimb originale HiKOKI.
9. Nu utilizați sculele electrice și încărcătorul pentru alte aplicații decât cele prevăzute în Instrucțiunile de utilizare.
10. Pentru a evita vătămarea corporală, utilizați doar accesoriile sau atașamentele recomandate în aceste instrucțiuni de utilizare sau în catalogul HiKOKI.
11. În cazul în care cablul de alimentare este deteriorat, trebuie înlocuit de producător sau de agentul său de service sau de o persoană cu calificări asemănătoare, pentru a evita pericolul.
    Reparațiile trebuie efectuate doar de centrul autorizat de service. Producătorul nu va fi responsabil de daunele sau rănile produse de reparațiile efectuate de persoane neautorizate sau de manipularea incorectă a sculei.
12. Asigurați-vă în mod absolut că zona bornelor încărcătorului nu prezintă vreun material sau lichid străin. Dacă există vreun material sau lichid străin, îndepărtați-l înainte de utilizare.
13. Pentru a asigura integritatea operațională proiectată a sculelor electrice și a încărcătorului, nu îndepărtați carcasele instalate sau șuruburile.
14. Utilizați întotdeauna încărcătorul la tensiunea specificată pe plăcuța de identificare.
15. Încărcați întotdeauna acumulatorul înainte de utilizare.
16. Nu utilizați niciodată alt acumulator decât cel specificat. Nu conectați o baterie uscată standard, un acumulator reîncărcabil diferit de cel specificat sau o baterie de mașină la scula electrică.
17. Nu utilizați un transformator cu amplificator.
18. Nu încărcați acumulatorul de la o sursă de curent continuu.
19. Încărcați întotdeauna în spații închise. Deoarece încărcătorul și acumulatorul se încălzesc puțin în timpul încărcării, încărcați acumulatorul într-un loc care nu este expus la lumina directă a soarelui; cu umiditate scăzută și cu o ventilație bună.
20. Utilizați schița desfășurată a ansamblului, din aceste instrucțiuni de utilizare, doar pentru operațiuni de service autorizat.

MĂSURI DE PRECAUȚIE PENTRU ÎNCĂRCĂTOR

1. Încărcați acumulatorul întotdeauna la temperatura mediului înconjurător, de -10–40°C. O temperatură sub -10°C va duce la supraîncălzire, acest lucru fiind periculos. Acumulatorul nu poate fi încărcat la o temperatură de peste 40°C.
   Temperatura cea mai potrivită pentru încărcare este de 20–25°C.
2. Nu permiteți pătrunderea materiilor străine în orificiul pentru conectarea acumulatorului.
3. Nu demontați niciodată acumulatorul sau încărcătorul.
4. Nu scurtcircuitați niciodată acumulatorul.
   Scurtcircuitarea acumulatorului va produce un curent electric puternic și acesta se va supraîncălzi. Acumulatorul va arde sau se va strica.
5. Nu aruncați acumulatorul în foc.
   Dacă acumulatorul este ars, acesta poate exploda.
6. Utilizarea unui acumulator epuizat va deteriora încărcătorul.
7. Aduceți acumulatorul la magazinul de la care a fost cumpărat de îndată ce durata de viață a acestuia, după încărcare, devine prea scurtă pentru uz practic. Nu aruncați acumulatorul consumat.
8. Nu introduceți obiecte în fantele de ventilație ale încărcătorului.
   Introducerea obiectelor de metal sau inflamabile în fantele de ventilație ale încărcătorului va duce la pericol de șoc electric sau deteriorarea încărcătorului.

PRECAUȚII PRIVITOARE LA CONECTAREA DISPOZITIVULUI USB

Când apare o problemă neașteptată, datele de pe un dispozitiv USB conectat la acest produs pot fi deteriorate sau pierdute. Asigurați-vă întotdeauna că ați salvat o copie de siguranță a datelor de pe dispozitivul USB înainte de a folosi acest produs.
Vă rugăm să rețineți că firma noastră nu își asumă nicio răspundere pentru datele depozitate pe un dispozitiv USB care sunt deteriorate sau pierdute și nici pentru defectele care pot apărea la un dispozitiv conectat.

SPECIFICAȚII

Model	UC18YTSL
Tensiune de încărcare	14,4 V – 18 V
Greutate	1,6 kg

APLICAȚIE

- Pentru încărcarea ACUMULATORULUI HiKOKI seria BSL14, seria BSL18 și seria MV.
- Pentru reîncărcarea dispozitivelor USB.
- Pentru utilizarea ca prize ale surselor de alimentare cu CA.

SELECTARE MOD DE ÎNCĂRCARE

Acest dispozitiv este capabil să încarce până la patru acumulatori reîncărcabili cu posibilitatea de alegere dintre două moduri.
Acumulatorii reîncărcabili pot fi încărcați în oricare dintre porturi, atât în modul normal, cât şi în modul multiplu.
Atunci când comutatorul de selectare a modului este oprit, acumulatorii sunt complet încărcați în modul normal. Atunci când comutatorul este pornit, aceștia sunt încărcați în modul multiplu. (**Fig. 2**)

Mod	Normal	Multiplu
Scop	Pentru a încărca un număr de acumulatori unul după celălalt.	Pentru a încărca toți acumulatorii în mod simultan.
Metoda de încărcare	Se încarcă în succesiune de la numerele de porturi de la 1 la 4.	Încarcă toți acumulatorii în mod uniform.
Comutator selector moduri	Oprit	Pornit
Indicator luminos mod	Oprit (Multi Mode)	Pornit (Multi Mode)

Mod normal (Comutator selector moduri oprit)
Acumulatorii reîncărcabili sunt încărcați în ordinea numerelor de porturi (1→2→3→4). (**Fig. 3**)
Indicatorul luminos de încărcare devine verde atunci când acumulatorul reîncărcabil care îi corespunde este complet încărcat, iar avertizorul sonor emite un semnal sonor pentru a anunța utilizatorul.
Durata de timp necesară pentru încărcarea completă a tuturor acumulatorilor va fi totalul duratelor de încărcare pentru fiecare acumulator.
În exemplul arătat în **Tabelul 1**, durata de timp necesară pentru încărcarea completă a acumulatorului de la numărul de port 2 va fi durata totală necesară pentru a încărca acumulatorii de la numerele de porturi 1 şi 2 (32 de minute + 52 de minute = 84 de minute).

Sfat

Acumulatorii reîncărcabili pe care doriți să îi utilizați imediat ar trebui introduși în ordine de la numărul de port 1.

Mod multiplu (Comutator selector moduri pornit)
Toți acumulatorii vor fi încărcați în mod simultan. Indicatoarele luminoase de încărcare devin verzi atunci când toți acumulatorii reîncărcabili sunt complet încărcați, iar avertizorul sonor emite un semnal sonor pentru a anunța utilizatorul.
În exemplul arătat în **Tabelul 1**, vor fi necesare 152 de minute pentru încărcarea completă a tuturor celor patru acumulatori în mod simultan.

Tabelul 1 Exemplu de încărcare

Nr. port	Acumulator reîncărcabil	Durata de încărcare*
1	BSL 36A18	32 de minute
2	BSL 36B18	52 de minute
3	BSL 1860	38 de minute
4	BSL 1430C	30 de minute
Durată totală de încărcare		152 de minute

* Durata de încărcare va varia în funcție de capacitatea reziduală a acumulatorilor.

Puncte generale care se aplică ambelor moduri

- Acumulatorul care se încarcă în acest moment este portul indicat de indicatorul luminos de încărcare iluminat în mod constant în roșu.
- Acumulatorii care sunt fierbinți imediat după ce au fost utilizați sau reci din cauza condițiilor de temperatură scăzută au nevoie de mai mult timp pentru a se încărca, aşadar se sare peste ei şi sunt încărcați după ceilalți acumulatori.
- În cazul în care încărcarea durează o perioadă lungă de timp, apăsați comutatorul de selectare de două ori.
  Acest lucru resetează încărcătorul, reevaluează acumulatorii care fie sunt fierbinți imediat după utilizare, fie sunt reci din cauza condițiilor de temperatură scăzută, şi sare peste ei înainte de a relua încărcarea.

Mod normal

- În cazul în care un acumulator este introdus într-un port cu un număr mai mic (adică, cu prioritate ridicată) de port în timp ce ceilalți acumulatori sunt în curs de încărcare, încărcarea acumulatorului recent introdus va începe după ce acumulatorul care se încarcă în acest moment s-a încărcat complet.

Modul multiplu

- În cazul în care acumulatorii reîncărcabili sunt utilizați înainte de a fi complet încărcați, nivelul de încărcare poate varia de la acumulator la acumulator.
- Introducerea unui acumulator complet descărcat într-un port liber în timp ce alți acumulatori sunt în curs de încărcare va duce la creşterea duratei necesare pentru încărcarea tuturor acumulatorilor.

ÎNCĂRCARE

Înainte de a utiliza scula electrică, încărcați acumulatorii după cum urmează.

1. **Conectați cablul de alimentare al încărcătorului la priză.**
   Când conectați ştecărul încărcătorului la o priză, indicatorul luminos de încărcare va clipi în culoarea roșie (la intervale de 1 secundă).
2. **Selectați modul de încărcare.**
   Selectați modul de încărcare pentru a se potrivi cerințelor. (**Fig. 2**) (Consultați „SELECTARE MOD DE ÎNCĂRCARE” de la pagina 100.)
3. **Introduceți acumulatorul în încărcător.**
   Introduceți corect acumulatorul în încărcător, conform **Fig. 4**.

NOTĂ

Indicatoarele luminoase de încărcare de lângă fiecare dintre cele patru porturi indică starea de încărcare a acumulatorului în curs de încărcare corespunzător.

4. **Încărcare**
   Atunci când introduceți un acumulator în încărcător, indicatorul luminos de încărcare va clipi în culoarea roșie.
   Atunci când acumulatorul se încarcă complet, indicatorul luminos de încărcare va lumina în culoare verde. (Vezi **Tabelul 2**)

(1) Semnificațiile indicatorului luminos de încărcare
Semnificațiile indicatorului luminos de încărcare sunt prezentate în **Tabelul 2**, conform stării încărcătorului sau a acumulatorului.

Tabelul 2

Semnificațiile indicatorului luminos de încărcare				
Indicator luminos de încărcare (ROȘU / VERDE)	Înainte de încărcare	Clipește (ROȘU)	Luminează timp de 0,5 secunde. Nu luminează timp de 0,5 secunde. (stă stinsă timp de 0,5 secunde)	Conectat la sursa de alimentare
	În timpul încărcării	Luminează (ROȘU)	Luminează în mod continuu	
	Încărcare completă	Luminează (VERDE)	Luminează în mod continuu (Sunet alarmă continuă: aproximativ 6 secunde)	
	Așteptare supraîncălzire	Clipește (ROȘU)	Luminează timp de 0,3 secunde. Nu luminează timp de 0,3 secunde. (stă stinsă timp de 0,3 secunde)	Acumulator supraîncălzit. Încărcare imposibilă. (Încărcarea va începe după ce acumulatorul se răcește)
	Încărcarea nu se poate efectua	Clipește (ROȘU)	Luminează timp de 0,1 secunde. Nu luminează timp de 0,1 secunde. (stă stinsă timp de 0,1 secunde) (Sunet alarmă intermitentă: aproximativ 2 secunde)	Defecțiune la acumulator sau la încărcător

(2) Referitor la temperaturile și timpul de încărcare al acumulatorului
Temperaturile și timpul de încărcare vor fi prezentate în **Tabelul 3**.

Tabelul 3

Încărcător				UC18YTSL				
Acumulator	Tip de acumulator			Li-ion				
	Temperaturi la care acumulatorul poate fi reîncărcat			0°C – 50°C				
	Tensiune de încărcare		V	14,4		18		
	Timp de încărcare, aprox. (La 20°C)			Seria BSL14xx		Seria BSL18xx		Serie multi volt
				(4 celule)	(8 celule)	(5 celule)	(10 celule)	(10 celule)
	1,3 Ah	min.		BSL1415S : 15	–	BSL1815S : 15	–	–
	1,5 Ah	min.		BSL1415 : 15	–	BSL1815 : 15	–	–
				BSL1415X : 15	–	BSL1815X : 15	–	–
	2,0 Ah	min.		BSL1420 : 20	–	BSL1820 : 20	–	–
	2,5 Ah	min.		BSL1425 : 25	–	BSL1825 : 25	–	–
	3,0 Ah	min.		BSL1430C : 30	BSL1430 : 20	BSL1830C : 30	BSL1830 : 20	–
	4,0 Ah	min.		–	BSL1440 : 26	–	BSL1840 : 26	–
	5,0 Ah	min.		–	BSL1450 : 32	–	BSL1850 : 32	BSL36A18 : 32
	6,0 Ah	min.		–	BSL1460 : 38	–	BSL1860 : 38	–
	8,0 Ah	min.		–	–	–	–	BSL36B18 : 52
USB × 2	Tensiune de încărcare		V	5				
	Curentul de încărcare		A	Total 2				

NOTĂ

- Este posibil ca duratele de încărcare a acumulatorului să crească în funcție de condițiile ambientale și de condițiile acumulatorului.
  Duratele de încărcare a acumulatorului se aplică la încărcarea unui acumulator pe cont propriu. Atunci când încărcați mai mulți acumulatori, durata totală de încărcare va fi suma duratelor individuale de încărcare.
- Durata de încărcare va creşte dacă temperatura mediului ambiant este sub 0°C.

5. Deconectați cablul de alimentare al încărcătorului de la priză.

6. Țineți ferm încărcătorul și scoateți acumulatorul.

NOTĂ

Asigurați-vă că scoateți acumulatorul din încărcător și apoi depozitați-l.

Cu privire la descărcarea electrică în caz de acumulatori noi etc.

Întrucât substanța chimică din interiorul acumulatorilor noi și a acumulatorilor care nu au fost folosiți o perioadă lungă de timp nu este activă, descărcarea electrică poate fi scăzută la prima și a doua lor folosire. Acesta este un fenomen temporar și perioada normală de încărcare va fi restabilită după încărcarea acumulatorilor de 2-3 ori.

Ce puteți face pentru prelungirea duratei de viață a acumulatorilor.

(1) Reîncărcați acumulatorii înainte să se consume complet.
Când simțiți că scula nu mai are putere, nu o mai folosiți și reîncărcați acumulatorul. Dacă veți continua să folosiți scula și curentul electric se consumă, acumulatorul se poate deteriora, astfel scurtându-i-se durata de viață.
(2) Evitați reîncărcarea la temperaturi înalte.
Un acumulator reîncărcabil este fierbinte imediat după utilizare. Dacă un astfel de acumulator este reîncărcat imediat după utilizare, substanța chimică din el își va pierde proprietățile și durata de viață a acumulatorului se va scurta. Lăsați acumulatorul să stea puțin și reîncărcați-l după ce s-a răcit.

PRECAUȚIE

- Dacă acumulatorul este încărcat cât timp este încălzit din cauză că a fost lăsat o perioadă lungă de timp într-un loc expus la lumina directă a soarelui sau pentru că acumulatorul tocmai a fost folosit, indicatorul luminos de încărcare se aprinde timp de 0,3 secunde, nu luminează timp de 0,3 secunde (se stinge pentru 0,3 secunde). Într-un astfel de caz, lăsați mai întâi acumulatorul să se răcească, apoi începeți încărcarea.
- Când indicatorul luminos de încărcare pâlpâie (la intervale de 0,2 secunde), verificați dacă în conectorul încărcătorului există corpuri străine și îndepărtați-le. În cazul în care nu există obiecte străine, este posibil ca acumulatorul sau încărcătorul să se fi defectat. Duceți-l la o unitate de service autorizată.
- Întrucât microcalculatorul încorporat are nevoie de aproximativ 3 secunde pentru a confirma că acumulatorul încărcat cu UC18YTSL este scos, așteptați minim 3 secunde înainte de a-l reintroduce pentru a continua încărcarea. Dacă acumulatorul este reintrodus înainte de trecerea a 3 secunde, acumulatorul nu poate fi încărcat corespunzător.

CUM SĂ REÎNCĂRCAȚI DISPOZITIVUL USB

AVERTISMENT

- Înainte de utilizare, verificați cablul USB conectat pentru orice fel de defect sau deteriorare.
  Folosirea unui cablu USB defect sau deteriorat poate cauza emisii de fum sau aprindere.
- Utilizați un cablu de conectare USB de mai puțin de 2 m.
- În cazul în care nu utiizați produsul, acoperiți portul USB cu capacul de cauciuc.
  Acumularea de praf etc. în portul USB poate cauza emisii de fum sau aprindere.

NOTĂ

- Timpul necesar pentru încărcare va fi mai lung atunci când un dispozitiv USB şi un acumulator se încarcă simultan.
- Ocazional, ar putea exista o pauză în timpul reîncărcării USB.
- Când nu se încarcă un dispozitiv USB, scoateți dispozitivul USB din încărcător.
  În caz contrar, se poate reduce durata de viață a acumulatorului unui dispozitiv USB și, totodată, se pot produce accidente neașteptate.
- Este posibil să nu se poată încărca unele dispozitive USB, în funcție de tipul dispozitivului.
- Curentul pentru încărcarea USB-ului nu ar trebui să depășească un total de 2 A pentru cele două porturi de încărcare USB.
  Nerespectarea acestui lucru poate duce la funcționarea defectuoasă a încărcătorului.

(1) Selectați o metodă de încărcare
În funcție de metoda de încărcare selectată, fie acumulatorul este introdus în încărcător, fie cablul de alimentare este conectat la o priză.
- Încărcarea unui dispozitiv USB de la o priză electrică (**Fig. 5-a**)
- Încărcarea unui dispozitiv USB și a bateriei de la o priză electrică (**Fig. 5-b**)

(2) Conectați cablul USB. (**Fig. 6**)
Trageți înapoi capacul de cauciuc și conectați ferm un cablu USB disponibil în comerț (adecvat pentru dispozitivul care este încărcat) în portul USB.
(3) Când încărcarea este finalizată (**Fig. 7**)
- Pentru a verifica starea încărcării, verificați dispozitivul USB.
- Scoateți cablul de alimentare din priză.
- Puneți capacul de cauciuc peste portul USB.

UTILIZAREA CA O SURSĂ DE ALIMENTARE CA

Produsul include o priză de CA comodă pentru utilizarea ca sursă de alimentare pentru dispozitivele CA. (Capacitatea curentului este de 8 A.)
Dispozitivele CA pot fi utilizate conectându-le la priza CA de pe încărcător cu ștecărul sursei de alimentare a încărcătorului introdus într-o priză electrică. (**Fig. 8**)

AVERTISMENT

Ștecărele cu împământare tip francez (ștecăre cu împământare de tip E) nu pot fi utilizate cu încărcătorul.
Rețineți că dispozitivele care necesită împământare utilizând astfel de ștecăr prezintă risc de electrocutare.
Verificați dispozitivul individual înainte de utilizare. (**Fig. 9**)

NOTĂ

- Dispozitivele CA conectate la încărcător nu ar trebui să depășească 8 A.
  Nerespectarea acestui lucru poate duce la funcționarea defectuoasă a încărcătorului.
  Citiți cu atenție manualul de instrucțiuni pentru dispozitivul care urmează a fi utilizat și verificați puterea nominală curentă înainte de utilizare.
- Asigurați-vă că ștecărul sursei de alimentare a încărcătorului este introdus într-o priză electrică în timp ce utilizați un dispozitiv CA.

(1) Selectați configurația de utilizare
- Utilizarea unui dispozitiv CA cu energie furnizată de la o priză electrică. (**Fig. 10-a**)
- Utilizarea unui dispozitiv CA și încărcarea unui acumulator cu energie furnizată de la o priză electrică. (**Fig. 10-b**)

ÎNTREȚINERE ȘI VERIFICARE

1. **Inspectarea șuruburilor de asamblare**
   Inspectați cu regularitate toate șuruburile de asamblare și asigurați-vă că sunt fixate corespunzător. Dacă există șuruburi care nu sunt fixe, strângeți-le imediat. Nerespectarea avertismentului poate duce la riscuri grave.
2. **Curățarea încărcătorului**
   Dacă încărcătorul este murdar, ștergeți-l folosind o cârpă uscată și moale sau una înmuiată într-o soluție de apă cu săpun. Nu folosiți solvenți pe bază de clor, benzină și nici diluanți, deoarece aceștia topesc masele plastice.
3. **Transportare după utilizare**

AVERTISMENT

Detașați toți acumulatorii de la încărcător înainte de transportare.
Daune sau vătămări pot surveni în cazul în care acumulatorii cad. (**Fig. 11**)

Un mâner de transport este prevăzut pentru o transportare ușoară după utilizare. Mânerul poate fi depozitat în unitatea principală pentru compactare atunci când nu este utilizat. (**Fig. 12**)

4. **Depozitați încărcătorul dacă nu este folosit**
   Când nu este utilizat, încărcătorul trebuie depozitat într-un loc uscat, la înălțime sau încuiat – astfel încât să nu poată fi accesat de copii.

PRECAUȚIE

Pe durata folosirii și a operațiunilor de întreținere a mașinii trebuie respectate reglementările și standardele naționale privind securitatea.

NOTĂ

Ca urmare a programului continuu de cercetare și dezvoltare derulat de HiKOKI, prezentele specificații pot fi modificate fără notificare prealabilă.

REMEDIEREA PROBLEMELOR

Dacă aparatul funcționează anormal, efectuați verificările din tabelul de mai jos. Dacă problema nu se remediază, consultați distribuitorul sau Centrul de service autorizat HiKOKI.

Simptom	Cauză posibilă	Remediu
Lampa de indicare a încărcării pâlpâie rapid roșu, iar încărcarea acumulatorului nu începe.	Acumulatorul nu este introdus complet.	Introduceți acumulatorul bine.
	În bornele acumulatorului sau în locul de atașare a acumulatorului există corpuri străine.	Scoateți corpurile străine.
Lampa de indicare a încărcării clipește în culoare roșie, iar procesul de încărcare a acumulatorului nu începe.	Acumulatorul nu este introdus complet.	Introduceți acumulatorul bine.
	Acumulatorul este supraîncălzit.	Dacă este lăsat așa, în cazul în care temperatura acestuia scade, acumulatorul va începe să se încarce automat, dar acest lucru poate reduce durata de viață a acumulatorului. Se recomandă ca înainte de a-l încărca, acumulatorul să fie răcit într-un loc bine ventilat, departe de lumina directă a soarelui.
Timpul de utilizare a acumulatorului este scurt, chiar dacă acumulatorul este încărcat complet.	Durata de viață a acumulatorului este epuizată.	Înlocuiți acumulatorul cu unul nou.
Acumulatorul se încarcă foarte greu.	Temperatura acumulatorului, a încărcătorului sau a mediului înconjurător este extrem de scăzută.	Încărcați acumulatorul în spațiu interior sau într-un alt mediu mai cald.
	Orificiile încărcătorului sunt blocate, cauzând supraîncălzirea componentelor sale interne.	Evitați blocarea orificiilor.
	Ventilatorul de răcire nu funcționează.	Contactați un centru de service autorizat HiKOKI pentru efectuarea de reparații.
Indicatorul de curent USB s-a oprit, iar dispozitivul USB nu se mai încarcă.	Capacitatea acumulatorului a început să se diminueze.	Înlocuiți acumulatorul cu unul care are suficientă capacitate.
		Conectați ștecărul de rețea al încărcătorului într-o priză electrică.
Indicatorul de curent USB nu se oprește, chiar dacă dispozitivul USB s-a încărcat.	Indicatorul de curent USB luminează în verde pentru a indica faptul că USB-ul poate fi încărcat.	Aceasta nu este o defecțiune.
Gradul de încărcare a unui dispozitiv USB nu este clar și în mod similar nu se știe dacă încărcarea este completă.	Indicatorul de curent USB nu se stinge, chiar dacă încărcarea s-a terminat.	Examinați dispozitivul USB, care se încarcă, pentru a confirma gradul său de încărcare.

Simptom	Cauză posibilă	Remediu
Încărcarea unui dispozitiv USB se oprește la mijlocul programului.	Încărcătorul a fost conectat la o priză electrică, în timp ce dispozitivul USB a fost încărcat folosind un acumulator drept sursă de curent electric.	Aceasta nu este o defecțiune. Încărcătorul oprește încărcarea USB-lui timp de aproximativ 5 secunde, atunci când distinge surse de curent electric diferite.
	Acumulatorul a fost introdus în încărcător, în timp ce dispozitivul USB a fost încărcat folosind o priză de curent electric drept sursă de curent electric.	
Încărcarea dispozitivului USB se oprește la jumătatea programului dacă acumulatorul și dispozitivul USB sunt încărcate simultan.	Acumulatorul s-a încărcat complet.	Aceasta nu este o defecțiune. Încărcătorul oprește încărcarea USB-ului timp de aproximativ 5 secunde, timp în care verifică dacă încărcarea acumulatorului s-a finalizat cu succes.
Încărcarea dispozitivului USB nu începe dacă acumulatorul și dispozitivul USB sunt încărcate simultan.	Capacitatea rămasă a acumulatorului este foarte diminuată.	Aceasta nu este o defecțiune. Când capacitatea acumulatorului atinge un anumit nivel, încărcarea USB-lui începe automat.
Dispozitivele CA nu pot fi utilizate chiar dacă sunt introduse în priza CA de pe încărcător.	Siguranța încărcătorului s-a declanșat din cauza sarcinii excesive de la dispozitivul CA.	Contactați un centru de service autorizat HiKOKI pentru efectuarea de reparații.
		Dispozitivele CA nu ar trebui să depășească 8 A.
Dispozitivele nu se încarcă nici când sunt conectate la porturile USB.	Siguranța încărcătorului s-a declanșat din cauza sarcinii excesive de la dispozitivul USB.	Contactați un centru de service autorizat HiKOKI pentru efectuarea de reparații.
		Dispozitivele USB nu ar trebui să depăşească un total de 2 A.

SPLOŠNI VARNOSTNI UKREPI PRI UPORABI

1. Delovno mesto mora biti čisto. Nered na delovnem mestu ali delovni mizi lahko povzroči nesrečo.
2. Izogibajte se nevarnemu okolju. Električnega orodja in polnilnika ne izpostavljajte dežju. Električnega orodja in polnilnika ne uporabljajte v vlažnem ali mokrem okolju. Delovno mesto mora biti dobro osvetljeno.
   Električnega orodja in polnilnika ne uporabljajte v bližini vnetljivih ali eksplozivnih materialov.
   Orodja in polnilnika ne uporabljajte v bližini gorljivih tekočin in plinov.
3. To napravo lahko uporabljajo otroci stari vsaj 8 let in osebe z omejenimi fizičnimi, čutnimi ali mentalnimi sposobnostmi ali brez izkušenj in znanj, če so pod nadzorom ali so dobili navodila glede varne rabe naprave in razumejo mogoče nevarnosti. Otroci se ne smejo igrati z napravo. Otroci ne smejo čistiti in vzdrževati naprave brez nadzora.
4. Orodje in polnilnik shranite, ko ga ne uporabljate. Ko orodja in polnilnika ne uporabljate, ga shranite na suho, visoko ali zaklenjeno mesto – izven dosega otrok. Orodje in polnilnik shranite na mesto, kjer je temperatura nižja od 40°C.
5. Ne zlorabljajte kabla. Polnilnika nikoli ne prenašajte z držanjem za kabel in ne vlecite zanj pri izklopu iz vtičnice. Kabel zavarujte pred vročino, oljem in ostrimi robovi.
6. Ko polnilnika ne uporabljate ali ga vzdržujete in pregledujete, izključite napajalni kabel polnilnika iz vtičnice.
7. Da bi se izognili nevarnosti vedno uporabljajte le navedeni polnilnik.
8. Uporabljajte le originalne HiKOKI nadomestne dele.
9. Električnega orodja in polnilnika ne uporabljajte za druge namene kot je navedeno v navodilih za uporabo.
10. Da bi se izognili poškodbam uporabljajte le dodatke ali priključke, ki so priporočeni v teh navodilih za uporabo ali v HiKOKI katalogu.
11. Če je napajalni kabel poškodovan, ga mora proizvajalec ali njegov serviser ali za to usposobljena oseba zamenjati, da se prepreči nevarnost.
    Popravila naj opravlja le pooblaščen servis. Proizvajalec ni odgovoren za škode ali poškodbe, ki so nastale zaradi popravila s strani nepooblaščene osebe ali zaradi nepravilne uporabe orodja.
12. Povsem se prepričajte, da je območje priključka polnilnika brez kakršnega koli lepljivega tujega materiala ali tekočine. Če obstaja kakšen tuj material ali tekočina, ju odstranite pred uporabo.
13. Da bi ohranili dobro delovanje električnega orodja in polnilnika, nikoli ne odstranjujte nameščenih pokrovov ali vijakov.
14. Polnilnik vedno uporabljajte pri napetosti, ki je navedena na imenski plošči.
15. Pred uporabo vedno napolnite baterijo.
16. Nikoli ne uporabljajte druge baterije kot je navedena. Na električno orodje ne priključujte navadne baterije, druge polnilne baterije od navedene ali avtomobilske baterije.
17. Ne uporabljajte transformatorja, ki vsebuje dinamo.
18. Baterije ne polnite s pomočjo istosmernega toka.
19. Vedno polnite v notranjih prostorih. Ker se polnilnik in baterija med polnjenjem rahlo segrejeta, polnite baterijo na mestu, ki ni izpostavljeno neposredni sončni svetlobi; kjer je vlažnost nizka in dobro zračenje.
20. Skico razstavljenega orodja v teh navodilih za uporabo uporabite le za pooblaščeno servisiranje.

VARNOSTNI UKREPI ZA POLNILNIK

1. Baterijo vedno polnite pri okoljski temperaturi od -10–40°C. Temperatura, nižja od -10°C bo povzročila prenapolnjenost kar je nevarno. Baterije ni mogoče polniti pri temperaturi višji od 40°C.
   Najbolj primerna temperatura za polnjenje je med 20–25°C
2. Ne dovolite, da bi v luknjo, ki povezuje polnilno baterijo prišel tujek.
3. Polnilne baterije in polnilnika nikoli ne razstavljajte.
4. V polnilni bateriji nikoli ne povzročite kratkega stika.
   Kratek stik v bateriji bo povzročil močan električni tok in pregrevanje. Posledica tega bo pregretje ali poškodba baterije.
5. Baterije ne zavrzite v ogenj.
   Če baterija zagori, lahko eksplodira.
6. Uporaba prazne baterije lahko poškoduje polnilnik.
7. Ko se življenjska doba baterije zmanjša za normalno uporabo, jo takoj nesite v trgovino, kjer ste jo kupili. Prazne baterije ne zavrzite.
8. V prezračevalne reže polnilnika ne vstavljajte predmetov.
   Vstavljanje kovinskih ali vnetljivih predmetov v prezračevalne reže polnilnika bo povzročilo električni udar ali poškodovalo polnilnik.

PREVIDNOSTNI UKREPI ZA POVEZAVO Z NAPRAVO USB

Ko pride do nepričakovane težave, je mogoče, da bodo podatki na napravi USB, ki je povezana s tem izdelkom, poškodovani ali izgubljeni. Vedno naredite varnostno kopijo podatkov na napravi USB, preden jo uporabite s tem izdelkom.
Naše podjetje ne prevzema odgovornosti za podatke, ki so shranjeni na napravi USB in se poškodujejo ali izgubijo, ali za poškodbe na povezani napravi.

SPECIFIKACIJE

Model	UC18YTSL
Napetost polnjena	14,4 V – 18 V
Teža	1,6 kg

UPORABA

- Za polnjenje BATERIJE HiKOKI serije BSL14, serije BSL18 in serije MV.
- Za polnjenje naprav USB.
- Za uporabo kot vtičnice za izmenični tok.

IZBIRA NAČINA POLNJENJA

Ta naprava lahko polni do štiri polnilne baterije, z izbiro dveh načinov.
Baterije za polnjenje se lahko polnijo v vseh vratih, tako v normalnem načinu kot tudi v načinu multi.
Ko je stikalo za izbiro načina izklopljeno, se baterije polnijo v normalnem načinu. Ko je stikalo vklopljeno, se polnijo v multi načinu. (**Sl. 2**)

Način	Normalno	Več
Namensko	Za zaporedno polnjenje več baterij.	Za polnjenje vseh baterij hkrati.
Način polnjenja	Polni v zaporedju številk vrat od 1 do 4.	Vse baterije polni enakomerno.
Stikalo za izbiro načina	Izklop	Vklop
Lučka indikatorja načina	Izklop (Multi Mode)	Vklop (Multi Mode)

Običajni način (izbirnik načina za izklop)
Baterije za polnjenje se polnijo po vrstnem redu številk vrat (1 → 2 → 3 → 4). (**Sl. 3**)
Lučka za prikaz polnjenja se obarva zeleno, ko je ustrezna baterija povsem napolnjena, in sproži zvočni alarm za uporabnika.
Čas, ki je potreben za popolno polnjenje vseh baterij, je skupni čas polnjenja za vsako baterijo.
V primeru, prikazanem v **Tabeli 1**, je čas, ki je potreben za polno polnjenje baterije v vratih številka 2, skupni čas, potreben za polnjenje baterij v vratih številka 1 in 2 (32 minut + 52 minut = 84 minut).

Nasvet

Polnilne baterije, ki jih želite kmalu uporabiti, je treba vstaviti v zaporedju od vrat številka 1.

Multi način (vklopljeno stikalo izbirnika načina)
Vse baterije bodo hkrati napolnjene. Lučka za prikaz polnjenja se obarva zeleno, ko so vse polnilne baterije povsem napolnjene, in sproži zvočni alarm za uporabnika.
V primeru prikazanem v **Tabeli 1**, bo trajalo 152 minut, da se povsem napolnijo vse štiri baterije hkrati.

Tabela 1 Primer polnjenja

Vrata št.	Akumulatorska baterija	Čas polnjenja*
1	BSL 36A18	32 minut
2	BSL 36B18	52 minut
3	BSL 1860	38 minut
4	BSL 1430C	30 minut
Skupni čas polnjenja		152 minut

* Čas polnjenja se spreminja glede na preostalo zmogljivost baterij.

Splošne točke veljajo za oba načina

- Baterija, ki se trenutno polni, pomeni vrata, ki so označena s stalno rdečo osvetljeno indikatorsko lučko za polnjenje.
- Baterije, ki so vroče takoj po uporabi ali so hladne zaradi nizkih temperaturnih pogojev, se polnijo dlje časa, zato jih preskočite in napolnite po drugih baterijah.
- Če polnjenje traja dalj časa, dvakrat pritisnite izbirno stikalo.
  To ponastavi polnilnik, ponovno oceni baterije, ki so takoj po uporabi bodisi vroče ali pa hladne zaradi nizkih temperaturnih pogojev, in jih pred ponovnim polnjenjem preskoči.

Normalen način

- Če je baterija vstavljena v vrata z nižjo številko (tj. višja prioriteta), medtem ko se druge baterije polnijo, se polnjenje novo vstavljene baterije začne, ko je baterija, ki se trenutno polni, popolnoma napolnjena.

Multi način

- Če se baterije uporabijo, preden so popolnoma napolnjene, se bo raven polnjenja razlikovala od baterije do baterije.
- Vstavljanje prazne baterije v prazno odprtino, medtem ko se polnijo druge baterije, bo povečalo čas, potreben za polnjenje vseh baterij.

POLNJENJE

Pred uporabo električnega orodja napolnite baterijo po sledečem postopku.

1. **Napajalni kabel polnilnika vključite v vtičnico.**
   Ob priključitvi vtikača polnilnika v vtičnico bo kontrolna lučka napolnjenosti utripala rdeče (v 1-sekundnih intervalih).
2. **Izberite način polnjenja.**
   Izberite način polnjenja, da bo ustrezal zahtevam. (**Sl. 2**) (glejte »IZBIRA NAČINA POLNJENJA« na strani 106).
3. **Vstavite baterijo v polnilnik.**
   Trdno vstavite baterijo v polnilnik, kot je prikazano na **Sl. 4**.

OPOMBA

Luči za polnjenje zraven vsakega od štirih vrat označujejo stanje polnjenja ustrezne baterije, ki se polni.

4. **Polnjenje**
   Pri vstavitvi baterije v polnilnik bo kontrolna lučka napolnjenosti svetila rdeče.
   Ko bo baterija povsem napolnjena, bo kontrolna lučka gorela zeleno. (Glej **Tabela 2**)

(1) Označba kontrolne lučke napolnjenosti
Označbe kontrolne lučke napolnjenosti bodo takšne, kot je prikazano v **Tabeli 2**, glede na pogoje polnilnika ali baterije za polnjenje.

Tabela 2

Kazalniki kontrolne lučke napolnjenosti				
Kontrolna lučka napolnjenosti (RDEČ/ ZELEN)	Pred polnjenjem	Utripa (RDEČ)	Sveti za 0,5 sekunde. Ne sveti za 0,5 sekunde. (ugasne se za 0,5 sekunde)	Priključen v električni vir
	Med polnjenjem	Sveti (RDEČ)	Nenehno sveti	
	Polnjenje končano	Sveti (ZELEN)	Nenehno sveti (Neprekinjeno brenčanje: okoli 6 sekund)	
	Mirovanje po pregretju	Utripa (RDEČ)	Sveti za 0,3 sekunde. Ne sveti za 0,3 sekunde. (ugasne se za 0,3 sekunde)	Pregreta baterija. Ni mogoče napolniti. (Polnjenje se bo izvršilo, ko se baterija ohladi)
	Polnjenje ni možno	Utripa (RDEČ)	Sveti za 0,1 sekunde. Ne sveti za 0,1 sekunde. (ugasne se za 0,1 sekunde) (Brenčanje v presledkih: okoli 2 sekundi)	Napaka v bateriji ali polnilniku

(2) Temperature in čas polnjenja baterije
Temperatura in čas polnjenja je prikazan v **Tabela 3**.

Tabela 3

Polnilnik			UC18YTSL				
Baterija	Vrsta baterije		Li-ion				
	Temperature pri katerih se lahko baterija polni		0°C – 50°C				
	Napetost polnjena	V	14,4		18		
	Čas polnjenja, pribl. (pri 20°C)		Serija BSL14xx		Serija BSL18xx		Večvoltna serija
			(4 celice)	(8 celic)	(5 celic)	(10 celic)	(10 celic)
	1,3 Ah	min.	BSL1415S : 15	–	BSL1815S : 15	–	–
	1,5 Ah	min.	BSL1415 : 15	–	BSL1815 : 15	–	–
			BSL1415X : 15	–	BSL1815X : 15	–	–
	2,0 Ah	min.	BSL1420 : 20	–	BSL1820 : 20	–	–
	2,5 Ah	min.	BSL1425 : 25	–	BSL1825 : 25	–	–
	3,0 Ah	min.	BSL1430C : 30	BSL1430 : 20	BSL1830C : 30	BSL1830 : 20	–
	4,0 Ah	min.	–	BSL1440 : 26	–	BSL1840 : 26	–
	5,0 Ah	min.	–	BSL1450 : 32	–	BSL1850 : 32	BSL36A18 : 32
	6,0 Ah	min.	–	BSL1460 : 38	–	BSL1860 : 38	–
	8,0 Ah	min.	–	–	–	–	BSL36B18 : 52
USB × 2	Napetost polnjenja	V	5				
	Polnilni tok	A	Skupaj 2				

OPOMBA
- Čas polnjenja baterije se lahko poveča, odvisno od pogojev okolice in stanja baterije.
  Časi polnjenja baterije veljajo samo za polnjenje ene baterije. Pri polnjenju več baterij bo skupni čas polnjenja vsota posameznih časov polnjenja.
- Čas polnjenja se podaljša, če je temperatura okolice nižja od 0°C.

5. Izključite napajalni kabel polnilnika iz vtičnice.
6. Polnilnik trdno primite in izvlecite baterijo.

OPOMBA
Baterijo izvlecite iz polnilnika po uporabi in jo shranite.

V zvezi z električnim tokom v primeru novih baterij itd.

Ker notranja kemijska snov novih baterij in baterij, ki niso bile dlje časa uporabljene, ni aktivirana, je lahko električni tok nizek, ko jih uporabljate prvič in drugič. To je časovno omejen pojav in normalen čas, potreben za polnjenje, se povrne po 2 – 3 polnjenjih baterije.

Kaj storiti za daljše delovanje baterij.

(1) Baterije napolnite, preden se popolnoma spraznijo.
Če začutite, da moč orodja upada, ga prenehajte uporabljati in napolnite njegovo baterijo. Če nadaljujete z uporabo orodja in porabite električni tok, se lahko baterija poškoduje, kar skrajša njeno življenjsko dobo.

(2) Izogibajte se polnjenju pri visokih temperaturah.
Akumulatorska baterija bo takoj po uporabi vroča. Če boste takšno baterijo polnili takoj po uporabi, se bo njena notranja kemijska snov izčrpala in življenjska doba baterije se bo skrajšala. Pustite baterijo in jo napolnite potem, ko se je nekaj časa ohlajala.

POZOR

- Pri polnjenju segrete baterije, ki je bila dalj časa izpostavljena neposredni sončni svetlobi ali pa je bila pravkar uporabljena, bo kontrolna lučka napolnjenosti zasvetila za 0,3 sekunde, ne bo svetila za 0,3 sekunde (ugasne se za 0,3 sekunde). V takem primeru najprej počakajte, da se baterija ohladi, in šele nato pričnite s polnjenjem.
- Ko kontrolna lučka napolnjenosti utripa (vsake 0,2 sekunde), preverite, ali so na kontaktih polnilnika tujki, in jih odstranite. Če tujkov ni, gre verjetno za okvaro baterije ali polnilnika. Odnesite ju v pooblaščeni servisni center.
- Ker traja približno 3 sekunde, preden vgrajeni mikroračunalnik zazna, da ste baterijo, ki jo polnite v polnilniku UC18YTSL vzeli iz polnilnika, počakajte vsaj 3 sekunde, preden jo znova vstavite in nadaljujete s polnjenjem. Če baterijo vstavite, preden pretečejo 3 sekunde, se morda ne bo pravilno napolnila.

KAKO NAPOLNITI NAPRAVO USB

OPOZORILO

- Pred uporabo preverite, če so na kablu USB kakršne koli napake ali poškodbe.
  Uporaba okvarjenega ali poškodovanega kabla USB lahko povzroči dim ali ogenj.
- Uporabite priključni kabel USB, krajši od 2 m.
- Ko proizvoda ne uporabljate, pokrijte vrata USB z gumijastim pokrovčkom.
  Zbiranje prahu itd. v vratih USB lahko povzroči nastajanje dima ali ogenj.

OPOMBA

- Čas, ki je potreben za polnjenje, bo daljši, če napravo USB in baterijo polnite hkrati.
- Med polnjenjem USB lahko pride do občasnih prekinitev.
- Ko naprave USB ne polnite, odstranite napravo USB s polnilnika.
  Če tega ne boste storili, boste skrajšali življenjsko dobo naprave USB, pride pa lahko tudi do nepričakovanih nesreč.
- V tem primeru morda ne bo mogoče napolniti naprav USB, kar je odvisno od vrste naprave.
- Napajalni tok USB ne sme skupno preseči 2 A za dvoje polnilnih vrat USB.
  Če tega ne upoštevate, lahko pride do okvare polnilnika.

(1) Izbira načina polnjenja
Glede na izbiro načina polnjenja je treba vstaviti baterijo v polnilnik ali vtikač v vtičnico.
  - Polnjenje naprave USB preko električne vtičnice (**Sl. 5-a**)
  - Polnjenje naprave USB in baterije preko električne vtičnice (**Sl. 5-b**)

(2) Povežite kabel USB. (**Sl. 6**)
Umaknite gumijasti pokrovček in tesno povežite kabel USB (primeren za napravo, ki jo polnite) z vrati USB.

(3) Ko je polnjenje končano (**Sl. 7**)

- Če želite preveriti stanje napolnjenosti, preverite napravo USB.
- Odklopite vtikač iz električne vtičnice.
- Namestite gumijasti pokrovček čez vrata USB.

UPORABA KOT NAPAJANJE AC

Izdelek vsebuje priročno vtičnico AC za uporabo napajanja za naprave AC. (Trenutna zmogljivost je 8A.)
Naprave AC lahko uporabite tako, da jih priključite v AC vtičnico na polnilniku z vtikačem za napajanje polnilnika, priklopljenim v električno vtičnico. (**Sl. 8**)

OPOZORILO

Ozemljeni vtiči francoskega tipa (Ozemljeni vtiči tipa E) se ne morejo uporabiti skupaj z napajalnikom.
Upoštevajte, da naprave, ki zahtevajo ozemljitev s to vrsto vtiča, predstavljajo nevarnost električnega udara.
Pred uporabo preverite posamezno napravo. (**Sl. 9**)

OPOMBA

- Naprave AC, ki so priključene na polnilnik, ne smejo preseči 8 A.
  To lahko povzroči okvaro polnilnika.
  Pozorno preberite navodila za uporabo naprave in preverite nazivni tok pred uporabo.
- Prepričajte se, da je polnilnik vključen v električno vtičnico, medtem ko uporabljate AC napravo.

(1) Izberite konfiguracijo uporabe
  - Uporaba naprave AC z napajanjem iz električne vtičnice. (**Sl. 10-a**)
  - Uporaba naprav AC in polnjenje baterije z napajanjem iz električne vtičnice. (**Sl. 10-b**)

VZDRŽEVANJE IN PREGLEDOVANJE

1. **Pregled montažnih vijakov**
   Redno pregledujte vse montažne vijake in zagotovite, da so tesno pritrjeni. V kolikor bi kateri vijak bil zrahljan ga takoj privijte. Če tega ne storite lahko pride do resne nevarnosti.
2. **Čiščenje polnilnika.**
   Umazan polnilnik obrišite z mehko suho krpo ali s krpo navlaženo z milnico. Ne uporabljajte klorovih raztopin, bencina ali razredčevalcev barve, saj ti stopijo plastiko.
3. **Prevoz po uporabi**

OPOZORILO

Pred prevozom odstranite baterije iz polnilnika.
V primeru padca baterij lahko pride do poškodb. (**Sl. 11**)

Nosilni ročaj je namenjen za enostavno nošenje po uporabi. Ročaj je mogoče shraniti v glavno enoto za kompaktnost, ko ni v uporabi. (**Sl. 12**)

4. **Shranjevanje polnilnika**
   Ko polnilnika ne uporabljate ga shranite na suho, visoko ali zaklenjeno mesto – izven dosega otrok.

POZOR

Pri uporabi in vzdrževanju električnih orodjih je treba upoštevati varnostne uredbe in standarde, ki so določene za vsako državo.

OPOMBA

Zaradi HiKOKIJEVEGA programa nenehnega raziskovanja in razvoja se specifikacije lahko spremenijo brez predhodnega obvestila.

ODPRAVLJANJE MOTENJ

Uporabite pregled v spodnji tabeli, če orodje ne deluje normalno. Če to ne odpravi težave, se posvetujte z vašim prodajalcem ali HiKOKI pooblaščenim servisnim centrom.

Težava	Mogoč vzrok	Odprava
Lučka za prikaz polnjenja hitro utripa v rdeči barvi in polnjenje baterije se ne prične.	Baterija ni povsem vstavljena.	Čvrsto vstavite baterijo.
	Na kontaktih baterije ali na mestu, kjer je baterija pritrjena, so tujki.	Odstranite tujke.
Lučka za prikaz polnjenja utripa rdeče in polnjenje baterije se ne prične.	Baterija ni povsem vstavljena.	Čvrsto vstavite baterijo.
	Baterija je pregreta.	Če jo pustite pri miru, se bo baterija pričela samodejno polniti, če se bo znižala njena temperatura, vendar lahko to vpliva na življenjsko dobo baterije. Priporočamo, da baterijo ohladite na dobro prezračevanem mestu brez neposredne sončne svetlobe.
Čas delovanja baterije je kratek, čeprav je baterija popolnoma napolnjena.	Življenjska doba baterije je potekla.	Zamenjajte baterijo z novo.
Baterija se polni veliko časa.	Temperatura baterije, polnilnika ali okolice je zelo nizka.	Napolnite baterijo v notranjih prostorih ali v drugem toplem okolju.
	Odprtine polnilnika so blokirane, zato so se notranje komponente pregrele.	Ne blokirajte odprtin.
	Hladilni ventilator ne deluje.	Kontaktirajte pooblaščeni servisni center HiKOKI zaradi popravil.
Lučka za napajanje USB se je izklopila in naprava USB se je nehala polniti.	Baterija je skoraj prazna.	Zamenjajte baterijo z baterijo, ki ni prazna.
		Povežite vtikač polnilnika s vtičnico.
Lučka za napajanje USB se ne izklopi, čeprav je naprava USB končala s polnjenjem.	Lučka za polnjenje USB postane zelene barve, da prikaže, da je polnjenje z USB mogoče.	To ni okvara.
Ni jasno, kakšno je stanje napolnjenosti naprave USB in ali je polnjenje končano.	Lučka za napajanje USB se ne izklopi, tudi ko je polnjenje zaključeno.	Preverite stanje polnjenja naprave USB, ki se polni.
Polnjenje naprave USB se na sredi ustavi.	Polnilnik ste povezali z električno vtičnico, medtem ko se je polnila naprava USB, ki je za vir energije uporabljala baterijo.	To ni okvara. Polnilnik ustavi polnjenje USB za okoli 5 sekund, ko menjuje vire napajanja.
	V polnilnik ste vstavili baterijo, medtem ko se je polnila naprava USB z električno vtičnico kot virom energije.	
Polnjenje naprave USB se na sredi ustavi, ko se hkrati polnita baterija in naprava USB.	Baterija je povsem napolnjena.	To ni okvara. Polnilnik ustavi polnjenje USB za okoli 5 sekund, ko preveri, če se je baterija uspešno povsem napolnila.
Polnjenje naprave USB se ne prične, ko se hkrati polnita baterija in naprava USB.	Preostala zmogljivost baterije je zelo nizka.	To ni okvara. Ko zmogljivost baterije doseže določeno raven, se samodejno prične polnjenje USB.
Naprav AC ne morete uporabljati niti kadar so priključene v vtičnico AC na polnilniku.	Varovalka polnilnika se je sprožila zaradi prekomerne obremenitve naprave AC.	Kontaktirajte pooblaščeni servisni center HiKOKI zaradi popravil.
		Naprave AC ne smejo presegati 8 A.
Naprave se ne polnijo, tudi če jih priključite na vrata USB.	Varovalka polnilnika se je sprožila zaradi prekomerne obremenitve naprave USB.	Kontaktirajte pooblaščeni servisni center HiKOKI zaradi popravil.
		Naprave USB ne smejo skupno preseči 2 A.

VŠEOBECNÉ PREVÁDZKOVÉ BEZPEČNOSTNÉ OPATRENIA

1. Udržujte čistú pracovnú plochu. Neporiadok v pracovnej oblasti a na pracovnom stole privolávajú nehody.
2. Vyhnite sa nebezpečnému prostrediu. Elektrické náradie a nabíjačku nevystavujte dažďu. Elektrické náradie a nabíjačku nepoužívajte na vlhkých alebo mokrých miestach. Pracovnú plochu majte riadne osvetlenú.
   Elektrické náradie a nabíjačku nepoužívajte v blízkosti horľavých alebo výbušných materiálov.
   Elektrické náradie a nabíjačku nepoužívajte v prítomnosti horľavých kvapalín alebo plynov.
3. Toto zariadenie môžu používať deti od 8 rokov a osoby so zníženými telesnými, zmyslovými alebo mentálnymi schopnosťami alebo s nedostatkom skúseností a znalostí, ak sú pod dozorom alebo boli poučené o bezpečnom spôsobe používania výrobku a chápu nebezpečenstvá s tým spojené. Deti sa nesmú hrať so zariadením. Čistenie a používateľskú údržbu nesmú deti vykonávať bez dozoru.
4. Nevyužívané náradie a nabíjačku uskladnite. Keď náradie a nabíjačku nepoužívate, musíte ich uskladniť na suchom, vyvýšenom alebo uzamknutom mieste - mimo dosahu alebo detí. Náradie a nabíjačku skladujte na mieste, kde je teplota nižšia, ako 40 °C.
5. S káblom nezaobchádzajte nesprávnym spôsobom. Nabíjačku nikdy neprenášajte za kábel a pri odpájaní zo zásuvky zaň nikdy neťahajte. Kábel udržujte mimo tepla, oleja a ostrých hrán.
6. Keď nabíjačku nepoužívate alebo počas údržby a kontroly odpojte napájací kábel nabíjačky od zásuvky.
7. Aby ste sa vyhli nebezpečenstvu, vždy používajte len stanovenú nabíjačku.
8. Používajte len originálne náhradné diely spoločnosti HiKOKI.
9. Elektrické náradie a nabíjačku nepoužívajte na iné, ako presne stanovené účely, ktoré sú uvedené v pokynoch na manipuláciu.
10. Aby ste sa vyhli poraneniu osôb, používajte iba príslušenstvo alebo doplnky odporúčané v týchto pokynoch na manipuláciu alebo v katalógu spoločnosti HiKOKI.
11. Ak je napájací kábel poškodený, musí byť vymenený výrobcom, servisným zástupcom alebo podobne kvalifikovanou osobou, aby ste sa vyhli nebezpečenstvu.
    Opravy dávajte vykonávať len v autorizovanom servise. Výrobca nepreberá zodpovednosť za akékoľvek škody alebo poranenia, ktoré sú spôsobené opravami neautorizovanými osobami alebo nesprávnym použitím náradia.
12. Riadne sa uistite, že v priestore so svorkami nabíjačky sa nenachádza žiadny priľnavý cudzí materiál ani kvapalina. Ak sa tam nachádza akýkoľvek cudzí materiál alebo kvapalina, pred použitím ich odstráňte.
13. Aby ste zabezpečili predpísanú prevádzkovú neporušenosť elektrického náradia a nabíjačky, neodstraňujte nainštalované kryty alebo skrutky.
14. Nabíjačku vždy používajte pri napätí, ktoré je uvedené na typovom štítku.
15. Pred použitím batériu nabite.
16. Nikdy nepoužívajte inú, ako špecifikovanú batériu. K elektrickému náradiu nikdy nepripájajte zvyčajný suchý článok, nabíjateľnú batériu inú, ako predpísanú alebo autobatériu.
17. Nikdy nepripájajte transformátor, ktorý má posilňovač.
18. Batériu nenabíjajte zo sieťového zdroja jednosmerného prúdu.
19. Vždy nabíjajte vo vnútri. Keďže sa počas nabíjania nabíjačka a batéria mierne zohrejú, nabíjajte batériu na miestach, ktoré nie sú vystavené priamemu slnečnému žiareniu a na miestach s nízkou vlhkosťou a dobrým odvetrávaním.
20. Schému montážneho výkresu v týchto pokynoch na manipuláciu používajte len na autorizované servisné práce.

BEZPEČNOSTNÉ OPATRENIA PRE NABÍJAČKU

1. Batériu nabíjajte pri okolitej teplote od -10°C do 40 °C. Teplota, ktorá je nižšia ako -10 °C bude viesť k prebitiu, ktoré je nebezpečné. Batériu nesmiete nabíjať pri teplote, ktorá je vyššia ako 40 °C.
   Najvhodnejšia teplota na nabíjanie je 20 – 25 °C.
2. Nedovoľte, aby sa do otvoru na pripojenie nabíjateľnej batérie dostali akékoľvek cudzie telesá.
3. Nabíjateľnú batériu alebo nabíjačku nikdy nerozoberajte.
4. Nabíjateľnú batériu nikdy neskratujte.
   Skratovanie batérie bude viesť k vysokému elektrickému prúdu a prehriatiu. Následkom bude spálenie alebo poškodenie batérie.
5. Batériu nehádžte do ohňa.
   Ak sa batéria páli, môže explodovať.
6. Používanie vybitej batérie poškodí nabíjačku.
7. Ak je životnosť ďalšieho nabíjania príliš krátka na praktické použitie, odneste batériu do predajne, v ktorej ste ju zakúpili. Vyčerpanú batériu nelikvidujte.
8. Do ventilačných otvorov na nabíjačke nevkladajte žiadne predmety.
   Ak do ventilačných otvorov vložíte kovové predmety alebo horľavé materiály, bude to viesť k nebezpečenstvu poranenia elektrickým prúdom alebo sa poškodí nabíjačka.

BEZPEČNOSTNÉ OPATRENIA PRE PRIPOJENIE USB ZARIADENIA

Ak sa vyskytnú neočakávané problémy, údaje na USB zariadení, ktoré je pripojené k tomuto výrobku, sa môžu poškodiť alebo stratiť. Pred použitím tohto výrobku sa vždy uistite, že ste si zálohovali všetky údaje, ktoré sa nachádzajú na USB zariadení.
Vezmite do úvahy, že naša spoločnosť nepreberá žiadnu zodpovednosť za údaje, ktoré sú uložené na USB zariadení, ktoré sa poškodia alebo stratia, ani za žiadne škody, ktoré sa môžu vyskytnúť na pripojenom zariadení.

TECHNICKÉ PARAMETRE

Model	UC18YTSL
Nabíjacie napätie	14,4 V – 18 V
Hmotnosť	1,6 kg

APLIKÁCIA

- Na nabíjanie HiKOKI BATTERY radu BSL14, BSL18 a MV.
- Pre dobíjanie USB zariadení.
- Pre použitie ako zásuvky striedavého napájania.

VÝBER REŽIMU NABÍJANIA

Toto zariadenie dokáže nabíjať až štyri nabíjateľné batérie s možnosťou výberu z dvoch režimov.
Nabíjateľné batérie sa dajú nabíjať v ľubovoľnom z portov v bežnom režime aj v multifunkčnom režime.
Keď je prepínač voľby režimu vypnutý, batérie sa nabíjajú v normálnom režime. Keď je prepínač zapnutý, nabíjajú sa v multifunkčnom režime. (**Obr. 2**)

Režim	Normálne nabíjanie	Multifunkčný
Účel	Nabíjanie viacerých batérií postupne.	Nabíjanie všetkých batérií súčasne.
Metóda nabíjania	Nabíjanie postupne z portov od čísla 1 až po 4.	Nabíjanie všetkých batérií rovnomerne.
Prepínač voľby režimu	Vyp.	Zap
Kontrolka režimu	Vyp. Multi Mode	Zap Multi Mode

Normálny režim (Prepínač voľby režimu vypnutý)
Nabíjateľné batérie sa nabíjajú v poradí čísel portov (1→2→3→4). (**Obr. 3**)
Kontrolka nabíjania zasvieti nazeleno, ak je príslušná dobíjateľná batéria úplne nabitá a bzučiak vydá zvukový signál, ktorý upozorní používateľa.
Doba potrebná na úplné nabitie všetkých batérií bude celková doba nabíjania pre každú batériu.
V príklade uvedenom v **Tabuľke 1** bude doba potrebná na úplné nabitie batérie v porte číslo 2 celkovou dobou potrebnou na nabitie batérií v portoch číslo 1 a 2 (32 minút + 52 minút = 84 minút).

Tip

Nabíjateľné batérie, ktoré chcete čoskoro použiť, by mali byť vložené v poradí od portu číslo 1.

Multifunkčný režim (Prepínač voľby režimu zapnutý)
Všetky batérie sa budú nabíjať súčasne. Kontrolky nabíjania zasvietia nazeleno, ak sú všetky dobíjateľné batérie úplne nabité a bzučiak vydá zvukový signál, ktorý upozorní používateľa.
V príklade uvedenom v **Tabuľke 1** bude trvať 152 minút, kým sa úplne nabijú všetky štyri batérie súčasne.

Tabuľka 1 Príklad nabíjania

Port č.	Nabíjateľná batéria	Doba nabíjania*
1	BSL 36A18	32 minút
2	BSL 36B18	52 minút
3	BSL 1860	38 minút
4	BSL 1430C	30 minút
Celková doba nabíjania		152 minút

* Doba nabíjania sa bude líšiť v závislosti na zvyškovej kapacite batérií.

Všeobecné body vzťahujúce sa na oba spôsoby

- Aktuálne nabíjaná batéria je v porte označená stabilne svietiacou kontrolkou nabíjania načerveno.
- Batérie, ktoré sú horúce ihneď po použití alebo studené kvôli nízkoteplotným podmienkam, sa dlhšie nabíjajú, preto sú preskočené a nabíjané po ostatných batériách.
- Ak nabíjanie trvá dlho, stlačte prepínač dvakrát.
  Tým sa vynuluje nabíjačka, prehodnocujú sa batérie, ktoré sú buď horúce ihneď po použití alebo studené v dôsledku nízkych teplôt a preskočia sa pred obnovením nabíjania.

Normálny režim

- Ak sa batéria vloží do portu s menším číslom (tj s vyššou prioritou) počas nabíjania iných batérií, nabíjanie novo vloženej batérie začne až po úplnom nabití aktuálne nabíjaných batérií.

Multifunkčný režim

- Ak sa nabíjateľné batérie používajú pred ich úplným nabitím, úroveň nabíjania každej batérie sa môže líšiť.
- Vložením vyčerpanej batérie do prázdneho portu počas nabíjania iných batérií sa zvýši čas potrebný na nabíjanie všetkých batérií.

NABÍJANIE

Pred použitím elektrického náradia nabite batériu nasledovne.

1. **Pripojte napájací kábel nabíjačky k zásuvke.**
   Po pripojení zástrčky nabíjačky k zásuvke začne blikať kontrolka nabíjania načerveno (v 1-sekundových intervaloch).
2. **Vyberte režim nabíjania.**
   Vyberte režim nabíjania tak, aby vyhovoval požiadavkám. (**Obr. 2**) (Viď „VÝBER REŽIMU NABÍJANIA“ na strane 111.)
3. **Vložte batériu do nabíjačky.**
   Batériu pevne vložte do nabíjačky tak, ako je to zobrazené na **Obr. 4**.

POZNÁMKA

Kontrolky nabíjania vedľa každého zo štyroch portov indikujú stav nabíjania príslušnej nabíjanej batérie.

4. **Nabíjanie**
   Pri vložení batérie do nabíjačky kontrolka nabíjania zasvieti červenou farbou.
   Po úplnom nabití batérie začne kontrolka svietiť nazeleno. (Pozrite **Tabuľku 2**)

(1) Význam svetla kontrolky nabíjania
Významy svetla kontrolky nabíjania sú uvedené v **Tabuľke 2**, a to podľa stavu nabíjačky alebo nabíjateľnej batérie.

Tabuľka 2

Významy kontrolky nabíjania				
Kontrolka nabíjania (ČERVENÁ/ ZELENÁ)	Pred nabíjaním	Bliká (ČERVENÁ)	Svieti na 0,5 sekundy. Nesvieti 0,5 sekundy. (zhasne na 0,5 sekundy)	Pripojené k zdroju napájania
	Počas nabíjania	Svieti (ČERVENÁ)	Svieti neprerušovanie	
	Nabíjanie dokončené	Svieti (ZELENÁ)	Svieti neprerušovanie (Nepretržitý zvuk signalizácie: približne 6 sekúnd)	
	Prehrievanie v pohotovostnom režime	Bliká (ČERVENÁ)	Svieti na 0,3 sekundy. Nesvieti 0,3 sekundy. (zhasne na 0,3 sekundy)	Batéria je prehriata. Nedá sa nabiť. (Nabíjanie sa začne po vychladnutí batérie)
	Nabíjanie nie je možné	Mihoce sa (ČERVENÁ)	Zasvieti na 0,1 sekundy. Nesvieti 0,1 sekundy. (zhasne raz za 0,1 sekundy) (Prerušovaný zvuk signalizácie: približne 2 sekundy)	Porucha batérie alebo nabíjačky

(2) Záležitosti týkajúce sa teplôt a doby nabíjania nabíjateľnej batérie
Teploty a doba nabíjania budú také, ako je uvedené v **Tabuľke 3**.

Tabuľka 3

Nabíjačka				UC18YTSL				
Batéria	Typ batérie			Li-ion				
	Teploty, pri ktorých možno batériu nabíjať			0°C – 50°C				
	Nabíjacie napätie		V	14,4		18		
	Doba nabíjania, pribl. (pri 20°C)			Séria BSL14xx		Séria BSL18xx		Multivoltová séria
				(4 články)	(8 článkov)	(5 článkov)	(10 článkov)	(10 článkov)
		1,3 Ah	min.	BSL1415S : 15	–	BSL1815S : 15	–	–
		1,5 Ah	min.	BSL1415 : 15	–	BSL1815 : 15	–	–
				BSL1415X : 15	–	BSL1815X : 15	–	–
		2,0 Ah	min.	BSL1420 : 20	–	BSL1820 : 20	–	–
		2,5 Ah	min.	BSL1425 : 25	–	BSL1825 : 25	–	–
		3,0 Ah	min.	BSL1430C : 30	BSL1430 : 20	BSL1830C : 30	BSL1830 : 20	–
		4,0 Ah	min.	–	BSL1440 : 26	–	BSL1840 : 26	–
		5,0 Ah	min.	–	BSL1450 : 32	–	BSL1850 : 32	BSL36A18 : 32
		6,0 Ah	min.	–	BSL1460 : 38	–	BSL1860 : 38	–
		8,0 Ah	min.	–	–	–	–	BSL36B18 : 52
USB × 2	Nabíjacie napätie		V	5				
	Nabíjací prúd		A	Celkom 2				

POZNÁMKA

- Doby nabíjania batérie sa môžu zvýšiť v závislosti od okolitých podmienok a stavu batérie. Doby nabíjania batérie platia pre nabíjanie jednej batérie ako takej. Pri nabíjaní viacerých batérií bude celkový čas nabíjania súčtom jednotlivých nabíjacích dôb.
- Doba nabíjania sa zvýši, ak je okolitá teplota nižšia ako 0°C.

5. Odpojte napájací kábel nabíjačky zo zásuvky.

6. Nabíjačku pevne uchopte a vytiahnite batériu.

POZNÁMKA

Po použití nezabudnite z nabíjačky vybrať batériu a potom ju odložte.

Čo sa týka elektrického výboja v prípade nových batérií, atď.

Vzhľadom na to, že chemická látka nachádzajúca vo vnútri nových batérií a v batériách, ktoré sa po dlhšiu dobu nepoužívali, nie je aktivovaná, elektrický výboj môže byť po prvom a druhom použití slabý. Je to dočasný jav a optimálny čas potrebný na nabíjanie sa obnoví po opätovnom nabíjaní batérií 2 – 3 krát.

Ako predĺžiť životnosť batérií.

(1) Nabite batérie skôr ako sa úplne vybijú.
Ak máte pocit, že výkon náradia slabne, prerušte jeho používanie a batériu náradia znovu nabite. Ak budete náradie aj naďalej používať a vyčerpáte elektrický prúd, batéria sa môže poškodiť a jej životnosť sa tým skráti.

(2) Vyhýbajte sa nabíjaniu pri vysokých teplotách.
Nabíjateľná batéria bude horúca ihneď po použití. Ak sa takáto batéria nabíja ihneď po použití, jej vnútorná chemická látka sa poškodí a životnosť batérie sa skráti. Nechajte batériu na chvíľu vychladnúť a až potom ju znovu nabíjajte.

UPOZORNENIE

○ Keď je batéria nabíjaná a je horúca z dôvodu, že bola dlho vystavená priamemu slnečnému svetlu alebo z dôvodu, že bola práve používaná, kontrolka nabíjania nabíjačky sa na 0,3 sekundy rozsvieti a 0,3 sekundy nebude svietiť (na 0,3 sekundy sa vypne). V takom prípade nechajte batériu najskôr vychladnúť a až potom ju začnite nabíjať.
○ Keď kontrolka nabíjania bliká (v 0,2 sekundových intervaloch), skontrolujte, či sa v konektore batérie na nabíjačke nenachádzajú cudzie predmety, a vyberte ich. Ak nenájdete žiadne cudzie predmety, pravdepodobne došlo k poruche batérie alebo nabíjačky. Odneste ich do autorizovaného servisného strediska.
○ Keďže vstavanému mikropočítaču bude približne 3 sekundy trvať zistenie, že batéria nabíjaná pomocou nabíjačky UC18YTSL je vybraná, počkajte aspoň 3 sekundy, kým batériu znova vložíte a budete pokračovať v nabíjaní. Ak batériu znova vložíte do 3 sekúnd, nemusí sa správne nabiť.

AKO NABÍJAŤ ZARIADENIE USB

VÝSTRAHA

○ Pred použitím skontrolujte spojovací USB kábel, či nie je chybný alebo poškodený.
Používaním chybného alebo poškodeného kábla USB môžete spôsobiť vznik dymu alebo zapálenie.
○ Použite prepojovací kábel USB kratší ako 2 m.
○ Ak výrobok nepoužívate, zakryte USB port gumeným krytom.
Hromadením prachu atď. v USB porte môže vzniknúť dym alebo zapálenie.

POZNÁMKA

○ Čas potrebný na nabíjanie bude dlhší, keď sa súčasne nabíja USB zariadenie aj batéria.
○ Počas USB nabíjania sa môže vyskytnúť príležitostné pozastavenie.
○ Ak sa USB zariadenie nenabíja, vyberte USB zariadenie z nabíjačky.
Nedodržanie toto pokynu nemusí len znížiť životnosť batérie USB zariadenia, ale môže viesť aj k neočakávaným nehodám.
○ Niektoré USB zariadenia sa nedajú nabíjať, záleží od typu zariadenia.
○ Nabíjací prúd pre USB by nemal prekročiť celkovú hodnotu 2 A pre dva nabíjacie porty USB.
Mohlo by to spôsobiť poruchu nabíjačky.

(1) Vyberte spôsob nabíjania
V závislosti od vybraného spôsobu nabíjania musíte do nabíjačky vložiť batériu alebo pripojiť napájací kábel k zásuvke.
  ○ Nabíjanie USB zariadenia z elektrickej zásuvky (**Obr. 5-a**)
  ○ Nabíjanie USB zariadenia a batérie z elektrickej zásuvky (**Obr. 5-b**)
(2) Pripojte kábel USB. (**Obr. 6**)
Potiahnite dozadu gumený kryt a pevne pripojte komerčne dostupný kábel USB (príslušný k nabíjanému zariadeniu) do USB portu.
(3) Po dokončení nabíjania (**Obr. 7**)
○ Ak chcete overiť stav nabíjania, skontrolujte USB zariadenie.
○ Odpojte napájací kábel od elektrickej zásuvky.
○ Umiestnite gumený kryt na USB port.

POUŽÍVANIE AKO NAPÁJANIE STRIEDAVÉHO PRÚDU

Produkt obsahuje pohodlnú sieťovú zásuvku, ktorá slúži na napájanie zariadení striedavého prúdu. (Aktuálna kapacita je 8 A.)
Prístroje na striedavý prúd je možné používať zapojením do zásuvky na nabíjačke pomocou zástrčky napájacej zásuvky zapojenej do elektrickej zásuvky. (**Obr. 8**)

VÝSTRAHA

S nabíjačkou sa nemôžu používať uzemnené zástrčky francúzskeho typu (uzemnené zástrčky typu E).
Upozorňujeme, že zariadenia vyžadujúce uzemnenie, ktoré používajú tento typ zástrčky, predstavujú nebezpečenstvo zasiahnutia elektrickým prúdom.
Pred použitím skontrolujte jednotlivé zariadenia. (**Obr. 9**)

POZNÁMKA

○ Zariadenia na striedavý prúd pripojené k nabíjačke by nemali presiahnuť 8 A.
Mohlo by dôjsť k poruche nabíjačky.
Pozorne si prečítajte návod na používanie zariadenia, ktoré sa má použiť, a pred použitím skontrolujte menovitú hodnotu prúdu.
○ Skontrolujte, či je napájacia zástrčka nabíjačky zapojená do elektrickej zásuvky počas používania zariadenia so striedavým prúdom.

(1) Vyberte konfiguráciu používania
  ○ Používanie zariadenia so striedavým prúdom s napájaním z elektrickej zásuvky. (**Obr. 10-a**)
  ○ Používanie zariadenia so striedavým prúdom a nabíjanie batérie s napájaním z elektrickej zásuvky. (**Obr. 10-b**)

ÚDRŽBA A KONTROLA

1. Kontrola montážnych skrutiek
Všetky montážne skrutky pravidelne kontrolujte a uistite sa, že sú riadne dotiahnuté. Ak je ktorákoľvek skrutka uvoľnená, okamžite ju dotiahnite. Nedodržanie tohto pokynu môže viesť k vážnemu nebezpečenstvu.

2. Čistenie nabíjačky
Ak sa vŕtačka znečistí, utrite ju mäkkou, suchou látkou alebo látkou navlhčenou v mydlovej vode. Nepoužívajte chlórové rozpúšťadlá, benzín ani riedidlá na farby, pretože rozpúšťajú plasty.

3. Preprava po použití

VÝSTRAHA

Pred prepravou odpojte všetky batérie z nabíjačky.
Ak dôjde k vypadnutiu batérií, môže dôjsť k poškodeniu alebo zraneniu. (**Obr. 11**)

K dispozícii je držiak na prenášanie pre ľahké nosenie po použití. Rukoväť sa dá uložiť do hlavnej jednotky kvôli kompaktnosti, keď sa nepoužíva. (**Obr. 12**)

4. Skladovanie nevyužitej nabíjačky
Keď nabíjačku nepoužívate, musíte ju uskladniť na suchom, vyvýšenom alebo uzamknutom mieste – mimo dosahu detí.

UPOZORNENIE

V rámci prevádzkovania alebo údržby elektrického náradia je nutné dodržiavať bezpečnostné nariadenia a normy platné v patričnej krajine.

POZNÁMKA

Vzhľadom na pokračujúci program výskumu a vývoja v spoločnosti HiKOKI si vyhradzujeme právo zmien tu uvedených technických parametrov bez predchádzajúceho upozornenia.

RIEŠENIE PROBLÉMOV

Pokiaľ náradie nefunguje štandardným spôsobnom, použite postupy uvedené v tabuľke nižšie. Pokiaľ nedokážete problém odstrániť, poraďte sa s predajcom alebo s autorizovaným servisným strediskom spoločnosti HiKOKI.

Príznak	Možná príčina	Náprava
Indikátor nabíjania rýchlo bliká červenou farbou a nabíjanie akumulátora sa nezačalo.	Batéria nie je úplne zasunutá.	Batériu vložte pevne.
	Na koncovke batérie alebo v mieste jej pripojenia sa nachádza cudzí predmet.	Odstráňte cudzí predmet.
Bliká červená kontrolka nabíjania a nabíjanie batérie sa nezačalo.	Batéria nie je úplne zasunutá.	Batériu vložte pevne.
	Batéria je prehriata.	Ak sa nechá tak, po znížení teploty batérie sa automaticky začne nabíjať, čo však môže znížiť životnosť batérie. Pred nabíjaním sa odporúča nechať batériu vychladnúť na dostatočne vetranom mieste, mimo priameho slnečného žiarenia.
Doba používania batérie je krátka aj napriek tomu, že je batéria plne nabitá.	Životnosť batérie je vyčerpaná.	Batériu vymeňte za novú.
Batéria sa dlho nabíja.	Teplota batérie, nabíjačky alebo okolitého prostredia je veľmi nízka.	Batériu nabíjajte vo vnútri alebo v inom teplejšom prostredí.
	Ak sa otvory na nabíjačke zakryjú, spôsobí to prehriatie vnútorných komponentov.	Dbajte na to, aby nedošlo k zakrytiu otvorov.
	Ventilátor chladenia nefunguje.	Kontaktujte autorizované servisné stredisko spoločnosti HiKOKI kvôli oprave.
Kontrolka USB napájania sa vypla a USB zariadenie sa nenabíja.	Kapacita batérie sa znížila.	Vymeňte batériu za takú, ktorá zvyšnú kapacitu má.
		Pripojte zástrčku napájania z nabíjačky do elektrickej zásuvky.
Kontrolka USB napájania sa nevypne ani po ukončení nabíjania USB zariadenia.	Kontrolka USB napájania sa rozsvieti nazeleno, čo znamená, že nabíjanie cez USB je možné.	Nejde o poruchu.
Nie je možné sledovať stav nabíjania USB zariadenia, alebo či sa nabíjanie ukončilo.	Ani po ukončení nabíjania sa kontrolka USB napájania nevypne.	Skontrolujte USB zariadenie ktoré sa nabíja, aby ste potvrdili stav nabíjania.
Nabíjanie USB zariadenia sa pozastaví.	Nabíjačka bola zapojená do elektrickej zásuvky, kým USB zariadenie sa nabíjalo za pomoci batérie ako zdroja napájania.	Nejde o poruchu. Nabíjačka pozastaví nabíjanie USB približne na 5 sekúnd, kedy prebieha rozlišovanie medzi zdrojmi napájania.
	Batéria bola zapojená do nabíjačky, kým USB zariadenie sa nabíjalo za pomoci elektrickej zásuvky ako zdroja napájania.	
Nabíjanie USB zariadenia sa pozastaví, ak sa batéria a USB zariadenie nabíjajú naraz.	Batéria je plne nabitá.	Nejde o poruchu. Nabíjačka pozastaví nabíjanie USB približne na 5 sekúnd, pokým skontroluje, či sa nabíjanie batérie úspešne dokončilo.
Nabíjanie USB zariadenia sa nespustí, ak sa batéria a USB zariadenie nabíjajú naraz.	Zvyšná kapacita batérie je veľmi nízka.	Nejde o poruchu. Ak kapacita batérie dosiahne určitú úroveň, USB nabíjanie začne automaticky.
Zariadenia na striedavý prúd nie je možné používať ani vtedy, keď sú zapojené do sieťovej zásuvky na nabíjačke.	Poistka nabíjačky sa vypálila z dôvodu nadmerného zaťaženia zo zariadenia na striedavý prúd.	Kontaktujte autorizované servisné stredisko spoločnosti HiKOKI kvôli oprave.
		Zariadenia so striedavým prúdom by nemali presiahnuť 8 A.
Zariadenia sa nenabíjajú ani vtedy, keď sú pripojené k USB portom.	Poistka nabíjačky sa vypálila z dôvodu nadmerného zaťaženia z USB zariadenia.	Kontaktujte autorizované servisné stredisko spoločnosti HiKOKI kvôli oprave.
		Zariadenia USB by nemali prekročiť celkovú hodnotu 2 A.

ОБЩИ ПРЕДПАЗНИ МЕРКИ ПРИ ЕКСПЛОАТАЦИЯ

1. Поддържайте чисто работното място. Безпорядъкът наоколо и на работната маса води до инциденти.
2. Избягвайте опасна околна среда. Не излагайте електрическият инструмент и зарядното устройство на дъжд. Не използвайте електрически инструменти и зарядно устройство на мокри и влажни места. И поддържайте работното място добре осветено.
   Никога не използвайте електрически инструменти и зарядно устройство в близост до възпламеними или експлозивни материали.
   Не използвайте инструмента и зарядното устройство при наличието на възпламеними течности или газове.
3. Този уред може да се използва от деца на възраст над 8 години и лица с намалени физически, сетивни и умствени възможности или без опит и знания, ако са под наблюдение или са инструктирани за безопасна работа с уреда и разбират възможните опасности. Не позволявайте на деца да си играят с устройството. Почистването и поддръжката не трябва да се извършват от деца без надзор.
4. Съхранение на неработещи инструменти и зарядно устройство. Когато не се използват инструментите и зарядното устройство, те трябва да се съхраняват на сухо, високо или заключено място – извън достъпа на деца. Съхранявайте инструментите и зарядното устройство на място, на което температурата е под 40°C.
5. Не насилвайте кабела. Никога не носете зарядното устройство за кабела и не го дърпайте, за да го откачите от контакта. Пазете кабела от нагряване, масло или остри ръбове.
6. Когато зарядното устройство не се използва или когато се поддържа или инспектира, разкачете захранващия кабел от зарядното устройство и от контакта.
7. За да избегнете опасности, винаги използвайте само зарядното устройство, съгласно спецификацията.
8. Използвайте само оригинални резервни части HiKOKI.
9. Не използвайте електрически инструменти за приложения, различни от определените в Инструкциите за експлоатация.
10. За да избегнете наранявания, използвайте само аксесоари или приставки, препоръчани в тези инструкции за експлоатация или в каталога на HiKOKI.
11. Ако захранващият кабел е повреден, той трябва да бъде сменен от производителя или от негов сервизен агент или от лице с подобна квалификация.
    Допускайте ремонт само в оторизиран сервизен център. Производителят не носи отговорност за каквито и да е щети или наранявания, причинени от ремонт, извършен от неоторизирани лица или при неправилна експлоатация на инструмента.
12. Уверете се, че по изходната зона на зарядното устройство няма прилепнали външен материал или течност. Ако има някакъв външен материал или течност, извадете ги преди употреба.
13. За да осигурите проектната експлоатация на електрическите инструменти и зарядното устройство, не демонтирайте, поставените капаци или винтове.
14. Винаги използвайте зарядното устройство при напрежението, посочено на фабричната табела.
15. Винаги, преди употреба, зареждайте батерията.
16. Никога не използвайте батерия, различни от посочената. Не свързвайте към електрическия инструмент обикновена суха батерия, акумулаторна батерия, различна от посочената в спецификацията или акумулатор за автомобил.
17. Не използвайте трансформатор, съдържащ бустерен елемент.
18. Не зареждайте батерията от електрозахранване за прав ток.
19. Винаги зареждайте на закрито. Тъй като по време на зареждане, зарядното устройство и батерията се загряват леко, зареждайте батерията на място, което не е изложено на директна слънчева светлина, където влажността е ниска, а вентилацията е добра.
20. Използвайте подробният чертеж на модула в тези инструкции за експлоатация само за оторизирано обслужване.

ПРЕДПАЗНИ МЕРКИ ЗА ЗАРЯДНОТО УСТРОЙСТВО

1. Винаги зареждайте батерията при околна температура от -10–40°C. Ако температурата е по-ниска от -10°C, това ще доведе до презареждане, което е опасно. Батерията не може да бъде зареждана при температури над 40°C.
   Най-подходящата температура за зареждане е 20–25°C.
2. Не допускайте навлизането на чужди тела в отвора за свързване на акумулаторни батерии.
3. Никога не разглобявайте акумулаторните батерии или зарядното устройство.
4. Никога не давайте на късо акумулаторните батерии. Късо съединение може да причини голям електрически ток и прегряване. Това може да доведе до повреда на батерията.
5. Не изхвърляйте батерия в огън.
   Ако батерията изгори, тя може да експлодира.
6. Използването на изтощена батерия ще повреди зарядното устройство.
7. Върнете батерията в магазина, от който е закупена, веднага след като цикъла на живот на батерията стане прекалено къс, за да се използва. Не изхвърляйте изтощени батерии.
8. Не поставяйте предмети във вентилационните отвори на зарядното устройство.
   Вкарването на метални или запалими премети във вентилационните отвори ще доведе до опасност от електрически удар или ще повредят зарядното устройство.

ПРЕДПАЗНИ МЕРКИ ЗА СВЪРЗВАНЕ НА USB УСТРОЙСТВО

При възникване на неочакван проблем, данните в USB устройство, свързано към този продукт, могат да бъдат повредени или загубени. Винаги осигурявайте резервно копие на всички данни, съдържащи се в USB устройството, преди използването на този продукт.
Моля, имайте предвид, че нашата компания не носи отговорност за данните, съхранени в USB устройство, които са повредени или загубени, нито за повреда, която може да възникне в него.

СПЕЦИФИКАЦИЯ

Модел	UC18YTSL
Напрежение при зареждане	14,4 V – 18 V
Тегло	1,6 кг

ПРИЛОЖЕНИЕ

- За зареждане на батерия HiKOKI серия BSL14, BSL18 и MV.
- За презареждане на USB устройства.
- За използване като електрически контакти за променлив ток.

ИЗБОР НА РЕЖИМ ЗА ЗАРЕЖДАНЕ

Това устройство може да зарежда до четири акумулаторни батерии с възможност за избор между два режима.
Акумулаторните батерии могат да се зареждат във всеки от портовете, както в нормален режим, така и в режим за едновременно зареждане на много батерии.
Когато селекторът за избор на режим е изключен, батериите се зареждат в нормален режим. Когато селекторът е включен, те се зареждат в режим „Мулти“. (**Фиг. 2**)

Режим	Нормален	Мулти
Предназначение	За зареждане на няколко батерии последователно.	За зареждане на всички батерии едновременно.
Метод на зареждане	Зарежда последователно от номера на портове от 1 до 4.	Зарежда всички батерии равномерно.
Превключвател за избор на режим	Изкл.	Вкл.
Лампа за индикация на режима	Multi Mode Изкл.	Multi Mode Вкл.

Нормален режим (изключване на селектора за избор на режим)
Акумулаторните батерии се зареждат по реда на номерата на портовете (1 → 2 → 3 → 4). (**фиг. 3**)
Лампичката на индикатора за зареждане светва в зелено, когато съответната акумулаторна батерия е напълно заредена и зумерът издава звуков сигнал, за да уведоми потребителя.
Времето, необходимо за пълното зареждане на всички батерии, е общото време за зареждане на всяка батерия.
В примера, показан в **Таблица 1**, времето, необходимо за пълното зареждане на батерията в номер на порт 2, ще бъде общото време, необходимо за зареждане на батериите в номера на портове 1 и 2 (32 минути + 52 минути = 84 минути).

Съвет

Акумулаторните батерии, които искате да използвате скоро, трябва да бъдат поставени по ред от номер на порта 1.

Режим „Мулти“(включване на селектора за избор на режим)
Всички батерии ще се зареждат едновременно. Лампичката на индикатора за зареждане светва в зелено, когато всичките акумулаторни батерии са напълно заредени и зумерът издава звуков сигнал, за да уведоми потребителя.
В примера, показан в **Таблица 1**, ще са необходими 152 минути за пълно зареждане на всичките четири батерии едновременно.

Таблица 1 Пример за зареждане

Порт №	Акумулаторна батерия	Време за зареждане*
1	BSL 36A18	32 минути
2	BSL 36B18	52 минути
3	BSL 1860	38 минути
4	BSL 1430C	30 минути
Общо време за зареждане		152 минути

* Времето за зареждане варира в зависимост от остатъчния капацитет на батериите.

Общи положения, приложими и за двата режима
- Акумулаторната батерия, която се зарежда понастоящем, е включена в порта, посочен от постоянната червена светлинна индикаторна лампа.
- Батериите, които се затоплени веднага след като са били използвани или са студени поради ниски температурни условия, се зареждат по-дълго, така че те се пропускат и се зареждат след другите батерии.
- Ако зареждането отнеме много време, натиснете селектора два пъти.
  Това действие нулира зарядното устройство, преоценява батериите, които са горещи веднага след употреба или са студени поради ниски температурни условия, и ги пропуска, преди да продължи зареждането.

Нормален режим
- Ако батерията е поставена в порт с по-малък (т.е. по-висок приоритет) номер, докато се зареждат други батерии, зареждането на новата батерия ще започне, след като батерията, която вече се зарежда, е напълно заредена.

Режим „Мулти“
- Ако презареждаемите батерии се използват преди да са напълно заредени, нивото на зареждане ще варира при различните батерии.
- Поставянето на изтощена батерия в празен порт, докато се зареждат други батерии, ще увеличи времето, необходимо за зареждане на всички батерии.

ЗАРЕЖДАНЕ

Преди да използвате електрическият инструмент, заредете батерията както следва.

1. **Свържете кабела на зарядното устройство към контакт.**
   Когато включите кабела на зарядното устройство в контакт, светоиндикаторът за заряд ще мига в червено (на интервали от 1 секунда).
2. **Изберете режима на зареждане.**
   Изберете режима на зареждане, който отговаря на изискванията. (**Фиг. 2**) (Вижте „ИЗБОР НА РЕЖИМ ЗА ЗАРЕЖДАНЕ“ на страница 116.)

3. Поставете батерията в зарядното устройство.
Вкарайте батерията плътно в зарядното устройство, както е показано на **Фиг. 4**.

ЗАБЕЛЕЖКА
Лампите за зареждане до всеки от четирите порта показват състоянието на зареждане на съответната батерия, която се зарежда.

4. Зареждане
След като сложите батерия в зарядното устройство, лампата на индикатора за зареждане ще свети в червено.
Когато батерията се зареди напълно, светоиндикаторът за заряд ще свети в зелено. (Вижте **Таблица 2**)

(1) Индикации на светоиндикатора за заряд
Индикациите на светоиндикатора за заряд, отразяващи състоянието на зарядното устройство или акумулаторната батерия, са показани в **Таблица 2**.

Таблица 2

Индикации на светоиндикатора за заряд				
Светоиндикатор за заряд (ЧЕРВЕНО/ЗЕЛЕНО)	Преди зареждане	Мига (ЧЕРВЕНО)	Светва за 0,5 секунди. Не свети за 0,5 секунди. (изгасва за 0,5 секунди)	Свързано към източник на захранване
	По време на зареждане	Свети (ЧЕРВЕНО)	Свети непрекъснато	
	Завършено зареждане	Свети (ЗЕЛЕНО)	Свети непрекъснато (Продължителен звук на зумер: около 6 секунди)	
	Режим готовност поради прегряване	Мига (ЧЕРВЕНО)	Светва за 0,3 секунди. Не свети за 0,3 секунди. (изгасва за 0,3 секунди)	Прегряла батерия. Зареждането не е възможно. (Зареждането ще започне след охлаждане на батерията)
	Невъзможно зареждане	Мига (ЧЕРВЕНО)	Светва за 0,1 секунда. Не светва за 0,1 секунда. (изгасва за 0,1 секунда) (Прекъсващ звук на зумер: около 2 секунди)	Повреда в батерията или зарядното устройство

(2) Относно температурата и времето за зареждане на акумулаторната батерия
Температурата и времето за зареждане ще бъдат тези, показани в **Таблица 3**.

Таблица 3

Зарядно			UC18YTSL				
Батерия	Напрежение при зареждане		Li-ion				
	Температури, при които батерията може да бъде заредена		0°C – 50°C				
	Вид батерия	V	14,4		18		
	Приблизително време за зареждане (при 20°C)		BSL14xx-Serie		BSL18xx-Serie		Mehrspannungs-Serie
			(4 Zellen)	(8 Zellen)	(5 Zellen)	(10 Zellen)	(10 Zellen)
	1,3 Ah	мин.	BSL1415S : 15	–	BSL1815S : 15	–	–
	1,5 Ah	мин.	BSL1415 : 15	–	BSL1815 : 15	–	–
			BSL1415X : 15	–	BSL1815X : 15	–	–
	2,0 Ah	мин.	BSL1420 : 20	–	BSL1820 : 20	–	–
	2,5 Ah	мин.	BSL1425 : 25	–	BSL1825 : 25	–	–
	3,0 Ah	мин.	BSL1430C : 30	BSL1430 : 20	BSL1830C : 30	BSL1830 : 20	–
	4,0 Ah	мин.	–	BSL1440 : 26	–	BSL1840 : 26	–
	5,0 Ah	мин.	–	BSL1450 : 32	–	BSL1850 : 32	BSL36A18 : 32
	6,0 Ah	мин.	–	BSL1460 : 38	–	BSL1860 : 38	–
	8,0 Ah	мин.	–	–	–	–	BSL36B18 : 52
USB × 2	Напрежение при зареждане	V	5				
	Заряден ток	A	Общо 2				

ЗАБЕЛЕЖКА

○ Времето за зареждане на батерията може да се увеличи в зависимост от условията на околната среда и условията на батерията.
Времето за зареждане на батерията се отнася само за зареждане на една батерия. Когато зареждате няколко батерии, общото време за зареждане ще бъде сумата от времето за зареждане на отделните батерии.

○ Времето за зареждане ще се увеличи, ако температурата на околната среда е под 0°C.

5. Разкачете захранващия кабел на зарядното устройство от контакта.

6. Хванете добре зарядното устройство и издърпайте батерията.

ЗАБЕЛЕЖКА

Уверете се, че сте извадили батерията от зарядното устройство след употреба и я запазете.

Относно електрическите разряди при нови батерии и т.н.

Тъй като вътрешният химически състав на новите батерии или батерии, които не са били ползвани дълго време, не е активиран, електрическият разряд може да е нисък при първа и втора употреба. Това е временно явление и нормалното време за зареждане ще бъде възстановено, като презаредите батериите 2-3 пъти.

Как да удължите работата на батериите.

(1) Презареждайте батериите, преди да се изтощят напълно.
Когато усетите, че мощността на уреда намалява, спрете употреба и заредете батерията. Ако продължите работа с уреда и изхабите електрическия ток, батерията може да се повреди и животът ѝ ще бъде по-кратък.

(2) Избягвайте презареждане при високи температури.
Зареждаемата батерия ще бъде гореща веднага след употреба. Ако в това състояние батерията се презареди веднага след употреба, вътрешният ѝ химически състав ще се влоши и животът на батерията ще се скъси. Оставете батерията и я заредете, след като е изстинала за известно време.

ВНИМАНИЕ

○ Ако батерията се зарежда в загрято състояние след продължително излагане на пряка слънчева светлина или след непосредствено използване, светоиндикаторът за заряд на зарядното устройство светва за 0,3 секунди и изгасва за 0,3 секунди (изключен за 0,3 секунди). В такъв случай, първо оставете батерията да се охлади и след това започнете зареждането.

○ Когато светоиндикаторът за заряд мига (на интервали от 0,2 секунди), проверете за чужди тела в конектора за батерия на зарядното устройство и ги отстранете. Ако няма чужди тела, вероятно батерията или зарядното устройство са повредени. Занесете ги в оторизиран сервизен център.

○ Тъй като са необходими около 3 секунди на вградения микрокомпютър, за да потвърди, че батерията, зарежданата с UC18YTSL е извадена, изчакайте поне 3 секунди преди да я поставите отново и да продължите зареждането. Ако батерията бъде поставена преди да минат 3 секунди, може да не бъде заредена правилно.

КАК СЕ ПРЕЗАРЕЖДА USB УСТРОЙСТВО

ПРЕДУПРЕЖДЕНИЕ

○ Преди употреба проверете свързващия USB кабел за дефекти или повреди.
Използването на дефектен или повреден USB кабел може да доведе до появата на дим или да причини запалване.

○ За връзка използвайте USB кабел, по-къс от 2 м.

○ Когато продуктът не се използва, поставете гумения капак върху USB порта.
Натрупването на прах и други отпадъци в USB порта може да доведе до появата на дим или да причини запалване.

ЗАБЕЛЕЖКА

○ Времето за зареждане се удължава, когато USB устройство и батерия биват зареждани едновременно.

○ Възможно е USB зареждането да прекъсва на моменти.

○ Извадете USB устройството от зарядното, когато не се зарежда.
В противен случай животът на батерията на USB устройството може да се скъси, както и да се стигне до неочаквани инциденти.

○ Възможно е да не можете да заредите някои USB устройства, в зависимост от типа устройство.

○ Токът за зареждане за USB не трябва да надвишава общо 2 A за двата USB порта за зареждане.
Неспазването на това може да доведе до повреда на зарядното устройство.

(1) Изберете метод за зареждане
Според избрания метод на зареждане или батерията се слага в зарядното устройство, или захранващият кабел се включва в контакт.
  ○ Зареждане на USB устройство от електрически източник (**Фиг. 5-a**)
  ○ Зареждане на USB устройство и батерия от електрически източник (**Фиг. 5-b**)

(2) Свържете USB кабела. (**Фиг. 6**)
Дръпнете назад гумения капак и поставете обикновен USB кабел (подходящ за устройството, което се зарежда) в USB порта.

(3) Когато зареждането приключи (**Фиг. 7**)

○ За да потвърдите състоянието на заряда, проверете USB устройството.

○ Извадете захранващия кабел от електрическия контакт.

○ Поставете гумения капак върху USB порта.

УПОТРЕБА КАТО ИЗТОЧНИК НА ПРОМЕНЛИВ ТОК

Продуктът включва удобен електрически контакт за използване за захранване за променливотокови устройства. (Капацитетът за захранване е 8A.)
Променливотоковите устройства могат да се използват, като ги включите в електрическия контакт на зарядното устройство, като щепселът на зарядното устройство е включен в електрически контакт. (**Фиг. 8**)

ПРЕДУПРЕЖДЕНИЕ

Заземените щепсели тип E (френски стандарт) не могат да се използват със зарядното устройство.
Имайте предвид, че устройства, които изискват заземяване, използващо този тип щепсел, представляват риск от токов удар.
Проверете отделното устройство преди употреба. (**Фиг. 9**)

ЗАБЕЛЕЖКА

- Променливотоковите устройства, свързани към зарядното, не трябва да надвишават 8 A.
  Това може да доведе до неизправност на зарядното устройство.
  Прочетете внимателно ръководството за експлоатация за устройството, което ще се използва, и преди употреба проверете напрежението.
- Когато използвате променливотоково устройство, се уверете, че захранващият кабел на зарядното устройство е включен в електрически контакт.

(1) Изберете конфигурация за използване
  - Използване на променливотоково устройство със захранване от електрически контакт. (**Фиг. 10-a**)
  - Използване на променливотоково устройство и зареждане на батерия със захранване от електрически контакт. (**Фиг. 10-b**)

ПОДДРЪЖКА И ИНСПЕКЦИЯ

1. **Инспекция на монтажните винтове**
   Редовно инспектирайте всички монтажни винтове и се уверете, че са добре затегнати. Ако установите разхлабен винт, незабавно го затегнете. Неспазването на горното крие рискове от сериозна опасност.
2. **Почистване на зарядното устройство**
   При замърсяване на зарядното устройство, избършете с меко и сухо парче плат или кърпа, навлажнена в сапунена вода. Не използвайте разтворители на хлорна основа, бензин или разредител за бои, тъй като те ще разядат пластмасата.
3. **Транспортиране след употреба**

ПРЕДУПРЕЖДЕНИЕ

Преди транспортиране извадете батериите от зарядното устройство.
Ако батериите изпаднат, могат да възникнат повреди или наранявания. (**Фиг. 11**)

Предлага се дръжка за лесно носене след употреба. Когато не се използва, дръжката може да се прибере в основното устройство за компактност. (**Фиг. 12**)

4. **Съхраняване на зарядно устройство, което не се използва**
   Когато не се използва, зарядното устройство трябва да бъде съхранявано на сухо, високо място — извън достъпа на деца.

ВНИМАНИЕ

По време на работа и поддръжка на електрически уреди трябва да се спазват разпоредбите и стандартите за безопасност за всяка страна.

ЗАБЕЛЕЖКА

В резултат на програмата за непрекъснатото развитие на научно-развойната дейност на HiKOKI, дадените тук спецификации са предмет на промяна без уведомление.

ОТСТРАНЯВАНЕ НА НЕИЗПРАВНОСТИ

Използвайте инспекциите в таблицата по-долу, ако инструментът не функционира нормално. Ако с това проблемът не бъде отстранен, обърнете се към вашия дилър или към оторизирания сервизен център на HiKOKI.

Симптом	Възможна причина	Отстраняване
Индикаторната лампа за заряд мига бързо в червено, но зареждането на акумулатора не започва.	Акумулаторът не е поставен докрай.	Поставете акумулатора стабилно.
	Има чужди тела в клема на акумулатора или където акумулаторът е прикрепен.	Отстранете външните предмети.
Индикаторната лампа за заряд мига в червено, но зареждането на акумулатора не започва.	Акумулаторът не е поставен докрай.	Поставете акумулатора стабилно.
	Акумулаторът е прегрял.	Акумулаторът автоматично ще започне да се зарежда, ако температурата спадне, но това намалява живота му. Препоръчително е преди зареждане акумулаторът да се охлади на добре проветриво място, далеч от пряка слънчева светлина.
Времето на използване на акумулатора е кратко, макар и да е изцяло зареден.	Животът на акумулатора е завършил.	Заменете акумулатора с нов.

Симптом	Възможна причина	Отстраняване
Акумулаторът се нуждае от много време за зареждане.	Температурата на акумулатора, зарядното устройство или околната среда е прекалено ниска.	Заредете акумулатора на закрито или в друга по-топла среда.
	Вентилационните канали на акумулатора са блокирани, което причинява прегряване на вътрешните компоненти.	Избягвайте блокирането на каналите.
	Охлаждащият вентилатор не работи.	Свържете се с оторизиран сервизен център на HiKOKI за поправка.
Лампата за USB захранване е изключена и USB устройството не се зарежда.	Зарядът на акумулатора е понижен.	Заменете акумулатора с друг, който има оставащ капацитет.
		Включете щепсела на зарядното устройство в електрически контакт.
Лампата на USB захранването не се изключва, въпреки че е завършило зареждането на USB устройството.	Лампата на USB захранването свети в зелено, за да покаже, че е възможно зареждането на USB.	Това не означава, че има неизправност.
Не е ясно какъв е статусът на зареждане на USB устройството и дали неговото зареждане е приключило.	Лампата за USB захранването не се изключва, дори когато захранването приключи.	Проверете USB устройството, което се зарежда, за да потвърдите неговия статус на зареждане.
Зареждането на USB устройството спира по средата.	Зарядното устройство е включено в електрически контакт, докато USB устройството се зарежда, използвайки акумулатора като източник на захранване.	Това не означава, че има неизправност. Зарядното устройство прекъсва зареждането на USB за около 5 секунди при преминаване между различни източници на захранване.
	В зарядното устройство е включен акумулатор, докато USB устройството се зарежда, използвайки електрически контакт като източник на захранване.	
Зареждането на USB устройството прекъсва по средата, когато акумулаторът и USB устройството се зареждат по едно и също време.	Акумулаторът е напълно зареден.	Това не означава, че има неизправност. Зарядното устройство прекъсва USB зареждането за около 5 секунди, докато проверява дали акумулаторът е зареден успешно.
Зареждането на USB устройството не започва, когато акумулаторът и USB устройството се зареждат по едно и също време.	Оставащият капацитет на акумулатора е изключително нисък.	Това не означава, че има неизправност. Когато капацитетът на акумулатора достигне определено ниво, USB зареждането започва автоматично.
Променливотоковите устройства не могат да се използват, дори когато са включени в контакта за променлив ток на зарядното устройство.	Предпазителят на зарядното устройство е задействан поради прекомерно натоварване от променливотоковото устройство.	Свържете се с оторизиран сервизен център на HiKOKI за поправка.
		Променливотоковите устройства не трябва да надвишават 8 A.
Устройствата не се зареждат дори когато са свързани към USB портовете.	Предпазителят на зарядното устройство е задействан поради прекомерно натоварване от USB устройството.	Свържете се с оторизиран сервизен център на HiKOKI за поправка.
		USB устройствата не трябва да надвишават общо 2 A.

OPŠTE MERE PREDOSTROŽNOSTI TOKOM UPOTREBE

1. Održavajte čistoću radnog mesta. Zbog zakrčenog prostora ili radnog stola mogu se dogoditi nesreće.
2. Izbegavajte opasna okruženja. Električni alat i punjač nemojte da ostavljate na kiši. Električni alat i punjač nemojte da koristite na vlažnim ili mokrim mestima. Postarajte se da radno mesto bude dobro osvetljeno.
   Električni alat i punjač nikada nemojte da koristite blizu zapaljivih ili eksplozivnih materijala.
   Alat i punjač nemojte da koristite u prisustvu zapaljivih tečnosti ili gasova.
3. Ovaj uređaj mogu da koriste deca od 8 godina starosti naviše i osobe sa smanjenim fizičkim, čulnim ili mentalnim sposobnostima, ili osobe koje nemaju iskustva i znanja ako su pod nadzorom ili ako su od osobe zadužene za njihovu bezbednost dobile uputstva o korišćenju uređaja na siguran način i razumeju opasnosti koje su uključene. Deca se neće igrati sa uređajem. Čišćenje i korisničko održavanje se neće vršiti od strane dece bez nadzora.
4. Odlaganje alata i punjača koji se ne koristi. Kada se ne koriste, alat i punjač treba odložiti na suvom, visokom ili zaključanom mestu — van domašaja dece. Alat i punjač stavite na mesto na kojem je temperatura manja od 40°C.
5. Nemojte da koristite kabl u pogrešne svrhe. Nikada nemojte da nosite punjač držeći ga za kabl i nemojte da vučete kabl da biste ga izvukli iz utičnice. Kabl držite podalje od toplote, ulja i oštrih ivica.
6. Kada ne koristite punjač ili kada treba izvršiti njegovo održavanje ili kontrolu, izvucite iz utičnice kabl za napajanje punjača.
7. Da biste izbegli opasnost, uvek koristite predviđeni punjač.
8. Koristite isključivo originalne HiKOKI rezervne delove.
9. Nemojte da koristite električni alat i punjač za druge namene osim onih koje su navedene u Uputstvu za upotrebu.
10. Da biste izbegli povređivanje koristite samo onu opremu i pribor koji su preporučeni u ovom uputstvu za upotrebu ili u katalogu kompanije HiKOKI.
11. Ako je kabl za napajanje oštećen, zbog izbegavanja opasnosti njega mora da zameni proizvođač, njegov ovlašćeni servis ili neko slično kvalifikovano lice.
    Popravke treba da vrši isključivo ovlašćeni servis. Proizvođač neće biti odgovoran za bilo kakvu štetu ili povrede koje su posledica popravki od strane neovlašćenih lica ili pogrešnog rukovanja alatom.
12. Potvrdite apsolutno sigurno da je oblast terminala punjača slobodna od bilo kakvog zalepljenog stranog materijala ili tečnosti. Ako postoji bilo koji strani materijal ili tečnost, uklonite ga pre upotrebe.
13. Da bi se sačuvala predviđena radna celovitost električnog alata i punjača, nemojte da uklanjate postavljene poklopce i vijke.
14. Obavezno koristite punjač pri naponu koji je naveden na natpisnoj pločici.
15. Obavezno napunite bateriju pre upotrebe.
16. Nikada nemojte da koristite bateriju drugačiju od navedene. Na električni alat nemojte da priključujete uobičajeni suvi element, punjivu bateriju drugačiju od navedene ili akumulator za automobil.
17. Nemojte da koristite transformator koji ima pojačivač.
18. Ne punite dodatnu bateriju koristeći napajanje jednosmernom strujom.
19. Punjenje uvek vršite u zatvorenom prostoru. S obzirom da tokom punjenja dolazi do blagog zagrevanja punjača i baterije, bateriju punite na mestu koje nije direktno izloženo suncu, na kojem je vlažnost niska, a provetravanje dobro.
20. Šemu sastavnih delova u ovom uputstvu za upotrebu koristite isključivo za ovlašćeno servisiranje

MERE PREDOSTROŽNOSTI ZA PUNJAČ

1. Bateriju uvek punite kada temperatura okoline iznosi -10–40°C. Temperatura ispod -10°C prouzrokovaće prepunjavanje što je opasno. Baterija ne može da se puni na temperaturi većoj od 40°C.
   Najpogodnija temperatura za punjenje je između 20–25°C.
2. Nemojte dozvoliti da strani predmeti dospeju u otvor za priključivanje punjive baterije.
3. Nikada nemojte da rastavljate punjivu bateriju ili punjač.
4. Nikada nemojte da pravite kratak spoj na punjivoj bateriji.
   Izazivanje kratkog spoja na bateriji stvoriće jaku struju i pregrevanje. Posledice će biti opekotine ili oštećenje baterije.
5. Bateriju nemojte bacati u vatru.
   Baterija koju zahvati vatra može da eksplodira.
6. Korišćenjem baterije kojoj je istekao radni vek oštetićete punjač.
7. Odnesite bateriju u prodavnicu u kojoj ste je kupili čim njeno trajanje nakon punjenja postane suviše kratko da bi mogla da se koristi. Bateriju kojoj je istekao radni vek nemojte da bacite.
8. Nemojte da gurate predmete u ventilacione otvore na punjaču.
   Guranjem metalnih ili zapaljivih predmeta u ventilacione otvore na punjaču nastaće opasnost od strujnog udara ili oštećenje punjača.

MERE PREDOSTROŽNOSTI USB UREĐAJA

Kada se neočekivani problem pojavi, podaci na USB uređaju koji je povezan sa ovim proizvodom mogu da se oštete ili izgube. Uvek se postarajte da sačuvate bilo koje podatke koje USB uređaj sadrži pre nego što počnete da ga koristite sa ovim proizvodom.
Molimo vas da budete svesni da naša kompanija ne prihvata nikakvu odgovornost za bilo koje sačuvane podatke na USB uređaju koji je oštećen ili izgubljen, niti za bilo kakvo oštećenje koje može da se pojavi sa povezanim uređajem.

SPECIFIKACIJE

Model	UC18YTSL
Napon punjenja	14,4 V – 18 V
Težina	1,6 kg

PRIMENA

- Za punjenje serije HiKOKI BATERIJE BSL14, serije BSL18 i serije MV.
- Za ponovno punjenje USB uređaja.
- Za upotrebu kao izlaza dovoda AC napajanja.

IZBOR REŽIMA PUNJENJA

Ovaj uređaj može da puni do četiri punjive baterije uz izbor od dva režima.
Punjive baterije mogu da se napune u bilo kom ulazu i u normalnom režimu i u višestrukom režimu.
Kada je prekidač za izbor režima isključen, baterije se pune u normalnom režimu. Kada je prekidač uključen, pune se u višestrukom režimu. (**Sl. 2**)

Režim	Normalno	Višestruko
Svrha	Za punjenje niza baterija u sekvenci.	Za simultano punjenje svih baterija.
Metoda punjenja	Puni u sekvenci od brojeva ulaza 1 do 4.	Ravnomerno puni sve baterije.
Prekidač za izbor režima	Isključeno	Uključeno
Lampica indikatora režima	Multi Mode Isključeno	Multi Mode Uključeno

Normalan režim (prekidač za izbor režima je isključen)
Punjive baterije se pune po redosledu brojeva ulaza (1→2→3→4). (**Sl. 3**)
Lampica indikatora punjenja je zelene boje kada se odgovarajuća punjiva baterija u potpunosti napuni, a zujalica emituje zvuk kao obaveštenje korisniku.
Vreme potrebno da se u potpunosti napune sve baterije biće ukupno vreme punjenja svake baterije.
U primeru prikazanom u **Tabeli 1**, vreme potrebno da se u potpunosti napuni baterija u ulazu broj 2 biće ukupno vreme potrebno da se napune baterije u ulazima broj 1 i 2 (32 minuta + 52 minuta = 84 minuta).
Savet
Punjive baterije koje želite uskoro da koristite treba da se ubace po redosledu od ulaza broj 1.

Višestruki režim (prekidač za izbor režima je uključen)
Sve baterije će se simultano napuniti. Lampice indikatora punjenja su zelene boje kada se sve punjive baterije u potpunosti napune, a zujalica emituje zvuk kao obaveštenje korisniku.
U primeru prikazanom na **Tabeli 1**, trebaće 152 minuta da se u potpunosti simultano napune sve četiri baterije.

Tabela 1 Primer punjenja

Ulaz br.	Punjiva baterija	Vreme punjenja *
1	BSL 36A18	32 minuta
2	BSL 36B18	52 minuta
3	BSL 1860	38 minuta
4	BSL 1430C	30 minuta
Ukupno vreme punjenja		152 minuta

* Vreme punjenja će se razlikovati u zavisnosti od preostalog kapaciteta baterija.

Opšte tačke koje se odnose na oba režima
- Baterija koja se trenutno puni je ulaz naznačen stalnom crveno osvetljenom lampicom indikatora punjenja.
- Baterije koje su vruće odmah nakon korišćenja ili hladne usled uslova niske temperature duže se pune, pa se preskaču i pune nakon drugih baterija.
- Ako punjenje dugo traje, pritisnite prekidač birača dva puta.
  Ovo ponovo podešava punjač, ponovo procenjuje baterije koje su ili odmah vruće nakon korišćenja ili hladne usled uslova niske temperature i preskače ih pre nego što nastavi punjenje.

Normalan režim
- Ako je baterija ubačena u ulaz sa nižim brojem (npr. veći prioritet) ulaza dok se druge baterije pune, punjenje novoubačene baterije će započeti nakon što se baterija koja se trenutno puni u potpunosti napuni.

Višestruki režim
- Ako se punjiva baterije koristi pre nego što su u potpunosti napunjene, nivo punjenja može da se razlikuje od baterije do baterije.
- Ubacivanje ispražnjene baterije u prazan ulaz dok se druge baterije pune povećaće vreme potrebno za punjenje svih baterija.

PUNJENJE

Pre upotrebe električnog alata napunite bateriju kako je opisano.

1. **Priključite kabl punjača u utičnicu.**
   Kada povezujete utikač punjača sa utičnicom, lampica indikatora punjenja će početi da treperi u crvenoj boji (u intervalima od 1 sekunde).
2. **Izaberite režim punjenja.**
   Izaberite režim punjenja koji odgovara zahtevima. (**Sl. 2**) (Pogledajte „IZBOR REŽIMA PUNJENJA“ na strani 122.)
3. **Stavite bateriju u punjač.**
   Bateriju stavite u punjač tako da čvrsto stoji u njemu kako je prikazano na **Sl. 4**.

NAPOMENA
Lampice za punjenje pored svakog od četiri ulaza ukazuju na status punjenja odgovarajuće baterije koja se puni.

4. **Punjenje**
   Kada ubacite bateriju u punjač, lampica indikatora punjenja će svetleti crveno.
   Kada se baterija potpuno napuni, lampica indikatora napajanja će zasvetleti zeleno. (Vidite **Tabelu 2**)

(1) Pokazivanja lampice indikatora punjenja
Pokazivanja lampice indikatora punjenja će biti pokazana u **Tabeli 2** i to na osnovu stanja punjača ili punjive baterije.

Tabela 2

Pokazivanja lampice indikatora punjenja				
Lampica indikatora punjenja (CRVENA / ZELENA)	Pre punjenja	Treperi (CRVENA)	Svetli 0,5 sekundi. Ne svetli 0,5 sekundi. (isključena je 0,5 sekundi)	Uključen u izvor napajanja
	Tokom punjenja	Svetli (CRVENA)	Neprestano svetli	
	Punjenje završeno	Svetli (ZELENA)	Neprestano svetli (Neprekidni zvučni signal: oko 6 sekundi)	
	Mirovanje izazvano pregrevanjem	Treperi (CRVENA)	Svetli 0,3 sekundi. Ne svetli 0,3 sekundi. (isključena je 0,3 sekundi)	Baterija je pregrejana. Punjenje nije moguće. (Punjenje će započeti kada se baterija ohladi.)
	Punjenje nije moguće	Treperi (CRVENA)	Svetli 0,1 sekundu. Ne svetli 0,1 sekundu (isključena je 0,1 sekundu). (Naizmeničan zvučni signal: oko 2 sekunde)	Kvar baterije ili punjača

(2) U vezi temperature i vremena punjenja punjive baterije
Temperature i vreme punjenja baterije prikazani su u **Tabeli 3**.

Tabela 3

Punjač				UC18YTSL				
Baterija	Tip baterije			Li-ion				
	Temperature pri kojima baterija može da se puni			0°C – 50°C				
	Napon punjenja		V	14,4		18		
	Vreme punjenja, otprilike (pri 20°C)			BSL14xx serije		BSL18xx serije		Serije od više volti
				(4 ćelije)	(8 ćelija)	(5 ćelija)	(10 ćelija)	(10 ćelija)
		1,3 Ah	min.	BSL1415S : 15	–	BSL1815S : 15	–	–
		1,5 Ah	min.	BSL1415 : 15	–	BSL1815 : 15	–	–
				BSL1415X : 15	–	BSL1815X : 15	–	–
		2,0 Ah	min.	BSL1420 : 20	–	BSL1820 : 20	–	–
		2,5 Ah	min.	BSL1425 : 25	–	BSL1825 : 25	–	–
		3,0 Ah	min.	BSL1430C : 30	BSL1430 : 20	BSL1830C : 30	BSL1830 : 20	–
		4,0 Ah	min.	–	BSL1440 : 26	–	BSL1840 : 26	–
		5,0 Ah	min.	–	BSL1450 : 32	–	BSL1850 : 32	BSL36A18 : 32
		6,0 Ah	min.	–	BSL1460 : 38	–	BSL1860 : 38	–
		8,0 Ah	min.	–	–	–	–	BSL36B18 : 52
USB × 2	Napon punjenja		V	5				
	Struja punjenja		A	Ukupno 2				

NAPOMENA

- Vremena potrebna za punjenje baterije može da se poveća u zavisnosti od uslova okoline i uslova baterije. Vremena punjenja baterije važe za samostalno punjenje jedne baterije. Kada se pune višestruke baterije, ukupno vreme punjenja biće zbir individualnih vremena punjenja.
- Vreme punjenja će se povećati ako je temperatura okoline ispod 0°C.

5. Izvucite kabl punjača iz utičnice.

6. Čvrsto držite punjač i izvucite bateriju.

NAPOMENA

Obavezno izvadite bateriju iz punjača nakon punjenja i zatim je odložite.

Što se tiče električnog pražnjenja u slučaju novih baterija, itd.

Pošto se interna hemijska supstanca novih baterija i baterija koje se dugo vremena nisu koristile nije aktivirala, električno pražnjenje će možda biti nisko kada se koriste prvi i drugi put. Ovo je trenutni fenomen, normalno vreme koje je neophodno za punjenje će se povratiti punjenjem baterija 2 – 3 puta.

Šta uraditi da baterija duže traje.

(1) Napunite baterije pre nego što se u potpunosti istroše. Kada vidite da napon alata postaje slabiji, prestanite da koristite alat i napunite bateriju. Ako nastavite da koristite alat i istrošite električnu struju, baterija će možda biti oštećena i njeno trajanje će biti kraće.

(2) Izbegavajte punjenje pri visokim temperaturama.
Punjiva baterija će biti vruća odmah nakon upotrebe. Ako se takva baterija napuni odmah nakon upotrebe, njena interna hemijska supstanca će se pogoršati i njen vek trajanja će se smanjiti. Ostavite bateriju i napunite je nakon što se ohladi.

OPREZ

- Ako se baterija puni dok je još uvek topla zato što je dugo stajala na mestu izloženom direktnoj sunčevoj svetlosti ili zato što je upravo bila korišćena, lampica indikatora punjenja na punjaču se pali za 0,3 sekunde, ne svetli 0,3 sekunde (biće isključena 0,3 sekunde). U tom slučaju, prvo ostavite bateriju da se ohladi, a zatim započnite punjenje.
- Kada kontrolna lampica treperi (u intervalima od 0,2 sekunde), proverite da li u priključku za bateriju na punjaču ima stranih predmeta i ako ih ima uklonite ih. Ako nema stranih predmeta, verovatno su baterija ili punjač u kvaru. Odnesite ih u ovlašćeni servis.
- Budući da je ugrađenom mikro računaru potrebno oko 3 sekunde da potvrdi da se baterija puni sa izvađenim UC18YTSL, sačekajte najmanje 3 sekunde pre nego što je ponovo stavite da biste nastavili sa punjenjem. Ako bateriju ponovo stavite u roku od 3 sekunde, možda se neće ispravno napuniti.

KAKO PONOVO NAPUNITI USB UREĐAJ

UPOZORENJE

- Pre upotrebe, proverite da li spojni USB kabl ima nedostatke ili oštećenje.
  Korišćenje neispravnog ili oštećenog kabla USB uređaja može prouzrokovati dim ili paljenje.
- Koristite USB kabl za povezivanje koji je manji od 2 m.
- Kada se proizvod ne koristi, pokrijte utičnicu USB uređaja gumenim poklopcem.
  Skupljanje prašine i sl. u utičnici USB uređaja može izazvati dim ili paljenje.

NAPOMENA

- Vreme potrebno za punjenje biće duže kada se USB uređaj i baterija simultano napune.
- Može da se desi dodatna pauza tokom USB punjenja.
- Kada se USB uređaj ne puni, uklonite USB uređaj iz punjača.
  Neizvršavanje ovoga može ne samo da skrati život USB uređaja, već takođe može da dovede do neočekivanih nezgoda.
- Možda neće biti moguće napuniti neke USB uređaje, u zavisnosti od tipa uređaja.
- Struja za punjenje USB-a ne treba da pređe ukupno 2 A za dva USB ulaza za punjenje.
  To može da izazove kvar punjača.

(1) Izaberite metod punjenja
U zavisnosti od izabranog metoda punjenja, ili se baterija ubacuje u punjač ili se kabl za napajanje uključuje u utičnicu.
- Punjenje USB uređaja sa električne utičnice (**Sl. 5-a**)
- Punjenje USB uređaja i baterije sa električne utičnice (**Sl. 5-b**)

(2) Priključite kabl USB uređaja. (**Sl. 6**)
Podignite gumeni poklopac i čvrsto uključite komercijalno dostupan USB kabl (odgovarajući za uređaj koji se puni) u utičnicu USB uređaja.

(3) Kada je punjenje završeno (**Sl. 7**)
- Da biste potvrdili status punjenja, proverite USB uređaj.
- Isključite kabl za napajanje iz priključka za struju.
- Postavite gumeni poklopac preko USB utičnice.

KORIŠĆENJE KAO AC DOVODA NAPAJANJA

Proizvod uključuje odgovarajući AC izlaz za korišćenje kao dovod napajanja za AC uređaje. (Strujni kapacitet je 8 A.)
AC uređaji mogu da se koriste tako što se uključe u AC izlaz na punjaču sa utikačem dovoda napajanja punjača uključenim u električnu utičnicu. (**Sl. 8**)

UPOZORENJE

Utikač za uzemljenje francuskog tipa ne može se koristiti sa punjačem.
Imajte na umu da uređaji koji zahtevaju uzemljenje pomoću ove vrste utikača predstavljaju rizik od strujnog udara.
Poverite svaki uređaj pre upotrebe. (**Sl. 9**)

NAPOMENA

- AC uređaji povezani na punjač ne treba da pređu 8 A.
  To može da izazove kvar punjača.
  Pažljivo pročitajte uputstvo za upotrebu za uređaj koji će se koristiti i proverite trenutni napon pre upotrebe.
- Postarajte se da je utikač dovoda napajanja punjača uključen u električnu utičnicu dok se AC uređaj koristi.

(1) Izaberite konfiguraciju korišćenja
- Korišćenje AC uređaja sa dovodom napajanja iz električne utičnice. (**Sl. 10-a**)
- Korišćenje AC uređaja i punjenje baterije sa dovodom napajanja iz električne utičnice. (**Sl. 10-b**)

ODRŽAVANJE I PROVERA

1. **Provera montažnih zavrtnjeva**
   Redovno proveravajte sve montažne zavrtnje i postarajte se da budu dobro zategnuti. Ako bilo koji od ovih zavrtnjeva popusti, odmah ga pritegnite. Propust da to uradite može da izazove ozbiljnu opasnost.
2. **Čišćenje punjača**
   Kada se punjač isprlja, obrišite ga mekom, suvom krpom ili krpom navlaženom u vodi s deterdžentom. Nemojte da koristite rastvarače na bazi hlora, benzin ili razređivače za farbe jer oni tope plastiku.
3. **Transport nakon korišćenja**

UPOZORENJE

Isključite baterije iz punjača pre transporta.
Oštećenja ili povrede mogu da se pojave ako baterije otpadnu. (**Sl. 11**)

Ručka za nošenje je dostavljena zarad lakšeg noćenja nakon korišćenja. Ručka može da se ostavi u glavnoj jedinici radi kompaktnosti kada se ne koristi. (**Sl. 12**)

4. **Odlaganje nekorišćenog punjača**
   Kada se ne koristi, punjač treba odložiti na suvom, visokom ili zaključanom mestu — van domašaja dece.

OPREZ

Što se tiče rukovanja i održavanja električnih alata, bezbednosni propisi i standardi propisani za svaku zemlju moraju da se poštuju.

NAPOMENA

Zbog neprekidnog programa istraživanja i razvoja kompanije HiKOKI, ovde navedene specifikacije su podložne izmenama bez prethodnog obaveštenja.

REŠAVANJE PROBLEMA

Koristite provere u tabeli ispod ako alat ne funkcioniše normalno. Ako ni to ne otkloni problem, konsultujte vašeg prodavca ili ovlašćeni servisni centar kompanije HiKOKI.

Simptom	Mogući uzrok	Opravka
Lampica indikatora punjenja brzo treperi crveno, a punjenje baterije ne započinje.	Baterija nije skroz ubačena.	Čvrsto ubacite bateriju.
	Postoji strana materija u terminalu baterije ili tamo gde je baterija prikačena.	Uklonite stranu materiju.
Lampica indikatora punjenja blješti crveno, a punjenje baterije ne započinje.	Baterija nije skroz ubačena.	Čvrsto ubacite bateriju.
	Baterija je pregrejana.	Ako se ostavi, baterija će automatski početi da se puni ako njena temperatura opadne, ali ovo može da smanji trajanje baterije. Preporučuje se da se baterija ohladi na lokaciji sa dobrom ventilacijom dalje od direktne sunčeve svetlosti pre nego što se napuni.
Vreme korišćenja baterije je kratko iako je baterija u potpunosti napunjena.	Trajanje baterije je potrošeno.	Zamenite bateriju novom.
Bateriji treba puno vremena da bi se napunila.	Temperatura baterije, punjača ili okoline je izuzetno niska.	Napunite bateriju unutra ili u drugom toplijem okruženju.
	Ventilatori punjača su blokirani, što dovodi do toga da se njihove unutrašnje komponente pregreju.	Izbegavajte blokiranje ventilatora.
	Ventilator za hlađenje ne radi.	Kontaktirajte HiKOKI ovlašćeni servisni centar za popravke.
USB lampica za napajanje se isključila i USB uređaj je prestao da se puni.	Kapacitet baterije je postao nizak.	Zamenite bateriju sa jednom koja ima preostali kapacitet.
		Uključite utikač napajanja punjača u električnu utičnicu.
USB lampica za napajanje se ne isključuje iako je USB uređaj završio punjenje.	USB lampica za napajanje svetli zeleno da bi pokazala da je USB punjenje moguće.	Ovo nije kvar.
Nije jasno koji je status punjenja USB uređaja niti da li je punjenje završeno.	USB lampica za napajanje se ne isključuje čak i kada je punjenje završeno.	Pregledajte USB uređaj koji se puni da biste proverili njegov status punjenja.
Punjenje USB uređaja se pauzira na sredini.	Punjač je uključen u električnu utičnicu dok se USB uređaj puni koristeći bateriju kao izvor napajanja.	Ovo nije kvar. Punjač pauzira USB punjenje za oko 5 sekundi kada vrši razliku između izvora napajanja.
	Baterija je ubačena u punjač dok se USB uređaj puni koristeći utičnicu za napajanje kao izvor napajanja.	
Punjenje USB uređaja pauzira na sredini kada se baterija i USB uređaj pune u isto vreme.	Baterija je u potpunosti napunjena.	Ovo nije kvar. Punjač pauzira USB punjenje za oko 5 sekundi dok proverava da li je baterija uspešno završila punjenje.
Punjenje USB uređaja ne započinje kada se baterija i USB uređaj pune u isto vreme.	Preostali kapacitet baterije je izuzetno nizak.	Ovo nije kvar. Kada kapacitet baterije dostigne određeni nivo, USB punjenje automatski otpočinje.
AC uređaji ne mogu da se koriste čak i kada su uključeni u AC izlaz na punjaču.	Osigurač punjača se prekinuo usled preteranog opterećenja sa AC uređaja.	Kontaktirajte HiKOKI ovlašćeni servisni centar za popravke.
		AC uređaji ne treba da pređu 8 A.
Uređaji se ne pune čak i kada su povezani na USB ulaze.	Osigurač punjača se prekinuo usled preteranog opterećenja sa USB uređaja.	Kontaktirajte HiKOKI ovlašćeni servisni centar za popravke.
		USB uređaji ne treba da pređu ukupno 2 A.

OPĆE OPERATIVNE MJERE OPREZA

1. Održavajte radno mjesto čistim. Nered na radnom mjestu i na stolovima dovodi do nezgoda.
2. Izbjegavajte opasna okruženja. Električne alate i punjače ne izlažite kiši. Ne koristite električne alate i punjač u vlažnim ili mokrim mjestima. Radno područje držite dobro osvjetljeno.
   Nikada ne koristite električne alate i punjač u blizini zapaljivih ili eksplozivnih materijala.
   Ne koristite alat i punjač u prisutnosti zapaljivih tekućina ili plinova.
3. Ovaj uređaj može biti korišten od strane djece stare 8 godina ili više i osoba sa smanjenim fizičkim, senzornim ili mentalnim sposobnostima, ili nedostatkom iskustva i znanja, samo ako ih se nadzire ili im se da naputke o uporabi uređaja na siguran način i ako razumiju uključene opasnosti. Djeca se ne smiju igrati s uređajem. Djeca ne smiju izvoditi čišćenje i održavanje bez nadzora.
4. Alat i punjač pospremite ako se ne koriste. Kad nisu u uporabi, alati i punjač treba čuvati na suhom, visokom mjestu ili zaključane - izvan dosega i pogleda djece. Alata i punjač čuvajte na mjestu na kojem temperatura ne prelazi 40°C.
5. Ne zlorabite kabel. Nikada ne nosite punjač držeći za kabel i ne povlačite kabel kako biste izvukli utikač iz utičnice. Kabel držite podalje od izvora topline, ulja i oštrih rubova.
6. Kada se punjač ne koristi ili kada se održava i pregledava, izvucite mrežni kabel punjača iz utičnice.
7. Kako bi se izbjegle opasnosti, uvijek koristite samo propisani punjač.
8. Koristite samo originalne HiKOKI rezervne dijelove.
9. Ne koristite električne alate i punjač u svrhe koje nisu navedene u uputama za rukovanje.
10. Kako biste izbjegli ozljede, koristite samo pribor i nastavke navedene u ovim uputama za rukovanje ili u HiKOKI katalogu.
11. Kako bi se izbjegle opasnosti, ako je naponski kabel oštećen, mora ga zamijeniti proizvođač, njegov ovlašteni servis ili druga ovlaštena osoba sličnih kvalifikacija.
    Popravke smije obavljati samo ovlašteni servisni centar. Proizvođač nije odgovoran za bilo kakvu štetu ili ozljede uzrokovane popravkom uređaja od strane neovlaštenih osoba ili nepravilnim rukovanjem alatom.
12. Svakako se pobrinite da na području priključka punjača nema nikakvog prijanjajućeg stranog materijala ili tekućine. Ako postoji neki strani materijal ili tekućina, uklonite ih prije uporabe.
13. Kako bi se osigurao operativni integritet električnih alata i punjača, ne uklanjajte instalirane pokrove ili vijaka.
14. Uvijek koristite punjač pri naponu navedenom na tipskoj pločici.
15. Uvijek napunite bateriju prije uporabe.
16. Ne koristite baterije koje nisu navedene u ovom priručniku. Ne spajajte uobičajene baterije sa suhim ćelijama, punjive baterije ili druge baterije koje nisu navedene, kao niti akumulator automobila.
17. Ne koristite transformatore koji sadrže pojačala.
18. Ne punite bateriju punjačem s istosmjernim napajanjem.
19. Baterij uvijek punite u zatvorenom prostoru. Budući da se punjač i baterija zagrijavaju tijekom punjenja, bateriju punite na mjestu na kojem nije izložena izravnom sunčevom zračenju, s niskom razinom vlage u zraku i dostatnom ventilacijom.
20. Koristite rastavni nacrt u ovim uputama samo za ovlašteno servisiranje.

MJERE OPREZA ZA PUNJAČ

1. Bateriju uvijek punite na sobnoj temperaturi od -10-40°C. Temperatura ispod -10°C uzorkovat će prekomjernim punjenjem koje može biti vrlo opasno. Baterija se ne može puniti na temperaturi većoj od 40°C. Najprikladnija temperatura za punjenje je 20-25°C.
2. Ne dopustite da u rupu za priključivanje punjive baterije uđu strani predmeti.
3. Nikada ne rastavljajte punjivu bateriju ili punjač.
4. Nikada nemojte kratko spajati punjive baterije.
   Kratko spajanje baterije proizvest će veliku struju i dovesti do pregrijavanja. To dovodi do opeklina ili oštećenja baterije.
5. Baterije ne bacajte u vatru.
   Ako baterija ne izgori, može eksplodirati.
6. Korištenje istrošene baterije oštetit će punjač.
7. Bateriju odnesite u trgovinu u kojoj je kupljena čim trajanje pražnjenja baterije nakon ponovnog punjenja postane prekratko za praktičnu uporabu. Istrošene baterije ne bacajte zajedno s ostalim smećem.
8. U ventilacijske otvore punjača ne umećite strane predmete.
   Umetanje metalnih predmeta ili zapaljivih tvari u ventilacijske otvore punjača uzrokovat će strujni udar ili oštećenje punjača.

MJERE PREDOSTROŽNOSTI SPAJANJA USB UREĐAJA

Kod pojave neočekivanog problema, podaci na USB-u spojenom na ovaj proizvod mogu biti oštećeni ili izgubljeni. Uvijek se pobrinite da napravite sigurnosnu kopiju svih podataka na USB uređaju prije korištenja ovog proizvoda. Molimo budite svjesni da naša tvrtka ne prihvaća apsolutno nikakvu odgovornost za bilo koje oštećene ili izgubljene podatke pohranjene na USB uređaju, kao ni za bilo koju štetu koja bi mogla nastati na spojenom uređaju.

SPECIFIKACIJE

Model	UC18YTSL
Napon punjenja	14,4 V – 18 V
Težina	1,6 kg

PRIMJENA

- Za punjenje HiKOKI BATERIJE serije BSL14, serije BSL18 i MV serije.
- Za punjenje USB uređaja.
- Za uporabu kao AC utičnice.

IZBOR NAČINA PUNJENJA

Ovaj uređaj može puniti do četiri punjive baterije s izborom dvaju načina rada.
Punjive baterije se mogu puniti u bilo kojem od priključaka, i u normalnom načinu i u multi-načinu rada.
Kada je prekidač za odabir načina rada isključen, baterije se pune u normalnom načinu rada. Kada je prekidač uključen, pune se u multi načinu rada. (**Slika 2**)

Način rada	Normalan	Multi
Svrha	Za punjenje nekoliko baterija u nizu.	Za istovremeno punjenje svih baterija.
Metoda punjenja	Puni nizom od priključka broj 1 do 4.	Puni sve baterije ravnomjerno.
Prekidač za odabir načina rada	Isključeno	Uključeno
Lampica indikatora načina rada	Isključeno Multi Mode	Uključeno Multi Mode

Normalni način rada (Prekidač za odabir načina rada isključen)
Punjive baterije se pune redoslijedom brojeva priključka (1→2→3→4). (**Slika 3**)
Lampica indikatora punjenja postaje zelena kada je odgovarajuća punjiva baterija potpuno napunjena, a zujalica emitira zvučni signal kako bi obavijestila korisnika.
Vrijeme potrebno za punjenje svih baterija bit će ukupno vrijeme punjenja svake baterije.
U primjeru prikazanom u **tablici 1**, vrijeme potrebno za potpuno punjenje baterije u priključku broj 2 bit će ukupno vrijeme potrebno za punjenje baterija u priključcima broj 1 i 2 (32 minute + 52 minute = 84 minute).

Savjet
Punjive baterije koje želite ubrzo koristiti trebale bi biti umetnute po redoslijedu od priključka broj 1.

Multi-način rada (Prekidač za odabir načina rada uključen)
Sve baterije će se istovremeno puniti. Lampice indikatora punjenja postaju zelene kada su sve punjive baterije potpuno napunjene, a zujalica emitira zvučni signal kako bi obavijestila korisnika.
U primjeru prikazanom u **tablici 1** bit će potrebno 152 minute da se sve četiri baterije istovremeno potpuno napune.

Tablica 1 Primjer punjenja

Priključak br.	Punjiva baterija	Vrijeme punjenja*
1	BSL 36A18	32 minute
2	BSL 36B18	52 minute
3	BSL 1860	38 minute
4	BSL 1430C	30 minute
Ukupno vrijeme punjenja		152 minute

* Vrijeme punjenja će se razlikovati ovisno o preostalom kapacitetu baterija.

Opće smjernice koje se odnose na oba načina rada
- Baterija koja se trenutno puni je priključak označen stalno crveno osvijetljenom lampicom indikatora punjenja.
- Baterijama koje su vruće odmah nakon upotrebe ili su hladne zbog niskih temperaturnih uvjeta treba duže za punjenje, tako da se preskaču i pune nakon drugih baterija.
- Ako punjenje traje duže vrijeme, dvaput pritisnite prekidač za odabir.
  Ovo resetira punjač, ponovno procjenjuje baterije koje su vruće odmah nakon upotrebe ili hladne zbog niskih temperaturnih uvjeta, te ih preskače prije nastavka punjenja.

Normalni način rada
- Ako se baterija umetne u priključak s nižim brojem priključka (tj. većim prioritetom) dok se druge baterije pune, punjenje novo umetnute baterije započet će nakon što se baterija koja se trenutno puni u potpunosti napuni.

Multi-način rada
- Ako se punjive baterije koriste prije nego što se potpuno napune, razina napunjenosti može varirati od baterije do baterije.
- Umetanje istrošene baterije u slobodan priključak dok se druge baterije pune, povećat će vrijeme potrebno za punjenje svih baterija.

PUNJENJE

Prije uporabe električnog alata, bateriju napunite kako slijedi.

1. **Priključite mrežni kabel punjača u utičnicu.**
   Kada utikač punjača spojite u utičnicu, lampica indikatora napajanja treperit će crveno (u intervalima od 1 sekunde).
2. **Odaberite način punjenja.**
   Odaberite način punjenja koji će odgovarati zahtjevima. (**Slika 2**) (Pogledajte “IZBOR NAČINA PUNJENJA” na stranici 127.)
3. **Umetnite bateriju u punjač.**
   Bateriju čvrsto umetnite u punjač kao što je prikazano na **slici 4**.

NAPOMENA
Lampice za punjenje pored svakog od četiri priključka označavaju status punjenja odgovarajuće baterije koja se puni.

4. **Punjenje**
   Kada umetnete bateriju u punjač, lampica indikatora punjenja će zasvijetliti crvenom bojom.
   Kada se baterija napuni do kraja, lampica indikatora punjenja svijetli zeleno.(vidi **tablicu 2**)

(1) Signal lampice indikatora punjenja
Signal lampice indikatora punjenja bit će kao što je prikazano u **tablici 2**, ovisno o stanju punjača ili punjive baterije.

Tablica 2

Signal lampice indikatora punjenja				
Lampica indikatora punjenja (CRVENO / ZELENO)	Prije punjenja	Treperi (CRVENO)	Svijetli 0,5 sekundu. Ne svijetli 0,5 sekundi. (isključen 0,5 sekundi)	Uključeno u izvor napajanja
	Tijekom punjenja	Svijetli (CRVENO)	Svijetli kontinuirano	
	Punjenje završeno	Svijetli (ZELENO)	Svijetli kontinuirano (Neprekidni zvučni signal: oko 6 sekundi)	
	Pregrijavanje čekanje	Treperi (CRVENO)	Svijetli 0,3 sekundu. Ne svijetli 0,3 sekundi. (isključen 0,3 sekundi)	Baterija pregrijana. Punjenje nije moguće. (Punjenje će započeti kada se baterija ohladi)
	Punjenje nemoguće	Treperi (CRVENO)	Svijetli 0,1 sekundu. Ne svijetli 0,1 sekundi. (isključen 0,1 sekundi) (Naizmjenični zvučni signal: oko 2 sekunde)	Kvar baterije ili punjača

(2) O temperaturi i vremenu punjenja punjive baterije
Temperature i vrijeme punjenja prikazani su u **tablici 3**.

Tablica 3

Punjač				UC18YTSL				
Baterija	Vrsta baterije			Li-ion				
	Temperature na kojima se baterija može puniti			0°C – 50°C				
	Napon punjenja		V	14,4		18		
	Vrijeme punjenja, cca. (Pri 20°C)			BSL14xx serija		BSL18xx serija		Višenaponska serija
				(4 stanice)	(8 stanica)	(5 stanica)	(10 stanica)	(10 stanica)
		1,3 Ah	min.	BSL1415S : 15	–	BSL1815S : 15	–	–
		1,5 Ah	min.	BSL1415 : 15	–	BSL1815 : 15	–	–
				BSL1415X : 15	–	BSL1815X : 15	–	–
		2,0 Ah	min.	BSL1420 : 20	–	BSL1820 : 20	–	–
		2,5 Ah	min.	BSL1425 : 25	–	BSL1825 : 25	–	–
		3,0 Ah	min.	BSL1430C : 30	BSL1430 : 20	BSL1830C : 30	BSL1830 : 20	–
		4,0 Ah	min.	–	BSL1440 : 26	–	BSL1840 : 26	–
		5,0 Ah	min.	–	BSL1450 : 32	–	BSL1850 : 32	BSL36A18 : 32
		6,0 Ah	min.	–	BSL1460 : 38	–	BSL1860 : 38	–
		8,0 Ah	min.	–	–	–	–	BSL36B18 : 52
USB × 2	Napon punjenja		V	5				
	Struja punjenja		A	Ukupno 2				

NAPOMENA

- Vrijeme punjenja baterije može se povećati ovisno o uvjetima okoline i stanju baterije.
  Vrijeme punjenja baterije odnosi se na punjenje jedne baterije. Prilikom punjenja više baterija, ukupno vrijeme punjenja bit će zbroj pojedinačnih vremena punjenja.
- Vrijeme punjenja će se povećati ako je temperatura okoline ispod 0°C.

5. Isključite mrežni kabel punjača iz utičnice.

6. Čvrsto držite punjač i izvucite bateriju.

NAPOMENA

Obavezno izvadite bateriju iz punjača nakon punjenja i zatim je pohranite.

O električnom pražnjenju u slučaju novih baterija, itd.

Kako unutarnja kemijska tvar novih baterija i akumulatora koje nisu korištene dulje vrijeme nije aktivirana, električno pražnjenje može biti nisko kada ih se koristi prvi i drugi put. Ovo je privremena pojava i normalno vrijeme potrebno za punjenje će se vratiti punjenjem baterija 2 – 3 puta.

Kako da baterije rade duže.

(1) Napunite baterije prije nego se potpuno isprazne.
Kada osjetite da snaga alata postaje slabija, prestanite koristiti alat i napunite njegove baterije. Ako nastavite koristiti alat i iscrpite struju, baterija se može oštetiti i njezin životni vijek će postati kraći.

(2) Izbjegavajte punjenje na visokim temperaturama.
Punjiva baterija će biti vruća odmah nakon korištenja. Ako se takva baterija puni odmah nakon upotrebe, njezina unutarnja kemijska tvar će se pogoršati a životni vijek baterije će se skratiti. Ostavite bateriju i napunite je nakon što se ohladi.

POZOR

- Ako se puni baterija koja je zagrijana jer je na duže vrijeme ostavljena na mjestu izloženom izravnom suncu ili je upravo korištena, lampica indikatora punjenja punjača svijetli 0,3 sekunde, i ne svijetli 0,3 sekunde (isključena je na 0,3 sekunde). U tom slučaju pustite da se baterija najprije ohladi, a tek potom započnite s punjenjem.
- Kada lampica indikatora punjenja treperi (u intervalima od 0,2 sekunde), provjerite i izvadite strane predmete iz konektora punjača baterije. Ako nema stranih predmeta, moguće je da su baterija ili punjač neispravni. Odnesite u ovlašteni servis.
- Budući da ugrađeno mikro-računalo treba otprilike 3 sekunde kako bi ustanovilo da je baterija, koja se puni pomoću UC18YTSL izvađena iz punjača, pričekajte barem 3 sekunde prije ponovnog umetanja za nastavak punjenja. Ako se baterija ponovo umetne u roku manjem od 3 sekunde, baterija se možda neće ispravno puniti.

KAKO NAPUNITI USB UREĐAJ

UPOZORENJE

- Prije upotrebe, provjerite da li na USB kabelu za spajanje ima nekih nedostataka ili oštećenja.
  Korištenje USB kabela s nedostatkom ili oštećenjem može izazvati pojavu dima ili zapaljenje.
- Koristite spojni USB kabel kraći od 2m.
- Kada se proizvod ne koristi, pokrijte USB ulaz s gumenim poklopcem.
  Nakupine prašine, itd. u USB ulazu mogu izazvati pojavu dima ili zapaljenje.

NAPOMENA

- Vrijeme potrebno za punjenje bit će duže ako se USB uređaj i baterija istovremeno pune.
- Tijekom punjenja USB-a moguće su povremene pauze.
- Kad se USB uređaj ne puni, uklonite USB uređaj iz punjača.
  Ukoliko to ne učinite, ne samo da se može skratiti životni vijek baterije USB uređaja, već može rezultirati neočekivanim nesrećama.
- Možda neće biti moguće punjenje nekih USB uređaja, ovisno o tipu uređaja.
- Struja za punjenje USB-a ne smije prelaziti ukupno 2 A za dva USB priključka za punjenje.
  To može uzrokovati kvar punjača.

(1) Odaberite metodu punjenja
Ovisno o odabranoj metodi punjenja, ili je baterija umetnuta u punjač ili je kabel za napajanje uključen u utičnicu.
  - Punjenje USB uređaja putem utičnice (**Slika 5-a**)
  - Punjenje USB uređaja i baterije putem utičnice (**Slika 5-b**)

(2) Spojite USB kabel. (**Slika 6**)
Povucite gumeni poklopac i čvrsto uključite USB kabel dostupan na tržištu (prikladan za uređaj koji se puni) u USB ulaz.

(3) Kada je punjenje gotovo (**Slika 7**)
- Za potvrdu statusa punjenja, provjerite USB uređaj.
- Isključite kabel iz utičnice.
- Postavite gumeni poklopac preko USB ulaza.

KORIŠTENJE KAO AC NAPAJANJE

Proizvod uključuje prikladnu AC utičnicu koja se koristi kao napajanje za AC uređaje. (Trenutni kapacitet je 8 A.)
AC uređaji mogu se koristiti tako da ih uključite u AC utičnicu na punjaču dok je utikač punjača uključen u električnu utičnicu. (**Slika 8**)

UPOZORENJE

Francuski tip uzemljenih utikača (tip E uzemljeni utikači) ne mogu se koristiti s punjačem.
Imajte na umu da uređaji kojima je potrebno uzemljenje pomoću ovog tipa utikača predstavljaju rizik od strujnog udara.
Provjerite pojedinačni uređaj prije upotrebe. (**Sl. 9**)

NAPOMENA

- AC uređaji priključeni na punjač ne smiju prelaziti 8 A. To može uzrokovati kvar punjača.
  Pažljivo pročitajte priručnik za uporabu uređaja i provjerite nazivnu struju prije uporabe.
- Osigurajte da je utikač napajanja punjača uključen u električnu utičnicu dok koristite AC uređaj.

(1) Odaberite konfiguraciju upotrebe
  - Korištenje AC uređaja s napajanjem iz električne utičnice. (**Slika 10-a**)
  - Korištenje AC uređaja i punjenje baterije napajanjem iz električne utičnice. (**Slika 10-b**)

ODRŽAVANJE I INSPEKCIJA

1. **Provjera vijaka**
   Redovito pregledavajte sve vijke i osigurajte da su pravilno zategnuti. Ukoliko se bilo koji vijak otpusti, odmah ga zategnite. Nepridržavanje ovih naputaka može uzrokovati ozbiljne opasnosti.
2. **Čišćenje punjača**
   Kad je punjač prljav, obrišite ga mekom suhom krpom ili krpom navlaženom sapunicom. Ne koristite otapala na bazi klora, benzin ili razrjeđivač, jer otapaju plastiku.
3. **Prijevoz nakon uporabe**

UPOZORENJE

Prije transporta odvojite baterije iz punjača.
Može doći do oštećenja ili ozljeda ako baterije ispadnu. (**Slika 11**)

Ručka za nošenje služi za jednostavno nošenje nakon uporabe. Ručka se može spremiti u glavnu jedinicu radi kompaktnosti kada se ne koristi. (**Slika 12**)

4. **Punjač spremite ako se ne koristi**
   Kad se ne koristi, punjač treba čuvati na suhom, visokom mjestu ili zaključan - izvan dosega djece.

POZOR

Tijekom rada i održavanja električnih alata, potrebno je pridržavati se sigurnosnih propisa i standarda propisanih u svakoj zemlji.

NAPOMENA

Zbog kontinuiranog programa istraživanja i razvoja tvrtke HiKOKI, ovdje navedene specifikacije mogu se promijeniti bez prethodne najave.

PROBLEMI

Koristite oznake iz tablice u nastavku, ako alat ne radi normalno. Ako ni to ne dokine problem, javite se preprodavaču u ovlaštenom HiKOKI servisnom centru.

Simptom	Mogući uzrok	Rješenje
Svjetleći pokazatelj punjenja ubrzano treperi crveno, a punjenje baterije ne otpočinje	Baterija nije potpuno umetnuta.	Sigurno umetnite bateriju.
	Strani predmet se nalazi na postolju baterije ili gdje je baterija pričvršćena.	Uklonite strani predmet.
Svjetleći pokazatelj punjenja treperi crveno, a punjenje baterije ne otpočinje.	Baterija nije potpuno umetnuta.	Sigurno umetnite bateriju.
	Baterija je pregrijana.	Ako je ostavite, baterija će se automatski početi puniti ako joj se smanji temperatura, ali to može skratiti vijek trajanja baterije. Preporučljivo je da se baterija prije punjenja ohladi na dobro prozračenom mjestu, podalje od direktne sunčeve svjetlosti.
Vrijeme korištenja baterije je kratko iako je baterija potpuno napunjena.	Vijek trajanja baterije je istekao.	Zamijenite staru novom baterijom.
Bateriji treba predugo da se napuni.	Temperatura baterije, punjača ili okoline je izrazito niska.	Bateriju punite u zatvorenom prostoru ili u nekom drugom toplom okruženju.
	Ventili punjača su blokirani, što izaziva pregrijavanje njegovih unutarnjih dijelova.	Izbjegavajte blokiranje ventila.
	Ventilator ne radi.	Kontaktirajte HiKOKI Ovlašteni Servisni Centar za popravke.
Pokazatelj napona USB-a se isključio i USB uređaj se prestao puniti.	Kapacitet baterije je postao malen.	Zamijenite bateriju onom koja ima još kapaciteta.
		Uključite utikač za napajanje punjača u električnu utičnicu.
Pokazatelj napona USB-a se ne isključuje iako se USB uređaj prestao puniti.	Pokazatelj napona USB-a svijetli zeleno čime pokazuje da je punjenje USB-a moguće.	Ovo je normalna pojava.
Nije jasno koji je status punjenja USB uređaja, odnosno da li je punjenje završeno.	Pokazatelj napona USB-a se ne isključuje čak i kad je punjenje završeno.	Provjerite USB uređaj koji se puni kako biste potvrdili njegov status punjenja.
Punjenje USB uređaja je zaustavljeno usred rada.	Punjač je ukopčan u električnu utičnicu dok se USB uređaj punio koristeći bateriju kao izvor napona.	Ovo je normalna pojava. Punjač pauzira punjenje USB-a na 5 sekundi kad se prelazi između različitih izvora napona.
	Baterija je u punjaču dok se USB uređaj punio koristeći električnu utičnicu kao izvor napona.	
Punjenje USB uređaja je zaustavljeno usred rada kad su baterija i USB punjač punjeni istovremeno.	Baterija je potpuno napunjena.	Ovo je normalna pojava. Punjač pauzira USB punjenje na 5 sekundi dok provjerava je li baterija uspješno dovršila punjenje.
Punjenje USB uređaja ne otpočinje kad se baterija i USB uređaj pune istovremeno.	Preostali kapacitet baterije je iznimno nizak.	Ovo je normalna pojava. Kad kapacitet baterije dosegne određenu razinu, USB punjenje se automatski pokreće.
AC uređaji ne mogu se koristiti čak ni kad su priključeni na AC utičnicu na punjaču.	Osigurač punjača se aktivirao zbog prekomjernog opterećenja s AC uređaja.	Kontaktirajte HiKOKI Ovlašteni Servisni Centar za popravke.
		AC uređaji ne smiju prelaziti 8 A.
Uređaji se ne pune čak ni kada su spojeni na USB priključke.	Osigurač punjača se aktivirao zbog prekomjernog opterećenja s USB uređaja.	Kontaktirajte HiKOKI Ovlašteni Servisni Centar za popravke.
		USB uređaji ne smiju prelaziti ukupno 2 A.

English

GUARANTEE CERTIFICATE

① Model No.
② Serial No.
③ Date of Purchase
④ Customer Name and Address
⑤ Dealer Name and Address
(Please stamp dealer name and address)

Deutsch

GARANTIESCHEIN

① Modell-Nr.
② Serien-Nr.
③ Kaufdaturn
④ Name und Anschrift des Kunden
⑤ Name und Anschrift des Händlers
(Bitte mit Namen und Anschrift des Handlers abstempeln)

Français

CERTIFICAT DE GARANTIE

① No. de modèle
② No de série
③ Date d'achat
④ Nom et adresse du client
⑤ Nom et adresse du revendeur
(Cachet portant le nom et l'adresse du revendeur)

Italiano

CERTIFICATO DI GARANZIA

① Modello
② N° di serie
③ Data di acquisto
④ Nome e indirizzo dell'acquirente
⑤ Nome e indirizzo del rivenditore
(Si prega di apporre il timbro con questi dati)

Nederlands

GARANTIEBEWIJS

① Modelnummer
② Serienummer
③ Datum van aankoop
④ Naam en adres van de gebruiker
⑤ Naam en adres van de handelaar
(Stempel a.u.b. naam en adres vande de handelaar)

Español

CERTIFICADO DE GARANTÍA

① Número de modelo
② Número de serie
③ Fecha de adquisición
④ Nombre y dirección del cliente
⑤ Nombre y dirección del distribudor
(Se ruega poner el sello del distribudor con su nombre y dirección)

Português

CERTIFICADO DE GARANTIA

① Número do modelo
② Número do série
③ Data de compra
④ Nome e morada do cliente
⑤ Nome e morada do distribuidor
(Por favor, carímbe o nome e morada do distribuidor)

Svenska

GARANTICERTIFIKAT

① Modellnr
② Serienr
③ Inköpsdatum
④ Kundens namn och adress
⑤ Försäljarens namn och adress
(Stämpla försäljarens namn och adress)

Dansk

GARANTIBEVIS

① Modelnummer
② Serienummer
③ Købsdato
④ Kundes navn og adresse
⑤ Forhandlers navn og adresse
(Indsæt stempel med forhandlers navn og adresse)

Norsk

GARANTISERTIFIKAT

① Modellnr.
② Serienr.
③ Kjøpsdato
④ Kundens navn og adresse
⑤ Forhandlerens navn og adresse
(Vennligst stemple forhandlerens navn og adresse)

Suomi

TAKUUTODISTUS

① Malli nro
② Sarja nro
③ Ostopäivämäärä
④ Asiakkaan nimi ja osoite
⑤ Myyjän nimi ja osoite
(Leimaa myyjän nimi ja osoite)

Ελληνικά

ΠΙΣΤΟΠΟΙΗΤΙΚΟ ΕΓΓΥΗΣΗΣ

① Αρ. Μοντέλου
② Αύξων Αρ.
③ Ημερομηνία αγοράς
④ Όνομα και διεύθυνση πελάτη
⑤ Όνομα και διεύθυνση μεταπωλητή
(Παρακαλούμε να χρησιμοποιηθεί σφραγίδα)

Polski

GWARANCJA

① Model
② Numer seryjny
③ Data zakupu
④ Nazwa klienta i adres
⑤ Nazwa dealera i adres
(Pieczęć punktu sprzedaży)

Magyar

GARANCIA BIZONYLAT

① Típusszám
② Sorozatszám
③ A vásárlás dátuma
④ A Vásárló neve és címe
⑤ A Kereskedő neve és címe
(Kérjük ide elhelyezni a Kereskedő nevének és címének pecsétjét)

Čeština

ZÁRUČNÍ LIST

① Model č.
② Série č.
③ Datum nákupu
④ Jméno a adresa zákazníka
⑤ Jméno a adresa prodejce
(Prosíme o razítko se jménem a adresou prodejce)

Türkçe

GARANTİ SERTİFİKASI

① Model No.
② Seri No.
③ Satın Alma Tarihi
④ Müşteri Adı ve Adresi
⑤ Bayi Adı ve Adresi
(Lütfen bayi adını ve adresini kaşe olarak basın)

Română

CERTIFICAT DE GARANȚIE

① Model nr.
② Nr. de serie
③ Data cumpărării
④ Numele și adresa clientului
⑤ Numele și adresa distribuitorului
(Vă rugăm aplicați ștampila cu numele și adresa distribuitorului)

Slovenščina

GARANCIJSKO POTRDILO

① Št. modela
② Serijska št.
③ Datum nakupa
④ Ime in naslov kupca
⑤ Ime in naslov prodajalca
(Prosimo vtisnite žig z imenom in naslovom prodajalca)

Slovenčina

ZÁRUČNÝ LISTA

① Č. modelu
② Sériové č.
③ Dátum zakúpenia
④ Meno a adresa zákazníka
⑤ Názov a adresa predajcu
(Pečiatka s názvom a adresou predajcu)

Български

ГАРАНЦИОНЕН СЕРТИФИКАТ

① Модел №
② Сериен №
③ Дата за закупуване
④ Име и адрес на клиента
⑤ Име и адрес на търговеца
(Моля, отпечатайте името и адрес на дилъра)

Srpski

GARANTNI SERTIFIKAT

① Br. modela.
② Serijski br.
③ Datum kupovine
④ Ime i adresa kupca
⑤ Ime i adresa prodavca
(Molimo da stavite pečat na ime i adresu trgovca)

Hrvatski

JAMSTVENI CERTIFIKAT

① Br modela.
② Serijski br.
③ Datum kupnje
④ Ime i adresa kupca
⑤ Ime i adresa trgovca
(Molimo stavite pečat na ime i adresu trgovca)

HiKOKI

①	
②	
③	
④	
⑤	

Hikoki Power Tools Deutschland GmbH
Siemensring 34, 47877 willich, Germany
Tel: +49 2154 49930
Fax: +49 2154 499350
URL: http://www.hikoki-powertools.de

Hikoki Power Tools Netherlands B.V.
Brabanthaven 11, 3433 PJ Nieuwegein, The Netherlands
Tel: +31 30 6084040
Fax: +31 30 6067266
URL: http://www.hikoki-powertools.nl

Hikoki Power Tools (U.K.) Ltd.
Precedent Drive, Rooksley, Milton Keynes, MK 13, 8PJ, United Kingdom
Tel: +44 1908 660663
Fax: +44 1908 606642
URL: http://www.hikoki-powertools.uk

Hikoki Power Tools France S.A.S.
Parc de l'Eglantier 22, rue des Cerisiers, Lisses-C.E. 1541, 91015 EVRY CEDEX, France
Tel: +33 1 69474949
Fax: +33 1 60861416
URL: http://www.hikoki-powertools.fr

Hikoki Power Tools Belgium N.V./S.A.
Koningin Astridlaan 51, B-1780 Wemmel, Belgium
Tel: +32 2 460 1720
Fax: +32 2 460 2542
URL http://www.hikoki-powertools.be

Hikoki Power Tools Italia S.p.A
Via Piave 35, 36077, Altavilla Vicentina (VI), Italy
Tel: +39 0444 548111
Fax: +39 0444 548110
URL: http://www.hikoki-powertools.it

Hikoki Power Tools Ibérica, S.A.
C/ Puigbarral, 26-28, Pol. Ind. Can Petit, 08227 Terrassa (Barcelona), Spain
Tel: +34 93 735 6722
Fax: +34 93 735 7442
URL: http://www.hikoki-powertools.es

Hikoki Power Tools Österreich GmbH
IndustrieZentrum NÖ –Süd, Straße 7, Obj. 58/A6 2355 Wiener Neudorf, Austria
Tel: +43 2236 64673/5
Fax: +43 2236 63373
URL: http://www.hikoki-powertools.at

Hikoki Power Tools Norway AS
Kjeller Vest 7, N-2007 Kjeller, Norway
Tel: (+47) 6692 6600
Fax: (+47) 6692 6650
URL: http://www.hikoki-powertools.no

Hikoki Power Tools Sweden AB
Rotebergsvagen 2B SE-192 78 Sollentuna, Sweden
Tel: (+46) 8 598 999 00
Fax: (+46) 8 598 999 40
URL: http://www.hikoki-powertools.se

Hikoki Power Tools Denmark A/S
Lillebaeltsvej 90, 6715 Esbjerg N, Denmark
Tel: (+45) 75 14 32 00
Fax: (+45) 75 14 36 66
URL: http://www.hikoki-powertools.dk

Hikoki Power Tools Finland Oy
Tupalankatu 9, 15680 Lahti, Finland
Tel: (+358) 20 7431 530
Fax: (+358) 20 7431 531
URL: http://www.hikoki-powertools.fi

Hikoki Power Tools Hungary Kft.
1106 Bogáncsvirág u.5-7, Budapest, Hungary
Tel: +36 1 2643433
Fax: +36 1 2643429
URL: http://www.hikoki-powertools.hu

Hikoki Power Tools Polska Sp. z o. o.
ul. Gierdziejewskiego 1
02-495 Warszawa, Poland
Tel: +48 22 863 33 78
Fax: +48 22 863 33 82
URL: http://www.hikoki-narzedzia.pl

Hikoki Power Tools Czech s.r.o.
Modřická 205, 664 48 Moravany, Czech Republic
Tel: +420 547 422 660
Fax: +420 547 213 588
URL: http://www.hikoki-powertools.cz

Hikoki Power Tools Romania S.R.L.
Ring Road, No. 66, Mustang Traco Warehouses, Warehouse No.1, Pantelimon City, 077145, Ilfov County, Romania
Tel: +40 371 135 109
Fax: +40 372 899 765
URL: http://www.hikoki-powertools.ro

English

EC DECLARATION OF CONFORMITY

We declare under our sole responsibility that Charger, identified by type and specific identification code *1), is in conformity with all relevant requirements of the directives *2) and standards *3). Technical file at *4) – See below.
The European Standard Manager at the representative office in Europe is authorized to compile the technical file.
The declaration is applicable to the product affixed CE marking.

Nederlands

EC VERKLARING VAN CONFORMITEIT

Wij verklaren onder onze eigen verantwoordelijkheid dat Oplader, geïdentificeerd door het type en de specifieke identificatiecode*1), voldoet aan alle relevante bepalingen van de richtlijnen*2) en normen*3). Technische documentatie bij*4) – zie onder.
De Europese Normen Manager bij de vertegenwoordiging in Europa is gemachtigd om het technisch dossier samen te stellen.
Deze verklaring is van toepassing op producten voorzien van de CE-markeringen.

Deutsch

EG-KONFORMITÄTSERKLÄRUNG

Wir erklären in alleiniger Verantwortung, dass das durch den Typ und den spezifischen Identifizierungscode *1) identifizierte Ladegerät allen einschlägigen Bestimmungen der Richtlinien *2) und Normen *3) entspricht. Technische Unterlagen unter *4) – Siehe unten.
Die Leitung der repräsentativen Behörde für europäische Normen und Richtlinien ist berechtigt, die technischen Unterlagen zusammenzustellen.
Die Erklärung gilt für die an dem Produkt angebrachte CE-Kennzeichnung.

Español

DECLARACIÓN DE CONFORMIDAD DE LA CE

Declaramos bajo nuestra única responsabilidad que el Cargador, identificado por tipo y por código de identificación específico *1), está en conformidad con todas las disposiciones correspondientes de las directivas *2) y de las normas *3). Documentación técnica en *4) – Ver a continuación.
El Director de Normas Europeas en la oficina de representación en Europa está autorizado para elaborar el expediente técnico.
La declaración se aplica al producto con marcas de la CE.

Français

DECLARATION DE CONFORMITE CE

Nous déclarons sous notre entière responsabilité que le chargeur, identifié par le type et le code d'identification spécifique *1) est en conformité avec toutes les exigences applicables des directives *2) et des normes *3). Dossier technique en *4) - Voir ci-dessous.
Le Gestionnaire des normes européennes du bureau de représentation en Europe est autorisé à constituer le dossier technique.
Cette déclaration s'applique aux produits désignés CE.

Português

DECLARAÇÃO DE CONFORMIDADE CE

Declaramos, sob nossa única e inteira responsabilidade, que Recarregador, identificado por tipo e código de identificação específico *1), está em conformidade com todos os requerimentos relevantes das diretivas *2) e normas *3). Ficheiro técnico em *4)– Consulte abaixo.
O Gestor de Normas Europeias no escritório de representação na Europa está autorizado a compilar o ficheiro técnico.
A declaração aplica-se aos produtos com marca CE.

Italiano

DICHIARAZIONE DI CONFORMITÀ CE

Dichiariamo sotto la nostra esclusiva responsabilità che il caricatore, identificato dal tipo e dal codice identificativo specifico *1), è conforme a tutti i requisiti delle direttive *2) e degli standard *3). Documentazione tecnica presso *4) – Vedere sotto.
Il gestore delle norme europee presso l'ufficio di rappresentanza in Europa è autorizzato a compilare il fascicolo tecnico.
La dichiarazione è applicabile ai prodotti cui sono applicati i marchi CE.

Svenska

EG-DEKLARATION BETRÄFFANDE LIKFORMIGHET

Vi förklarar på eget ansvar att detta laddningsaggregat, identifierat enligt typ och särskild identifikationskod *1), överensstämmer med alla relevanta krav i direktiven *2) och standarderna *3). Teknisk fil enligt *4) – Se nedan.
Den europeiska standardansvariga på representationskontoret i Europa är auktoriserad att sammanställa den tekniska filen.
Denna försäkran gäller för produkten med tillhörande CE-märkning.

*1) UC18YTSL C357434R

*2) 2014/35/EU, 2014/30/EU, 2011/65/EU

*3) EN60335-1:2012+A11:2014
EN60335-2-29:2004+A2:2010
EN55014-1:2006+A1:2009+A2:2011
EN55014-2:1997+A1:2001+A2:2008
EN61000-3-2:2014
EN61000-3-3:2013

*4) Representative office in Europe
Hikoki Power Tools Deutschland GmbH
Siemensring 34, 47877 Willich, Germany

Head office in Japan
Koki Holdings Co., Ltd.
Shinagawa Intercity Tower A, 15-1, Konan 2-chome,
Minato-ku, Tokyo, Japan

29. 1. 2021
Akihisa Yahagi
European Standard Manager

29. 1. 2021

A. Nakagawa
Corporate Officer

Dansk

EF-OVERENSSTEMMELSESERKLÆRING

Vi erklærer os fuldstændige ansvarlige for, at opladeapparatet, identificeret ved type og specifik identifikationskode *1), er i overensstemmelse med alle relevante krav i direktiverne *2) og standarderne *3). Teknisk fil i *4) – Se nedenfor.
Lederen af europæiske standarder på repræsentationskontoret i Europa er bemyndiget til at kompilere den tekniske fil.
Erklæringen gælder produktet, der er mærket med CE.

Polski

DEKLARACJA ZGODNOŚCI Z WE

Oświadczamy na własną wyłączną odpowiedzialność, że Ładowarka podanego typu i oznaczona unikalnym kodem identyfikacyjnym *1) jest zgodna z wszystkimi właściwymi wymogami dyrektyw *2) i norm *3). Dokumentacja techniczna w *4) – Patrz poniżej.
Menedżer Norm Europejskich przedstawicielstwa firmy w Europie jest upoważniony do sporządzania dokumentacji technicznej.
Niniejsza deklaracja ma zastosowanie do produktu opatrzonego znakiem CE.

Norsk

EF'S ERKLÆRING OM OVERENSSTEMMELSE

Vi erklærer på eget ansvar at ladeapparat, identifisert etter type og spesifikk identifikasjonskode *1), er i samsvar med alle relevante krav i direktiver *2) og standarder *3). Teknisk fil under *4) - Se nedenfor.
Styreren for europeiske standarder ved representantkontoret i Europa er autorisert til å kompilere den tekniske filen.
Erklæringen gjelder for CE-merket på produktet.

Magyar

EK MEGFELELŐSÉGI NYILATKOZAT

A kizárólagos felelősségünkre kijelentjük, hogy az Akkutöltő, mely típus és egyedi azonosító kód *1) alapján azonosított, megfelel az irányelvek vonatkozó követelményeinek *2) és szabványainak *3).
Műszaki fájl a *4) - Lásd alább.
Az EU képviseleti iroda európai szabványügyi menedzsere jogosult a műszaki dokumentáció összeállítására.
Jelen nyilatkozat a terméken feltüntetett CE jelzésre vonatkozik.

Suomi

EY-ILMOITUS YHDENMUKAISUUDESTA

Vakuutamme yksinomaisella vastuullamme, että laturi, joka identifioidaan tyypin ja erityisen tunnistuskoodin *1) perusteella, on kaikkien direktiivien *2) ja standardien *3) asiaankuuluvien vaatimusten mukainen. Tekninen tiedosto kohdassa *4) – katso alta.
Eurooppalaisten standardien hallintaelin Euroopan edustustossa on valtuutettu kokoamaan teknisen tiedoston.
Ilmoitus on sovellettavissa tuotteeseen kiinnitettyyn CE-merkintään.

Čeština

PROHLÁŠENÍ O SHODĚ S ES

Prohlašujeme na svou výhradní zodpovědnost, že nabíječka, identifikovaná podle typu a specifického identifikačního kódu *1), je v souladu se všemi příslušnými požadavky směrnic *2) a norem *3).
Technický soubor *4) - viz níže.
K sestavení technické dokumentace je oprávněn manažer pro evropské standardy v evropském obchodním zastoupení.
Toto prohlášení platí pro výrobek označený značkou CE.

Ελληνικά

ΕΚ ΔΗΛΩΣΗ ΕΝΑΡΜΟΝΙΣΜΟΥ

Δηλώνουμε με αποκλειστική μας ευθύνη ότι ο Φορτιστής, ο οποίος προσδιορίζεται από τον τύπο και ειδικό αναγνωριστικό κωδικό *1), είναι σύμφωνος με όλες τις σχετικές απαιτήσεις των Οδηγιών *2) και στα σχετικά πρότυπα *3). Τεχνικό Αρχείο στο *4) – Δείτε παρακάτω.
Ο Διαχειριστής Ευρωπαϊκών Προτύπων στο γραφείο εκπροσώπησης στην Ευρώπη είναι εξουσιοδοτημένος για τη σύνταξη του τεχνικού φακέλου.
Η δήλωση ισχύει μόνο για το προϊόν που είναι τοποθετημένη σήμανση CE.

Türkçe

AT UYGUNLUK BEYANI

Tip ve özel tanım koduyla *1) tanımlı Şarj Cihazı'nın direktiflerin *2) ve standartların *3) tüm ilgili gereksinimlerine uygun olduğunu tamamen kendi sorumluluğumuz altında beyan ederiz. Teknik dosya *4)'dedir – Aşağıya bakın.
Avrupa'daki temsilcilik ofisindeki Avrupa Standartları Yöneticisi, teknik dosyayı derlemek için yetkilendirilmiştir.
Beyan, üzerinde CE işareti bulunan ürünler için geçerlidir.

*1) UC18YTSL C357434R

*2) 2014/35/EU, 2014/30/EU, 2011/65/EU

*3) EN60335-1:2012+A11:2014
EN60335-2-29:2004+A2:2010
EN55014-1:2006+A1:2009+A2:2011
EN55014-2:1997+A1:2001+A2:2008
EN61000-3-2:2014
EN61000-3-3:2013

*4) Representative office in Europe
Hikoki Power Tools Deutschland GmbH
Siemensring 34, 47877 Willich, Germany

Head office in Japan
Koki Holdings Co., Ltd.
Shinagawa Intercity Tower A, 15-1, Konan 2-chome,
Minato-ku, Tokyo, Japan

29. 1. 2021
Akihisa Yahagi
European Standard Manager

29. 1. 2021

A. Nakagawa
Corporate Officer

Română

DECLARAŢIE DE CONFORMITATE CE

Declarăm pe propria răspundere că Încărcătorul, identificat după tipul şi codul de identificare specific *1), este în conformitate cu toate cerinţele relevante ale directivelor *2) şi ale standardelor *3). Fişier tehnic la *4) – Vezi mai jos.
Managerul standardelor europene de la biroul reprezentanţei din Europa este autorizat să întocmească dosarul tehnic.
Declaraţia se referă la produsul pe care este aplicat semnul CE.

Български

ЕО ДЕКЛАРАЦИЯ ЗА СЪОТВЕТСТВИЕ

Декларираме на своя собствена отговорност, че Зарядното устройство, идентифицирано по тип и специален идентификационен код *1), е в съответствие с всички съответни изисквания на директивите *2) и стандартите *3). Техническо досие в *4) - Вижте по-долу.
Мениджърът по европейските стандарти в представителния офис в Европа е упълномощен да съставя техническото досие.
Декларацията е приложима за продукта, който има поставена CE маркировка.

Slovenščina

ES IZJAVA O SKLADNOSTI

Na lastno odgovornost izjavljamo, da je Polnilnik, označen z vrsto in posebno identifikacijsko kodo *1), v skladu z vsemi ustreznimi zahtevami direktiv *2) in standardov *3). Tehnična dokumentacija pod *4) – glejte spodaj.
Upravitelj evropskih standardov na predstavništvu v Evropi je pooblaščen za pripravo tehnične dokumentacije.
Deklaracija je označena na izdelku s pritrjeno oznako CE.

Srpski

EZ DEKLARACIJA O USAGLAŠENOSTI

Pod punom odgovornošću izjavljujemo da je Punjač, identifikovan prema tipu i specifičnom identifikacionom kodu *1), u skladu sa svim relevantnim zahtevima direktiva *2) i standardima *3). Tehnička datoteka pod *4) - Pogledajte dole.
Direktor za evropske standarde u kancelariji predstavništva u Evropi je odgovoran za sastavljanje tehničke dokumentacije.
Deklaracija je primenjiva na proizvod na koji je stavljena CE oznaka.

Slovenčina

ES VYHLÁSENIE O ZHODE

Týmto vyhlasujeme na vlastnú zodpovednosť, že výrobok Nabíjačka identifikovaný podľa typu a špecifického identifikačného kódu *1) je v zhode so všetkými príslušnými požiadavkami smerníc *2) a noriem *3). Technický súbor v *4) – Pozrite nižšie.
Manažér európskych noriem na zastupujúcom úrade v Európe má oprávnenie na zostavovanie technickej dokumentácie.
Toto vyhlásenie sa vzťahuje na výrobok označený značkou CE.

Hrvatski

EZ IZJAVA O SUKLADNOSTI

Izjavljujemo pod vlastitom odgovornošću da je Punjač, identificiran prema vrsti i posebnom identifikacijskom kodu *1), u skladu sa svim relevantnim zahtjevima direktiva *2) i standarda *3). Tehnička dokumentacija na *4) - Vidi dolje.
Menadžer za europske standarde u europskom predstavništvu tvrtke ovlašten je za sastavljanje tehničke dokumentacije.
Izjava se primjenjuje na proizvod na kojem je stavljena CE oznaka.

*1) UC18YTSL C357434R

*2) 2014/35/EU, 2014/30/EU, 2011/65/EU

*3) EN60335-1:2012+A11:2014
EN60335-2-29:2004+A2:2010
EN55014-1:2006+A1:2009+A2:2011
EN55014-2:1997+A1:2001+A2:2008
EN61000-3-2:2014
EN61000-3-3:2013

*4) Representative office in Europe
Hikoki Power Tools Deutschland GmbH
Siemensring 34, 47877 Willich, Germany

Head office in Japan
Koki Holdings Co., Ltd.
Shinagawa Intercity Tower A, 15-1, Konan 2-chome,
Minato-ku, Tokyo, Japan

29. 1. 2021
Akihisa Yahagi
European Standard Manager

29. 1. 2021
A. Nakagawa
Corporate Officer

Koki Holdings Co., Ltd.
Code No. C99252873 G
Printed in China