HiKOKI

# Cordless Radio
# Baustellenradio
# Ραδιοφωνο μπαταριας
# Radio
# Akkus rádió
# Rádio
# Akülü radyo
# Aparat de radio digital cu acumulator
# Akumulatorski radio
# Радиоприемник

# UR 18DSL

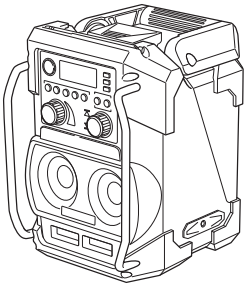

Read through carefully and understand these instructions before use.
Diese Anleitung vor Benutzung des Werkzeugs sorgfältig durchlesen und verstehen.
Διαβάστε προσεκτικά και κατανοήσετε αυτές τις οδηγίες πριν τη χρήση.
Przed użytkowaniem należy dokładnie przeczytać niniejszą instrukcję i zrozumieć jej treść.
Használat előtt olvassa el figyelmesen a használati utasítást.
Před použitím si pečlivě přečtěte tento návod a ujistěte se, že mu dobře rozumíte.
Aleti kullanmadan önce bu kılavuzu iyice okuyun ve talimatları anlayın.
Înainte de utilizare, citiți cu atenție și înțelegeți prezentele instrucțiuni.
Pred uporabo natančno preberite in razumite ta navodila.
Внимательно прочтите данную инструкцию по эксплуатации прежде чем пользоваться инструментом.

EAC

Handling instructions
Bedienungsanleitung
Οδηγίες χειρισμού
Instrukcja obsługi
Kezelési utasítás
Návod k obsluze
Kullanım talimatları
Instrucțiuni de utilizare
Navodila za rokovanje
Инструкция по эксплуатации

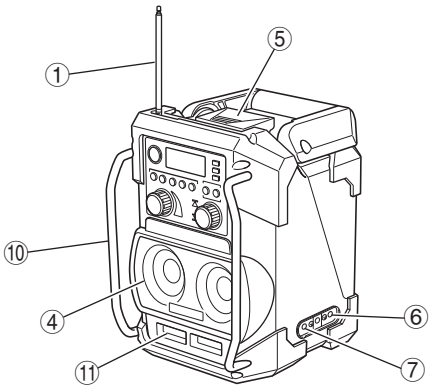
①
⑤
⑩
④
⑥
⑪
⑦

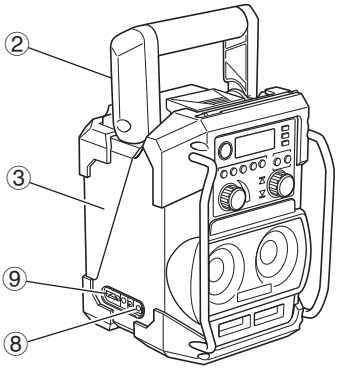
②
③
⑨
⑧

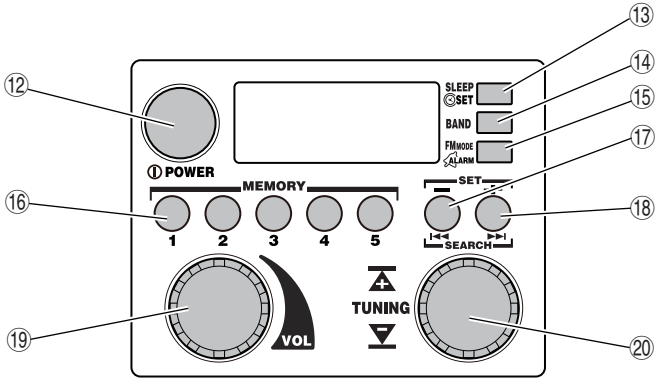
⑬
⑭
⑮
⑰
⑫
⑯
⑱
⑲
⑳
SLEEP
SET
BAND
FM MODE
ALARM
POWER
MEMORY
1
2
3
4
5
SET
SEARCH
VOL
TUNING

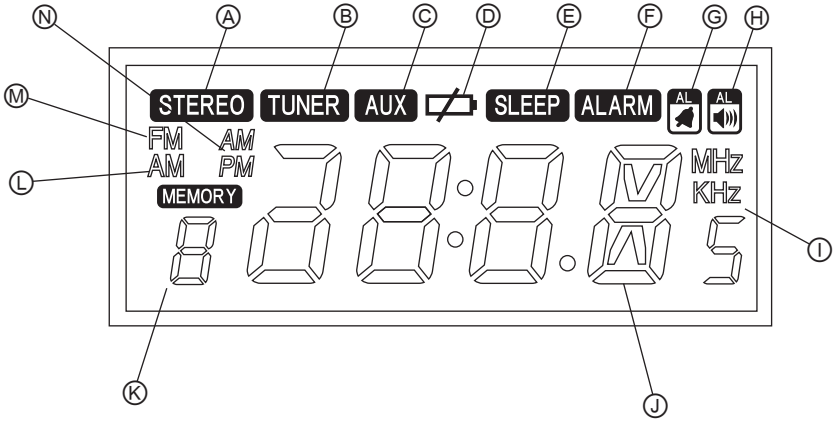
Ⓝ
Ⓐ
Ⓑ
Ⓒ
Ⓓ
Ⓔ
Ⓕ
Ⓖ
Ⓗ
Ⓜ
Ⓛ
STEREO
TUNER
AUX
SLEEP
ALARM
AL
AL
FM
AM
AM
PM
MEMORY
MHz
KHz
Ⓘ
Ⓚ
Ⓙ

1

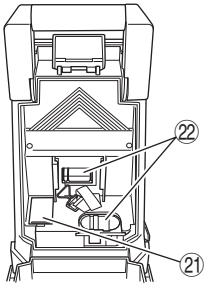


2

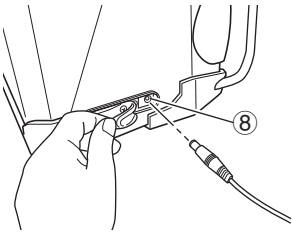


3

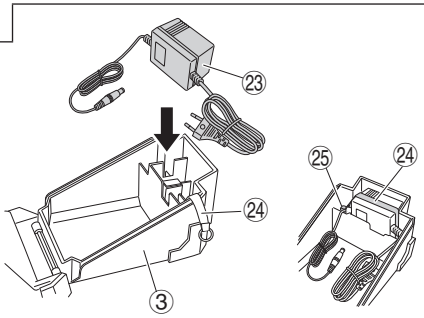


4

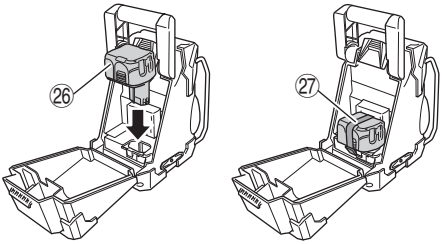


5

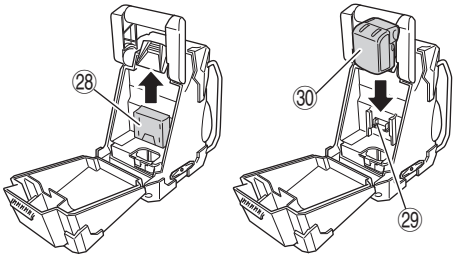


6

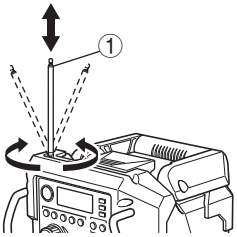


7

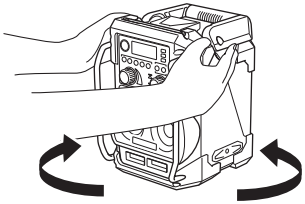

| | | | | | |
|---|---|---|---|---|---|
| | **Symbols**<br>**⚠ WARNING**<br>The following show symbols used for the machine. Be sure that you understand their meaning before use. | **Symbole**<br>**⚠ WARNUNG**<br>Die folgenden Symbole werden für diese Maschine verwendet. Achten Sie darauf, diese vor der Verwendung zu verstehen. | **Σύμβολα**<br>**⚠ ΠΡΟΣΟΧΗ**<br>Τα παρακάτω δείχνουν τα σύμβολα που χρησιμοποιούνται στο μηχάνημα. Βεβαιωθείτε ότι κατανοείτε τη σημασίας τους πριν τη χρήση. | **Symbole**<br>**⚠ OSTRZEŻENIE**<br>Następujące oznaczenia to symbole używane w instrukcji obsługi maszyny. Upewnij się, że rozumiesz ich znaczenie zanim użyjesz narzędzia. | **Jelölések**<br>**⚠ FIGYELEM**<br>Az alábbiakban a géphez alkalmazott jelölések vannak felsorolva. A gép használata előtt feltétlenül ismerje meg ezeket a jelöléseket. |
| | **Read all safety warnings and all instructions.**<br>Failure to follow the warnings and instructions may result in electric shock, fire and/or serious injury. | **Lesen Sie sämtliche Sicherheitshinweise und Anweisungen durch.**<br>Wenn die Warnungen und Anweisungen nicht befolgt werden, kann es zu Stromschlag, Brand und/oder ernsthaften Verletzungen kommen. | **Διαβάζετε όλες τις προειδοποιήσεις ασφαλείας και όλες τις οδηγίες.**<br>Η μη τήρηση των προειδοποιήσεων και οδηγιών μπορεί να προκαλέσει ηλεκτροπληξία, πυρκαγιά και/ή σοβαρό τραυματισμό. | **Należy dokładnie zapoznać się ze wszystkimi ostrzeżeniami i wskazówkami bezpieczeństwa.**<br>Nieprzestrzeganie ostrzeżeń oraz wskazówek bezpieczeństwa może spowodować porażenie prądem elektrycznym, pożar i/lub odniesienie poważnych obrażeń. | **Olvasson el minden biztonsági figyelmeztetést és minden utasítást.**<br>A figyelmeztetések és utasítások be nem tartása áramütést, tüzet és/vagy súlyos sérülést eredményezhet. |
| | Only for EU countries<br>Do not dispose of electric tools together with household waste material!<br>In observance of European Directive 2002/96/EC on waste electrical and electronic equipment and its implementation in accordance with national law, electric tools that have reached the end of their life must be collected separately and returned to an environmentally compatible recycling facility. | Nur für EU-Länder<br>Werfen Sie Elektrowerkzeuge nicht in den Hausmüll!<br>Gemäss Europäischer Richtlinie 2002/96/EG über Elektro- und Elektronik- Altgeräte und Umsetzung in nationales Recht müssen verbrauchte Elektrowerkzeuge getrennt gesammelt und einer umweltgerechten Wiederververtung zugeführt werden. | Μόνο για τις χώρες της ΕΕ<br>Μην πετάτε τα ηλεκτρικά εργαλεία στον κάδο οικιακών απορριμμάτων!<br>Σύμφωνα με την ευρωπαϊκή οδηγία 2002/96/ΕΚ περί ηλεκτρικών και ηλεκτρονικών συσκευών και την ενσωμάτωσή της στο εθνικό δίκαιο, τα ηλεκτρικά εργαλεία πρέπει να συλλέγονται ξεχωριστά και να επιστρέφονται για ανακύκλωση με τρόπο φιλικό προς το περιβάλλον. | Dotyczy tylko państw UE<br>Nie wyrzucaj elektronarzędzi wraz z odpadami z gospodarstwa domowego!<br>Zgodnie z Europejską Dyrektywą 2002/96/EC w sprawie zużytego sprzętu elektrotechnicznego i elektronicznego oraz dostosowaniem jej do prawa krajowego, zużyte elektronarzędzia należy posegregować i zutylizować w sposób przyjazny dla środowiska. | Csak EU-országok számára<br>Az elektromos kéziszerszámokat ne dobja a háztartási szemétbe!<br>A használt villamos és elektronikai készülékekről szóló 2002/96/EK irányelv és annak a nemzeti jogba való átültetése szerint az elhasznált elektromos kéziszerszámokat külön kell gyűjteni, és környezetbarát módon újra kell hasznosítani. |
| | **Symboly**<br>**⚠ UPOZORNĚNÍ**<br>Následující text obsahuje symboly, které jsou použity na zařízení. Ujistěte se, že rozumíte jejich obsahu před tím, než začnete zařízení používat. | **Simgeler**<br>**⚠ DİKKAT**<br>Aşağıda, bu alet için kullanılan simgeler gösterilmiştir.<br>Aleti kullanmadan önce bu simgelerin ne anlama geldiğini anladığınızdan emin olun. | **Simboluri**<br>**⚠ AVERTISMENT**<br>În cele ce urmează sunt prezentate simbolurile folosite pentru mașină. Înainte de utilizare, asigurați-vă că înțelegeți semnificația acestora. | **Simboli**<br>**⚠ OPOZORILO**<br>V nadaljevanju so prikazani simboli, uporabljeni pri stroju. Pred uporabo se prepričajte, da jih razumete. | **Символы**<br>**⚠ ПРЕДУПРЕЖДЕНИЕ**<br>Ниже приведены символы, используемые для машины. Перед началом работы обязательно убедитесь в том, что Вы понимаете их значение. |
| | **Přečtěte si všechna varování týkající se bezpečnosti a všechny pokyny.**<br>Nedodržení těchto varování a pokynů může mít za následek elektrický šok, požár a/nebo vážné zranění. | **Tüm güvenlik uyarılarını ve tüm talimatları okuyun.**<br>Uyarılara ve talimatlara uyulmaması elektrik çarpmasına, yangına ve/veya ciddi yaralanmaya neden olabilir. | **Citiți toate avertismentele privind siguranța și toate instrucțiunile.**<br>Nerespectarea avertismentelor și a instrucțiunilor poate avea ca efect producerea de șocuri electrice, incendii și/sau vătămări grave. | **Preberite vas varnostna opozorila in navodila.**<br>Z neupoštevanjem opozoril in navodil tvegate električni udar, požar in/ali resne telesne poškodbe. | **Прочтите все правила безопасности и инструкции.**<br>Не выполнение правил и инструкций может привести к поражению электрическим током, пожару и/или серьезной травме. |
| | Jen pro státy EU<br>Elektrické nářadí nevyhazujte do komunálního odpadu!<br>Podle evropské směrnice 2002/96/EC o nakládání s použitými elektrickými a elektronickými zařízeními a odpovídajících ustanovení právních předpisů jednotlivých zemí se použitá elektrická nářadí musí sbírat odděleně od ostatního odpadu a podrobit ekologicky šetrnému recyklování. | Sadece AB ülkeleri için<br>Elektrikli el aletlerini evdeki çöp kutusuna atmayınız!<br>Kullanılmış elektrikli aletleri, elektrik ve elektronikli eski cihazlar hakkındaki 2002/96/EC Avrupa yönergelerine göre ve bu yönergeler ulusal hukuk kurallarına göre uyarlanarak, ayrı olarak toplanmalı ve çevre şartlarına uygun bir şekilde tekrar değerlendirmeye gönderilmelidir. | Numai pentru țările membre UE<br>Nu aruncați această sculă electrică împreună cu deșeurile menajere!<br>În conformitate cu Directiva Europeană 2002/96/CE referitoare la deșeurile reprezentând echipamente electrice și electronice și la implementarea acesteia în conformitate cu legislațiile naționale, sculele electrice care au ajuns la finalul duratei de folosire trebuie colectate separat și duse la o unitate de reciclare compatibilă cu mediul înconjurător. | Samo za države EU<br>Električnih orodij ne zavržite skupaj z gospodinjskimi odpadki!<br>V skladu z evropsko direktivo 2002/96/ES o odpadni električni in elektronski opremi in izvedbi v skladu z državnimi zakoni, je treba električna orodja, ki so dosegla življenjsko dobo ločeno zbirati in vrniti v z okoljem združljivo ustanovo za recikliranje. | Только для стран ЕС<br>Не выкидывайте электроприборы вместе с обоычным мусором!<br>В соответствии с европейской директивой 2002/96/EC об утилизации старых электрических и электронных приборов и в соответствии с местными законами электроприборы, бывшие в эксплуатации, должны утилизовываться отдельно безопасным для окружающей среды способом. |

## CORDLESS RADIO SAFETY WARNINGS

**⚠WARNING**
**Read all safety warnings and all instructions.**
*Failure to follow the warnings and instructions may result in electric shock, fire and/or serious injury.*

**Save all warnings and instructions for future reference.**

1. **Use only the specified power supply voltage.**
   - Use of any other voltage may lead to fire or electric shock.
2. **Avoid damaging the AC adapter cord.**
   - Do not modify, forcibly bend, twist or pull the cord, place heavy objects on it or place it near heating appliances.
   - When not in use, remove the power plug (AC adapter) from the electric socket and from the radio. Failure to do so may lead to electric shock or fire.
3. **Do not touch the power plug (AC adapter) with wet hands.**
   - Doing so may result in electric shock.
4. **Do not use the radio in the bathroom or shower.**
   - Do not use the radio in wet or damp places or in the rain.
     Doing so may result in electric shock, emission of smoke or malfunction.
5. **Do not touch the FM antenna or power plug (AC adapter) during thunderstorms.**
   - Doing so may result in electric shock.
6. **Do not disassemble or modify the radio.**
   - Doing so may result in electric shock or fire. Inspections and repairs should be performed by the store where purchased or by a HiKOKI power tool service center.
7. **Insert the power plug (AC adapter) securely as far as it will go.**
   - Dust or dirt between the power plug and the electric socket may lead to fire. Remove the power plug periodically and wipe off any dust or dirt with a dry cloth.
8. **Do not let any unspecified objects or water get inside the radio body.**
   - With the exception of the AC adapter and the rechargeable battery, if any metal or flammable object or water gets inside the rear door, it may lead to electric shock or fire.
   - Take care to prevent iron powder from the bass reflex speakers, dust or water getting into the radio.
9. **Do not sit or stand on the radio.**
   - Doing so may lead to accidents or malfunction.
10. **Do not place the radio on an unstable surface or in a high place. Do not hang the radio from the handle or guard bar.**
    - The radio may fall and cause injury or malfunction.
11. **Reduce the volume before turning on the power.**
    - Failure to do so may result in sudden loud noise and damage the speakers or cause hearing impairment.
12. **Do not turn the volume up too high when using headphones or earphones.**
    - Listening to the radio for a long time at a high volume may result in hearing impairment.
13. **When no slide battery is loaded, attach the slide terminal cover to the terminal to prevent cuts and other injuries that may result from touching the terminal area.**
14. **Handle the backup batteries with care.**
    - Incorrect handling of the batteries may result in rupture or leakage, leading to fire, injury or pollution of the surrounding area. Be sure to observe the following precautions.
      – Use only the specified batteries
      – Do not heat or disassemble the batteries
      – Do not throw the batteries into fire or water
      – Do not charge the batteries
      – Make sure the batteries are correctly oriented and avoid short-circuiting
      – Do not reuse batteries or use different types of battery
      – Remove the batteries when the radio is not in use

      In the event of leakage from the batteries, wipe the battery case clean.
      Should any battery fluid get on your body, wash it off carefully.
      If ⊘ is displayed when you turn the power on with the rechargeable battery inserted, the battery power is low.
      Power the radio from the AC adapter or insert a charged battery.
15. **Recharge only with the charger specified by the manufacturer.**
    - A charger that is suitable for one type of rechargeable battery may create a risk of fire when used with another battery.
16. **Use the radio only with specifically designated rechargeable battery.**
    - Use of any other rechargeable battery may create a risk of injury and fire.
17. **When rechargeable battery is not in use, keep it away from other metal objects like paper clips, coins, keys, nails, screws, or other small metal objects that can make a connection from one terminal to another.**
    - Shorting the battery terminals together may cause burns or a fire.
18. **Under abusive conditions, liquid may be ejected from the battery; avoid contact. If contact accidentally occurs, flush with water. If liquid contacts eyes, additionally seek medical help.**
    - Liquid ejected from the battery may cause irritation or burns.
19. **Have your radio serviced by a qualified repair person using only identical replacement parts.**
    - This will ensure that the safety of the radio is maintained.

## MAIN FUNCTIONS

- Manual/Auto select
- Save (Memory) (5 AM + 5 FM stations)
- Radio On/Off/Alarm
- High-quality stereo speaker + bass reflex
- Cell phone charging
- Compatibility with HiKOKI power tool rechargeable battery and AC adapter

## NAMES OF PARTS

| | | | | | |
|---|---|---|---|---|---|
| ① | FM antenna | ⑯ | Memory button (1 - 5) | Ⓐ | Stereo indicator |
| ② | Handle | ⑰ | Search button (Clock (-) button) | Ⓑ | Tuner indicator |
| ③ | Rear door | ⑱ | Search button (Clock (+) button) | Ⓒ | AUX indicator |
| ④ | Speaker | ⑲ | Volume dial | Ⓓ | Battery exhausted indicator |
| ⑤ | Buckle | ⑳ | Select dial | Ⓔ | Sleep timer indicator |
| ⑥ | Exterior input (AUX IN) terminal | ㉑ | Backup battery box | Ⓕ | Alarm indicator |
| ⑦ | Headphone jack | ㉒ | Rechargeable battery compartment | Ⓖ | Buzzer alarm indicator |
| ⑧ | AC adapter jack | ㉓ | AC adapter | Ⓗ | Radio alarm indicator |
| ⑨ | Charging jack (5 V 0.5 A) | ㉔ | Rubber band | Ⓘ | Frequency |
| ⑩ | Guard bar | ㉕ | Fasten to hook | Ⓙ | Clock |
| ⑪ | Bass reflex | ㉖ | Plug-in battery | Ⓚ | Memory indicator |
| ⑫ | Power button | ㉗ | Belt | Ⓛ | AM broadcast indicator |
| ⑬ | Sleep timer / Clock button | ㉘ | Slide terminal cover | Ⓜ | FM broadcast indicator |
| ⑭ | Band selector button | ㉙ | Terminal | Ⓝ | Time indicafor (AM / PM) |
| ⑮ | FM mode / Alarm button | ㉚ | Slide battery | | |

## SPECIFICATIONS

| | |
|---|---|
| Model | UR18DSL |
| Frequency band | FM: 87.5 to 108 MHz<br>AM: 522 to 1620 KHz |
| Antenna | FM: Rod antenna<br>AM: Ferrite bar antenna (built-in) |
| Speaker | 76 mm (8 Ω) x 2 |
| Input terminal | AUX IN (ø 3.5 mm) |
| Output terminal | Headphone jack (ø 3.5 mm)<br>Charging jack (5 V 0.5 A) |
| Maximum available output | 9.6 V: 1.4 W x 2<br>12 V: 2.2 W x 2<br>14.4 V: 3.2 W x 2<br>18 V: 5 W x 2 |
| Power supply | Slide battery: DC 14.4 V, 18 V<br>Plug-in battery: DC 9.6 V, 12 V, 14.4 V, 18 V<br>Backup batteries: DC 4.5 V, three AA batteries<br>Household power supply: AC 230 V (using provided AC adapter) |
| Maximum exterior dimensions | Length 231 mm x width 184 mm x height 281 mm (with antenna retracted) |
| Weight | 3.3 kg |
| Standard accessories | AC adapter (DC 12 V 1 A), three AA batteries |

**NOTE:**
**Rechargeable battery**
Most rechargeable batteries for HiKOKI power tools can be used with this radio, except for the following.
3.6 V, 7.2 V, 10.8 V and 24 V and over

**SERVICE TIME PER BATTERY CHARGE**

| Battery capacity | Service time* |
|---|---|
| 1.3 Ah | Approx. 7 hours |
| 1.4 Ah | Approx. 8 hours |
| 1.5 Ah | Approx. 8 hours |
| 2.0 Ah | Approx. 11 hours |
| 2.4 Ah | Approx. 13 hours |
| 2.6 Ah | Approx. 14 hours |
| 3.0 Ah | Approx. 17 hours |
| 3.3 Ah | Approx. 18 hours |

* The service time is approximate (at 2 W × 2 output). It varies depending on the type of battery, charging condition and conditions of use.

## STANDARD ACCESSORIES

① AC adapter.....1
② AA batteries .....3

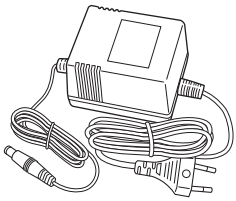

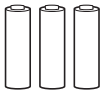

## BEFORE USE

### ● Inserting the backup batteries

Inserting backup batteries lets you save the clock setting and radio station frequencies.

1. Loosen the buckle and open the rear door. The backup battery box is inside. (**Fig. 1**)
2. Open the battery box and insert the three AA batteries provided, making sure they are oriented as illustrated.

**CAUTION**

- ○ Make sure that the batteries are correctly oriented.
- ○ Replace all the batteries at the same time. Do not use old batteries and new batteries at the same time.
- ○ Do not discard the batteries with household garbage or throw them into fire.

### ● Attaching the AC Adapter

The provided AC adapter can be used to power the radio from an electric socket.
Pull back the rubber cover and connect the AC adapter to the AC adapter terminal. Next, insert the AC adapter power plug into the electric socket. (**Fig. 2**)
The AC adapter can be stored inside the top of the rear door. When storing the AC adapter, secure the it with an elastic band. (**Fig. 3**)

**NOTE**

- ○ When the AC adapter and rechargenble battery are used simultaneously, the AC adapter takes priority. No power is used from the battery.
- ○ The radio has no charging function. The rechargeable battery is not charged when the AC adapter and battery are used simultaneously.

### ● Loading the rechargeable battery

**CAUTION**

When no slide battery is loaded, attach the slide terminal cover to the terminal to prevent cuts and other injuries that may result from touching the terminal area.

**NOTE**

- ○ The following batteries are not compatible with this equipment.
  3.6 V, 7.2 V, 10.8 V and 24 V and over
- ○ When inserting the battery, do not use unnecessary force. If the battery does not go in easily, it is not being inserted correctly.
  Check that the battery is correctly oriented and that no foreign object has been trapped.
- ○ The radio has no charging function. Using the AC adapter and rechargeable battery simultaneously will not charge the battery.
  If ⊏ is displayed when you turn the power on with the rechargeable battery inserted, the battery power is low. Power the radio from the AC adapter or insert a charged battery.

**Loading a plug-in battery (Fig. 4)**

Insert the battery into the space in the radio body as far as it will go before securing with the belt.
If the belt is not the right length, adjust the length of the belt.

**Loading a slide battery (Fig. 5)**

Remove the slide terminal cover.
Match the battery with the grooves in the radio body and insert the battery as far as it will go.

### ● Adjusting the Clock

Adjust the clock with the power turned off.

1. Press and hold the sleep timer/clock button for more than 2 seconds. The “hour” indicator blinks.
   Pressing the band selector button in this state switches between the 12-hour display and 24-hour display.
2. Turn the select dial or press the search button to select the “hour”.
3. Press the sleep timer/clock button again. The “minutes” indicator blinks.
4. Turn the select dial or press the search button to select the “minutes”.
5. Press the sleep timer/clock button again to save the clock setting.

**NOTE**

- ○ To save the clock setting, the backup batteries must be installed.

## LISTENING TO THE RADIO

**CAUTION**

- ○ Turn down the volume before pressing the power button.
  Failure to do so may result in sudden loud noise and cause damage to the speakers or lead to hearing impairment.

1. Press the power button to turn on the radio.
2. Press the band select button and select the radio band (FM or AM).

**NOTE**

- ○ The display changes in the order of [FM→AM→AUX→FM] each time the band select button is pressed.

3. Select a station using Auto, Manual or Save (Memory).
4. If noise occurs or reception is poor, refer to “For Better Reception”.
5. Turn the volume dial to adjust the volume.
6. Press the power button to turn off the radio.

## ● Auto Select

Press the |◀◀ or ▶▶| search button to automatically search for stations with strong radio waves.
When a station is detected, the radio plays for 3 seconds.
Press the search button before the next search starts to continue listening to the detected radio station.

## ● Manual Select

Turn the select dial to find the station you want to listen to.

## ● Save (Memory)

Find the station that you want to save.
Press and hold down the memory button (1 to 5) for more than 2 seconds to save the setting.
The [MEMORY] indicator appears at the bottom left of the display panel and the number of the assigned memory button is displayed below that.
You can save 5 AM and 5 FM stations in the memory buttons 1 to 5.
To select the saved station, press the memory button corresponding to the saved number.

## ● For Better Reception

**FM (Fig. 6)**
Adjust the length, direction and angle of the antenna to ensure the best reception.
When tuned in to an FM stereo broadcast, [STEREO] is displayed.
If a lot of noise occurs during an FM stereo broadcast, press the FM mode / Alarm button.
The radio switches to monaural (the [STEREO] indicator turns off) to reduce the noise. To return to stereo reception, press the FM mode / Alarm button again.
**AM (Fig. 7)**
The radio has a built-in antenna. Turn the radio around to find the direction with the best reception.
**Positioning**
Reception may be poor when the radio is used inside a vehicle or building. When inside a building, place the radio near the window to ensure better reception.
Noise may occur if the radio is placed near an appliance that generates noise. Move the radio away from the source of the noise.

## ● Auto Power Off

The radio turns off automatically after 8 hours.

# USING THE TIMER FUNCTION

○ The radio turns on/off at the preset time
○ Use the radio as an alarm clock

## ● Sleep Timer

Setting the sleep timer turns the radio off after the set time has elapsed.
1. Pressing the sleep timer / clock button while the power is turned on displays the [SLEEP] indicator. The time (minutes) indicator changes in order of [90→80→70→...→10→OFF] in 10-minute units each time the button is pressed.
2. Press the button repeatedly until the desired time is displayed.
3. The radio turns off when the set time has elapsed.
4. To cancel the timer, press the sleep timer / clock button until the indicator is set to OFF.
   The [SLEEP] indicator goes off and the sleep timer is cancelled.

**To check the remaining time**
The [SLEEP] indicator is displayed when the sleep timer has been set.
Press the sleep timer / clock button to check the remaining time on the timer.

## ● Buzzer Alarm / Radio Alarm

**NOTE**
○ The volume of the buzzer alarm cannot be adjusted.
○ If the rechargeable battery is running low, the radio alarm timer may not work.
  Charge the battery before setting the timer or use the AC adapter.
○ The radio alarm turns on in the station and at the volume selected before the timer was set. Set the volume and time to avoid creating a disturbance when the radio turns on.

When the alarm time is set and the buzzer alarm is selected, the buzzer sounds at the preset time.
When the radio alarm is selected, the radio turns on in the selected radio station at the preset time.
1. Set the time with the radio turned off.
2. Press and hold the FM mode / alarm button for more than 2 seconds to switch to alarm mode.
   The [ALARM] indicator is displayed.
3. The “hour” indicator blinks. Turn the select dial or press the search button to select the desired “hour”.
   Press the FM mode / alarm button to set the “hour”. The “minutes” indicator blinks. Turn the select dial or press the search button to select the desired “minutes”.
4. Press the FM mode / alarm button to save the set time.
   The [ALARM] indicator goes off.
5. The display changes in order of [buzzer alarm→radio alarm→no display] each time the FM mode / alarm button is pressed.
6. The power turns on and the buzzer sounds or the radio plays when the preset time is reached.

**Buzzer Alarm**
To turn off the buzzer alarm, press the FM mode / alarm button. If it is not turned off, the buzzer will continue to sound for 1 minute and then stop.
**Radio Alarm**
To turn off the radio, press the power button. If it is not turned off, the radio will continue to play for 30 minutes.
**To check the alarm**
To check the time set on the alarm, press the band selector button with the power turned off.

# OTHER FUNCTIONS

## ● Connecting an External Device

You can use the radio to listen to an MP3, MD or CD player.
1. With the radio and the external device both turned off, connect the audio cord (ø3.5 mm, available at an electric store) of the external device to the external input (AUX IN) terminal on the side of the radio.
2. Turn on the radio and press the band select button to display [AUX].

**NOTE**
○ The display changes in the order of [FM→AM→AUX→FM] each time the band select button is pressed.
3. Turn on the external device to start listening.
4. Adjust the volume.
5. To disconnect the external device, turn off the device and the radio before removing the audio cord.

## ● Using Headphones

You can use headphones or earphones purchased from an electric store to listen to the radio.
**CAUTION**
○ Be sure to turn the volume down before connecting the headphones or earphones.

Failure to do so may result in sudden loud noise and cause hearing impairment.

1. Connect the headphones or earphones to the headphone jack on the side of the radio.
2. No sound is emitted from the radio speakers when headphones or earphones are connected.
3. Adjust the volume.

### ● Charging a Cell Phone

**NOTE**

- ○ When using the rechargeable battery as the power source, make sure that it is adequately charged. If the battery power is low, it may not be possible to charge the cell phone.
- ○ Disconnect the cell phone except when charging. Do not make or receive calls on the cell phone in the vicinity of the radio as radio reception may be adversely affected.
- ○ The charging time varies depends on the type of cell phone.
- ○ Do not use the radio to charge devices other than a cell phone.

1. Connect a USB charging cable suitable for your cell phone (purchased from an electric store) to the charging jack on the side of the radio.
2. Turn on the radio and press the band select button to display [AUX].

**NOTE**

- ○ The display changes in the order of [FM→AM→AUX→FM] each time the band select button is pressed.

3. Select AUX mode to start charging.

### ● To turn the voice messages on/off

By factory default setting, the voice message function plays “Welcome to HiKOKI Power Tools” when the power is turned on and “Presented by HiKOKI Power Tools” when the power is turned off.

To mute the voice messages, press memory button 1 while the power is turned off and display [OFF] on the display panel.

To restore the voice messages, press memory button 1 while the power is turned off and display [ON] on the display panel.

## MAINTENANCE AND INSPECTION

**WARNING**

- ○ When not in use or during inspection and maintenance, be sure to remove the AC plug, rechargeable battery and backup batteries.

### ● Inspecting the mounting screws

Regularly inspect all mounting screws and ensure that they are properly tightened. Should any of the screws be loose, retighten them immediately. Failure to do so could result in serious hazard.

### ● Cleaning on the outside

When the radio is stained, wipe with a soft dry cloth or a cloth moistened with soapy water. Do not use chloric solvents, gasoline or paint thinner, for they melt plastics.

### ● Storing the Radio

Do not store the radio in the following places.

- ○ Within reach of or easily accessible to children
- ○ In humid or dusty places
- ○ In high temperature such as inside a car or exposed to direct sunlight
- ○ In extremely cold places or directly exposed to cold draughts
- ○ Where the temperature changes drastically
- ○ Where it is exposed to smoke or steam such as near a cooking appliance or humidifier

### ● Service parts list

**CAUTION**

Repair, modification and inspection of HiKOKI Power Tools must be carried out by a HiKOKI Authorized Service Center.

This Parts List will be helpful if presented with the tool to the HiKOKI Authorized Service Center when requesting repair or other maintenance.

In the operation and maintenance of power tools, the safety regulations and standards prescribed in each country must be observed.

**MODIFICATIONS**

HiKOKI Power Tools are constantly being improved and modified to incorporate the latest technological advancements.

Accordingly, some parts may be changed without prior notice.

## GUARANTEE

We guarantee HiKOKI Power Tools in accordance with statutory/country specific regulation. This guarantee does not cover defects or damage due to misuse, abuse, or normal wear and tear. In case of complaint, please send the Power Tool, undismantled, with the GUARANTEE CERTIFICATE found at the end of this Handling instruction, to a HiKOKI Authorized Service Center.

**NOTE:**

Due to HiKOKI’s continuing program of research and development, the specifications herein are subject to change without prior notice.

## SICHERHEITSHINWEISE FÜR DAS BAUSTELLENRADIO

**⚠ WARNUNG**
**Lesen Sie sämtliche Sicherheitshinweise und Anweisungen durch.**
*Wenn die Warnungen und Anweisungen nicht befolgt werden, kann es zu Stromschlag, Brand und/oder ernsthaften Verletzungen kommen.*

**Bitte bewahren Sie alle Warnhinweise und Anweisungen zum späteren Nachschlagen auf.**

1. **Verwenden Sie nur die angegebene Stromversorgungsspannung.**
   - Die Benutzung irgendeiner anderen Spannung kann zu Brand oder Stromschlag führen.
2. **Vermeiden Sie eine Beschädigung des Kabels für den Wechselstromadapter.**
   - Modifizieren Sie das Kabel nicht, biegen Sie es nicht mit Gewalt, verdrehen sie es nicht und ziehen Sie nicht an ihm. Legen Sie auch keine schweren Gegenstände auf es und verlegen Sie es nicht in Nähe von Heizkörpern bzw. Öfen.
   - Ziehen Sie den Stecker des Stromkabels (Wechselstromadapter), wenn das Gerät nicht benutzt wird, aus der Steckdose und vom Radio ab. Wenn dies nicht eingehalten wird, kann das zu Stromschlag oder einem Brand führen.
3. **Berühren Sie den Kabelstecker (Wechselstromadapter) nicht mit feuchten Händen.**
   - Andernfalls können Sie einen Stromschlag erleiden.
4. **Benutzen Sie das Radio nicht im Badezimmer oder unter der Dusche.**
   - Verwenden Sie das Radio nicht an nassen oder feuchten Orten oder im Regen.
     Andernfalls kann es zu Stromschlag, Rauchentwicklung, oder Fehlfunktionen kommen.
5. **Während eines Gewitters sollten Sie die FM-Antenne oder den Stecker (Wechselstromadapter) nicht berühren.**
   - Andernfalls können Sie einen Stromschlag erleiden.
6. **Zerlegen oder modifizieren Sie das Radio nicht.**
   - Dies könnte zu einem Stromschlag oder einem Brand führen. Inspektionen und Reparaturen sollten von dem Geschäft, in dem Sie das Gerät gekauft haben, oder von einem HiKOKI-Kundendienstzentrum für Elektrogeräte durchgeführt werden.
7. **Stecken Sie den Kabelstecker (Wechselstromadapter) sicher bis zum Anschlag an der Steckdose an.**
   - Staub oder Schmutz zwischen dem Kabelstecker und der Steckdose können zu einem Brand führen. Ziehen Sie den Kabelstecker regelmäßig aus der Steckdose und wischen Sie allfälligen Staub oder Schmutz mit einem trockenen Tuch ab.
8. **Lassen Sie keine Fremdkörper oder Wasser in das Innere des Radiogehäuses gelangen.**
   - Sollten außer dem Wechselstromadapter und der Akku-Batterie irgendwelche Metall- oder entzündbare Gegenstände oder Wasser in den rückwärtigen Teil des Gerätes gelangen, kann das zu Stromschlägen oder zu einem Brand führen.
   - Achten Sie darauf, dass kein Eisenstaub von den Bassreflex-Lautsprechern, anderer Staub, oder Wasser in das Radio hinein gelangt.
9. **Setzen Sie sich nicht auf das Radio und steigen Sie nicht auf es hinauf.**
   - Dies kann zu Unfällen oder zu Fehlfunktionen führen.
10. **Stellen Sie das Radio nicht auf einer instabilen Fläche oder an einem hoch gelegenen Ort auf. Hängen Sie das Radio nicht am Griff oder an der Schutzleiste auf.**
    - Das Radio könnte herunter fallen und dadurch könnten Verletzungen oder Fehlfunktionen verursacht werden.
11. **Stellen Sie die Lautstärke auf leise, bevor Sie den Strom einschalten.**
    - Wird dies nicht getan, könnte es zu einem lauten Lärm und zu einer Beschädigung der Lautsprecher führen, oder es könnte Hörschäden verursachen.
12. **Drehen Sie bei der Benutzung von Kopfhörern oder Ohrhörerstöpseln die Lautstärke nicht zu stark auf.**
    - Radiohören mit hoher Lautstärke kann zu Hörschäden führen.
13. **Bringen Sie, wenn keine Einschubbatterie angesteckt ist, am Steckplatz die Abdeckung an, um Schnittwunden und andere Verletzungen zu vermeiden, die beim Berühren des Steckplatzbereichs entstehen könnten.**
14. **Behandeln Sie die Speicherbatterien sorgfältig.**
    - Eine unsachgemäße Behandlung der Batterien kann zu einem Bruch oder Austritt von Flüssigkeit führen, wodurch es zu einem Brand, Verletzung, oder Verschmutzung der Umgebung kommen kann. Beobachten Sie unbedingt folgende Vorsichtsmaßnahmen.
      – Benutzen Sie nur die angegebenen Batterien.
      – Erhitzen oder zerlegen Sie die Batterien nicht.
      – Werfen Sie die Batterien nicht in Feuer oder Wasser.
      – Laden Sie die Batterien nicht auf.
      – Vergewissern Sie sich, dass die Batterien richtig ausgerichtet sind und vermeiden Sie einen Kurzschluss.
      – Benutzen Sie alte Batterien nicht wieder und benutzen Sie keine verschiedenen Batterietypen.
      – Nehmen Sie die Batterien heraus, wenn das Radio nicht in Betrieb ist.

      Sollte Flüssigkeit aus den Batterien austreten, wischen Sie das Batteriefach sauber.
      Falls Batterieflüssigkeit auf Ihren Körper gelangen sollte, muss sie sorgfältig abgewaschen werden.
      Wenn beim Einschalten ⏍ angezeigt wird und die Akku-Batterie eingelegt ist, dann ist der Ladestand der Batterie niedrig.
      Laden Sie die Batterie über den Wechselstromadapter auf, oder setzen Sie einen aufgeladenen Akku ein.
15. **Laden Sie das Gerät nur mit dem vom Hersteller empfohlenen Ladegerät auf.**
    - Ein für einen Typ von Akku-Batterie geeignetes Ladegerät kann eine Brandgefahr verursachen, wenn es mit einem anderen Akku verwendet wird.
16. **Benutzen Sie das Radio nur mit der ausdrücklich angegebenen Akku-Batterie.**
    - Die Verwendung einer anderen Akku-Batterie kann Verletzungs- und Brandrisiko verursachen.
17. **Wenn die Akku-Batterie nicht verwendet wird, muss sie von anderen Metallgegenständen wie Zettelklemmen, Münzen, Schlüsseln, Nägeln, Schrauben, oder anderen kleinen Metallgegenständen, die eine Verbindung von einem Pol zum anderen herstellen könnten, fern gehalten werden.**
    - Ein Kurzschluss der Batterieanschlüsse kann zu Verbrennungen oder Bränden führen.
18. **Im Falle von Störungen, kann Flüssigkeit aus der Batterie austreten. Vermeiden Sie in diesem Fall jeglichen Kontakt. Sollten Sie dennoch mit der Batterie in Berührung kommen, waschen Sie die betroffene Stelle gründlich mit Wasser ab. Ist die Flüssigkeit ins Auge geraten, suchen Sie einen Arzt auf.**

- Ausgetretene Batterieflüssigkeiten können zu Reizungen oder Verbrennungen führen.

**19. Lassen Sie den Service an ihrem Radio durch eine qualifizierte Reparaturwerkstatt durchführen, die nur identische Ersatzteile verwendet.**

- Das stellt sicher, dass die Sicherheit des Radios aufrecht erhalten bleibt.

## HAUPTFUNKTIONEN

- Manuell/Automatikwahl
- Speichern (Speicher) (5 AM- + 5 FM-Stationen)
- Radio An/Aus/Alarm
- Stereo-Lautsprecher von hoher Qualität + Bassreflex
- Laden von Mobiltelefonen
- Geeignet für Akku-Batterien und Wechselstromadapter für HiKOKI-Elektrogeräte.

## BEZEICHNUNG DER TEILE

| | | | | | |
|---|---|---|---|---|---|
| ① | FM-Antenne | ⑯ | Speicherknopf (1 - 5) | Ⓐ | Stereoanzeige |
| ② | Griff | ⑰ | Suchknopf (Uhr (-)–Knopf) | Ⓑ | Feineinstellungsanzeige |
| ③ | Hintere Gehäuseabdeckung | ⑱ | Suchknopf (Uhr (+)–Knopf) | Ⓒ | AUX-Anzeige |
| ④ | Lautsprecher | ⑲ | Lautstärkeregler | Ⓓ | Anzeige Batterie leer |
| ⑤ | Knauf | ⑳ | Senderwahl | Ⓔ | Anzeige für Schlaf-Timer |
| ⑥ | Externe Eingangsbuchse (AUX IN) | ㉑ | Box für Sicherungsbatterie | Ⓕ | Weckeranzeige |
| ⑦ | Kopfhörerbuchse | ㉒ | Akku-Batteriefach | Ⓖ | Summeralarmanzeige |
| ⑧ | Wechselstromadapterbuchse | ㉓ | Wechselstromadapter | Ⓗ | Radioweckeranzeige |
| ⑨ | Ladebuchse (5 V 0,5 A) | ㉔ | Gummiband | Ⓘ | Frequenz |
| ⑩ | Schutzleiste | ㉕ | Hakenbefestigung | Ⓙ | Uhr |
| ⑪ | Bass-Reflex | ㉖ | Ansteckbatterie | Ⓚ | Speicheranzeige |
| ⑫ | Einschaltknopf | ㉗ | Riemen | Ⓛ | AM-Senderanzeige |
| ⑬ | Knopf Schlaf-Timer / Uhr | ㉘ | Abdeckung für Steckplatz | Ⓜ | FM-Senderanzeige |
| ⑭ | Bandwahlknopf | ㉙ | Einschubbatterie-Steckplatz | Ⓝ | Zeitanzeige (AM / PM) |
| ⑮ | FM-Modus / Weckerknopf | ㉚ | Einschubbatterie | | |

## TECHNISCHE DATEN

| Modell | UR18DSL |
|---|---|
| Frequenzband | FM: 87,5 bis 108 MHz<br>AM: 522 bis 1620 KHz |
| Antenne | FM: Stabantenne<br>AM: Ferritstab-Antenne (eingebaut) |
| Lautsprecher | 76 mm (8 Ω) x 2 |
| Eingangsbuchse | AUX IN (ø 3,5 mm) |
| Ausgangsbuchse | Kopfhörerbuchse (ø 3,5 mm)<br>Ladebuchse (5 V 0,5 A) |
| Maximal verfügbare Ausgabe | 9,6 V: 1,4 W x 2<br>12 V: 2,2 W x 2<br>14,4 V: 3,2 W x 2<br>18 V: 5 W x 2 |
| Stromversorgung | Einschub-Batterie: DC 14,4 V, 18 V<br>Ansteck-Batterie: DC 9,6 V, 12 V, 14,4 V, 18 V<br>Speicherbatterien: DC 4,5 V, drei AA-Batterien<br>Haushaltsstromanschluss: AC 230 V<br>(unter Benutzung des mitgelieferten Wechselstromadapters) |
| Maximale Außenmaße | Länge 231 mm x Breite 184 mm x Höhe 281 mm (mit eingefahrener Antenne) |
| Gewicht | 3,3 kg |
| Standardzubehöre | Wechselstromadapter (DC 12 V 1 A), drei AA-Batterien |

**HIWEIS:**
**Akku-Batterie**
Dieses Radio kann mit den meisten Akku-Batterien für HiKOKI-Elektrogeräte benutzt werden, ausgenommen der folgenden.

3,6 V, 7,2 V, 10,8 V und 24 V und darüber

**SERVICEZEIT ZUM AUFLADEN VON BATTERIEN**

| Batteriekapazität | Servicezeit* |
|---|---|
| 1,3 Ah | Ungefähr 7 Stunden |
| 1,4 Ah | Ungefähr 8 Stunden |
| 1,5 Ah | Ungefähr 8 Stunden |
| 2,0 Ah | Ungefähr 11 Stunden |
| 2,4 Ah | Ungefähr 13 Stunden |
| 2,6 Ah | Ungefähr 14 Stunden |
| 3,0 Ah | Ungefähr 17 Stunden |
| 3,3 Ah | Ungefähr 18 Stunden |

* Die Servicezeit ist nur eine Schätzung (am Ausgang 2 W × 2). Sie variiert je nach Typ, Ladezustand und Nutzungsbedingungen der Batterie.

## STANDARDZUBEHÖR

① Wechselstromadapter.....1
② AA-Batterie .....3

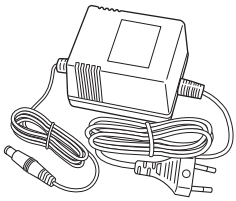

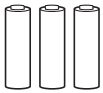

## VOR DER BENUTZUNG

### ● Einsetzen der Speicherbatterien

Durch das Einsetzen der Speicherbatterien können Sie die Einstellung der Uhr und die der Senderfrequenzen speichern.

1. Lockern Sie den Knauf und öffnen Sie die hintere Gehäuseabdeckung. Innen liegt das Fach für die Speicherbatterien. (**Abb.1**)
2. Öffnen Sie das Batteriefach und setzen Sie die drei mitgelieferten AA-Batterien ein. Achten Sie dabei darauf, dass sie wie abgebildet ausgerichtet sind.

**VORSICHT**

○ Vergewissern Sie sich, dass die Batterien richtig ausgerichtet sind.
○ Tauschen Sie alle Batterien immer gleichzeitig aus. Benutzen Sie keine alten und neuen Batterien gleichzeitig.
○ Werfen Sie leere Batterien nicht in den Hausmüll oder in das Feuer.

### ● Anschließen des Wechselstromadapters

Der mitgelieferte Wechselstromadapter kann benutzt werden, um das Radio von einer Stromsteckdose aus mit Strom zu versorgen.
Ziehen Sie die Gummiabdeckung zurück und schließen Sie den Wechselstromadapter an die Buchse für den Wechselstromadapter an. Dann stecken Sie den Stecker des Wechselstromadapters an die Steckdose an (**Abb. 2**).
Der Wechselstromadapter kann oben im Raum hinter der hinteren Abdeckung verstaut werden. Sichern Sie dabei den Wechselstromadapter mit einem elastischen Band (**Abb. 3**).

**HINWEIS**

○ Bei gleichzeitiger Benutzung des Wechselstromadapters und der Akku-Batterie hat der Wechselstromadapter den Vorrang. Von der Batterie wird kein Strom verbraucht.
○ Das Radio hat keine Ladefunktion. Die Akku-Batterie wird bei der gleichzeitigen Benutzung von Wechselstromadapter und Akku-Batterie nicht aufgeladen.

### ● Laden der Akku-Batterie

**VORSICHT**

Bringen Sie, wenn keine Einschubbatterie angesteckt ist, am Steckplatz die Abdeckung an, um Schnittwunden und andere Verletzungen zu vermeiden, die beim Berühren des Steckplatzbereichs entstehen könnten.

**HINWEIS**

○ Folgende Batterien sind für dieses Gerät nicht geeignet. 3,6 V, 7,2 V, 10,8 V und 24 V und darüber
○ Wenden Sie beim Einstecken der Batterie keine unnötige Gewalt an. Wenn sich die Batterie nicht leicht einstecken lässt, wurde sie nicht richtig eingesetzt.
Überprüfen Sie, ob die Batterie richtig ausgerichtet ist und kein Fremdkörper dazwischen geraten ist.
○ Das Radio hat keine Ladefunktion. Die Akku-Batterie wird bei der gleichzeitigen Benutzung von Wechselstromadapter und Akku-Batterie nicht aufgeladen.
Wenn beim Einschalten angezeigt wird und die Akku-Batterie eingelegt ist, dann ist der Ladestand der Batterie niedrig.
Laden Sie die Batterie über den Wechselstromadapter auf, oder setzen Sie einen aufgeladenen Akku ein.

**Laden einer Ansteck-Batterie (Abb. 4)**

Stecken Sie die Batterie in den Raum im Radiogehäuse bis zum Anschlag ein, bevor Sie sie mit dem Riemen sichern.
Sollte der Riemen nicht die richtige Länge haben, stellen Sie die Länge des Riemens ein.

**Laden einer Einschub-Batterie (Abb. 5)**

Entfernen Sie die Abdeckung für den Steckplatz.
Passen Sie die Batterie in die Rillen im Radiogehäuse ein und schieben Sie die Batterie bis zum Anschlag ein.

### ● Einstellen der Uhr

Stellen Sie die Uhr bei abgeschaltetem Strom.

1. Halten Sie den Knopf Schlaf-Timer / Uhr länger als 2 Sekunden gedrückt. Die Anzeige „Stunde“ blinkt.
Wenn Sie in diesem Status den Knopf für die Bandwahl betätigen, schaltet die Anzeige von 12 Stunden auf 24 Stunden um.
2. Drehen Sie zur Auswahl der „Stunde“ den Wählschalter, oder drücken Sie den Suchknopf.
3. Drücken Sie noch einmal den Knopf Schlaf-Timer / Uhr. Die Anzeige „Minuten“ blinkt.
4. Drehen Sie zur Auswahl der „Minuten“ den Wählschalter, oder drücken Sie den Suchknopf.
5. Drücken Sie noch einmal den Knopf Schlaf-Timer / Uhr noch einmal, um die Einstellung der Uhr zu speichern.

**HINWEIS**

○ Zum Speichern der Einstellung der Uhr müssen die Speicherbatterien eingesetzt sein.

## RADIOHÖREN

**VORSICHT**

○ Drehen Sie die Lautstärke zurück, bevor Sie den Einschaltknopf drücken.
Wird dies nicht getan, könnte es zu einem plötzlichen lauten Lärm und zu einer Beschädigung der Lautsprecher führen, oder es könnte Hörschäden verursachen.

1. Drücken Sie den Einschaltknopf zum Einschalten des Radios.
2. Drücken Sie den Bandwahlknopf und wählen Sie das Radioband (FM oder AM).

**HINWEIS**

○ Das Display ändert sich bei jedem Drücken des Knopfs Bandwahl in der Reihenfolge [FM → AM → AUX → FM].

3. Wählen Sie einen Sender mit Automatik, Manuell, oder Speichern (Speicher).
4. Bei Störgeräuschen oder schlechtem Empfang sehen Sie in „Für einen besseren Empfang" nach.
5. Drehen Sie den Lautstärkeregler zum Einstellen der Lautstärke.
6. Drücken Sie den Einschaltknopf zum Abschalten des Radios.

## ● Automatikwahl

Drücken Sie den Suchknopf ⏮ oder ⏭ für die automatische Suche nach Sendern mit starken Radiowellen.
Wenn ein Sender entdeckt wird, spielt das Radio 3 Sekunden lang.
Wenn Sie den entdeckten Radiosender weiter hören wollen, drücken Sie den Suchknopf, bevor die nächste Suche beginnt.

## ● Manuelle Wahl

Drehen Sie den Wählschalter, um den Sender zu finden, den Sie hören wollen.

## ● Speichern (Speicher)

Finden Sie den Sender, den Sie speichern wollen.
Zum Speichern der Einstellung halten Sie den Speicherknopf (1 bis 5) länger als 2 Sekunden gedrückt.
Die MEMORY-Anzeige erscheint links unten auf dem Display und die Nummer des zugewiesenen Speicherknopfs wird darunter angezeigt.
Mit den Speicherknöpfen 1 bis 5 können Sie 5 AM- und 5 FM-Sender speichern.
Zum Auswählen des gespeicherten Senders drücken Sie auf den Speicherknopf mit der entsprechenden Nummer.

## ● Für einen besseren Empfang

**FM (Abb. 6)**
Stellen Sie die Länge, die Richtung und den Winkel der Antenne ein, um den besten Empfang sicherzustellen.
Wenn Sie eine FM-Stereosendung eingestellt haben, wird STEREO angezeigt.
Sollte es bei einer FM Stereosendung viele Störgeräusche geben, drücken Sie den Knopf FM-Modus / Alarm. Das Radio schaltet dann auf Mono um (die Anzeige STEREO erlischt), um das Störgeräusch zu reduzieren. Wenn Sie wieder auf Stereoempfang schalten wollen, drücken Sie nochmals den Knopf FM-Modus / Alarm.
**AM (Abb. 7)**
Das Radio hat eine eingebaute Antenne. Drehen Sie das Radio um seine eigene Achse, um die Richtung mit dem besten Empfang zu finden.
**Aufstellung**
Wenn das Radio in einem Fahrzeug oder Gebäude benutzt wird, kann der Empfang schlecht sein. Stellen Sie in einem Gebäude das Radio in Nähe des Fensters auf, um einen besseren Empfang zu haben.
Wenn das Radio in Nähe eines Geräts aufgestellt wird, das Störungen erzeugt, können Störgeräusche auftreten. Bewegen Sie das Radio von der Störquelle weg.

## ● Automatisches Abschalten

Das Radio schaltet sich nach 8 Stunden automatisch ab.

## BENUTZUNG DER TIMER-FUNKTION

○ Das Radio schaltet sich zur voreingestellten Zeit an/ab.
○ Sie können das Radio als Weckeruhr benutzen.

## ● Schlaf-Timer

Durch Einstellen des Schlaf-Timers wird das Radio nach Ablauf der eingestellten Zeit abgeschaltet.

1. Wenn bei eingeschaltetem Gerät der Knopf Schlaf-Timer/Uhr gedrückt wird, erscheint die Anzeige SLEEP. Die Zeitanzeige (Minuten) wechselt jedes Mal, wenn der Knopf gedrückt wird, in Schritten zu 10 Minuten in der Reihenfolge [90 → 80 → 70 →...→ 10 → AUS].
2. Drücken Sie den Knopf wiederholt, bis die gewünschte Zeit angezeigt wird.
3. Das Radio schaltet sich nach Ablauf der eingestellten Zeit ab.
4. Zum Löschen des Timers drücken Sie den Knopf Schlaf-Timer / Uhr, bis die Anzeige auf AUS eingestellt ist.
   Die Anzeige SLEEP erlischt und der Schlaf-Timer wird ausgeschaltet.

**Nachsehen der verbleibenden Zeit**
Die Anzeige SLEEP erscheint, wenn der Schlaf-Timer eingestellt wurde.
Drücken Sie den Knopf Schlaf-Timer / Uhr, um nachzusehen, wie viel Zeit auf dem Timer noch verbleibt.

## ● Wecksummton / Radiowecker

**HINWEIS**

○ Die Lautstärke des Wecksummers lässt sich nicht einstellen.
○ Wenn der Ladestand der Akku-Batterie niedrig ist, kann es sein, dass der Timer des Radioweckers nicht funktioniert.
   Laden Sie die Batterie, bevor Sie den Timer einstellen, oder benutzen Sie den Wechselstromadapter.
○ Der Radiowecker schaltet sich auf dem Sender und mit der Lautstärke ein, die vor dem Einstellen des Timers gewählt wurden. Stellen Sie die Lautstärke und die Zeit so ein, dass keine Störung (von Nachbarn usw.) entsteht, wenn sich das Radio einschaltet.

Wenn die Weckzeit eingestellt ist und der Wecksummer gewählt wird, wird der Summer zum eingestellten Zeitpunkt aktiviert.
Wenn Radiowecker gewählt ist, schaltet sich das Radio zum eingestellten Zeitpunkt auf dem ausgewählten Radiosender ein.

1. Stellen Sie die Zeit bei abgeschaltetem Radio ein.
2. Halten Sie den Knopf FM-Modus / Wecker länger als 2 Sekunden gedrückt, um auf den Wecker-Modus umzuschalten.
   Die Anzeige ALARM erscheint.
3. Die Anzeige „Stunde" blinkt. Drehen Sie den Wahlknopf oder drücken Sie den Suchknopf, um die gewünschte „Stunde" auszuwählen.
   Drücken Sie den Knopf FM-Modus / Wecker zum Einstellen der „Minuten". Die Anzeige „Minuten" blinkt. Drehen Sie den Wahlknopf oder drücken Sie den Suchknopf, um die gewünschten „Minuten" auszuwählen.
4. Drücken Sie den Knopf FM-Modus / Wecker, um die eingestellte Zeit zu speichern.
   Die Anzeige ALARM erlischt.
5. Die Anzeige wechselt bei jedem Mal Betätigen des Knopfs FM-Modus / Wecker in der Reihenfolge [Wecksummton→Radiowecker→keine Anzeige].
6. Wenn die voreingestellte Zeit erreicht ist, schaltet sich das Radio ein und der Summton ertönt oder das Radio beginnt zu spielen.

**Wecksummer**
Zum Abstellen des Wecksummtons drücken Sie den Knopf FM-Modus / Alarm. Wird er nicht abgestellt, ertönt der Summer 1 Minute lang weiter und schaltet sich dann ab.
**Radiowecker**
Zum Ausschalten des Radios drücken Sie den Einschaltknopf. Wird das Radio nicht abgeschaltet, spielt es 30 Minuten lang weiter.

**Prüfen des Weckers**
Zum Überprüfen der für die Weckfunktion eingestellten Zeit drücken Sie bei ausgeschaltetem Radio den Knopf für Senderwahl.

## WEITERE FUNKTIONEN

### ● Anschluss an ein externes Gerät

Sie können das Radio auch zum Hören eines MP3, MD, oder CD-Players benutzen.
1. Schließen Sie bei abgeschaltetem Radio und abgeschaltetem externem Gerät das Audio-Kabel (ø3,5 mm, im Elektrofachhandel erhältlich) des externen Gerätes an der externen Eingangsbuchse (AUX IN) seitlich am Radio an.
2. Schalten Sie das Radio ein und drücken Sie den Knopf Bandwahl, um [AUX] anzuzeigen.

**HINWEIS**
○ Das Display ändert sich bei jedem Drücken des Knopfs Bandwahl in der Reihenfolge [FM→AM→AUX→FM].

3. Schalten Sie das externe Gerät ein, um mit dem Hören zu beginnen.
4. Stellen Sie die Lautstärke ein.
5. Zum Abtrennen des externen Geräts schalten Sie das Gerät und das Radio zuerst ab, bevor Sie das Audio-Kabel entfernen.

### ● Benutzung von Kopfhörern

Sie können einen Kopfhörer oder Ohrhörstöpsel zum Radiohören benutzen, die Sie im Elektrofachhandel gekauft haben.

**VORSICHT**
○ Drehen Sie unbedingt die Lautstärke zurück, bevor Sie den Kopfhörer bzw. die Ohrhörstöpsel anschließen.
Wird dies nicht getan, könnte es zu einem plötzlichen lauten Lärm führen, oder es könnte Hörschäden verursachen.

1. Schließen Sie den Kopfhörer bzw. die Ohrhörstöpsel an der Kopfhörerbuchse seitlich am Radio an.
2. Wenn ein Kopfhörer oder Ohrhörstöpsel angeschlossen sind, wird von den Lautsprechern des Radios kein Ton abgegeben.
3. Stellen Sie die Lautstärke ein.

### ● Aufladen eines Mobiltelefons

**HINWEIS**
○ Wenn Sie die Akku-Batterie als Energiequelle benutzen, müssen Sie darauf achten, dass sie entsprechend geladen ist. Wenn der Ladestand der Batterie niedrig ist, kann es unmöglich sein, das Handy aufzuladen.
○ Lassen Sie das Mobiltelefon immer nur beim Laden angesteckt. Telefonieren Sie nicht und nehmen Sie keine Gespräche auf dem Mobiltelefon in Nähe des Radios entgegen, da sich das auf den Radioempfang widrig auswirken kann.
○ Die Ladezeit variiert je nach Typ des Mobiltelefons.
○ Benutzen Sie das Radio nicht zum Aufladen anderer Geräte als einem Handy.

1. Schließen Sie ein für Ihr Mobiltelefon geeignetes USB-Ladekabel (im Elektrofachhandel erhältlich) an die Buchse an der Seite des Radios an.
2. Schalten Sie das Radio ein und drücken Sie den Knopf Bandwahl, um [AUX] anzuzeigen.

**HINWEIS**
○ Das Display ändert sich bei jedem Drücken des Knopfs Bandwahl in der Reihenfolge [FM→AM→AUX→FM].

3. Wählen Sie den Modus AUX, um mit dem Laden zu beginnen.

### ● Ein- / Abschalten der Sprachmeldungen

In der werkseitigen Einstellung spielt die Sprachmeldungsfunktion beim Einschalten des Geräts die Meldung „Willkommen bei HiKOKI-Elektrogeräte“ und beim Abschalten die Meldung „Präsentiert von HiKOKI-Elektrogeräte“ ab.
Wenn Sie die Sprachmeldungen stumm schalten wollen, drücken Sie bei ausgeschaltetem Gerät, während auf dem Display [OFF] angezeigt wird, den Speicherknopf 1.
Zum Wiedereinschalten der Sprachmeldungen drücken Sie bei ausgeschaltetem Gerät, während auf dem Display [ON] angezeigt wird, wieder den Speicherknopf 1.

## WARTUNG UND INSPEKTION

**WARNUNG**
○ Ziehen Sie, wenn das Gerät nicht benutzt wird, bzw. Bei Inspektion und Wartung, unbedingt den Stecker des Wechselstromadapters heraus und nehmen Sie die Akku-Batterie und die Sicherungsbatterien aus dem Gerät heraus.

### ● Inspektion der Befestigungsschrauben

Alle Befestigungsschrauben werden regelmäßig inspiziert und geprüft, ob sie gut angezogen sind. Wenn sich eine der Schrauben lockert, muß sie sofort wieder angezogen werden. Geschieht das nicht, kann das zu erheblichen Gefahren führen.

### ● Außenreinigung

Wenn das Radio schmutzig ist, wischen Sie es mit einem weichen trockenen Tuch oder einem mit Seifenwasser befeuchteten Tuch ab. Verwenden Sie keine chlorhaltigen Lösungsmittel, Benzin, oder Farbverdünner, da diese den Kunststoff angreifen.

### ● Lagern des Radios

Lagern Sie das Radio nicht an folgenden Orten:
○ In Reichweite von Kindern oder an für Kinder leicht zugänglichen Orten.
○ An feuchten oder staubigen Orten.
○ An Orten mit hoher Temperatur wie etwa in einem Auto oder an einer Stelle, die direktem Sonnenlicht ausgesetzt ist.
○ An extrem kalten Orten oder kalter Zugluft direkt ausgesetzt.
○ An Orten mit starken Temperaturschwankungen.
○ An Orten, wo das Gerät Rauch oder Dampf ausgesetzt ist, wie etwa in Nähe einer Kochstelle oder eines Luftbefeuchters.

### ● Liste der Wartungsteile

**ACHTUNG**
Reparatur, Modifikation und Inspektion von HiKOKI-Elektrowerkzeugen müssen durch ein autorisiertes HiKOKI-Kundendienstzentrum durchgeführt werden.
Diese Teileliste ist hilfreich, wenn sie dem autorisierten HiKOKI-Kundendienstzentrum zusammen mit dem Werkzeug für Reparatur oder Wartung ausgehändigt wird.
Bei Betrieb und Wartung von Elektrowerkzeugen müssen die Sicherheitsvorschriften und Normen beachtet werden.

**MODIFIKATIONEN**
HiKOKI-Elektrowerkzeuge werden fortwährend verbessert und modifiziert, um die neuesten technischen Fortschritte einzubauen.
Dementsprechend ist es möglich, daß einige Teile ohne vorherige Benachrichtigung geändert werden.

## GARANTIE

Auf HiKOKI-Elektrowerkzeuge gewähren wir eine Garantie unter Zugrundelegung der jeweils geltenden gesetzlichen und landesspezifischen Bedingungen. Dieses Garantie erstreckt sich nicht auf Gehäusedefekte und nicht auf Schäden, die auf Missbrauch, bestimmungswidrigen Einsatz oder normalen Verschleiß zurückzuführen sind. Im Schadensfall senden Sie das nicht zerlegte Elektrowerkzeug zusammen mit dem GARANTIESCHEIN, den Sie am Ende der Bedienungsanleitung finden, an ein von HiKOKI autorisiertes Servicecenter.

**HINWEIS:**
Aufgrund des ständigen Forschungs-und Entwicklungsprogramms von HiKOKI sind Änderungen der hierin gemachten technischen Angaben nicht ausgeschlossen.

## ΥΠΟΔΕΙΞΕΙΣ ΑΣΦΑΛΕΙΑΣ ΑΣΥΡΜΑΤΟΥ ΡΑΔΙΟΦΩΝΟΥ

**⚠ ΠΡΟΣΟΧΗ**

**Διαβάζετε όλες τις προειδοποιήσεις ασφαλείας και όλες τις οδηγίες.**

*Η μη τήρηση των προειδοποιήσεων και οδηγιών μπορεί να προκαλέσει ηλεκτροπληξία, πυρκαγιά και/ή σοβαρό τραυματισμό.*

**Φυλάξτε όλες τις προειδοποιήσεις και τις οδηγίες για μελλοντική αναφορά.**

1. **Χρησιμοποιείστε μόνο την καθορισμένη τάση παροχής.**
   - Χρήση οποιασδήποτε άλλης τάσης μπορεί να οδηγήσει σε φωτιά ή ηλεκτροσόκ.
2. **Μη καταστρέφετε το καλώδιο του φορτιστή AC.**
   - Μη τροποποιείτε, λυγίζετε με δύναμη, τυλίγετε ή τραβάτε το καλώδιο, τοποθετείτε βαριά αντικείμενα σε αυτό ή μην το τοποθετείτε κοντά σε συσκευές θέρμανσης.
   - Όταν δεν το χρησιμοποιείτε, αφαιρέστε το φις (φορτιστής AC) από την πρίζα και από το ραδιόφωνο.Εάν δεν ακολουθήσετε τις παραπάνω οδηγίες μπορεί να οδηγήσει σε ηλεκτροσόκ ή φωτιά.
3. **Μην ακουμπάτε το φις (φορτιστής AC) με βρεγμένα χέρια.**
   - Κάτι τέτοιο μπορεί να οδηγήσει σε ηλεκτροσόκ.
4. **Μη χρησιμοποιείτε το ραδιόφωνο στο μπάνιο ή τους.**
   - Μη χρησιμοποιείτε το ραδιόφωνο σε βρεγμένα ή υγρά μέρη ή στη βροχή.
     Κάτι τέτοιο μπορεί να οδηγήσει σε ηλεκτροσόκ, εκπομπή καπνού ή δυσλειτουργία.
5. **Μην ακουμπάτε την κεραία FM ή τοποθετείτε στην πρίζα (φορτιστής AC) κατά τη διάρκεια καταιγίδας.**
   - Κάτι τέτοιο μπορεί να οδηγήσει σε ηλεκτροσόκ.
6. **Μην αποσυναρμολογείτε ή τροποποιείτε το ραδιόφωνο.**
   - Κάτι τέτοιο μπορεί να οδηγήσει σε ηλεκτροσόκ ή φωτιά. Οι έλεγχοι και οι επισκευές πρέπει να γίνονται από το κατάστημα από όπου αγοράστηκε ή από ένα κέντρο εξυπηρέτησης κατόχων ηλεκτρικών εργαλείων της HiKOKI.
7. **Εισάγετε το φις (φορτιστής AC) εως ότου εφαρμόσει.**
   - Σκόνη ή βρομιά ανάμεσα στο φις και την πρίζα μπορεί να οδηγήσει σε φωτιά. Να αφαιρείτε κατά περιόδους το φις και απομακρύνετε οποιαδήποτε σκόνη ή βρομιά με ένα στεγνό πανί.
8. **Μην αφήνετε ακαθόριστα αντικείμενα ή νερό να μπουν στο σώμα του ραδιοφώνου.**
   - Με εξαίρεση τον φορτιστή AC και τη επαναφορτιζόμενη μπαταρία, εάν οποιοδήποτε μεταλλικό ή εύφλεκτο αντικείμενο εισέλθει στην οπίσθια πόρτα, μπορεί να οδηγήσει σε ηλεκτροσόκ ή πυρκαγιά.
   - Φροντίστε να εμποδίζετε την είσοδο σκόνης σιδήρου από τα ηχεία με ανακλαστήρα μπάσου, σκόνης ή νερού στο ραδιόφωνο.
9. **Μη κάθεστε ή στέκεστε στο ραδιόφωνο.**
   - Κάτι τέτοιο μπορεί να οδηγήσει σε ατυχήματα ή δυσλειτουργίες.
10. **Μη τοποθετείτε το ραδιόφωνο σε ασταθή επιφάνεια ή σε ψηλό σημείο. Μην κρεμάτε το ραδιόφωνο από τη λαβή ή τη ράβδο φύλαξης.**
    - Το ραδιόφωνο μπορεί να πέσει και να προκαλέσει τραυματισμό ή δυσλειτουργία.
11. **Χαμηλώστε την ένταση πριν να θέσετε το ραδιόφωνο σε λειτουργία.**
    - Αν δεν γίνει αυτό μπορεί να έχει σαν αποτέλεσμα ξαφνικό δυνατό θόρυβο και καταστροφή των ηχείων ή να προκαλέσει ακουστική βλάβη.
12. **Μην ανοίγετε την ένταση πολύ δυνατά όταν χρησιμοποιείτε ακουστικά.**
    - Η ακρόαση για μεγάλο χρονικό διάστημα σε υψηλή ένταση μπορεί να οδηγήσει σε ακουστική βλάβη.
13. **Όταν οι μπαταρίες δεν φορτίζονται, τοποθετήστε το κάλυμμα του τερματικού πάνω από αυτό για μην προκληθούν ζημιές από ενδεχόμενη επαφή με την σχετική περιοχή.**
14. **Χειριστείτε τις εφεδρικές μπαταρίες με προσοχή.**
    - Λανθασμένη χρήση των μπαταριών μπορεί να οδηγήσει σε θραύση ή διαρροή, η οποία μπορεί να οδηγήσει σε φωτιά, τραυματισμό ή μόλυνση της περιβάλλουσας περιοχής. Σιγουρευτείτε ότι τηρείτε τις ακόλουθες προφυλάξεις.
      – Χρησιμοποιείστε μόνο τις μπαταρίες που υποδεικνύονται
      – Μην υπερθερμαίνετε ή αποσυναρμολογείτε τις μπαταρίες
      – Μην πετάτε τις μπαταρίες στη φωτιά ή στο νερό
      – Μη φορτίζετε τις μπαταρίες
      – Σιγουρευτείτε ότι οι μπαταρίες είναι τοποθετημένες με τη σωστή πολικότητα για να αποφύγετε το βραχυκύκλωμα
      – Μην επαναχρησιμοποιείτε τις μπαταρίες ή μη χρησιμοποιείτε διαφορετικούς τύπους μπαταριών
      – Αφαιρέστε τις μπαταρίες όταν το ραδιόφωνο δε βρίσκεται σε χρήση

      Σε περίπτωση διαρροής από τις μπαταρίες καθαρίστε τη θήκη των μπαταριών με ένα πανί.
      Εάν πέσει υγρό μπαταρίας στο σώμα σας, ξεπλύνετε το με προσοχή.
      Εάν κατά την ενεργοποίηση του ραδιοφώνου με την επαναφορτιζόμενη μπαταρία τοποθετημένη εμφανιστεί ⊄, τότε η ισχύς της μπαταρίας είναι χαμηλή.
      Τροφοδοτείστε το ραδιόφωνο από τον φορτιστή AC ή τοποθετείστε μια φορτισμένη μπαταρία.
15. **Η επαναφόρτιση να πραγματοποιείται μόνο μέσω του φορτιστή που έχει καθοριστεί από τον κατασκευαστή.**
    - Ένας φορτιστής που είναι κατάλληλος για μια επαναφορτιζόμενη μπαταρία μπορεί να δημιουργήσει κίνδυνο φωτιάς όταν χρησιμοποιείται με μια άλλη μπαταρία.
16. **Χρησιμοποιείστε το ραδιόφωνο μόνο με την ειδικά επιλεγμένη επαναφορτιζόμενη μπαταρία.**
    - Η χρήση οποιασδήποτε άλλης επαναφορτιζόμενης μπαταρίας μπορεί να δημιουργήσει κίνδυνο τραυματισμού ή πυρκαγιάς.
17. **Όταν η επαναφορτιζόμενη μπαταρία δεν χρησιμοποιείται, κρατήστε την μακριά από άλλα μεταλλικά αντικείμενα όπως συνδετήρες, νομίσματα, κλειδιά, καρφιά, βίδες, ή άλλα μικρά μεταλλικά αντικείμενα τα οποία μπορεί να κάνουν επαφή από τον ένα ακροδέκτη στον άλλο.**
    - Αν τοποθετήσετε μαζί τους ακροδέκτες μπαταριών ενδέχεται να προκληθούν εγκαύματα ή πυρκαγιά.
18. **Υπό καταχρηστικές συνθήκες, ενδέχεται να εκτοξευτεί υγρό από την μπαταρία. Αποφύγετε την επαφή. Σε περίπτωση επαφής με το υγρό από σφάλμα, ξεπλύνετε με νερό. Αν το υγρό έρθει σε επαφή με τα μάτια, ξεπλύνετε με νερό και ζητήστε ιατρική βοήθεια.**
    - Το υγρό που εκτοξεύεται από την μπαταρία μπορεί να προκαλέσει ερεθισμό ή εγκαύματα.

**19. Η επισκευή του ραδιοφώνου σας πρέπει να γίνεται από έναν πιστοποιημένο τεχνίτη χρησιμοποιώντας για την αντικατάσταση μόνο πανομοιότυπα τμήματα.**
- Αυτό θα εξασφαλίσει τη διατήρηση της ασφάλειας του ραδιοφώνου.

## ΚΥΡΙΕΣ ΛΕΙΤΟΥΡΓΙΕΣ

- Επιλογή Χειροκίνητη/Αυτόματη
- Αποθήκευση(Μνήμη) (Σταθμοί 5 AM + 5 FM)
- Ράδιο On/Off/Ξυπνητήρι
- Υψηλής ποιότητας στερεοφωνικό ηχείο + ανακλαστήρας μπάσου
- Φόρτιση κινητού τηλεφώνου
- Συμβατότητα με την επαναφορτιζόμενη μπαταρία και το φορτιστή AC του ηλεκτρικού εργαλείου της HiKOKI.

## ΟΝΟΜΑΤΑ ΤΜΗΜΑΤΩΝ

| | | | | | |
|---|---|---|---|---|---|
| ① | Κεραία FM | ⑯ | Πλήκτρο μνήμης (1 - 5) | Ⓐ | Ένδειξη Στέρεο |
| ② | Λαβή | ⑰ | Πλήκτρο αναζήτησης (Πλήκτρο (-) ρολογιού) | Ⓑ | Ένδειξη Ραδιοφώνου |
| ③ | Οπίσθια πόρτα | ⑱ | Πλήκτρο αναζήτησης (Πλήκτρο (+) ρολογιού) | Ⓒ | Ένδειξη AUX |
| ④ | Ηχείο | ⑲ | Διακόπτης έντασης | Ⓓ | Ένδειξη εξάντλησης της μπαταρίας |
| ⑤ | Πόρπη | ⑳ | Διακόπτης επιλογής | Ⓔ | Ένδειξη χρονοδιακόπτη ύπνου |
| ⑥ | Εξωτερική είσοδος (AUX IN) ακροδέκτη | ㉑ | Κουτί εφεδρικής μπαταρίας | Ⓕ | Ένδειξη ξυπνητηριού |
| ⑦ | Υποδοχή ακουστικών | ㉒ | Χώρισμα επαναφορτιζόμενης μπαταρίας | Ⓖ | Ένδειξη ξυπνητηριού βόμβου |
| ⑧ | Υποδοχή φορτιστή AC | ㉓ | Φορτιστής AC | Ⓗ | Ένδειξη ξυπνητηριού ραδιόφωνου |
| ⑨ | Υποδοχή φόρτισης (5 V 0,5 A) | ㉔ | Λαστιχένιος ιμάντας | Ⓘ | Συχνότητα |
| ⑩ | Ράβδος ασφαλείας | ㉕ | Ασφαλίστε για να κουμπώσει | Ⓙ | Ρολόι |
| ⑪ | Ανακλαστικό μπάσου | ㉖ | Μπαταρία Βύσματος | Ⓚ | Ένδειξη μνήμης |
| ⑫ | Διακόπτης λειτουργίας | ㉗ | Ζώνη | Ⓛ | Ένδειξη εκπομπής AM |
| ⑬ | Χρονοδιακόπτης ύπνου / Πλήκτρο ρολογιού | ㉘ | Προστατευτικό κάλυμμα τερματικού | Ⓜ | Ένδειξη εκπομπής FM |
| ⑭ | Πλήκτρο επιλογής μπάντας | ㉙ | Τερματικό | Ⓝ | Ένδειξη ώρας (ΠΜ / ΜΜ) |
| ⑮ | Ρύθμιση FM / Πλήκτρο Ξυπνητηριού | ㉚ | Μπαταρία ολίσθησης | | |

## ΤΕΧΝΙΚΑ ΧΑΡΑΚΤΗΡΙΣΤΙΚΑ

| | |
|---|---|
| Μοντέλο | UR18DSL |
| Συχνότητες μπάντας | FM: 87,5 έως 108 MHz<br>AM: 522 έως 1620 KHz |
| Κεραία | FM: Κεραία δρόμου<br>AM: Κεραία ράβδου φερρίτη (ενσωματωμένος) |
| Ηχείο | 76 mm (8 Ω) x 2 |
| Ακροδέκτης εισόδου | AUX IN (φ 3,5 mm) |
| Ακροδέκτης εξόδου | υποδοχή ακουστικών (φ 3,5 mm)<br>Υποδοχή φόρτισης (5 V 0,5 A) |
| Μέγιστη διαθέσιμη έξοδος | 9,6 V: 1,4 W x 2<br>12 V: 2,2 W x 2<br>14,4 V: 3,2 W x 2<br>18 V: 5 W x 2 |
| Παροχή ρεύματος | Μπαταρία ολίσθησης: DC 14,4 V, 18 V<br>Μπαταρία βύσματος: DC 9,6 V, 12 V, 14,4 V, 18 V<br>Εφεδρικές μπαταρίες: DC 4,5 V, τρεις μπαταρίες AA<br>Οικιακή παροχή ρεύματος: AC 230 V<br>(με τη χρήση του παρεχόμενου φορτιστή AC) |
| Μέγιστες εξωτερικές διαστάσεις | Μήκος 231 mm x πλάτος 184 mm x ύψος 281 mm (με την κεραία συσταλμένη) |
| Μάζα | 3,3 κιλά |
| Παρεχόμενα εξαρτήματα | φορτιστής AC (DC 12 V 1 A), Τρεις μπαταρίες AA |

**ΣΗΜΕΙΩΣΗ:**
**Επαναφορτιζόμενη μπαταρία**
Οι περισσότερες επαναφορτιζόμενες μπαταρίες για τα ηλεκτρικά εργαλεία της HiKOKI μπορούν να χρησιμοποιηθούν με αυτό το ραδιόφωνο, εκτός από τις ακόλουθες.

3,6 V, 7,2 V, 10,8 V και 24 V και παραπάνω

**ΧΡΟΝΟΣ ΧΡΗΣΗΣ ΑΝΑ ΦΟΡΤΙΣΗ ΜΠΑΤΑΡΙΑΣ**

| Χωρητικότητα μπαταρίας | Χρόνος χρήσης* |
|---|---|
| 1,3 Ah | Περίπου 7 ώρες |
| 1,4 Ah | Περίπου 8 ώρες |
| 1,5 Ah | Περίπου 8 ώρες |
| 2,0 Ah | Περίπου 11 ώρες |
| 2,4 Ah | Περίπου 13 ώρες |
| 2,6 Ah | Περίπου 14 ώρες |
| 3,0 Ah | Περίπου 17 ώρες |
| 3,3 Ah | Περίπου 18 ώρες |

* Ο χρόνος χρήσης είναι κατά προσέγγιση (στα 2 W επί 2 εξόδους). Ποικίλει ανάλογα με το είδος της μπαταρίας, τη συνθήκη φόρτισης και τις συνθήκες χρήσης.

## ΚΑΝΟΝΙΚΑ ΕΞΑΡΤΗΜΑΤΑ

① Φορτιστής AC.....1
② Μπαταρία AA.....3

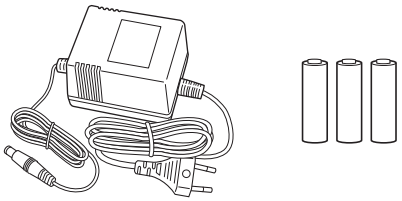

## ΠΡΙΝ ΤΗ ΧΡΗΣΗ

### ● Εισαγωγή εφεδρικών μπαταριών

Με τη εισαγωγή των εφεδρικών μπαταριών μπορείτε να αποθηκεύστε τη ρύθμιση του ρολογιού και τις συχνότητες των ραδιοσταθμών.

1. Χαλαρώστε την πόρπη και ανοίξτε την οπίσθια πόρτα. Το κουτί για τις εφεδρικές μπαταρίες βρίσκεται μέσα. (**Εικ. 1**)
2. Ανοίξτε το κουτί για τις μπαταρίες και τοποθετείστε τις τρεις μπαταρίες AAA που παρέχονται και σιγουρευτείτε ότι είναι τοποθετημένες με τη σωστή φορά όπως φαίνεται.

**ΠΡΟΣΟΧΗ**

○ Σιγουρευτείτε ότι οι μπαταρίες είναι τοποθετημένες με τη σωστή φορά.
○ Αντικαταστήστε όλες τις μπαταρίες συγχρόνως. Μη χρησιμοποιείτε συγχρόνως παλιές και καινούριες μπαταρίες.
○ Μην πετάτε τις μπαταρίες μαζί με τα οικιακά απορρίμματα ή μην τις πετάτε στη φωτιά.

### ● Εισαγωγή του φορτιστή AC

Ο παρεχόμενος φορτιστής AC μπορεί να χρησιμοποιηθεί για την παροχή ρεύματος στο ράδιο από μια ηλεκτρική πρίζα.

Αφαιρέστε το λαστιχένιο κάλυμμα και συνδέστε τον φορτιστή AC στον ακροδέκτη φορτιστή AC. Έπειτα, εισάγεται το φις του φορτιστή AC στην πρίζα ηλεκτρισμού. (**Εικ. 2**)

Ο φορτιστής AC μπορεί να αποθηκευτεί μέσα στο πάνω μέρος της οπίσθιας πόρτας. Όταν αποθηκεύετε τον φορτιστή AC, ασφαλίστε τον με έναν ελαστικό ιμάντα. (**Εικ. 3**)

**ΣΗΜΕΙΩΣΗ**

○ Όταν ο φορτιστής AC και η επαναφορτιζόμενη μπαταρία χρησιμοποιούνται ταυτόχρονα, ο φορτιστής AC έχει προτεραιότητα. Δεν χρησιμοποιείται καθόλου ενέργεια από την μπαταρία.
○ Το ραδιόφωνο δεν έχει λειτουργία φόρτισης. Η επαναφορτιζόμενη μπαταρία δεν φορτίζεται όταν ο φορτιστής AC και η μπαταρία χρησιμοποιούνται ταυτόχρονα.

### ● Τοποθέτηση της επαναφορτιζόμενης μπαταρίας

**ΠΡΟΣΟΧΗ**

Όταν οι μπαταρίες δεν φορτίζονται, τοποθετήστε το κάλυμμα του τερματικού πάνω από αυτό για μην προκληθούν ζημιές από ενδεχόμενη επαφή με την σχετική περιοχή.

**ΣΗΜΕΙΩΣΗ**

○ Οι ακόλουθες μπαταρίες δεν είναι συμβατές με αυτόν τον εξοπλισμό.
3,6 V, 7,2 V, 10,8 V και 24 V και παραπάνω
○ Όταν εισάγετε την μπαταρία, μη χρησιμοποιείται παραπάνω δύναμη. Εάν η μπαταρία δεν εισάγεται εύκολα, δεν έχει εισαχθεί σωστά.
Ελέγξτε ότι η μπαταρία έχει τη σωστή φορά πολικότητας και ότι δεν παρεμβάλλεται κάποιο ξένο αντικείμενο.
○ Το ραδιόφωνο δεν έχει λειτουργία φόρτισης. Χρησιμοποιώντας ταυτόχρονα τον φορτιστή AC και την επαναφορτιζόμενη μπαταρία δεν θα φορτιστεί η μπαταρία.
Εάν κατά την ενεργοποίηση του ραδιοφώνου με την επαναφορτιζόμενη μπαταρία τοποθετημένη εμφανιστεί , τότε η ισχύς της μπαταρίας είναι χαμηλή.
Τροφοδοτείστε το ραδιόφωνο από τον φορτιστή AC ή τοποθετείστε μια φορτισμένη μπαταρία.

**Τοποθέτηση μια μπαταρίας βύσματος (Εικ. 4)**

Εισάγετε την μπαταρία στον ειδικό χώρο στο σώμα του ραδιόφωνου μέχρι να εφαρμόσει πριν το ασφαλίσετε με τη ζώνη.

Εάν η ζώνη δεν έχει το σωστό μήκος, προσαρμόστε το μήκος της ζώνης.

**Τοποθέτηση μια μπαταρίας ολίσθησης (Εικ. 5)**

Αφαιρέστε το κάλυμμα προστασίας.

Ταιριάξτε τη μπαταρία με τα αυλάκια στο σώμα του ραδιόφωνου και εισάγετε τη μπαταρία έως ότου εφαρμόσει.

### ● Ρύθμιση του ρολογιού

Ρυθμίστε το ρολόι όταν η συσκευή είναι κλειστή.

1. Πιέστε και κρατήστε πατημένο το πλήκτρο χρονοδιακόπτη ύπνου/ ρολογιού για παραπάνω από 2 δευτερόλεπτα. Η ένδειξη ″ώρα″ αναβοσβήνει.
Με την πίεση του πλήκτρου επιλογής μπάντας σε αυτή την κατάσταση γίνεται αλλαγή μεταξύ της εμφάνισης 12 ωρών και 24 ωρών.
2. Περιστρέψτε το πλήκτρο επιλογής ή πιέστε το πλήκτρο αναζήτησης για να επιλέξετε την ″ώρα″.
3. Πιέστε ξανά το πλήκτρο χρονοδιακόπτη ύπνου/ ρολογιού. Η ένδειξη ″λεπτά″ αναβοσβήνει.
4. Περιστρέψτε το πλήκτρο επιλογής ή πιέστε το πλήκτρο αναζήτησης για να επιλέξετε τα ″λεπτά″.
5. Πιέστε ξανά το πλήκτρο χρονοδιακόπτη ύπνου/ρολογιού για να αποθηκεύστε τη ρύθμιση του ρολογιού.

**ΣΗΜΕΙΩΣΗ**

○ Για να αποθηκεύστε τη ρύθμιση ρολογιού, πρέπει να έχετε τοποθετήσει τις εφεδρικές μπαταρίες.

## ΑΝΑΠΑΡΑΓΩΓΗ ΡΑΔΙΟΦΩΝΟΥ

**ΠΡΟΣΟΧΗ**

○ Χαμηλώστε την ένταση πριν να πιέσετε το διακόπτη λειτουργίας.
Αν δεν το κάνετε αυτό μπορεί να οδηγήσει σε ξαφνικό δυνατό θόρυβο και να προκαλέσει καταστροφή των ηχείων ή να οδηγήσει σε ακουστικές βλάβες.

1. Πιέστε το διακόπτη λειτουργίας για να ενεργοποιήσετε το ραδιόφωνο.
2. Πιέστε το πλήκτρο επιλογής μπάντας και επιλέξτε τη μπάντα (FM ή AM).

**ΣΗΜΕΙΩΣΗ**

○ Η ένδειξη αλλάξει με τη σειρά [FM→AM→AUX→FM] κάθε φορά που πιέζετε το πλήκτρο επιλογής μπάντας.

3. Επιλέξτε ένα σταθμό χρησιμοποιώντας το αυτόματο (Auto), Χειροκίνητο (Manual) ή Αποθήκευση (Μνήμη).
4. Εάν υπάρχουν παράσιτα ή η λήψη δεν είναι καλή, ανατρέξτε στο κεφάλαιο “Για Καλύτερη Λήψη”.
5. Περιστρέψτε το διακόπτη έντασης για να ρυθμίσετε την ένταση.
6. Πιέστε το διακόπτη λειτουργίας για να απενεργοποιήσετε το ραδιόφωνο.

### ● Αυτόματη επιλογή

Πιέστε το |◀◀ ή ▶▶| πλήκτρο αναζήτησης για να αναζητήσει αυτόματα σταθμούς με ισχυρά ραδιοφωνικά κύματα.
Όταν εντοπίζεται κάποιος σταθμός, το ραδιόφωνο τον αναπαράγει για 3 δευτερόλεπτα.
Πιέστε το πλήκτρο αναζήτησης πριν ξεκινήσει η νέα αναζήτηση για να συνεχίσετε να ακούτε τον ραδιοφωνικό σταθμό.

### ● Χειροκίνητη Επιλογή

Περιστρέψτε το διακόπτη επιλογής για να βρείτε το σταθμό που θέλετε να ακούσετε.

### ● Αποθήκευση (Μνήμη)

Βρείτε το σταθμό που θέλετε να αποθηκεύσετε.
Πιέστε και κρατήστε πατημένο το πλήκτρο μνήμης (1 έως 5) για πάνω από 2 δευτερόλεπτα για να αποθηκεύστε τη ρύθμιση.
Η ένδειξη MEMORY εμφανίζεται κάτω αριστερά στον πίνακα ενδείξεων και ο αριθμός αποθήκευσης στη μνήμη εμφανίζεται κάτω από αυτό.
Μπορείτε να αποθηκεύστε 5 AM και 5 FM σταθμούς στα πλήκτρα μνήμης 1 έως 5.
Για να επιλέξετε τον αποθηκευμένο σταθμό, πιέστε το πλήκτρο μνήμης το οποίο αντιστοιχεί στον αποθηκευμένο αριθμό.

### ● Για καλύτερη λήψη

**FM (Εικ. 6)**

Προσαρμόστε το μήκος, την κατεύθυνση και τη γωνία της κεραίας για να διασφαλίσετε την καλύτερη λήψη.
Όταν είναι επιλεγμένος ένας σταθμός FM στέρεο, η ένδειξη STEREO εμφανίζετε στην οθόνη.
Εάν υπάρχουν πολλά παράσιτα κατά την εκπομπή ενός σταθμού FM στέρεο, πιέστε το πλήκτρο ρύθμισης FM / πλήκτρο ξυπνητηριού.
Το ραδιόφωνο εκπέμπει μονοφωνικά (η ένδειξη STEREO απενεργοποιείται) για τη μείωση των παρασίτων. Για να επιστρέψετε στη στερεοφωνική λήψη πιέστε ξανά το πλήκτρο ρύθμισης FM / πλήκτρο ξυπνητηριού.

**AM (Εικ. 7)**

Το ραδιόφωνο έχει μια ενσωματωμένη κεραία. Περιστρέψτε το ραδιόφωνο για να βρείτε την κατεύθυνση με τη καλύτερη λήψη.

**Τοποθέτηση**

Η λήψη μπορεί να μην είναι καλή όταν το ραδιόφωνο χρησιμοποιείται μέσα σε ένα όχημα ή κτίριο. Όταν βρίσκετε μέσα σε κτίριο, τοποθετήστε το ραδιόφωνο κοντά σε παράθυρο για να εξασφαλίσετε καλύτερη λήψη.
Μπορεί να εμφανιστούν παράσιτα εάν το ραδιόφωνο τοποθετηθεί κοντά σε μια συσκευή που παράγει παράσιτα. Μετακινήστε το ραδιόφωνο μακριά από την πηγή των παρασίτων.

### ● Αυτόματη διακοπή λειτουργίας

Το ραδιόφωνο διακόπτει αυτόματα τη λειτουργία του μετά από 8 ώρες.

## ΧΡΗΣΗ ΤΗΣ ΛΕΙΤΟΥΡΓΙΑΣ ΧΡΟΝΟΔΙΑΚΟΠΤΗ

○ Το ραδιόφωνο ξεκινά/διακόπτει τη λειτουργία του κατά τη ρυθμισμένη ώρα
○ Χρήση του ραδιόφωνου ως ξυπνητήρι

### ● Χρονοδιακόπτης Ύπνου

Με τη ρύθμιση χρονοδιακόπτη ύπνου το ραδιόφωνο διακόπτει τη λειτουργία του μετά την πάροδο της ρυθμισμένης ώρας.

1. Πιέζοντας το χρονοδιακόπτη ύπνου / πλήκτρο ρολογιού ενώ το ραδιόφωνο είναι ενεργοποιημένο εμφανίζει την ένδειξη SLEEP . Η ένδειξη ώρας (λεπτά) αλλάζει με τη σειρά [90→80→70→...→10→OFF] σε μονάδες 10-λεπτών κάθε φορά που πιέζετε το πλήκτρο.
2. Πιέστε συνεχόμενα το πλήκτρο μέχρι να εμφανιστεί ο επιθυμητός χρόνος.
3. Το ραδιόφωνο διακόπτει τη λειτουργία του μετά την πάροδο της ρυθμισμένης ώρας.
4. Για να αναιρέσετε τον χρονοδιακόπτη, πιέστε το πλήκτρο χρονοδιακόπτη ύπνου / ρολογιού μέχρι η ένδειξη να ρυθμιστεί στο OFF.
   Η ένδειξη SLEEP σβήνει και ο χρονοδιακόπτης ύπνου ακυρώνεται.

**Για να ελέγξετε την ώρα που υπολείπεται**

Η ένδειξη SLEEP εμφανίζεται όταν έχει ρυθμιστεί ο χρονοδιακόπτης ύπνου.
Πιέστε το χρονοδιακόπτη ύπνου / πλήκτρο ρολογιού για να ελέγξετε την υπολειπόμενη ώρα στο χρονοδιακόπτη.

### ● Ξυπνητήρι βόμβου / Ξυπνητήρι ραδιοφώνου

**ΣΗΜΕΙΩΣΗ**

○ Η ένταση του ξυπνητηριού βόμβου δεν μπορεί να ρυθμιστεί.
○ Εάν η επαναφορτιζόμενη μπαταρία εξαντλείται, ο χρονοδιακόπτης του ξυπνητηριού ραδιοφώνου μπορεί να μη λειτουργήσει.
   Φορτίστε τη μπαταρία πριν ρυθμίσετε τον χρονοδιακόπτη ή χρησιμοποιείστε τον φορτιστή AC.
○ Το ξυπνητήρι ραδιοφώνου ξεκινά τη λειτουργία του στο σταθμό και στην ένταση που έχει επιλεγεί πριν τη ρύθμιση του χρονοδιακόπτη. Ρυθμίστε την ένταση και την ώρα για να αποφύγετε ενοχλήσεις όταν το ραδιόφωνο ξεκινά τη λειτουργία του.

Όταν ρυθμιστεί η ώρα αφύπνισης και το ξυπνητήρι βόμβου έχει επιλεγεί, τότε ο βόμβος ηχεί κατά τη ρυθμισμένη ώρα.
Όταν έχει επιλεγεί ξυπνητήρι ραδιόφωνου, το ραδιόφωνο ξεκινά να λειτουργεί στον επιλεγμένο ραδιοφωνικό σταθμό κατά τη ρυθμισμένη ώρα.

1. Ρυθμίστε την ώρα με το ραδιόφωνο εκτός λειτουργίας.
2. Πιέστε και κρατείστε πατημένο το πλήκτρο επιλογής FM / ξυπνητηριού για περισσότερο από 2 δευτερόλεπτα για να αλλάξετε σε επιλογή ξυπνητηριού.
   Η ένδειξη ALARM εμφανίζεται.

3. Η ένδειξη “ώρες” αναβοσβήνει. Περιστρέψτε το πλήκτρο επιλογής ή πιέστε το πλήκτρο αναζήτησης για να επιλέξετε την “ώρα” που επιθυμείτε.
   Πιέστε το πλήκτρο επιλογής FM / ξυπνητηριού για να ρυθμίσετε την ώρα. Η ένδειξη “λεπτά” αναβοσβήνει. Περιστρέψτε το πλήκτρο επιλογής ή πιέστε το πλήκτρο αναζήτησης για να επιλέξετε τα “λεπτά” που επιθυμείτε.
4. Πιέστε το πλήκτρο επιλογής FM / ξυπνητηριού για να αποθηκεύσετε την ώρα.
   Η ένδειξη [ALARM] απενεργοποιείται.
5. Η ένδειξη αλλάζει με τη σειρά [ξυπνητήρι βόμβου → ξυπνητήρι ραδιοφώνου→ καμία ένδειξη] κάθε φορά που πιέζεται το πλήκτρο επιλογής FM/ ξυπνητηριού.
6. Το ραδιόφωνο τίθεται σε λειτουργία και ηχεί ο βόμβος ή αναπαράγεται κάποιος ραδιοφωνικός σταθμός στη ρυθμισμένη ώρα.

**Ξυπνητήρι Βόμβου**

Για να απενεργοποιήσετε το ξυπνητήρι βόμβου, πιέστε το πλήκτρο ρύθμιση FM / πλήκτρο ξυπνητηριού. Εάν δεν απενεργοποιηθεί, ο βόμβος θα συνεχίσει να ακούγεται για 1 λεπτό και μετά θα σταματήσει.

**Ξυπνητήρι Ραδιόφωνου**

Για να απενεργοποιήσετε το ραδιόφωνο, πιέστε το διακόπτη λειτουργίας. Εάν δεν απενεργοποιηθεί, το ραδιόφωνο θα συνεχίσει να παίζει για 30 λεπτά.

**Για να ελέγξετε το ξυπνητήρι**

Για να ελέγξετε τη ρυθμισμένη ώρα ξυπνητηριού, πιέστε το πλήκτρο επιλογής μπάντας με το ραδιόφωνο απενεργοποιημένο.

## ΑΛΛΕΣ ΛΕΙΤΟΥΡΓΙΕΣ

### ● Σύνδεση μια Εξωτερικής Συσκευής

Μπορείτε να χρησιμοποιήσετε το ραδιόφωνο για να ακούσετε ένα MP3, MD ή CD player.

1. Με το ραδιόφωνο και την εξωτερική συσκευή απενεργοποιημένα, συνδέστε το καλώδιο ήχου (φ3,5 mm, διαθέσιμο σε καταστήματα με ηλεκτρικά είδη) της εξωτερικής συσκευής στον ακροδέκτη εξωτερικής εισόδου (AUX IN) στην πλευρά του ραδιόφωνου.
2. Ενεργοποιήστε το ραδιόφωνο και πιέστε το πλήκτρο επιλογής μπάντας μέχρι να εμφανιστεί η ένδειξη [AUX].

**ΣΗΜΕΙΩΣΗ**

○ Η ένδειξη αλλάξει με τη σειρά [FM→AM→AUX→FM] κάθε φορά που πιέζετε το πλήκτρο επιλογής μπάντας.

3. Ενεργοποιήστε την εξωτερική συσκευή για να αρχίσετε να ακούτε.
4. Ρυθμίστε την ένταση.
5. Για να αποσυνδέσετε την εξωτερική συσκευή, απενεργοποιήστε τη συσκευή και το ραδιόφωνο πριν να αφαιρέστε το καλώδιο ήχου.

### ● Χρήση ακουστικών

Μπορείτε να χρησιμοποιήσετε ακουστικά αγορασμένα από κάποιο κατάστημα με ηλεκτρικά είδη για να ακούσετε ραδιόφωνο.

**ΠΡΟΣΟΧΗ**

○ Σιγουρευτείτε ότι έχετε χαμηλώσει την ένταση πριν να συνδέσετε τα ακουστικά.
   Αν δεν το κάνετε αυτό μπορεί να προκαλέσει ξαφνικό δυνατό θόρυβο και να δημιουργήσει ακουστικές βλάβες.

1. Συνδέστε τα ακουστικά στην υποδοχή ακουστικών στο πλάι του ραδιόφωνου.
2. Καθόλου ήχος δεν μεταδίδεται από τα ηχεία του ραδιόφωνου όταν είναι συνδεδεμένα τα ακουστικά.
3. Ρυθμίστε την ένταση.

### ● Φόρτιση Κινητού Τηλεφώνου

**ΣΗΜΕΙΩΣΗ**

○ Όταν χρησιμοποιείτε την επαναφορτιζόμενη μπαταρία ως πηγή ενέργειας, σιγουρευτείτε ότι είναι επαρκώς φορτισμένη. Εάν η ισχύς της μπαταρίας είναι χαμηλή, είναι πιθανό να μην είναι δυνατή η φόρτιση του κινητού τηλεφώνου.
○ Αποσυνδέστε τη συσκευή εκτός αν αυτή φορτίζεται. Μην κάνετε ή μην δέχεστε κλήσεις στην εμβέλεια του ραδιοφώνου γιατί μπορεί να υπάρξουν παράσιτα στη λήψη.
○ Ο χρόνος φόρτισης ποικίλει ανάλογα με το είδος του κινητού τηλεφώνου.
○ Μη χρησιμοποιείτε το ραδιόφωνο για φόρτιση άλλων συσκευών εκτός του κινητού τηλεφώνου.

1. Συνδέστε ένα καλώδιο φόρτισης USB κατάλληλο για το κινητό σας τηλέφωνο (αγορασμένο από μαγαζί με ηλεκτρικά είδη) στην υποδοχή φόρτισης στο πλαϊνό μέρος του ραδιοφώνου.
2. Ενεργοποιήστε το ραδιόφωνο και πιέστε το πλήκτρο επιλογής μπάντας μέχρι να εμφανιστεί η ένδειξη [AUX].

**ΣΗΜΕΙΩΣΗ**

○ Η ένδειξη αλλάξει με τη σειρά [FM→AM→AUX→FM] κάθε φορά που πιέζετε το πλήκτρο επιλογής μπάντας.

3. Επιλέξτε AUX για να ξεκινήσει η φόρτιση.

### ● Για να ενεργοποιήσετε / απενεργοποιήσετε τα φωνητικά μηνύματα

Από την εργοστασιακή ρύθμιση, η λειτουργία φωνητικών μηνυμάτων αναπαράγει “Καλωσήρθατε στα Ηλεκτρικά Εργαλεία HiKOKI” όταν το ραδιόφωνο ενεργοποιείται και “Παρουσιάστηκε από τα Ηλεκτρικά Εργαλεία HiKOKI” όταν απενεργοποιείται.

Για να απενεργοποιήσετε τα φωνητικά μηνύματα, πιέστε το πλήκτρο μνήμης 1 όταν το ραδιόφωνο είναι απενεργοποιημένο μέχρι να εμφανιστεί [OFF] στον πίνακα ενδείξεων.

Για να ενεργοποιήσετε ξανά τα φωνητικά μηνύματα, πιέστε το πλήκτρο μνήμης 1 όταν το ραδιόφωνο είναι απενεργοποιημένο μέχρι να εμφανιστεί [ON] στον πίνακα ενδείξεων.

## ΣΥΝΤΗΡΗΣΗ ΚΑΙ ΕΛΕΓΧΟΣ

**ΠΡΟΕΙΔΟΠΟΙΗΣΗ**

○ Όταν δεν το χρησιμοποιείτε ή κατά τη διάρκεια εξέτασης και συντήρησης, σιγουρευτείτε ότι έχετε αφαιρέσει το φις AC, την επαναφορτιζόμενη μπαταρία και τις εφεδρικές μπαταρίες.

### ● Έλεχος των βιδών στερέωσης

Ελέγχετε περιοδικά όλες τις βίδες στερέωσης και βεβαιωθείτε ότι είναι κατάλληλα σφιγμένες. Στην περίπτωση που χαλαρώσει οποιαδήποτε βίδα σφίξτε την ξανά αμέσως. Αν δεν το κάνετε αυτό μπορεί να έχει ως αποτέλεσμα το σοβαρό τραυματισμό.

### ● Καθαρισμός του εξωτερικού

Όταν το ραδιόφωνο έχει λερωθεί, σκουπίστε το με ένα μαλακό στεγνό πανί ή ένα υγρό πανί με νερό και σαπούνι. Μη χρησιμοποιείτε χλωριούχα διαλυτικά, βενζίνη ή διαλυτικό μπογιάς, γιατί μπορεί να λιώσουν τα πλαστικά.

### ● Αποθήκευση Ραδιόφωνου

Μην αποθηκεύετε το ραδιόφωνο στα ακόλουθα μέρη.

○ Εντός εύκολης πρόσβασης από παιδιά
○ Σε υγρά και σκονισμένα μέρη
○ Σε μέρη με υψηλές θερμοκρασίες όπως μέσα σε ένα αυτοκίνητο ή εκτεθειμένο σε άμεσο ηλιακό φως

- ○ Σε υπερβολικά κρύα μέρη ή άμεσα εκτεθειμένο σε κρύα ρεύματα
- ○ Σε μέρη όπου η θερμοκρασία αλλάζει δραστικά
- ○ Σε μέρη όπου είναι εκτεθειμένο σε καπνό ή ατμό όπως κοντά σε μια συσκευή μαγειρέματος ή σε έναν υγραντήρα

## ● Λίστα συντήρησης των μερών

**ΠΡΟΣΟΧΗ**

Η επισκευή, η τροποποίηση και ο έλεγχος των Ηλεκτρικών Εργαλείων HiKOKI πρέπει να γίνεται από ένα Εξουσιοδοτημένο Κέντρο Σέρβις της HiKOKI.

Αυτή η Λίστα των Μερών θα είναι χρήσιμη αν παρουσιαστεί μαζί με το εργαλείο στο Εξουσιοδοτημένο Κέντρο Σέρβις της HiKOKI όταν ζητάτε επισκευή ή κάποια άλλη συντήρηση.

Κατά τον έλεγχο και τη συντήρηση των ηλεκτρικών εργαλείων, οι κανόνες ασφαλείας και οι κανονισμοί που υπάρχουν σε κάθε χώρα πρέπει να ακολουθούνται.

**ΤΡΟΠΟΠΟΙΗΣΗ**

Τα Ηλεκτρικά Εργαλεία HiKOKI βελτιώνονται συνεχώς και τροποποιούνται για να συμπεριλάβουν τις τελευταίες τεχνολογικές προόδους.

Κατά συνέπεια, ορισμένα τμήματα μπορούν να αλλάξουν χωρίς προηγούμενη ειδοποίηση.

## ΕΓΓΥΗΣΗ

Εγγυώμαστε τα εργαλεία HiKOKI Power Tools σύμφωνα με τη νομοθεσία και τους κανονισμούς ανά χώρα. Η παρούσα εγγύηση δεν καλύπτει ελαττώματα ή ζημιές λόγω κακής χρήσης, κακοποίησης ή φυσιολογικής φθοράς. Σε περίπτωση παραπόνων παρακαλούμε αποστείλετε το Power Tool χωρίς να το αποσυναρμολογήσετε μαζί με το ΠΙΣΤΟΠΟΙΗΤΙΚΟ ΕΓΓΥΗΣΗΣ το οποίο βρίσκεται στο τέλος των οδηγιών αυτών, σε Εξουσιοδοτημένο Κέντρο Επισκευής της HiKOKI.

**ΣΗΜΕΙΩΣΗ:**

Εξαιτίας του συνεχιζόμενου προγράμματος έρευνας και ανάπτυξης της HiKOKI τα τεχνικά χαρακτηριστικά που εδώ αναφέρονται μπορούν να αλλάξουν χωρίς προηγούμενη ειδοποίηση.

## WSKAZÓWKI BEZPIECZEŃSTWA DOTYCZĄCE RADIA

**⚠ OSTRZEŻENIE**

**Należy dokładnie zapoznać się ze wszystkimi ostrzeżeniami i wskazówkami bezpieczeństwa.**

*Nieprzestrzeganie ostrzeżeń oraz wskazówek bezpieczeństwa może spowodować porażenie prądem elektrycznym, pożar i/lub odniesienie poważnych obrażeń.*

**Ostrzeżenia i wskazówki bezpieczeństwa powinny być przechowywane do użycia w przyszłości.**

1. **Należy stosować tylko źródło zasilania o określonym napięciu.**
   - Stosowanie źródeł zasilania o innym napięciu może być przyczyną pożaru lub porażenia prądem elektrycznym.
2. **Zwrócić uwagę, aby nie uszkodzić przewodu zasilacza AC.**
   - Nie modyfikować, zaginać z nadmierną siłą, skręcać ani nie ciągnąć przewodu, nie umieszczać na nim ciężkich przedmiotów ani nie umieszczać go w pobliżu źródeł ciepła.
   - Jeżeli urządzenie nie jest użytkowane, wtyczki (zasilacza AC) należy odłączyć od gniazdka sieciowego oraz od radioodbiornika.Niezastosowanie się do tego zalecenia może być przyczyną porażenia prądem elektrycznym lub pożaru.
3. **Nie dotykać wtyczki (zasilacza AC) mokrymi rękoma.**
   - Niezastosowanie się do tego zalecenia może być przyczyną porażenia prądem elektrycznym.
4. **Nie użytkować radioodbiornika w łazience ani pod prysznicem.**
   - Nie użytkować radioodbiornika w miejscach o dużej wilgotności ani w deszczu.
     Niezastosowanie się do tych zaleceń może być przyczyną porażenia prądem elektrycznym, emisji dymu lub awarii.
5. **Nie dotykać anteny FM ani wtyczki (zasilacza AC) w czasie burzy.**
   - Niezastosowanie się do tego zalecenia może być przyczyną porażenia prądem elektrycznym.
6. **Nie demontować ani nie modyfikować radioodbiornika.**
   - Niezastosowanie się do tego zalecenia może być przyczyną porażenia prądem elektrycznym lub pożaru. Kontrola i naprawy powinny zostać przeprowadzone przez przedstawiciela HiKOKI, u którego dokonano zakupu, lub przez centrum serwisowe elektronarzędzi HiKOKI.
7. **Wetknąć do oporu wtyczkę (zasilacza AC).**
   - Kurz lub zabrudzenia znajdujące się pomiędzy wtyczką i gniazdkiem mogą być przyczyną pożaru. Wtyczkę należy regularnie odłączać, aby wyczyścić ją z kurzu i brudu. W tym celu należy użyć suchej ściereczki.
8. **Należy zwrócić uwagę, aby do obudowy radioodbiornika nie dostały się jakiekolwiek przedmioty ani woda.**
   - Wyłączając zasilacz AC i akumulator, każdy metalowy lub łatwopalny przedmiot lub substancja, które dostaną się pod tylną pokrywę, może być przyczyną porażenia prądem elektrycznym lub pożaru.
   - Należy zwrócić uwagę, aby pył drobin żelaza z głośników bass reflex, kurz bądź woda nie dostały się do obudowy radioodbiornika.
9. **Nie siadać ani nie stawać na radioodbiorniku.**
   - Niezastosowanie się do tego zalecenia może być przyczyną wypadku lub awarii.
10. **Nie umieszczać radioodbiornika na niestabilnym podłożu lub na dużej wysokości. Nie zawieszać radioodbiornika na uchwycie lub poprzeczce zabezpieczającej.**
    - Urządzenie może upaść i spowodować obrażenia lub może dość do jego awarii.
11. **Przed włączeniem radioodbiornika należy zmniejszyć poziom głośności.**
    - Niezastosowanie się do tego zalecenia może być przyczyną wyemitowania głośnych dźwięków i uszkodzenia głośników lub słuchu użytkownika.
12. **Korzystając ze słuchawek nie należy nadmiernie zwiększać poziomu głośności.**
    - Słuchanie radia przez dłuższy czas przy wysokim poziomie głośności może spowodować uszkodzenie słuchu.
13. **Jeżeli akumulator wewnętrzny nie jest stosowany, należy wsunąć pokrywę złącza akumulatora wewnętrznego, aby zapobiec zranieniom i innym obrażeniom, do których może dojść w czasie kontaktu ze złączem.**
14. **Należy zwrócić szczególną uwagę na zapasowe baterie.**
    - Niewłaściwe obchodzenie się z bateriami może być przyczyną ich uszkodzenia lub wycieku elektrolitu, co z kolei może prowadzić do wybuchu pożaru, obrażeń lub zanieczyszczenia. Należy przestrzegać poniższych środków ostrożności:
      – Korzystać tylko z określonych baterii
      – Nie podgrzewać ani nie demontować baterii
      – Nie wrzucać baterii do ognia ani wody
      – Nie ładować baterii
      – Upewnić się, że baterie są właściwie umieszczone, tak aby zapobiec ewentualnemu spięciu
      – Nie wykorzystywać ponownie baterii, ani nie używać różnych typów baterii
      – Gdy radioodbiornik nie jest użytkowany, wyjąć baterie

      W przypadku wycieku elektrolitu z baterii, komorę baterii należy dokładnie wytrzeć.
      Jeżeli dojdzie do kontaktu elektrolitu ze skórą, należy go dokładnie zmyć z ciała.
      Jeżeli w przypadku korzystania z akumulatora, po uruchomieniu wyświetlone zostanie ⊏⊐, oznacza to, że akumulator jest rozładowany.
      Podłączyć radioodbiornik do źródła zasilania, korzystając w tym celu z zasilacza AC, lub użyć naładowanego akumulatora.
15. **Ładuj wyłącznie w ładowarkach wymienionych przez producenta.**
    - Ładowarka, która jest odpowiednia do ładowania jednego typu akumulatorów, może być źródłem zagrożenia pożarem, jeżeli jest użytkowana z innym akumulatorem.
16. **Urządzenie należy użytkować tylko z określonymi typami akumulatorów.**
    - Zastosowanie jakiegokolwiek innego akumulatora może być powodem obrażeń i źródłem pożaru.
17. **Gdy akumulator nie jest użytkowany, należy przechowywać go z dala od innych metalowych przedmiotów, takich jak spinacze do papieru, monety, klucze, gwoździe, śruby lub innych małych metalowych obiektów, które mogłyby spowodować zwarcie terminali akumulatora.**
    - Zwarcie elektrod akumulatora może doprowadzić do poparzeń lub pożaru.
18. **W skrajnie niesprzyjających warunkach może dojść do wycieku płynu z akumulatora. Unikaj kontaktu z płynem. Jeśli dojdzie do przypadkowego kontaktu z płynem, opłucz miejsce kontaktu wodą. W przypadku kontaktu płynu z oczami, zgłoś się do lekarza.**

- Płyn wyciekający z akumulatora może spowodować podrażnienia lub poparzenia.

**19. Radio należy serwisować tylko u wykwalifikowanych techników, z użyciem oryginalnych części zamiennych.**

- Zagwarantuje to bezpieczeństwo urządzenia.

## FUNKCJE PODSTAWOWE

- Wybieranie Ręczne/Automatyczne
- Zapis (Pamięć) (stacje: 5 AM + 5 FM)
- Wł./Wył. radioodbiornika / Budzik
- Wysokiej jakości głośnik stereo + bass reflex
- Złącze ładowarki telefonu komórkowego
- Kompatybilność z akumulatorami elektronarzędzi HiKOKI i zasilaczem AC

## NAZWY CZĘŚCI

| | | | | | |
|---|---|---|---|---|---|
| ① | Antena FM | ⑯ | Przycisk Pamięci (1 - 5) | Ⓐ | Lampka kontrolna Stereo |
| ② | Uchwyt | ⑰ | Przycisk przeszukiwania (przycisk Zegar (-)) | Ⓑ | Lampka kontrolna Tunera |
| ③ | Tylna pokrywa | ⑱ | Przycisk przeszukiwania (przycisk Zegar (+)) | Ⓒ | Lampka kontrolna AUX |
| ④ | Głośnik | ⑲ | Pokrętło głośności | Ⓓ | Lampka kontrolna wyczerpania akumulatora |
| ⑤ | Zatrzask | ⑳ | Pokrętło wyboru | Ⓔ | Lampka kontrolna Wyłącznika czasowego |
| ⑥ | Złącze zewnętrznego źródła (AUX IN) | ㉑ | Komora baterii zapasowych | Ⓕ | Lampka kontrolna Budzika |
| ⑦ | Gniazdo słuchawkowe | ㉒ | Komora akumulatora | Ⓖ | Lampka kontrolna Budzika tradycyjnego |
| ⑧ | Gniazdo zasilacza AC | ㉓ | Zasilacz AC | Ⓗ | Lampka kontrolna Budzika radiowego |
| ⑨ | Gniazdo ładowania (5 V 0,5 A) | ㉔ | Gumowa taśma | Ⓘ | Częstotliwość |
| ⑩ | Poprzeczka zabezpieczająca | ㉕ | Zapiąć w celu zahaczenia | Ⓙ | Zegar |
| ⑪ | Bass reflex | ㉖ | Akumulator zewnętrzny | Ⓚ | Lampka kontrolna Pamięci |
| ⑫ | Przycisk zasilania | ㉗ | Pas | Ⓛ | Wskazanie sygnału AM |
| ⑬ | Przycisk Wyłącznika czasowego / Zegara | ㉘ | Pokrywa złącza akumulatora wewnętrznego | Ⓜ | Wskazanie sygnału FM |
| ⑭ | Przycisk wyboru pasma | ㉙ | Złącze | Ⓝ | Lampka kontrolna czasu (przed południem / po południu) |
| ⑮ | Przycisk Trybu FM / Budzika | ㉚ | Akumulator wewnętrzny | | |

## DANE TECHNICZNE

| | |
|---|---|
| Model | UR18DSL |
| Zakres częstotliwości | FM: 87,5 - 108 MHz<br>AM: 522 - 1620 kHz |
| Antena | FM: Antena składana<br>AM: Antena ferrytowa (wbudowana) |
| Głośnik | 76 mm (8 Ω) x 2 |
| Złącze wejściowe | AUX IN (ϕ 3,5 mm) |
| Złącze wyjściowe | Gniazdo słuchawkowe (ϕ 3,5 mm)<br>Gniazdo ładowania (5 V 0,5 A) |
| Maksymalne napięcie wyjściowe | 9,6 V: 1,4 W x 2<br>12 V: 2,2 W x 2<br>14,4 V: 2,2 W x 2<br>18 V: 5 W x 2 |
| Źródło zasilania | akumulator wewnętrzny: DC 14,4 V, 18 V<br>Akumulator zewnętrzny: DC 9,6 V, 12 V, 14,4 V, 18 V<br>Baterie zapasowe: DC 4,5 V, trzy baterie AA<br>Źródło zasilania w pomieszczeniach AC 230 V<br>(z wykorzystaniem dostarczonego zasilacza AC) |
| Maksymalne wymiary zewnętrzne | Długość 231 mm x Szerokość 184 mm x Wysokość 281 mm (ze złożoną anteną) |
| Masa | 3,3 kg |
| Akcesoria standardowe | Zasilacz AC (DC 12 V 1 A), trzy baterie AA |

**WSKAZÓWKA:**
**Akumulator**
Większość akumulatorów stosowanych w elektronarzędziach HiKOKI może być stosowana w tym radioodbiorniku, wyłączając poniższe.
3,6 V, 7,2 V, 10,8 V oraz 24 V i wyższe

**CZAS UŻYTKOWANIA NA JEDEN CYKL AKUMULATORA**

| Pojemność akumulatora | Czas użytkowania* |
|---|---|
| 1,3 Ah | Około 7 godzin |
| 1,4 Ah | Około 8 godzin |
| 1,5 Ah | Około 8 godzin |
| 2,0 Ah | Około 11 godzin |
| 2,4 Ah | Około 13 godzin |
| 2,6 Ah | Około 14 godzin |
| 3,0 Ah | Około 17 godzin |
| 3,3 Ah | Około 18 godzin |

* Czas użytkowania podany jest w przybliżeniu (wyjście przy 2 W × 2). Zależy on od typu akumulatora, warunków, w których akumulator jest ładowany, oraz warunków, w których radioodbiornik jest użytkowany.

## STANDARD ACCESSORIES

① Zasilacz AC.....1
② Bateria AA.....3

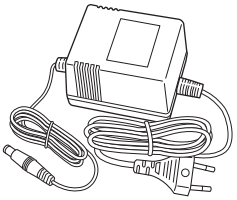

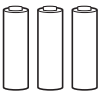

## PRZED ROZPOCZĘCIEM UŻYTKOWANIA

### ● Wkładanie baterii zapasowych

Baterie zapasowe pozwalają na zachowanie ustawień zegara i częstotliwości stacji radiowych.

1. Poluzować zatrzask i otworzyć tylną pokrywę. Komora baterii zapasowych znajduje się wewnątrz. (**Rys. 1**)
2. Otworzyć komorę baterii i włożyć trzy baterie AA dostarczone w zestawie, upewniając się, że są umieszczone tak jak na ilustracji.

**UWAGA**
○ Upewnić się, że baterie są właściwie umieszczone.
○ Za każdym razem wymieniać wszystkie baterie. Nie używać w tym samym czasie nowych i starych baterii.
○ Nie wyrzucać baterii razem z odpadkami domowymi ani nie wrzucać ich do ognia.

### ● Podłączanie zasilacza AC

Dostarczony w zestawie zasilacz AC może być wykorzystywany do zasilania radioodbiornika bezpośrednio z sieci elektrycznej.
Zdjąć gumową osłonę i podłączyć zasilacz AC do gniazda zasilacza AC. Następnie podłączyć wtyczkę zasilacza AC do gniazdka sieciowego. (**Rys. 2**)
Zasilacz AC może być przechowywany pod tylną pokrywą, u góry. Podczas przechowywania zasilacza AC należy zabezpieczyć go elastyczną taśmą. (**Rys. 3**)

**WSKAZÓWKA**
○ W przypadku, gdy zasilacz AC i akumulator są wykorzystywane jednocześnie, zasilacz AC jest wykorzystywany jako podstawowe źródło zasilania. Energia nie jest pobierana z akumulatora.
○ Radioodbiornik nie posiada funkcji ładowania. Akumulator nie jest ładowany, gdy zasilacz AC i akumulator są wykorzystywane jednocześnie.

### ● Umieszczanie akumulatora

**UWAGA**
Jeżeli akumulator wewnętrzny nie jest stosowany, należy wsunąć pokrywę złącza akumulatora wewnętrznego, aby zapobiec zranieniom i innym obrażeniom, do których może dojść w czasie kontaktu ze złączem.

**WSKAZÓWKA**
○ Poniższe akumulatory nie są kompatybilne z tym urządzeniem.
3,6 V, 7,2 V, 10,8 V oraz 24 V i wyższe
○ Umieszczając akumulator, nie należy używać nadmiernej siły. Jeżeli delikatne wsunięcie akumulatora nie jest możliwe, oznacza to, że jest on umieszczony niepoprawnie.
Należy się upewnić, że akumulator jest umieszczony właściwie oraz, że w komorze nie znajdują się obce przedmioty.
○ Radioodbiornik nie posiada funkcji ładowania. Jednoczesne użytkowanie zasilacza AC i akumulatora nie powoduje ładowania akumulatora.
Jeżeli w przypadku korzystania z akumulatora, po uruchomieniu wyświetlone zostanie ⌀, oznacza to, że akumulator jest rozładowany.
Podłączyć radioodbiornik do źródła zasilania, korzystając w tym celu z zasilacza AC, lub użyć naładowanego akumulatora.

**Umieszczanie akumulatora zewnętrznego (Rys. 4)**
Umieścić akumulator w przeznaczonym do tego miejscu w obudowie radioodbiornika, wsuwając go do oporu; następnie zabezpieczyć go taśmą.
Jeżeli pas nie ma odpowiedniej długości, może ona zostać wyregulowana odpowiednio.

**Umieszczanie akumulatora wewnętrznego (Rys. 5)**
Zdjąć pokrywę złącza akumulatora wewnętrznego.
Wyrównać akumulator z wyżłobieniami w obudowie radioodbiornika i wsunąć akumulator do oporu.

### ● Regulacja Zegara

Zegar należy regulować po wyłączeniu.

1. Nacisnąć i przytrzymać przycisk wyłącznika czasowego / zegara przez ponad 2 sekundy. Wskazanie godzin zacznie migać.
Naciśnięcie przycisku wyboru pasma powoduje przełączenie między wyświetlaniem w trybie 12-godzinnym a 24-godzinnym.
2. Przestawić pokrętło wyboru lub nacisnąć przycisk wyszukiwania, aby ustawić godzinę.
3. Ponownie nacisnąć przycisk wyłącznika czasowego / zegara. Wskazanie minut zacznie migać.
4. Przestawić pokrętło wyboru lub nacisnąć przycisk wyszukiwania, aby ustawić minuty.
5. Ponownie nacisnąć przycisk wyłącznika czasowego / zegara, aby zapisać ustawienia.

**WSKAZÓWKA**
○ Aby zapisać ustawienia, baterie zapasowe muszą znajdować się w urządzeniu.

## SŁUCHANIE RADIA

**UWAGA**

○ Przed włączeniem urządzenia zmniejszyć poziom głośności.
Niezastosowanie się do tego zalecenia może być przyczyną wyemitowania głośnych dźwięków i uszkodzenia głośników lub słuchu użytkownika.

1. Nacisnąć przycisk zasilania, aby włączyć radioodbiornik.
2. Nacisnąć przycisk wyboru pasma i wybrać pasmo (FM lub AM).

**WSKAZÓWKA**

○ Za każdym razem, gdy przycisk wyboru pasma zostaje naciśnięty, wskazanie na wyświetlaczu zmienia się w sposób następujący: [FM→AM→AUX→FM].

3. Wybrać stację radiową, korzystając z funkcji Automatycznej, Ręcznej lub Zapisz (Pamięć).
4. Jeżeli pojawią się zakłócenia w odbiorze - patrz część „Poprawa odbioru".
5. Przestawić pokrętło poziomu głośności, aby wyregulować głośność.
6. Nacisnąć przycisk zasilania, aby wyłączyć radioodbiornik.

### ● Wybór automatyczny

Nacisnąć przycisk wyszukiwania |◀◀ lub ▶▶|, aby automatycznie przeszukać pasmo w poszukiwaniu stacji radiowych o mocnym sygnale.
Po wyszukaniu stacji, urządzenie uruchamia się na 3 sekundy.
Nacisnąć przycisk wyszukiwania przed rozpoczęciem kolejnego przeszukiwania, aby kontynuować odsłuchiwanie wyszukanej stacji radiowej.

### ● Wybór ręczny

Przestawić pokrętło wyszukiwania, aby wyszukać wybraną stację.

### ● Zapisz (Pamięć)

Wyszukaj stację, która ma zostać zapisana.
Aby zapisać ustawienie, nacisnąć i przytrzymać przycisk pamięci (1 - 5) przez ponad 2 sekundy.
Wskazanie MEMORY jest wyświetlane w dolnej części wyświetlacza po lewej, a numer przypisanego przycisku jest wyświetlany poniżej.
Po przyciskami 1 - 5 można zapisać ustawienia 5 stacji AM i 5 FM.
Aby wybrać zapisaną stację, nacisnąć przycisk pamięci odpowiadający pozycji zapisania stacji.

### ● Poprawa odbioru

**FM (Rys. 6)**

Wyregulować długość, kierunek i kąt nachylenia anteny, aby zapewnić najlepszy możliwy odbiór.
Jeżeli urządzenie jest ustawione na transmisję stereo FM, na wyświetlaczu pojawia się STEREO.
Jeżeli w trakcie odbioru transmisji w trybie stereo FM pojawiają się zakłócenia, nacisnąć przycisk trybu FM / budzika.
Radio przełącza się na odbiór mono (wskazanie STEREO przestaje być wyświetlane), w celu zredukowania zakłóceń. przestaje być wyświetlane), w celu zredukowania zakłóceń.
Aby powrócić do odbioru stereo, należy ponownie nacisnąć przycisk trybu FM / budzika.

**AM (Rys. 7)**

Radioodbiornik wyposażony jest we wbudowaną antenę. Obrócić i ustawić radioodbiornik tak, aby zapewnić najlepszy odbiór.

**Ustawianie**

Odbiór może być zakłócany, jeżeli radioodbiornik użytkowany jest w pojeździe lub budynku. Korzystając z urządzenia wewnątrz budynku, należy ustawić je w pobliżu okna, tak aby zapewnić możliwie najlepszy odbiór.
Zakłócenia mogą pojawić się, jeżeli urządzenie jest ustawione w pobliży źródła zakłóceń. Ustawić radioodbiornik z dala od źródła zakłóceń.

### ● Automatyczne wyłączanie

Radioodbiornik wyłącza się automatycznie po upływie 8 godzin.

## KORZYSTANIE Z FUNKCJI WYŁĄCZNIKA CZASOWEGO

○ Radioodbiornik włącza się / wyłącza o ustawionej godzinie.
○ Radioodbiornik można wykorzystywać jako budzik.

### ● Wyłącznik czasowy

Ustawienie wyłącznika czasowego dla radioodbiornika, powoduje wyłączenie urządzenia po upływie określonego czasu.

1. Naciśnięcie przycisku wyłącznika czasowego / zegara w czasie, gdy urządzenie jest uruchomione, powoduje wyświetlenie wskazania SLEEP. Wskazanie zmienia się następująco: [90→80→70→...→10→OFF] - po każdym naciśnięciu przycisku wartość zmienia się o dziesięć minut.
2. Naciskając przycisk, należy wybrać żądaną wartość.
3. Radioodbiornik wyłącza się po upływie określonego czasu.
4. Aby pominąć ustawienie wyłącznika, należy naciskać przycisk wyłącznika czasowego / zegara, aż do momentu, w którym na wyświetlaczu pojawi się wskazanie OFF.
Wskazanie SLEEP przestaje być wyświetlane, a ustawienia wyłącznika czasowego anulowane.

**Aby sprawdzić pozostały czas**

Wskazanie SLEEP jest wyświetlane po ustawieniu wyłącznika czasowego.
Nacisnąć przycisk wyłącznika czasowego/zegara, aby sprawdzić czas pozostały do uruchomienia wyłącznika.

### ● Budzik tradycyjny / Budzik radiowy

**WSKAZÓWKA**

○ Poziom głośności brzęczyka budzika tradycyjnego nie jest regulowany.
○ Jeżeli akumulator jest na wyczerpaniu, budzik radiowy może nie działać poprawnie.
Przed przystąpieniem do wprowadzania ustawień dla wyłącznika czasowego, należy naładować akumulator lub podłączyć zasilacz AC.
○ Budzik radiowy uruchamia się i zaczyna nadawać sygnał uprzednio wybranej stacji i przy wybranym wcześniej poziomie głośności. Należy ustawić poziom głośności i czas, aby zapobiec zamieszaniu po włączeniu się radioodbiornika.

W przypadku ustawienia czasu pobudki i wybrania budzika tradycyjnego, budzik włączy się o wyznaczonym czasie.
W przypadku wyboru budzika radiowego, radioodbiornik uruchamia się, rozpoczynając o uprzednio ustawionej porze transmisję sygnału wybranej stacji radiowej.

1. Czas należy ustawiać przy wyłączonym radioodbiorniku.
2. Aby uruchomić tryb budzika, należy nacisnąć i przytrzymać przez ponad 2 sekundy przycisk trybu FM / budzika.
Wyświetlone zostaje wskazanie ALARM.

3. Wskazanie godzin zacznie migać. Przestawić pokrętło wyboru lub nacisnąć przycisk wyszukiwania, aby ustawić godzinę.
   Nacisnąć przycisk trybu FM / budzika, aby wybrać godzinę. Wskazanie minut zacznie migać. Przestawić pokrętło wyboru lub nacisnąć przycisk wyszukiwania, aby ustawić minuty.
4. acisnąć przycisk trybu FM / budzika, aby wybrać godzinę.
   Wskazanie ALARM gaśnie.
5. Wskazanie na wyświetlaczu zmienia się w następujący sposób: [buzzer alarm → radio alarm → no display] za każdym razem, gdy przycisk trybu FM / budzika zostanie naciśnięty.
6. Urządzenie uruchamia się o ustawionej godzinie i emituje dźwięk brzęczyka lub rozpoczyna transmisję sygnału stacji radiowej.

**Budzik tradycyjny**

Aby wyłączyć brzęczyk budzika tradycyjnego, należy nacisnąć przycisk trybu FM / budzika. Jeżeli nie zostanie wyłączony, dźwięk będzie emitowany przez 1 minutę.

**Budzik radiowy**

Aby wyłączyć radio, należy nacisnąć przycisk zasilania. Jeżeli nie zostanie wcześniej wyłączone, radio będzie transmitowało sygnał przez 30 minut.

**Aby sprawdzić budzik**

Aby skontrolować godzinę, na którą ustawiony jest budzik, należy nacisnąć przycisk wyboru pasma, gdy urządzenie jest wyłączone.

## INNE FUNKCJE

### ● Podłączanie urządzenia zewnętrznego

Radioodbiornika można używać do słuchania nagrań z odtwarzacza MP3, MD i CD.

1. Gdy radioodbiornik i urządzenie zewnętrzne są wyłączone, należy podłączyć przewód audio (ϕ3,5 mm, dostępny w sprzedaży detalicznej) urządzenia zewnętrznego do złącza wejścia zewnętrznego (AUX IN), znajdującego się na boku radioodbiornika.
2. Włączyć radioodbiornik i nacisnąć przycisk wyboru pasma, aby wyświetlić [AUX].

**WSKAZÓWKA**

○ Za każdym razem, gdy przycisk wyboru pasma zostaje naciśnięty, wskazanie na wyświetlaczu zmienia się w sposób następujący: [FM → AM → AUX → FM].

3. Uruchomić urządzenie zewnętrzne, aby rozpocząć odsłuchiwanie.
4. Wyregulować poziom głośności.
5. Aby odłączyć urządzenie zewnętrzne, przed odłączeniem przewodu audio należy wyłączyć urządzenie zewnętrzne i radioodbiornik.

### ● Korzystanie ze słuchawek

Radioodbiornik można użytkować ze słuchawkami dostępnymi w sprzedaży detalicznej.

**UWAGA**

○ Przed podłączeniem słuchawek należy zmniejszyć poziom głośności.
   Niezastosowanie się do tego zalecenia może być przyczyną wyemitowania głośnych dźwięków i uszkodzenia słuchu użytkownika.

1. Podłączyć słuchawki do gniazda słuchawkowego, znajdującego się na boku radioodbiornika.
2. Po podłączeniu słuchawek z głośników nie wydobywa się dźwięk.
3. Wyregulować poziom głośności.

### ● Ładowanie telefonu komórkowego

**WSKAZÓWKA**

○ Korzystając z akumulatora jako źródła zasilania, należy się upewnić, że jest on odpowiednio naładowany. Jeżeli poziom naładowania akumulatora jest niski, ładowanie telefonu komórkowego może być niemożliwe.
○ Odłączyć telefon komórkowy, jeżeli nie jest on ładowany.
   Nie wykonywać ani nie odbierać połączeń telefonicznych w pobliżu radia, ponieważ może mieć to niekorzystny wpływ na jakość odbieranego sygnału radiowego.
○ Czas ładowania różni się w zależności od typu telefonu komórkowego.
○ Nie wykorzystywać radioodbiornika do ładowania urządzeń innych niż telefon komórkowy.

1. Kabel USB ładowarki, odpowiedni dla telefonu komórkowego (należy zakupić go w sklepie) podłączyć do gniazda ładowania znajdującego się na boku radia.
2. Włączyć radioodbiornik i nacisnąć przycisk wyboru pasma, aby wyświetlić [AUX].

**WSKAZÓWKA**

○ Za każdym razem, gdy przycisk wyboru pasma zostaje naciśnięty, wskazanie na wyświetlaczu zmienia się w sposób następujący: [FM→AM→AUX→FM].

3. Aby rozpocząć ładowanie należy wybrać tryb AUX.

### ● Aby wł. / wył. Komunikaty głosowe

Domyślnym ustawieniem fabrycznym dla komunikatów głosowych jest odtworzenie komunikatu „Witamy w HiKOKI Power Tools" po uruchomieniu urządzenia oraz komunikatu „HiKOKI Power Tools – Dziękujemy".
Aby wyciszyć komunikaty głosowe, należy w czasie, gdy urządzenie jest wyłączone, nacisnąć przycisk 1 – na wyświetlaczu pojawi się wskazanie [OFF].
Aby przywrócić komunikaty głosowe, należy w czasie, gdy urządzenie jest wyłączone, nacisnąć przycisk 1 – na wyświetlaczu pojawi się wskazanie [ON].

## KONSERWACJA I INSPEKCJA

**OSTRZEŻENIE**

○ Jeżeli urządzenie nie jest użytkowane lub na czas jego kontroli i konserwacji, należy się upewnić, że wtyczka zasilacza AC jest odłączona z gniazdka, akumulator i baterie zapasowe wyjęte z urządzenia.

### ● Sprawdzanie śrub mocujących

Regularnie sprawdzaj wszystkie mocujące śruby i upewnij się, że są mocno przykręcone. Jeśli któraś z nich się obluzuje, natychmiast ją przykręć. Zaniedbanie tego może spowodować poważne zagrożenie.

### ● Czyszczenie obudowy zewnętrznej

Gdy urządzenie jest pobrudzone, należy wytrzeć jest suchą, miękką ściereczką lub ściereczką delikatnie nawilżoną wodą z mydłem. Ni używać rozpuszczalników chlorowych, benzyny ani rozcieńczalników do farb, ponieważ niszczą one plastik.

### ● Przechowywanie radioodbiornika

Radioodbiornika nie należy przechowywać w:

○ W zasięgu dzieci lub łatwo dostępne dla dzieci
○ Miejscach o dużej wilgotności lub zakurzonych
○ Miejscach, w których panuje wysoka temperatura, takich jak samochód pozostawiony w miejscu bezpośredniego działania promieni słonecznych
○ Miejscach, w których panuje bardzo niska temperatura lub wystawionych na działanie przeciągów zimnego powietrza
○ Miejscach, w których temperatura ulega drastycznym wahaniom

○ Miejscach, w których istnieje ryzyko wystawienia na działanie dymu lub pary wodnej; takich, w których znajdują się urządzenia do gotowania lub nawilżacze powietrza

## ● Lista części zamiennych

**UWAGA**

Naprawa, modyfikacje i przeglądy narzędzi elektrycznych HiKOKI musi być wykonywane przez Autoryzowane Centrum Obsługi HiKOKI.

Ta lista części będzie przydatna jeśli zostanie wręczona wraz z narzędziem, gdy zgłosimy się do naprawy lub przeglądu w Autoryzowanym Centrum Obsługi HiKOKI.

Podczas użytkowania i konserwacji narzędzi elektrycznych muszą być przestrzegane przepisy i standardy bezpieczeństwa.

**MODYFIKACJE**

Narzędzia elektryczne HiKOKI są ciągle ulepszane i modyfikowane w celu wprowadzania najnowszych osiągnięć nauki i techniki.

W związku z tym pewne części mogą ulec zmianom bez uprzedzenia.

## GWARANCJA

Gwarancja na elektronarzędzia HiKOKI jest udzielana z uwzględnieniem praw statutowych i przepisów krajowych. Gwarancja nie obejmuje wad i uszkodzeń powstałych w wyniku niewłaściwego użytkowania lub wynikających z normalnego zużycia. W wypadku reklamacji należy dostarczyć kompletne elektronarzędzie do autoryzowanego centrum serwisowego HiKOKI wraz z KARTĄ GWARANCYJNĄ znajdującą się na końcu instrukcji obsługi.

**WSKAZÓWKA:**

W związku z prowadzonym przez HiKOKI programem badań i rozwoju, specyfikacje te mogą się zmienić w każdej chwili bez uprzedzenia.

## AKKUS RÁDIÓ BIZTONSÁGI ELŐÍRÁSAI

**⚠ FIGYELEM**
**Olvasson el minden biztonsági figyelmeztetést és minden utasítást.**
*A figyelmeztetések és utasítások be nem tartása áramütést, tüzet és/vagy súlyos sérülést eredményezhet*

**Ôrizzen meg minden figyelmeztetést és utasítást a jövőbeni hivatkozás érdekében.**

1. **Kizárólag előírt feszültségű áramforrást használjon.**
   - A nem előírt feszültségű áramforrás használata tűzhöz vagy elektromos áramütéshez vezethet.
2. **Óvakodjon az AC-adapter csatlakozóvezetékének sérüléseitől.**
   - Ne szerelje át, görbítse meg erősen, csavarja vagy húzza meg a vezetéket, valamint ne tegyen rá nehéz tárgyakat, és ne vezesse azt fűtőberendezések közelében.
   - Amikor nem használja a készüléket, a dugós csatlakozót (AC-adaptert) húzza ki a csatlakozóaljzatból, illetve a rádióból is. Amennyiben ezt nem teszi meg, tüzet vagy elektromos áramütést okozhat.
3. **Ne érintse meg a dugós csatlakozót (AC-adaptert) nedves kézzel.**
   - Ha mégis megteszi, áramütés érheti.
4. **Ne használja a rádiót fürdőszobában vagy zuhanyzóban.**
   - Ne használja a rádiót nedves vagy nyirkos helyeken, illetve esőben.
     Ha ezt nem tartja be, áramütést, füstképződést vagy hibás működést okozhat.
5. **Ne érintse meg az FM antennát vagy a dugaszt (AC adapter) zivatarok során.**
   - Ha mégis megteszi, áramütés érheti.
6. **Ne szedje szét, vagy szerelje át a rádiót.**
   - Ha mégis megteszi, áramütés érheti, vagy tüzet okozhat. Felülvizsgálatokat és javításokat a vásárlás helyén kell elvégeztetni, vagy egy HiKOKI kéziszerszám-szervizközpontra kell bízni.
7. **Az elektromos hálózati csatlakozót (AC-adapter) biztosan dugja be ütközéspontig.**
   - Az esetlegesen a dugós csatlakozó és a csatlakozóaljzat közé kerülő por és kosz tüzet okozhat. Időről időre húzza ki a csatlakozót az aljzatból, és egy száraz kendővel tisztítsa meg a portól vagy kosztól.
8. **Ne engedje, hogy nem oda szánt tárgyak vagy víz kerüljön a rádiótestbe.**
   - Az AC adapter és az újratölthető akkumulátor kivételével, ha bármilyen fém vagy gyúlékony tárgy vagy víz kerül a hátsó ajtón belülre, az áramütéshez vagy tűzhöz vezethet.
   - Gondoskodjon róla, hogy ne kerülhessen vaspor a mélysugárzók közelébe, vagy por és nedvesség a rádió belsejébe.
9. **Soha ne üljön vagy álljon a rádióra.**
   - Az ugyanis baleseteket vagy a rádió hibás működését okozhatja.
10. **Ne tegye a rádiót bizonytalan felületre vagy magas helyekre. Ne lógassa le a rádiót kilincsről vagy korlátról.**
    - Az ugyanis könnyen leeshet, ami sérülést vagy hibás működést okozhat.
11. **Halkítsa le a készüléket, mielőtt bekapcsolná azt.**
    - Ennek elmulasztása hirtelen nagyon erős hangot eredményezhet, ami károsíthatja a hangszórókat, vagy halláskárosodást okozhat.
12. **Ne hangosítsa fel túlságosan a készüléket, amikor fejhallgatót vagy fülhallgatót használ.**
    - A rádió hosszabb ideig, nagy hangerőn történő hallgatása halláskárosodáshoz vezethet.
13. **Amennyiben nincs betöltve felcsúsztatható akkumulátor, csatolja fel a felcsúsztatható fedelet a terminálra, hogy megóvja azt a vágásoktól és egyéb sérülésektől, melyek a csatlakozófelület érintéséből adódhatnak.**
14. **Bánjon gondosan a háttér-akkumulátorokkal.**
    - Az akkumulátorok helytelen kezelése azok felszakadásához vagy szivárgásához vezethet, illetve tüzet, sérülést vagy a környező területek szennyeződését okozhatja. Mindig gondosan kövesse az alábbi óvintézkedéseket.
      – Kizárólag a kijelölt akkumulátorokat használja
      – Ne melegítse, és ne szerelje szét az akkumulátorokat
      – Soha ne dobja az akkumulátorokat tűzbe vagy vízbe
      – Ne töltse az akkumulátorokat
      – Győződjön meg róla, hogy az akkumulátorok polaritása helyes, és soha ne zárja azokat rövidre
      – Soha ne használja újra az elemeket, illetve ne használjon különböző típusú termékeket
      – Amikor nem használja a rádiót, vegye ki belőle az elemeket
      Amennyiben az elemek szivárgását észleli, törölje tisztára az elem burkolatát.
      Amennyiben bármilyen folyadék jut az elemekből a testére, gondosan mossa le azt.
      Ha a behelyezett újratölthető akkumulátor esetén, ⊏⏦ jelenik meg, amikor bekapcsolja az áramot, az akkumulátor energiaszintje alacsony.
      Lássa el árammal a rádiót az AC adapterről vagy helyezzen be egy feltöltött akkumulátort.
15. **Csak a gyártó által előírt töltővel töltse újra.**
    - Az újratölthető akkumulátor egy típusához alkalmas töltő tűzveszélyt okozhat, ha egy másik akkumulátorral használják.
16. **A rádiót csak a speciálisan kijelölt újratölthető akkumulátorral használja.**
    - Bármilyen más újratölthető akkumulátor használata sérülés- és tűzveszélyt okozhat.
17. **Amikor az újratölthető akkumulátor nincs használatban, tartsa távol más fémtárgyaktól, mint például iratkapcsoktól, érméktől, kulcsoktól, szegektől, csavaroktól, vagy egyéb kis fémtárgyaktól, amelyek összeköttetést hozhatnak létre egyik csatlakozótól a másikhoz.**
    - Az akkumulátor csatlakozóinak rövidre zárása égési sérüléseket vagy tüzet okozhat.
18. **Helytelen körülmények között az akkumulátor folyadékot bocsáthat ki; kerülje az érintkezést. Ha véletlenül érintkezés fordul elő, vízzel öblítse le. Ha a folyadék a szemmel kerül érintkezésbe, keressen orvosi segítséget is.**
    - Az akkumulátorból kibocsátott folyadék irritációt vagy égéseket okozhat.
19. **A rádiót képesített személlyel javíttassa, csak azonos cserealkatrészek használatával.**
    - Ez biztosítja, hogy a rádió biztonsága megmaradjon.

## FŐ FUNKCIÓK

- Manuális/Automatikus választás
- Mentés (memória) (5 AM + 5 FM állomás)
- Rádió BE/KI/Ébresztés
- Minőségi sztereó hangszóró + mélysugárzó
- Mobiltelefon-töltés
- Kompatibilitás HiKOKI szerszámgép újratölthető akkumulátorral és AC adapterrel

## RÉSZEK ELNEVEZÉSE

| | | | | | |
|---|---|---|---|---|---|
| ① | FM antenna | ⑯ | Memória gomb (1 - 5) | Ⓐ | Sztereó kijelző |
| ② | Fogantyú | ⑰ | Kereső gomb (Óra (-) gomb) | Ⓑ | Rádió kijelző |
| ③ | Hátsó ajtó (rekesz) | ⑱ | Kereső gomb (Óra (+) gomb) | Ⓒ | AUX kijelző |
| ④ | Hangszóró | ⑲ | Hangerő forgatógomb | Ⓓ | Kimerült akkumulátor jelzés |
| ⑤ | Csat | ⑳ | Választó forgatógomb | Ⓔ | Elalvás időzítő kijelző |
| ⑥ | Külső bemenet (AUX IN) terminál | ㉑ | Tartalék akkumulátor doboz | Ⓕ | Ébresztő kijelző |
| ⑦ | Fejhallgató csatlakozó | ㉒ | Újratölthető akkumulátor-rekesz | Ⓖ | Berregő ébresztés kijelző |
| ⑧ | AC-adapter csatlakozó | ㉓ | AC adapter | Ⓗ | Rádió ébresztés kijelző |
| ⑨ | Töltőcsatlakozó (5 V 0,5 A) | ㉔ | Gumiszalag | Ⓘ | Frekvencia |
| ⑩ | Védőrács | ㉕ | Rögzítse a horoghoz | Ⓙ | Óra |
| ⑪ | Bass reflex | ㉖ | Dugja be az akkumulátort | Ⓚ | Memória kijelző |
| ⑫ | Bekapcsoló gomb | ㉗ | Heveder | Ⓛ | AM adás jelzőlámpa |
| ⑬ | Elalvás időzítő / Óra gomb | ㉘ | Felcsúsztatható terminál fedél | Ⓜ | FM adás jelzőlámpa |
| ⑭ | Hullámsáv-választó gomb | ㉙ | Terminál | Ⓝ | Idő jelzés (AM / PM) |
| ⑮ | FM mód / Ébresztés gomb | ㉚ | Csúsztassa el az akkumulátort | | |

## MŰSZAKI ADATOK

| | |
|---|---|
| Modell | UR18DSL |
| Frekvenciatartomány | FM 87,5 és 108 MHz között<br>AM: 522 és 1620 kHz között |
| Antenna | FM: Botantenna<br>AM: Ferrit rúd antenna (beépített) |
| Hangszóró | 76 mm (8 Ω) x 2 |
| Bemeneti terminál | AUX IN (ϕ 3,5 mm) |
| Kimeneti terminál | Hangszóró jack (ϕ 3,5 mm)<br>Töltőcsatlakozó (5 V 0,5 A) |
| Maximális elérhető kimeneti teljesítmény | 9,6 V: 1,4 W x 2<br>12 V: 2,2 W x 2<br>14,4 V: 3,2 W x 2<br>18 V: 5 W x 2 |
| Áramellátás | Felcsúsztatható akkumulátor: DC 14,4 V, 18 V<br>Bedugható akkumulátor: DC 9,6 V, 12 V, 14,4 V, 18 V<br>Háttér-akkumulátorok/elemek: DC 4,5 V, három AA elem/akkumulátor<br>Háztartási áramellátás: AC 230 V (a mellékelt AC-adapter használata esetén) |
| Maximális külső méretek | Hossz: 231 mm x Szélesség 184 mm x Magasság 281 mm (visszahúzott antennával) |
| Tömeg | 3,3 kg |
| Standard tartozékok | AC-adapter (DC 12 V 1 A), három AA akkumulátor |

**MEGJEGYZÉS:**
**Újratölthető akkumulátor**
A HiKOKI szerszámgépekhez való legtöbb újratölthető akkumulátor használható ezzel a rádióval, a következő kivételével.
3,6 V, 7,2 V, 10,8 V, 24 V és felette

**ÜZEMIDŐ AKKUMULÁTOR-TÖLTÉSENKÉNT**

| Akkumulátor-kapacitás | Üzemidő* |
|---|---|
| 1,3 Ah | Kb. 7 óra |
| 1,4 Ah | Kb. 8 óra |
| 1,5 Ah | Kb. 8 óra |
| 2,0 Ah | Kb. 11 óra |
| 2,4 Ah | Kb. 13 óra |
| 2,6 Ah | Kb. 14 óra |
| 3,0 Ah | Kb. 17 óra |
| 3,3 Ah | Kb. 18 óra |

* Az üzemidő csak becslés (2 × 2 W teljesítmény mellett). Az akkumulátor típusától, a töltés körülményeitől és a használattól függően változhat.

## STANDARD ACCESSORIES

① AC-adapter .....1
② AA elem/akkumulátor.....3

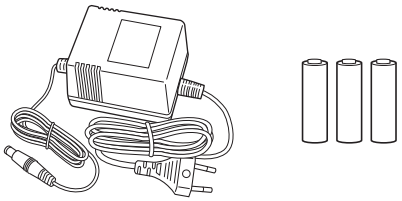

## HASZNÁLAT ELŐTT

### ● A háttér-akkumulátorok/elemek behelyezése

Háttér-akkumulátorok használata által megtarthatja az órabeállításokat és a rádiófrekvenciákat.

1. Lazítsa meg a zárat, majd nyissa ki a hátsó ajtót. A háttér-akkumulátor rekesz belül található.(**1. Ábra**)
2. Nyissa ki az elem rekeszt, és tegye bele a három mellékelt AA elemet/akkumulátort, miután meggyőződött azok helyes polaritásáról (lásd ábra).

**FIGYELEM**

- ○ Gondoskodjon az elemek/akkumulátorok helyes polaritásáról.
- ○ Az összes elemet egyszerre cserélje. Ne használjon új és használt elemeket egyszerre.
- ○ Ne tegye az elemeket a háztartási hulladékba, és ne dobja azokat a tűzbe.

### ● Az AC-adapter csatlakoztatása

A mellékelt AC-adapter a rádió egy elektromos konnektorból történő áramellátására használható.
Húzza vissza a gumifedelet és csatlakoztassa az AC adaptert az AC adapter csatlakozóhoz. Ezután helyezze be az AC adapter dugaszát az elektromos dugaszolóaljzatba. (**2. Ábra**)
Az AC adapter a hátsó ajtó tetején belül tárolható. Az AC adapter tárolásakor rögzítse azt egy rugalmas szalaggal. (**3. Ábra**)

**MEGJEGYZÉS**

- ○ Az AC adapter és az újratölthető akkumulátor egyidejű használata esetén az AC adapter elsőbbséget élvez. Az akkumulátorból nem használódik áram.
- ○ A rádiónak nincs töltő funkciója. Az újratölthető akkumulátor nem töltődik az AC adapter és az akkumulátor egyidejű használata esetén.

### ● Az újratölthető akkumulátor berakása

**FIGYELEM**

Amennyiben nincs betöltve felcsúsztatható akkumulátor, csatolja fel a felcsúsztatható fedelet a terminálra, hogy megóvja azt a vágásoktól és egyéb sérülésektől, melyek a csatlakozófelület érintéséből adódhatnak.

**MEGJEGYZÉS**

- ○ A következő akkumulátorok nem kompatibilisek ezzel a berendezéssel.
  3,6 V, 7,2 V, 10,8 V, 24 V és felette
- ○ Amikor behelyezi az akkumulátort, ne erőltesse túlságosan. Amennyiben az akkumulátor nem csúszik a helyére könnyedén, valószínűleg nem helyesen illesztette azt oda.
  Ellenőrizze, hogy az akkumulátor/elem illesztése helyes, és hogy nem szorult oda idegen test.
- ○ A rádiónak nincs töltő funkciója. Az AC adapter és az újratölthető akkumulátor egyidejű használata nem tölti az akkumulátort.
  Ha a behelyezett újratölthető akkumulátor esetén, ⌐/ jelenik meg, amikor bekapcsolja az áramot, az akkumulátor energiaszintje alacsony.
  Lássa el árammal a rádiót az AC adapterről vagy helyezzen be egy feltöltött akkumulátort.

**Bedugható akkumulátor felszerelése (4. Ábra)**

Helyezze az elemet a rádiótestben található üregbe ütközésig, mielőtt rögzíteni azt a szalaggal.
Ha a heveder nem a megfelelő hosszúságú, állítsa be a heveder hosszát.

**Rácsúsztatható akkumulátor felszerelése (5. Ábra)**

Vegye le a felcsúsztatható terminál fedelet.
Illessze az akkumulátort a rádiótesten található hornyokba, majd tolja az elemet a helyére ütközésig.

### ● Az óra beállítása

Az órát a rádió kikapcsolt állapotában állítsa be.

1. Nyomja meg, és tartsa lenyomva az elalvás időzítő / óra gombokat legalább 2 másodpercig. Az „óra” kijelző villogni kezd.
   A sávválasztó gomb megnyomása ebben az állapotban átkapcsol a 12 órás kijelző és a 24 órás kijelző között.
2. Csavarja a választó forgatógombot, vagy nyomja meg a keresőgombot a kívánt „óra” kiválasztásához.
3. Nyomja meg az elalvás időzítő / óra gombot újra. A „perc” kijelző villogni kezd.
4. Csavarja a választó forgatógombot, vagy nyomja meg a keresőgombot a kívánt „perc” kiválasztásához.
5. Nyomja meg az elalvás időzítő / óra gombot újra az órabeállítás mentéséhez.

**MEGJEGYZÉS**

- ○ Az órabeállítás mentéséhez a rádióban kell legyenek háttér-akkumulátorok.

## RÁDIÓHALLGATÁS

**FIGYELEM**

- ○ Mindig halkítsa le a készüléket, mielőtt bekapcsolná azt. Ennek elmulasztása hirtelen nagyon erős hangot eredményezhet, ami károsíthatja a hangszórókat, vagy halláskárosodáshoz vezethet.

1. A rádió bekapcsolásához nyomja meg a bekapcsoló gombot.
2. Nyomja meg a hullámsáv-választó gombot, és válassza ki a kívánt hullámsávot (FM vagy AM).

**MEGJEGYZÉS**

- ○ A kijelző rendre az [FM→AM→AUX→FM] sorrendben változik, amikor megnyomja a sávválasztás gombot.

3. Válasszon ki egy állomást az Automatikus, Manuális vagy Mentés (memória) módot használva.
4. Ha zaj lép fel vagy gyenge a vétel, olvassa el „A jobb vétel érdekében" szakaszt.
5. A hangerő módosításához csavarja el a hangerő forgatógombot.
6. A rádió kikapcsolásához nyomja meg a bekapcsoló gombot újra.

## ● Automatikus kiválasztás

Nyomja meg a |◀◀ vagy ▶▶| keresőgombot az automatikus állomáskereséshez erős rádióhullámokkal.
Amikor a rendszer befogott egy adót, a rádió 3 másodpercig azt játssza le.
Amennyiben a befogott rádióadást szeretné hallgatni, nyomja meg a keresés gombot, mielőtt elkezdődik a következő keresés.

## ● Manuális kiválasztás

Csavarja el a kiválasztás forgatógombot a hallgatni kívánt rádióadás kézi megkereséséhez.

## ● Mentés (memória)

Keresse meg a menteni kívánt állomást.
Nyomja meg, és tartsa lenyomva memória gombot (1-től 5-ig) legalább 2 másodpercig a beállítás mentéséhez.
A [MEMORY] jelzés a kijelző panel bal alján jelenik meg, és a hozzárendelt memóriagomb száma ez alatt látható.
5 AM és 5 FM rádióállomást menthet el az 1-5 memóriagombok használatával.
A mentett állomás kiválasztásához nyomja meg a mentett számnak megfelelő memóriagombot.

## ● A jobb vételért

**FM (Ábra. 6)**
Állítsa be az antenna hosszát, irányát és szögét a legjobb vétel biztosításához.
Amikor egy FM sztereó adást hoz be, megjelenik a [STEREO] felirat.
Ha egy FM sztereó adás alatt nagy zaj lép fel, nyomja meg az FM üzemmód / ébresztés gombot.
A rádió a zaj csökkentése érdekében mono módra kapcsol át (a [STEREO] jelzés kialszik). A sztereó módhoz való visszatérés érdekében nyomja meg ismét az FM üzemmód / ébresztés gombot.
**AM (Ábra. 7)**
A rádió rendelkezik egy beépített antennával. Forgassa meg néhányszor a rádiót, hogy megtalálhassa a legjobb vételhez szükséges irányt.
**Elhelyezés**
A vétel gyenge lehet, amennyiben a rádiót egy jármű vagy épület belsejében használja. Amikor egy épületben használja a rádiót, a jobb vétel érdekében helyezze a készüléket az ablak mellé.Zajt eredményezhet az is, ha a rádiót egy zajos szerkezet mellé helyezi. Távolítsa el a rádiót a zaj forrásától.

## ● Automatikus kikapcsolás

8 óra használat után a rádió automatikusan kikapcsol.

# AZ IDŐZÍTŐ HASZNÁLATA

○ A rádió be-, ill. kikapcsol egy előre meghatározott időben
○ Használja a rádiót ébresztőórának

## ● Elalvás időzítő

Az elalvás időzítő beállításának köszönhetően a megadott idő után a rádió kikapcsol.

1. Az elalvás időzítő/óra gomb megnyomása bekapcsolt főkapcsoló esetén a [SLEEP] jelzést jeleníti meg. Az idő (perc) kijelző értéke a gomb megnyomására 10 perces lépésenként változik [90→80→70→...→10→OFF].
2. Ismételje addig a gomb megnyomását, amíg a kijelző a kívánt értéket nem mutatja.
3. A rádió kikapcsol, amint a beállított idő eltelik.
4. Az időzítő visszavonásához nyomja meg az elalvás időzítő / óra gombot, amíg a kijelző az OFF (ki) értéket nem mutatja.
   A [SLEEP] ijelzés kialszik és az elalvás időzítő törlődik.

**A hátralevő idő ellenőrzése**
A [SLEEP] jelzés akkor látható, amikor az elalvás időzítő beállításra került.
Nyomja meg az elalvás időzítő/óra gombot az időzítőn hátralevő idő ellenőrzéséhez.

## ● Berregő riasztó / Rádiós ébresztő

**MEGJEGYZÉS**
○ A berregő ébresztés hangereje nem módosítható.
○ Ha az újratölthető akkumulátor kezd kimerülni, lehet, hogy a rádiós ébresztő időzítő nem fog működni.
Mielőtt beállítaná az ébresztőt, töltse fel az elemeket, vagy használja az AC-adaptert.
○ A rádiós ébresztés az időzítő beállítása előtti állomáson és hangerőn kapcsol be. Állítsa be a hangerőt és az időt, hogy elkerülje a rádiózavarás létrehozását, amikor a rádió bekapcsol.

Amennyiben beállította az ébresztés idejét, és a berregő ébresztést választotta ki, a kívánt időben megszólal a berregés.
Amennyiben a rádió ébresztést választja ki, a beállított időben bekapcsol a rádió a kiválasztott állomáson.

1. Kapcsolja be a rádiót, majd állítsa be a pontos időt.
2. Nyomja meg és tartsa megnyomva az FM mode / ébresztés gombot 2 másodpercnél hosszabb időre az ébresztő üzemmódra kapcsoláshoz.
   Megjelenik az [ALARM] jelzés.
3. Az „hour" (óra) jelzés villog. Forgassa a kiválasztó tárcsát vagy nyomja meg a keresés gombot a kívánt „hour" (óra) kiválasztásához.
   Nyomja meg az FM mode / ébresztés gombot az „hour" (óra) kiválasztásához. A „minutes" (perc) jelzés villog. Forgassa a kiválasztó tárcsát vagy nyomja meg a keresés gombot a kívánt „minutes" (perc) kiválasztásához.
4. Nyomja meg az FM mode / ébresztés gombot az idő mentéséhez.
   Az [ALARM] jelzés kialszik.
5. A kijelző a [berregő riasztás→rádiós ébresztés→nincs kijelzés] sorrendben változik minden egyes alkalommal, amikor az FM mode / ébresztés gomb megnyomásra kerül.
6. A főkapcsoló bekapcsol és a berregő felhangzik vagy a rádió szólni kezd, amikor az előre beállított idő elérésre került.

**Berregő ébresztés**
A berregő riasztó kikapcsolásához nyomja meg az FM üzemmód / ébresztés gombot. Ha nincs kikapcsolva, a berregő 1 percen át hallatszik, majd megszűnik.
**Rádió ébresztés**
A rádió kikapcsolásához nyomja meg a főkapcsoló gombot. Ha nincs kikapcsolva, a rádió 30 percen keresztül szól.
**Az ébresztő ellenőrzése**
Az ébresztőn beállított idő ellenőrzéséhez kikapcsolt főkapcsoló mellett nyomja meg a sávválasztó gombot.

## EGYÉB FUNKCIÓK

### ● Külső készülék csatlakoztatása

A rádiót használhatja MP3-, MD- vagy CD-lejátszóként is.

1. Kapcsolja ki mind a rádiót, mind a külső készüléket, csatlakoztassa a külső készülék audió kábelét (φ 3,5 mm, kapható a legtöbb elektronikai szaküzletben) a rádió külső bemeneti termináljához (AUX IN) a készülék oldalán.
2. Kapcsolja be a rádiót és nyomja meg a sávválasztás gombot az [AUX] megjelenéséhez.

**MEGJEGYZÉS**

○ A kijelző rendre az [FM→AM→AUX→FM] sorrendben változik, amikor megnyomja a sávválasztás gombot.

3. Kapcsolja be a külső készüléket a hallgatás megkezdéséhez.
4. Igazítsa a hangot a kívánt szintre.
5. A külső eszköz eltávolításához kapcsolja ki azt és a rádiót is, mielőtt eltávolítaná az audió kábelt.

### ● Fejhallgató használata

A zenehallgatáshoz használhat elektronikai szaküzletben vásárolt fejhallgatókat vagy fülhallgatókat.

**FIGYELEM**

○ Győződjön meg róla, hogy a készülék hangerejét lecsökkentette, mielőtt csatlakoztatná a fejhallgatót vagy fülhallgatót.
Amennyiben ezt nem teszi meg, a hirtelen erős hangerő károsíthatja hallását.

1. Csatlakoztassa a fejhallgatót vagy fülhallgatót a rádió oldalán található fejhallgató kimenethez.
2. Amennyiben csatlakoztatta a fej-vagy fülhallgatót a készülékhez, a rádió hangszórói némák maradnak.
3. Igazítsa a hangot a kívánt szintre.

### ● Mobiltelefon töltése

**FIGYELEM**

○ Az újratölthető akkumulátor áramforrásként történő használatakor bizonyosodjon meg arról, hogy az megfelelően feltöltésre került. Ha az akkumulátor energiaszintje alacsony, lehet, hogy nem lesz képes a mobiltelefon töltésére.

○ Válassza le a mobiltelefont, kivéve, ha tölti azt. Ne kezdeményezzen vagy fogadjon hívást a mobiltelefonnal radió közelében, mert ez hátrányosan érintheti a rádiót.

○ A töltési idő a mobiltelefon típusától függ.

○ Ne használja a rádiót mobiltelefonon kívül más eszközök töltésére.

1. Csatlakoztasson egy, a mobiltelefonjához megfelelő (villamossági üzletben vásárolt) USB töltőkábelt a rádió oldalán levő töltőcsatlakozóba.
2. Kapcsolja be a rádiót és nyomja meg a sávválasztás gombot az [AUX] megjelenéséhez.

**MEGJEGYZÉS**

○ A kijelző rendre az [FM→AM→AUX→FM] sorrendben változik, amikor megnyomja a sávválasztás gombot.

3. A töltés elindításához válassza az AUX üzemmódot.

### ● Hangüzenetek be- / kikapcsolása

Gyári alapértelmezett beállítás esetén a hangüzenet funkció a főkapcsoló bekapcsolásakor a „Welcome to HiKOKI Power Tools” üzenetet, a főkapcsoló kikapcsolásakor pedig a „Presented by HiKOKI Power Tools” üzenetet játsza le.

A hangüzenetek elnémításához nyomja meg az 1. memóriagombot a főkapcsoló kikapcsolt állásában és a display [OFF] feliratot a kijelző panelen.

A hangüzenetek helyreállításához nyomja meg az 1. memóriagombot a főkapcsoló kikapcsolt állásában és a display [ON] feliratot a kijelző panelen.

## ELLENŐRZÉS ÉS KARBANTARTÁS

**FIGYELEM**

○ Amikor nincs használatban, vagy ellenőrzés és karbantartás során bizonyosodjon meg arról, hogy eltávolította az AC dugaszt, az újratölthető akkumulátort és a tartalék akkumulátorokat.

### ● A rögzítő csavarok ellenőrzése

Rendszeresen ellenőrizzen minden rögzítő csavart, és ügyeljen rá, hogy azok megfelelően meg legyenek szorítva. Minden meglazult csavart azonnal szorítson meg. Ennek elhanyagolása súlyos veszélyeket hordoz magában.

### ● A kéziszerszám külső tisztítása

Ha a rádió beszennyeződött, törölje le egy puha száraz törlőkendővel vagy egy szappanos vízzel megnedvesített törlőkendővel. Ne használjon klóros oldószereket, benzint vagy festékhígítót, mert azok megolvasztják a műanyagokat.

### ● A rádió tárolása

Ne tárolja a rádiót az alábbi helyeken.

○ Gyermekek közelében, vagy gyermekek által könnyen hozzáférhető helyen
○ Nedves vagy poros helyeken
○ Magas hőmérsékleten (mint például gépjárművek belsejében), vagy közvetlen napfénynek kitéve
○ Rendkívül hideg helyeken vagy közvetlen hideg huzatnak kitéve
○ Nagymértékben változó hőmérsékletnek kitéve
○ Füstnek vagy gőznek kitéve, mint például sütő/főző berendezés vagy párásító berendezés közelében

### ● Szervizelési alkatrészlista

**FIGYELEM**

A HiKOKI kéziszerszámok javítását, módosítását, illetve ellenőrzését kizárólag HiKOKI szakszervizben szabad elvégeztetni.

Ez az alkatrészlista a szerszám javításra vagy egyéb karbantartásra egy HiKOKI szakszervizbe történő bevitelekor jelent segítséget.

A kéziszerszámok üzemeltetése és karbantartása során be kell tartani az adott országban érvényes biztonsági előírásokat és szabványokat.

**MÓDOSÍTÁSOK**

A HiKOKI kéziszerszámok állandó tökéletesítéseken mennek át, hogy alkalmazni tudják a legújabb műszaki fejlesztések eredményeit.

Éppen ezért egyes alkatrészek előzetes bejelentés nélkül megváltozhatnak.

## GARANCIA

A HiKOKI Power Tools szerszámokra a törvényes/országos előírásoknak megfelelő garanciát vállalunk. A garancia nem vonatkozik a helytelen vagy nem rendeltetésszerű használatból, továbbá a normál mértékűnek számító elhasználódásból, kopásból származó meghibásodásokra, károkra. Reklamáció esetén kérjük, küldje el a - nem szétszerelt - szerszámot a kezelési útmutató végén található GARANCIA BIZONYLATTAL együtt a hivatalos HiKOKI szervizközpontba.

**MEGJEGYZÉS:**

A HiKOKI folyamatos kutatási és fejlesztési programja következtében az itt szereplő műszaki adatok előzetes bejelentés nélkül változhatnak.

## VAROVÁNÍ TÝKAJÍCÍ SE BEZPEČNOSTI RÁDIA

**⚠ UPOZORNĚNÍ**
**Přečtěte si všechna varování týkající se bezpečnosti a všechny pokyny.**
*Nedodržení těchto varování a pokynů může mít za následek elektrický šok, požár a/nebo vážné zranění.*

**Všechna varování a pokyny si uschovejte. V budoucnu se vám mohou hodit.**

1. **Použijte pouze určené napětí zdroje energie.**
   - Použití jiného napětí může vést k elektrickému šoku či požáru.
2. **Dbejte, abyste nepoškodili šňůru AC adaptéru.**
   - Neupravujte, násilně neohýbejte, neotáčejte nebo netahejte za šňůru, nepokládejte na ni těžké předměty a nepokládejte ji do blízkosti topných těles.
   - Pokud přístroj nepoužíváte, odpojte zástrčku (AC adaptér) ze zásuvky elektřiny a z rádia. Pokud tak neučiníte může dojít k elektrickému šoku či požáru.
3. **Nesahejte na zástrčku (AC adaptér), pokud máte mokré ruce.**
   - Jinak může dojít k elektrickému šoku.
4. **Nepoužívejte rádio v koupelně nebo ve sprše.**
   - Nepoužívejte rádio na mokrých nebo vlhkých místech nebo v dešti.
     Pokud tak učiníte, může dojít k elektrickému šoku, úniku kouře nebo selhání.
5. **Nesahejte na FM anténu nebo zástrčku (AC adaptér) při bouřce.**
   - Jinak může dojít k elektrickému šoku.
6. **Nerozebírejte a neupravujte rádio.**
   - Jinak může dojít k elektrickému šoku nebo požáru. Kontroly a opravy se mají provádět v obchodě, kde byl přístroj zakoupen nebo v servisním centru HiKOKI power tools.
7. **Vložte zástrčku (AC adaptér) bezpečně tak daleko jak to půjde.**
   - Prach nebo špína mezi zástrčkou a elektrickou zásuvkou může vést k požáru. Pravidelně odstraňujte zástrčku a utřete z ní prach nebo špínu pomocí suchého hadříku.
8. **Zabraňte, aby se do rádia dostaly neznámé předměty nebo voda.**
   - Vyjma AC adaptéru a akumulátorové baterie, pokud se dostane jakýkoliv kovový, hořlavý předmět nebo voda dovnitř zadních dvířek, může dojít k elektrickému šoku nebo požáru.
   - Ujistěte se, aby se železný prášek z basového reflexního reproduktoru, prach a voda nedostali do rádia.
9. **Nesedejte si a nestoupejte na rádio.**
   - Jinak může dojít k nehodě a selhání.
10. **Nepokládejte rádio na nestabilní povrchy nebo na vysoká místa. Nezavěšujte rádio za držák nebo ochranou tyč.**
    - Rádio může spadnout a způsobit zranění nebo se poškodit.
11. **Před zapnutím stáhněte zvuk.**
    - Pokud tak neučiníte, náhlý hlasitý zvuk může poškodit reproduktory nebo poškodit sluch.
12. **Nezvyšujte zvuk příliš nahlas, když používáte sluchátka.**
    - Poslouchání rádia po dlouhou dobu při hlasitém zvuku může poškodit sluch.
13. **Pokud posuvné baterie nejsou nabité, připevněte posuvný kryt svorkovnice ke svorce pro zabránění pořezání a dalších zranění, které mohou být způsobeny dotykem prostoru svorkovnice.**
14. **Zacházejte se zadními bateriemi opatrně.**
    - Nesprávné zacházení s bateriemi může vést k prasknutí nebo vytečení, což může vést k požáru, zranění nebo zamoření okolního prostoru. Ujistěte se, že dodržíte následující opatření.
      – Použijte pouze určené baterie
      – Nezahřívejte a nerozebírejte baterie
      – Neházejte baterie do ohně nebo vody
      – Baterie nenabíjejte
      – Ujistěte se, že baterie jsou položeny správným směrem a předcházejte zkratu
      – Nepoužívejte baterie opakovaně nebo nepoužívejte jiné druhy baterie
      – Odstraňte baterie pokud rádio nepoužíváte
      Pokud dojde k vylití baterií, řádně vyčistěte přihrádku na baterie.
      Pokud se tekutina z baterie dostane na vaše tělo, řádně se omyjte.
      Pokud se zobrazí ⌧ při zapnutí s vloženou akumulátorovou baterií, baterie je téměř vybitá nabijte rádio AC adaptérem nebo vložte nabitou baterii.
15. **Dobíjejte pouze nabíječkou specifikovanou výrobcem.**
    - Nabíječka, která je vhodná pro jeden typ akumulátorové baterie, může v případě použití s jinou baterií způsobit nebezpečí požáru.
16. **Rádio používejte výhradně se specifikovanými akumulátorovými bateriemi.**
    - Použitím jakékoli jiné akumulátorové baterie může vzniknout nebezpečí poranění nebo požádru.
17. **Když akumulátorovoú baterii nepoužíváte, udržujte ji mimo ostatní kovové předměty jakými jsou kancelářské sponky, mince, klíče, hřebíky, šroubky či jiné malé kovové předměty, které mohou způsobit kontakt mezi oběma póly.**
    - Vzájemné zkratování pólů baterie může způsobit popáleniny nebo požár.
18. **Při nevhodném zacházení může z baterie vytékat kapalina; zamezte kontaktu s ní. V případě náhodného kontaktu místo omyjte vodou. V případě kontaktu této kapaliny s očima pak vyhledejte lékařskou pomoc**
    - Kapalina vytékající z baterie může způsobit podráždění nebo popáleniny.
19. **Servis vašeho rádia svěřte kvalifikovanému opraváři, který použije pouze identické náhradní díly.**
    - Tak bude i nadále zajištěna bezpečnost rádia.

## HLAVNÍ FUNKCE

- Volba manuální / auto
- Uložit (Paměť) (5 AM + 5 FM stanice)
- Rádio vyp/zap / budík
- Vysoce kvalitní stereo reproduktor + bas reflex
- Nabíjení mobilního telefonu
- Kompatibilní s HiKOKI akumulátorovou baterií pro elektrický přístroj a AC adaptérem

## NÁZVY ČÁSTÍ

| | | | | | |
|---|---|---|---|---|---|
| ① | FM Anténa | ⑯ | Tlačítko pro paměť (1 - 5) | Ⓐ | Stereo indikátor |
| ② | Držadlo | ⑰ | Tlačítko pro vyhledávání (Hodiny (-) tlačítko) | Ⓑ | Tuner indikátor |
| ③ | Zadní dvířka | ⑱ | Tlačítko pro vyhledávání (Hodiny (+) tlačítko) | Ⓒ | AUX indikátor |
| ④ | Reproduktor | ⑲ | Číselník hlasitosti | Ⓓ | Indikátor vybití baterie |
| ⑤ | Přezka | ⑳ | Číselník volby | Ⓔ | Indikátor časového spínače vypínání |
| ⑥ | Externí vstupní svorka (AUX IN) | ㉑ | Krabička na záložní baterii | Ⓕ | Indikátor budíku |
| ⑦ | Konektor pro sluchátka | ㉒ | Prostor pro akumulátorovou baterii | Ⓖ | Indikátor budíku s bzučákem |
| ⑧ | Konektor AC adaptéru | ㉓ | AC adaprér | Ⓗ | Indikátor rádio budíku |
| ⑨ | Zásuvka pro nabíjení akumulátoru (5 V 0,5 A) | ㉔ | Elastický pás | Ⓘ | Frekvence |
| ⑩ | Ochranný rám | ㉕ | Upevnit za háček | Ⓙ | Hodiny |
| ⑪ | Bass reflex | ㉖ | Baterie do zásuvky | Ⓚ | Indikátor paměti |
| ⑫ | Spínací tlačítko | ㉗ | Pásek | Ⓛ | Indikátor vysílání AM |
| ⑬ | Tlačítko vypínání / hodin | ㉘ | Posuvný kryt svorkovnice | Ⓜ | Indikátor vysílání FM |
| ⑭ | Tlačítko pro volbu pásma | ㉙ | Svorka | Ⓝ | Indikátor času (AM / PM) |
| ⑮ | Tlačítko FM režim / Budík | ㉚ | Posuvná baterie | | |

## PARAMETRY

| | |
|---|---|
| Model | UR18DSL |
| Frekvenční pásmo | FM: 87,5 až 108 MHz<br>AM: 522 až 1620 kHz |
| Anténa | FM Tyčová anténa<br>AM: Feritová tyčová anténa (zabudovaný) |
| Reproduktor | 76 mm (8 Ω) x 2 |
| Vstupní svorka | AUX IN (ϕ 3,5 mm) |
| Výstupní svorka | konektor pro sluchátka (ϕ 3,5 mm)<br>Zásuvka pro nabíjení akumulátoru (5 V 0,5 A) |
| Maximální možný výstup | 9,6 V: 1,4 W x 2<br>12 V: 2,2 W x 2<br>14,4 V: 3,2 W x 2<br>18 V: 5 W x 2 |
| Zdroj napájení | Posuvná baterie: DC 14,4 V, 18 V<br>Zástrčná baterie: DC 9,6 V, 12 V, 14,4 V, 18 V<br>Záložní baterie: DC 4,5 V, tři AA baterie<br>Domácí zdroj napájení: AC 230 V (s použitím AC adapteru) |
| Maximální vnější rozměry | Délka 231 mm x Šířka 184 mm x Výška 281 mm (se zataženou anténou) |
| Hmota | 3,3 kg |
| Standardní příslušenství | AC adapter (DC 12 V 1 A), tři AA baterie |

**POZNÁMKA:**
**Akumulátorové baterie**
Většina akumulátorových baterií pro elektrický přístroj HiKOKI může být použito u tohoto rádia, vyjma následujícího.
3,6 V, 7,2 V, 10,8 V a 24 V a více

**DOBA NABITÍ PŘI NABÍJENÍ BATERIÍ**

| Kapacita baterie | Doba nabití* |
|---|---|
| 1,3 Ah | Přibližně 7 hodin |
| 1,4 Ah | Přibližně 8 hodin |
| 1,5 Ah | Přibližně 8 hodin |
| 2,0 Ah | Přibližně 11 hodin |
| 2,4 Ah | Přibližně 13 hodin |
| 2,6 Ah | Přibližně 14 hodin |
| 3,0 Ah | Přibližně 17 hodin |
| 3,3 Ah | Přibližně 18 hodin |

* Doba nabití je přibližná (při 2 W × 2 výstupech). Liší se dle typu baterie, podmínkám nabíjení podmínkám užívání.

## STANDARDNÍ PŘÍSLUŠENSTVÍ

① AC Adaptér .....1
② AA Baterie.....3

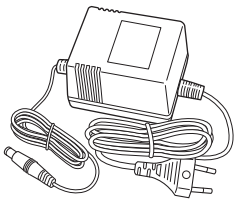

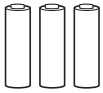

## PŘED POUŽITÍM

### ● Vkládání záložních baterií

Vložení záložních bateriích umožňuje uchování nastavení hodin a frekvence radiových stanic.

1. Uvolněte přezku a otevřete zadní dvířka. Schránka na záložní baterii je uvnitř (**Obr. 1**)
2. Otevřete schránku na baterie a vložte tři AA baterie, které jsou přiložené. Ujistěte se, že jsou položeny správným směrem.

**VÝSTRAHA**

○ Ujistěte se, že baterie jsou položeny správným směrem.
○ Vyměňujte vždy všechny baterie. Nepoužívejte staré baterie a nové baterie spolu.
○ Nevyhazujte baterie do domácího odpadu nebo do ohně.

### ● Připevňování AC adaptéru

Přiložený AC adaptér lze použít pro napájení rádia z elektrické zásuvky.
Zatáhněte gumový kryt a napojte AC adaptér do konektoru pro AC adaptér. Dále vložte AC adaptér zástrčku do elektrické zásuvky. (**Obr. 2**)
AC adaptér se může ukládat uvnitř horní části zadních dvířek. Při ukládání AC adaptéru jej zajistěte gumičkou. (**Obr. 3**)

**POZNÁMKA**

○ Pokud používáte AC adaptér a akumulátorovou baterii současně, má AC adapter přednost. Žádná elektřina se z baterie nevyčerpá.
○ Rádio nemá žádnou nabíjecí funkci. Akumulátorová baterie není nabíjena, pokud se AC adaptér a baterie používají současně.

### ● Nabíjení akumulátorové baterie

**VÝSTRAHA**

Pokud posuvné baterie nejsou nabité, připevněte posuvný kryt svorkovnice ke svorce pro zabránění pořezání a dalších zranění, které mohou být způsobeny dotykem prostoru svorkovnice.

**POZNÁMKA**

○ Následující baterie nejsou s tímto přístrojem kompatibilní.
3,6 V, 7,2 V, 10,8 V a 24 V a více
○ Při vkládání baterie nepoužívejte nadměrnou sílu. Pokud máte problémy s vkládáním baterie, pak ji nevkládáte správně.
Zkontrolujte zda je baterie správně nasměrovaná a že není zaseknut žádný cizí předmět.
○ Rádio nemá žádnou nabíjecí funkci. Při současném použití AC adaptéru a akumulátorové baterie se baterie nebude nabíjet.
Pokud se zobrazí ⊏⊐ při zapnutí s vloženou akumulátorovou baterií, baterie je téměř vybitá nabijte rádio AC adaptérem nebo vložte nabitou baterii.

**Nabíjení zástrčná baterie (Obr. 4)**

Vložte baterii do prostoru na rádiu jak daleko to půjde a pak ji zajistěte páskem.
Pokud pásek nemá správnou délku, nastavte délku pásku.

**Nabíjení zásuvné baterie (Obr. 5)**

Vyjměte posuvný kryt svorkovnice.
Vložte baterii do drážek v rádiu a vložte je jak daleko to půjde.

### ● Nastavení hodin

Nastavte hodiny po vypnutí energie.

1. Stiskněte a držte tlačítko časového spínače vypánín/ hodin po dobu delší než dvě sekundy. Indikátor „hodin“ začne blikat.
Stisknutím tlačítka pro přepínání rozsahů v tomto stavu, přepnete mezi 12-ti hodinovým a 24 hodinovým zobrazením.
2. Otočte číselník volby nebo stiskněte tlačítko pro vyhledávání a zvolte „hodinu“.
3. Opět stiskněte časový spínač vypínání/ hodin. Indikátor „minuty“ začne blikat.
4. Otočte číselník volby nebo stiskněte tlačítko pro vyhledávání a zvolte „minuty“.
5. Opět stiskněte časový spínač vypínání/ hodin pro uložení nastavení hodin.

**POZNÁMKA**

○ Pro uložení nastavení hodin je potřeba vložit záložní baterie.

## POSLOUCHÁNÍ RÁDIA

**VÝSTRAHA**

○ Před zapnutím spínacího tlačítka stáhněte zvuk.
Pokud tak neučiníte, náhlý hlasitý zvuk může poškodit reproduktory nebo poškodit sluch.

1. Stiskněte spínací tlačítko pro zapnutí rádia.
2. Stiskněte tlačítko pro volbu pásma a zvolte rádiové pásmo (FM nebo AM).

**POZNÁMKA**

○ Displej se změní v řádu [FM→AM→AUX→FM] po každém stisknutí tlačítka pro volbu pásma.

3. Zvolte stanici použitím tlačítek Auto, Manual nebo Save (Paměť).
4. Pokud se budou ozývat šumy nebo bude špatný příjem, viz. „Pro lepší příjem“.
5. Otočte číselníkem hlasitosti a nastavte zvuk.
6. Stiskněte spínací tlačítko pro vypnutí rádia.

## ● Auto volba

Stiskněte tlačítko pro vyhledávání |◀◀ nebo ▶▶| pro automatické vyhledávání stanic se silnými rádio vlnami.
Po zjištění stanice bude rádio hrát 3 sekundy.
Stiskněte tlačítko pro vyhledávání před dalším vyhledáváním, pokud chcete poslouchat nalezenou stanici.

## ● Manuální volba

Otočte číselník pro volbu na stanici, kterou chcete poslouchat.

## ● Uložit (Paměť)

Najděte stanici., kterou chcete uložit.
Stiskněte a držte tlačítko pro paměť (1 až 5) po dobu delší než dvě sekundy pro uložení nastavení.
Indikátor MEMORY se objeví dole vlevo na panelu displeje a číslo nastaveného paměťového tlačítka je zobrazeno pod ním.
Můžete uložit 5 AM a 5 FM stanic v tlačítkách pro paměť 1 až 5.
Pro volbu uložených stanic stiskněte tlačítko pro paměť odpovídající uloženým číslům.

## ● Pro lepší příjem

**FM (Obr. 6)**
Natsavte délku, směr a úhel antény pro zajištění lepšího příjmu.
Po naladění na FM stereo vysílání se zobrazí STEREO.
Pokud bude docházet k šumu během FM stereo vysílání, stiskněte tlačítko pro FM režim / Budík. Rádio se přepne do monofonního režimu (indikátor STEREO se vypne) pro snížení hluku. Po opětovném stisknutí tlačítka FM režim/ Budík se reaktivuje stereo příjem.
**AM (Obr. 7)**
Rádio má vestavěnou anténu. Otočte rádio, abyste našli směr s nejlepším příjmem.
**Umístění**
Příjem může být nedostatečný pokud je rádio umístěné ve voze nebo v budově. Při užívání uvnitř budovy umístěte rádio do blízkosti okna, abyste zajistili lepší příjem.
Pokud rádio umístíte do blízkosti zařízení, které vydává zvuky, může dojít k šumu. Odstraňte rádio z blízkosti zdroje hluku.

## ● Automatické vypínání

Rádio se automaticky vypne po 8 hodinách.

## POUŽITÍ FUNKCE TIMER

○ Rádio se vypne a zapne v nastaveném čase
○ Použití rádia jako budíku

## ● Časovač usínání

Nastavení časového spínače pro vypínání, vypne rádio po vypršení nastaveného času.
1. Stisknutím časovače usínání / hodin v době, kdy je přístroj zapnutý se zobrazí indikátor SLEEP. Indikátor času (minuty) se mění v řádu [90→80→70→...→10→VYP] v 10-minutových jednotkách po každém stisknutí tlačítka.
2. Opakovaně stiskněte tlačítko dokud se neobjeví požadovaný čas.
3. Rádio se vypne po uplynutí nastaveného času.
4. Pro zrušení časového spínače, stiskněte tlačítko časový spínač / hodiny dokud se neobjeví OFF.
   Indikátor SLEEP zhasne a časovač spánku je zrušen.

**Kontrola zbývajícího času**
Indikátor SLEEP je zobrazen když je nastaven časovač spánku.
Pro kontrolu zbývajícího času na časovači stiskněte tlačítko časovač usínání / hodiny.

## ● Budík se bzučákem / Rádio budík

**POZNÁMKA**
○ Nastavení hlasitosti pípání budíku nelze nastavit.
○ Pokud je akumulátorová baterie téměř vybitá, nemusí být časový spínač rádia funkční.
  Nabijte baterii před nastavením časového spínače nebo použijte AC adaptér.
○ Rádio budík se zapne na stanici a o hlasitosti, které byly nastavené před nastavením časového spínače. Nastavte hlasitost a čas tak, aby nedošlo ke zbytečnému rušení po zapnutí rádia.

Po nastavení času buzení a volbě budíku s bzučákem, se bzučák spustí v nastaveném čase.
Po volbě rádio budíku se rádio zapne na nastavené stanici v nastavený čas.
1. Nastavte čas při vypnutém rádiu.
2. Stiskněte a podržte tlačítko režim FM / budík déle než 2 sekundy pro přepnutí do režimu budíku.
   Indikátor ALARM je zobrazen.
3. Indikátor „hodiny" začne blikat. Otočte číselník volby nebo stiskněte tlačítko pro vyhledávání a zvolte požadovanou „hodinu".
   Stiskněte tlačítko režim FM / budík pro nastavení „hodin". Indikátor „minuty" začne blikat. Otočte číselník volby nebo stiskněte tlačítko pro vyhledávání pro nastavení požadovaných „minut".
4. Stiskněte tlačítko režim FM / budík pro uložení nastaveného času.
   Indikátor ALARM zhasne.
5. Displej se změní v řádu [budík s bzučákem → rádio budík →žádné zobrazení] po každém stisknutí tlačítka režim FM / budík.
6. Přístroj se zapne a bzučák se spustí nebo začne hrát rádio po dosažení nastaveného času.

**Budík s bzučákem**
Pro vypnutí budíku se bzučákem stiskněte tlačítko FM režim / budík. Pokud se budík nevypne, bzučák bude pokračovat v buzení po dobu 1 minuty a poté se zastaví.
**Rádio budík**
Pro vypnutí rádia stiskněte spínač. Pokud se rádio nevypne, bude pokračovat v hraní po dobu 30 minut.
**Kontrola budíku**
Pro kontrolu času nastaveného na budíku stiskněte tlačítko pro volbu pásma při vypnuté energii.

## DALŠÍ FUNKCE

## ● Připojení externího zařízení

Můžete použít rádio k poslechu MP3, MD nebo CD přehrávačů.
1. Když je rádio i externí zařízení vypnuté, zapojte audio šňůru (φ 3,5 mm, k dostání v obchodech s elektronikou) externího zařízení do externí vstupní (AUX IN) svorky na straně rádia.
2. Zapněte rádio a stiskněte tlačítko pro volbu pásma pro zobrazení [AUX].

**POZNÁMKA**
○ Displej se změní v řádu [FM→AM→AUX→FM] po každém stisknutí tlačítka pro volbu pásma.
3. Zapněte externí zařízení pro přehrávání.
4. Nastavte hlasitost.
5. Pro odpojení externího zařízení, vypněte přístroj a rádio před tím než odpojíte audio šňůru.

## ● Používání sluchátek

Můžete poslouchat rádio se sluchátky zakoupenými v obchodě s elektronikou.

**VÝSTRAHA**

○ Ujistěte se, že před zapojením sluchátek ztlumíte hlasitost.
Pokud tak neučiníte, náhlý hlasitý zvuk může poškodit sluch.

1. Zapojte sluchátka do konektoru pro sluchátka na straně rádia.
2. Z reproduktorů nebude vycházet žádný zvuk, pokud jsou zapojena sluchátka.
3. Nastavte hlasitost.

## ● Nabíjení mobilního telefonu

**POZNÁMKA**

○ Při používání akumulátorové baterie jako zdroje energie se ujistěte, že je řádně nabita. Pokud je baterie téměř vybitá, nemusí být možné mobilní telefon nabít.
○ Vypněte mobilní telefon vyjma doby, kdy je telefon dobíjen.
Nevolejte ani nepřijímejte hovory na mobilní telefon v blízkosti rádia, rádiový příjem může být nepřízlivě ovlivněn.
○ Doba nabíjení se liší podle typu mobilního telefonu.
○ Nepoužívejte rádio pro nabíjení jiných přístrojů mimo mobilních telefonů.

1. Napojte USB nabíjecí kabel, který je vhodný pro váš mobilní telefon (zakoupený v obchodě s elektronikou) do zásuvky pro nabíjení na straně rádia.
2. Zapněte rádio a stiskněte tlačítko pro volbu pásma pro zobrazení [AUX].

**POZNÁMKA**

○ Displej se změní v řádu [FM→AM→AUX→FM] po každém stisknutí tlačítka pro volbu pásma.

3. Zvolte režim AUX pro spuštění nabíjení.

## ● Zapnutí / Vypnutí hlasových zpráv

Dle základního výrobního nastavení, funkce hlasová zpráva přehrává „Vítejte v HiKOKI Power Tools“ při zapnutí přístroje a „Představeno HiKOKI Power Tools“ při vypínání přístroje.
Pro vypnutí hlasových zpráv stiskněte tlačítko pro paměť 1 při vypnutí přístroje a zobrazení [OFF] na panelu displeje.
Pro obnovení hlasových zpráv stiskněte tlačítko pro paměť 1 v průběhu vypnutí přístroje a zobrazení [ON] na panelu displeje.

# ÚDRŽBA A KONTROLA

**VAROVÁNÍ**

○ Pokud se rádio nepoužívá nebo během kontroly a údržby se vždy ujistěte, že je odpojeno od AC zástrčky, akumulátorové baterie a záložní baterie.

## ● Kontrola šroubů

Pravidelně zkontrolujte všechny šrouby a ujistěte se, že jsou správně utažené. Pokud najdete některé šrouby uvolněné, ihned je utáhněte. Neutažené šrouby mohou vést k vážnému riziku.

## ● Údržba povrchu

Je-li rádio znečištěno, otřete jej měkkým suchým hadříkem nebo hadříkem navlhčeným v mýdlové vodě. Nepoužívejte rozpouštědla s obsahem chlóru, benzínu nebo ředidla, která mohou narušit plast.

## ● Skladování rádia

Rádio neskladujte na následujících místech.

○ Uchovávejte mimo dosah dětí, neuchovávejte na snadno přístupném místě
○ Ve vlhkých nebo prašných prostorách
○ Při vysokých teplotách, jako je uvnitř auta nebo na přímém slunci
○ Na extrémně studených místech nebo vystavené přímému studenému průvanu
○ Kde se dramaticky mění teploty
○ Kde je vystavené kouři nebo páře, jako například u kuchyňských zařízení nebo čističek vzduchu

## ● Seznam servisních položek

**POZOR**

Oprava, modifikace a inspekce zařízení HiKOKI musí být prováděny autorizovaným servisním střediskem HiKOKI. Tento seznam servisních položek bude pomocí, předložíte-li jej s vaším zařízením autorizovanému servisnímu středisku HiKOKI společně s požadavkem na opravu nebo další servis.
Při obsluze a údržbě elektrických zařízení musí být dodržovány bezpečnostní předpisy a normy platné v každé zemi, kde je výrobek používán.

**MODIFIKACE**

Výrobky firmy HiKOKI jsou neustále zdokonalovány a modifikovány tak, aby se zavedly nejposlednější výsledky výzkumu a vývoje.
Následně, některé díly mohou být změněny bez předešlého oznámení.

# ZÁRUKA

Ručíme za to, že elektrické nářadí HiKOKI splňuje zákonné/místně platné předpisy. Tato záruka nezahrnuje závady nebo poškození vzniklé v důsledku nesprávného použití, hrubého zacházení nebo normálního opotřebení. V případě reklamace zašlete prosím elektrické nářadí v nerozebraném stavu společně se ZÁRUČNÍM LISTEM připojeným na konci těchto pokynů pro obsluhu do autorizovaného servisního střediska firmy HiKOKI.

**POZNÁMKA:**

Vlivem stále pokračujícího výzkumného a vývojového programu HiKOKI mohou zde uvedené parametry podléhat změnám bez předchozího upozornění.

## AKÜLÜ RADYO GÜVENLİK UYARILARI

**⚠ DİKKAT**
**Tüm güvenlik uyarılarını ve tüm talimatları okuyun.**
*Uyarılara ve talimatlara uyulmaması elektrik çarpmasına, yangına ve/veya ciddi yaralanmaya neden olabilir.*

**Bu kılavuzu gelecekte başvurmak üzere saklayın.**

1. **Sadece belirtilen güç kaynağı gerilimini kullanın.**
   - Farklı gerilim kullanılması yangına veya elektrik çarpmasına yol açabilir.
2. **AC adaptör kablosuna hasar vermekten kaçının.**
   - Kabloyu değiştirmeyin, zorlayarak bükmeyin, kıvırmayın, çekmeyin veya ısıtıcı aletlerin yakınına yerleştirmeyin ve kablo üzerine ağır nesneler koymayın.
   - Kullanmadığınız zamanlarda elektrik fişini (AC adaptörü) prizden ve radyodan çıkarın. Aksi takdirde, elektrik çarpması veya yangın riski doğabilir.
3. **Elektrik fişine (AC adaptöre) ıslak ellerle dokunmayın.**
   - Bu, elektrik çarpmasına yol açabilir.
4. **Radyoyu banyoda veya duşta kullanmayın.**
   - Radyoyu ıslak veya rutubetli yerlerde veya yağmur altında kullanmayın.
     Bu uyarıya uyulmaması, elektrik çarpmasına, aletten duman çıkmasına veya arızaya yol açabilir.
5. **Gök gürültülü yağışlı havalarda FM antene veya elektrik fişine (AC adaptöre) dokunmayın.**
   - Bu, elektrik çarpmasına yol açabilir.
6. **Radyoyu sökmeyin veya üzerinde değişiklik yapmayın.**
   - Bu, elektrik çarpmasına veya yangına yol açabilir. Kontrol ve tamir işlemleri, ürünün satın alındığı mağaza veya bir HiKOKI elektrikli alet servis merkezi tarafından yapılmalıdır.
7. **Elektrik fişini (AC adaptörü) gittiği yere kadar bastırarak emniyetli şekilde takın.**
   - Elektrik fişi ile priz arasında toz veya kir bulunması yangına yol açabilir. Elektrik fişini periyodik olarak çıkarın ve kuru bir bezle toz veya kirleri temizleyin.
8. **Radyo gövdesine herhangi bir nesne veya su girmesine izin vermeyin.**
   - AC adaptör ve şarj edilebilir batarya haricinde herhangi bir metal veya yanıcı nesne veya su, arka kapaktan içeri girerse elektrik çarpması veya yangın oluşabilir.
   - Bas yansıtma hoparlörlerinden çıkan demir tozu, toz veya su girişine karşı radyoyu korumaya dikkat edin.
9. **Radyonun üzerine oturmayın veya basmayın.**
   - Bu, kazalara veya arızaya neden olabilir.
10. **Radyoyu dengesiz bir yüzey üzerine veya yüksek bir yere yerleştirmeyin. Radyoyu tutamağından veya koruma çubuğundan asmayın.**
    - Radyo düşebilir ve yaralanmaya veya arızaya sebebiyet verebilir.
11. **Gücü açmadan önce sesi kısın.**
    - Aksi takdirde, aniden yüksek ses çıkabilir ve hoparlörlerin hasar görmesine veya işitme bozukluğuna neden olabilir.
12. **Kulaklıkları kullanırken sesi çok fazla açmayın.**
    - Radyoyu uzun bir süre yüksek sesle dinlemek işitme bozukluğuna neden olabilir.
13. **Sürgülü batarya takılmadığında, terminal bölgesine dokunma sonucu oluşabilecek kesilme vb. yaralanmaları engellemek için sürgülü terminal kapağını terminale takın.**
14. **Yedek bataryaları dikkatle taşıyın.**
    - Bataryaların yanlış taşınması kırılmaya veya sızıntıya neden olarak yangına, yaralanmaya veya çevrenin kirlenmesine yol açabilir. Aşağıdaki uyarılara mutlaka uyun.
      – Sadece belirtilen bataryaları kullanın
      – Bataryaları ısıtmayın veya sökmeyin
      – Bataryaları ateşe veya suya atmayın
      – Bataryaları şarj etmeyin
      – Bataryaların doğru şekilde yerleştirildiğinden emin olun ve kısa devre yapmaktan kaçının
      – Bataryaları tekrar kullanmayın veya farklı tipte batarya kullanmayın
      – Radyoyu kullanmadığınız zamanlarda bataryaları çıkarın
      Bataryaların sızdırması durumunda, batarya muhafazasını silerek temizleyin.
      Vücudunuza batarya sıvısı bulaşırsa, dikkatli bir şekilde yıkayarak temizleyin.
      Eğer şarj edilebilir batarya takılmış olarak güç düğmesini açtığınızda görüntülenirse, batarya gücü zayıftır.
      Radyoyu AC adaptörle çalıştırın veya dolu bir batarya takın.
15. **Üniteyi sadece üretici tarafından belirtilen şarj cihazıyla şarj edin.**
    - Bir şarj edilebilir batarya tipi için uygun olan bir şarj cihazı başka tipte bir bataryayla kullanıldığında yangın riski yaratabilir.
16. **Radyoyu sadece özel olarak belirtilen şarj edilebilir batarya ile kullanın.**
    - Başka herhangi bir şarj edilebilir batarya kullanılması yaralanma veya yangın riski yaratabilir.
17. **Şarj edilebilir batarya kullanılmadığı zamanlarda ataçlardan, madeni paralardan, anahtarlardan, çivilerden, vidalardan veya terminaller arasında bağlantı oluşturabilecek diğer küçük metal nesnelerden uzak tutun.**
    - Akü kutuplarının kısa devre olması yanıklara veya yangına neden olabilir.
18. **Yanlış kullanım koşullarında aküden sıvı çıkışı olabilir; temas etmekten kaçının. Kazayla sıvıya temas edilmesi durumunda suyla yıkayın. Sıvının gözlere temas etmesi halinde, ayrıca bir doktora başvurun.**
    - Aküden fışkıran su tahriş veya yanıklara neden olabilir.
19. **Radyonuzun servisini sadece orijinal yedek parçalar kullanmak suretiyle uzman bir tamirciye yaptırın.**
    - Böylece, radyonun güvenliği korunacaktır.

## ANA FONKSİYONLAR

- Manuel/Otomatik seçimi
- Kayıt (Hafıza) (5 AM + 5 FM istasyonu)
- Radyo Açma/Kapama/Alarm
- Yüksek kaliteli stereo hoparlör + bas yansıtma
- Cep telefonu şarjı
- HiKOKI elektrikli alet şarj edilebilir bataryası ve AC adaptör ile uyumlulukile

## PARÇALARIN ADLARI

| | | | | | |
|---|---|---|---|---|---|
| ① | FM anteni | ⑯ | Hafıza düğmesi (1 - 5) | Ⓐ | Stereo göstergesi |
| ② | Tutamak | ⑰ | Arama düğmesi (Saat(-) düğmesi) | Ⓑ | Radyo göstergesi |
| ③ | Arka kapak | ⑱ | Arama düğmesi (Saat(+) düğmesi) | Ⓒ | AUX göstergesi |
| ④ | Hoparlör | ⑲ | Ses düğmesi | Ⓓ | Batarya doluluk göstergesi |
| ⑤ | Toka | ⑳ | Seçme düğmesi | Ⓔ | Ayarlı kapanma göstergesi |
| ⑥ | Harici giriş (AUX IN) terminali | ㉑ | Yedek batarya kutusu | Ⓕ | Alarm göstergesi |
| ⑦ | Kulaklık çıkışı | ㉒ | Şarj edilebilir batarya bölümü | Ⓖ | Alarm zili göstergesi |
| ⑧ | AC adaptör prizi | ㉓ | AC adaptör | Ⓗ | Radyo alarm göstergesi |
| ⑨ | Şarj prizi (5 V 0,5 A) | ㉔ | Lastik bant | Ⓘ | Frekans |
| ⑩ | Koruma çubuğu | ㉕ | Kancaya bağlayın | Ⓙ | Saat |
| ⑪ | Bas yansıtma | ㉖ | Geçmeli batarya | Ⓚ | Hafıza göstergesi |
| ⑫ | Güç düğmesi | ㉗ | Kayış | Ⓛ | AM yayını göstergesi |
| ⑬ | Ayarlı kapanma / saat düğmesi | ㉘ | Sürgülü terminal kapağı | Ⓜ | FM yayını göstergesi |
| ⑭ | Bant seçme düğmesi | ㉙ | Terminal | Ⓝ | Zaman göstergesi (ÖÖ / ÖS) |
| ⑮ | FM modu / Alarm düğmesi | ㉚ | Sürgülü batarya | | |

## TEKNİK ÖZELLİKLER

| | |
|---|---|
| Model | UR18DSL |
| Frekans bandı | FM: 87,5 ila 108 MHz<br>AM: 522 ila 1620 kHz |
| Anten | FM: Çubuk anten<br>AM: Ferrit çubuk anten (built-in) (yerleşik) |
| Hoparlör | 76 mm (8 Ω) x 2 |
| Giriş terminali | AUX IN (ϕ 3,5 mm) |
| Çıkış terminali | Kulaklık çıkışı (ϕ 3,5 mm)<br>Şarj prizi (5 V 0,5 A) |
| Maksimum kullanılabilir çıkış | 9,6 V: 1,4 W x 2<br>12 V: 2,2 W x 2<br>14,4 V: 3,2 W x 2<br>18 V: 5 W x 2 |
| Güç kaynağı | Sürgülü batarya: DC 14,4 V, 18 V<br>Geçmeli batarya: DC 9,6 V, 12 V, 14,4 V, 18 V<br>Yedek bataryalar: DC 4,5 V, üç AA batarya<br>Ev tipi elektrik beslemesi: AC 230 V<br>(ürünle birlikte verilen AC adaptör kullanılarak) |
| Maksimum dış boyutlar | Uzunluk 231 mm x genişlik 184 mm x yükseklik 281 mm (anten toplanmış olarak) |
| Ağırlık | 3,3 kg |
| Standart aksesuarlar | AC adaptör (DC 12 V 1 A), üç AA batarya |

**NOT:**
**Şarj edilebilir batarya**
HiKOKI elektrikli aletleri için kullanılan şarj edilebilir bataryaların çoğu, aşağıdakiler hariç, bu radyoyla kullanılabilir.
3,6 V, 7,2 V, 10,8 V ve 24 V ve üzeri

**BATARYA ŞARJI BAŞINA SERVİS SÜRESİ**

| Batarya kapasitesi | Servis süresi* |
|---|---|
| 1,3 Ah | Yaklaşık 7 hours |
| 1,4 Ah | Yaklaşık 8 hours |
| 1,5 Ah | Yaklaşık 8 hours |
| 2,0 Ah | Yaklaşık 11 hours |
| 2,4 Ah | Yaklaşık 13 hours |
| 2,6 Ah | Yaklaşık 14 hours |
| 3,0 Ah | Yaklaşık 17 hours |
| 3,3 Ah | Yaklaşık 18 hours |

* Servis süresi yaklaşıktır (2 W × 2 çıkışta). Bataryanın tipine, şarj etme koşuluna ve kullanım koşullarına bağlı olarak değişir.

## STANDART AKSESUARLAR

① AC Adaptör .....1
② AA Batarya.....3

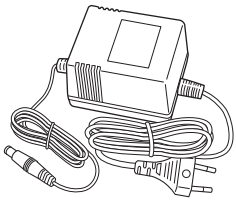

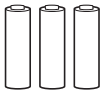

## KULLANMADAN ÖNCE

### ● Yedek bataryaların takılması

Yedek pillerin takılması,saat ayarını ve radyo istasyon frekanslarını kaydetmenizi mümkün kılar.

1. Tokayı gevşetin ve arka kapağı açın. Yedek batarya kutusu içerdedir. (**Şekil 1**)
2. Batarya kutusunu açın ve ürünle birlikte verilen üç adet AA bataryayı şekildeki gibi yerleştirin.

**UYARI**

○ Bataryaların yönlerinin doğru olduğundan emin olun.
○ Tüm bataryaları aynı zamanda değiştirin. Eski ve yeni bataryaları birlikte kullanmayın.
○ Bataryaları ev atıklarıyla birlikte veya ateşe atmayın.

### ● AC Adaptörün takılması

Ürünle birlikte verilen AC adaptör, radyoyu bir elektrik prizinden beslemek için kullanılabilir.
Lastik kapağı geri çekin ve AC adaptörü AC adaptör terminaline bağlayın. Daha sonra, AC adaptör elektrik fişini elektrik prizine takın. (**Şekil 2**)
AC adaptör, arka kapağın üst kısmı içerisinde saklanabilir. AC adaptörü saklarken, esnek bir bantla sabitleyin. (**Şekil 3**)

**NOT**

○ AC adaptör ve şarj edilebilir batarya aynı zamanda kullanılırsa, AC adaptör önceliğe sahiptir. Bataryadan güç kullanılmaz.
○ Radyonun şarj etme fonksiyonu yoktur. AC adaptör ve batarya aynı zamanda kullanıldığında şarj edilebilir batarya şarj olmaz.

### ● Şarj edilebilir bataryanın takılması

**UYARI**

Sürgülü batarya takılmadığında, terminal bölgesine dokunma sonucu oluşabilecek kesilme vb. yaralanmaları engellemek için sürgülü terminal kapağını terminale takın.

**NOT**

○ Aşağıdaki bataryalar bu cihazla uyumlu değildir.
3,6 V, 7,2 V, 10,8 V ve 24 V ve üzeri
○ Bataryayı takarken gereksiz kuvvet kullanmayın. Eğer batarya kolayca yerine oturmuyorsa, doğru şekilde takılmıyor demektir.
Batarya yönünün doğru olup olmadığını kontrol edin ve sıkışan yabancı nesne olmadığından emin olun.
○ Radyonun şarj etme fonksiyonu yoktur. AC adaptörü ve şarj edilebilir batarya birlikte kullanıldığında batarya şarj olmaz.
Eğer şarj edilebilir batarya takılmış olarak güç düğmesini açtığınızda görüntülenirse, batarya gücü zayıftır.
Radyoyu AC adaptörle çalıştırın veya dolu bir batarya takın.

**Bir geçmeli bataryanın takılması (Şekil 4)**

Bataryayı radyo gövdesindeki yuvaya yerleştirerek gittiği yere kadar bastırın ve kayışla emniyete alın.
Eğer kayış doğru uzunlukta değilse, kayışın uzunluğunu ayarlayın.

**Bir sürgülü bataryanın takılması (Şekil 5)**

Sürgülü terminal kapağını çıkarın.
Bataryayı radyo gövdesindeki kanallarla hizalayın ve gittiği yere kadar bastırarak yerleştirin.

### ● Saatin ayarlanması

Saati güç kapalı olarak ayarlayın.

1. Ayarlı kapanma / saat düğmesine basın ve en az 2 saniye basılı tutun. “Saat” göstergesi yanıp sönmeye başlar.
B durumda bant seçme düğmesine basılırsa, 12-saatlik gösterge ile 24-saatlik gösterge arasında geçiş yapılır.
2. Seçme düğmesini çevirerek veya arama düğmesine basarak “saati” seçin.
3. Ayarlı kapanma / saat düğmesine tekrar basın. “Dakika” göstergesi yanıp sönmeye başlar.
4. Seçme düğmesini çevirerek veya arama düğmesine basarak “dakikayı” seçin.
5. Saat ayarını kaydetmek için ayarlı kapanma / saat düğmesine tekrar basın.

**NOT**

○ Saat ayarını kaydetmek için yedek bataryalar takılmalıdır.

## RADYO DİNLEME

**UYARI**

○ Güç düğmesine basmadan önce ses kısın.
Aksi takdirde, aniden yüksek ses çıkabilir ve hoparlörlerin hasar görmesine veya işitme bozukluğuna neden olabilir.

1. Radyoyu açmak için güç düğmesine basın.
2. Bant seçme düğmesine basın ve radyo bandını (FM veya AM) seçin.

**NOT**

○ Bant seçme düğmesine her basıldığında ekran görüntüsü [FM→AM→AUX→FM] düzeninde değişir.

3. Auto (Otomatik), Manual (Manuel) veya Save (Kayıt) (Memory) tuşunu kullanarak bir istasyon seçin.
4. Eğer parazit varsa veya yayın zayıf çekiliyorsa, “Yayını Daha İyi Almak için” kısmına bakın.
5. Sesi ayarlamak için ses düğmesini çevirin.
6. Radyoyu kapatmak için güç düğmesine basın.

## ● Otomatik Seçim

Güçlü radyo dalgalarına sahip istasyonları otomatik olarak aramak için |◄◄ veya ►►| arama düğmesine basın.
Bir istasyon algılandığında, radyo 3 saniye için o istasyonu çalar.
Algılanan radyo istasyonunu dinlemeye devam etmek için, bir sonraki arama işlemi başlamadan önce arama düğmesine basın.

## ● Manuel Arama

Dinlemek istediğiniz istasyonu bulmak için seçme düğmesini çevirin.

## ● Kayıt (Hafıza)

Kaydetmek istediğini istasyonu bulun.
Ayarı kaydetmek için, hafıza düğmesine (1 ila 5) basın ve en az 2 saniye basılı tutun.
Ekran panelinin sol alt tarafında MEMORY göstergesi belirir ve bunun altında atanmış hafıza düğmesi sayısı görüntülenir.
1 ila 5 hafıza düğmeleriyle 5 AM ve 5 FM istasyonu kaydedebilirsiniz.
Kaydedilen istasyonu seçmek için, kaydedilen numaraya karşılık gelen hafıza düğmesine basın.

## ● Daha İyi Yayın Almak için

**FM (Şekil 6)**
Antenin uzunluğunu, yönünü ve açısını yayını en iyi şekilde alacak ayara getirin.
Radyo bir FM stereo yayınına ayarlandığında, ekranda STEREO yazısı görüntülenir.
Eğer bir FM stereo yayını sırasında çok parazit oluşursa, FM modu / Alarm düğmesine basın.
Radyo, paraziti azaltmak için monoral yayına geçer (STEREO göstergesi kapanır). Stereo yayınına geri dönmek için FM modu / Alarm düğmesine tekrar basın.
**AM (Şekil 7)**
Radyo yerleşik bir antene sahiptir. En iyi yayın alma yönünü bulmak için radyoyu çevirerek hareket ettirin.
**Konumlandırma**
Radyo bir araç veya bina içinde kullanıldığında yayını alma gücü zayıflayabilir. Bir bina içinde, yayınları daha iyi alması için radyoyu pencere yakınına yerleştirin.
Eğer radyo parazit üreten bir cihazın yakınına yerleştirirse parazit oluşabilir. Radyoyu parazit kaynağından uzaklaştırın.

## ● Yayını Daha İyi almak için

Radyo, 8 saat sonra otomatik olarak kapanır.

# ZAMANLAYICI FONKSİYONUNUN KULLANILMASI

○ Radyo, önceden ayarlanmış zamanda açılır/kapanır
○ Radyoyu çalar saat olarak kullanın

## ● Kapanma Zamanlayıcısı

Ayarlı kapanma fonksiyonu, ayarlı süre geçtikten sonra radyoyu kapatır.
1. Güç düğmesi açıkken ayarlı kapanma / saat düğmesine basıldığında, SLEEP mesajı görüntülenir. Zaman (dakika) göstergesi, düğmeye her basıldığında 10 dakikalık adımlarla [90→80→70→...→10→KAPALI] düzeninde değişir.
2. İstediğiniz zaman görüntüleninceye kadar düğmeye ard arda basın.
3. Ayarlanan zaman geçtiğinde radyo kapanır.
4. Zamanlayıcıyı iptal etmek için, gösterge OFF olarak ayarlanıncaya kadar ayarlı kapanma / saat düğmesine basın.
   SLEEP göstergesi söner ve ayarlı kapanma iptal edilir.

**Kalan zamanı kontrol etmek için**
Ayarlı kapanma ayarlandığında SLEEP mesajı görüntülenir.
Zamanlayıcıda kalan zamanı kontrol etmek için ayarlı kapanma / saat düğmesine basın.

## ● Zil Alarmı / Radyo Alarmı

**NOT**
○ Zil alarmının sesi ayarlanamaz.
○ Eğer şarj edilebilir batarya zayıflamışsa, radyo alarm zamanlayıcısı çalışmayabilir.
  Zamanlayıcıyı ayarlamadan önce bataryayı şarj edin veya AC adaptörü kullanın.
○ Radyo alarmı, zamanlayıcı ayarlanmadan önce seçilen istasyonla ve sesle açılır. Sesi ve zamanı ayarlarken radyo açıldığında bir rahatsızlık yaratmaktan kaçının.

Alarm süresi ayarlandığında ve zil alarmı seçildiğinde, ayarlanan zamanda sesli alarm verilir.
Radyo alarmı seçildiğinde, radyo ayarlanmış zamanda seçilen radyo istasyonuyla açılır.
1. Zamanı radyo kapalı olarak ayarlayın.
2. Alarm moduna geçmek için, FM modu / alarm düğmesine en az 2 saniye basın.
   ALARM göstergesi görüntülenir.
3. "Hour" (saat) göstergesi yanıp sönmeye başlar. Seçme düğmesini çevirerek veya arama düğmesine basarak istediğiniz "saati" seçin.
   "Saati" ayarlamak için, FM modu / alarm düğmesine basın.
   "Minutes" (dakika) göstergesi yanıp sönmeye başlar. Seçme düğmesini çevirerek veya arama düğmesine basarak istediğiniz "dakikayı" seçin.
4. Ayarlanan zamanı kaydetmek için, FM modu / alarm düğmesine basın.
   ALARM göstergesi söner.
5. FM modu / alarm düğmesine her basıldığında ekran görüntüsü [buzzer alarm (zil alarmı) →radio alarm (radyo alarmı) →no display (görüntü yok)] düzeninde değişir.
6. Ayarlanan zamana ulaşıldığında güç açılır ve sesli alarm verilir veya radyo çalar.

**Zil Alarmı**
Sesli alarmı kapatmak için, FM modu / alarm düğmesine basın. Eğer kapatılmazsa, sesli alarm 1 dakika devam edecek ve daha sonra duracaktır.
**Radyo Alarmı**
Radyoyu kapatmak için güç düğmesine basın. Eğer gücü kapatılmazsa, radyo 30 dakika çalmaya devam edecektir.
**Alarmı kontrol etmek için**
Ayarlı alarm zamanını kontrol etmek için, güç kapalı olarak bant seçme düğmesine basın.

# DİĞER FONKSİYONLAR

## ● Bir Harici Cihaz Bağlama

Bu radyoyu bir MP3, MD veya CD çalar dinlemek için kullanabilirsiniz.
1. Radyo ve harici cihazın güçlerini kapatın ve harici cihazın ses kablosunu (φ3,5 mm, elektrikçilerde bulunabilir) radyonun kenarındaki harici cihaz giriş (AUX IN) terminaline bağlayın.
2. Radyoyu açın ve bant seçme düğmesine basarak [AUX] mesajını görüntüleyin.

**NOT**
○ Bant seçme düğmesine her basıldığında ekran görüntüsü [FM→AM→AUX→FM] düzeninde değişir.
3. Dinlemeye başlamak için harici cihazın gücünü açın.
4. Sesi ayarlayın.
5. Harici cihazın bağlantısını sökmek için, ses kablosunu çıkarmadan önce cihazın ve radyonun sesini kapatın.

## ● Kulaklıkların Kullanılması

Radyoyu dinlemek için elektrik malzemeleri satan mağazalardan satın alacağınız kulaklıkları kullanabilirsiniz.

**UYARI**

○ Kulaklıkları bağlamadan önce sesi kıstığınızdan emin olun.
Aksi takdirde, aniden yüksek ses çıkabilir ve işitme bozukluğuna neden olabilir.

1. Kulaklıkları radyonun kenarındaki kulaklık çıkışına bağlayın.
2. Kulaklıklar bağlandığında radyo hoparlörlerinden ses verilmez.
3. Sesi ayarlayın.

## ● Cep Telefonu Şarjı

**NOT**

○ Güç kaynağı olarak şarj edilebilir bataryayı kullanırken, uygun şekilde şarj edilmiş olduğundan emin olun. Eğer batarya gücü düşükse, cep telefonunu şarj etmek mümkün olmayabilir.
○ Şarj işlemi haricinde, cep telefonu bağlantısını sökün. Radyo yayınını olumsuz şekilde etkileyebileceğinden, radyonun yakınında cep telefonuyla konuşmayın.
○ Şarj süresi, cep telefonunun tipine göre değişir.
○ Radyoyu cep telefonu dışında cihazları şarj etmek için kullanmayın.

1. Cep telefonunuz için uygun bir USB şarj kablosunu (elektrik malzemeleri satan bir mağazadan satın alabilirsiniz) radyonun kenarındaki şarj prizine bağlayın.
2. Radyoyu açın ve bant seçme düğmesine basarak [AUX] mesajını görüntüleyin.

**NOT**

○ Bant seçme düğmesine her basıldığında ekran görüntüsü [FM→AM→AUX→FM] düzeninde değişir.

3. Şarj işlemini başlatmak için AUX modunu seçin.

## ● Sesli mesajları açmak / kapatmak için

Fabrika ayarı olarak, güç açıldığında “HiKOKI Elektrikli Aletlerine Hoş Geldiniz” sesli mesajı, güç kapatıldığında ise, “HiKOKI Elektrikli Aletler Sundu” sesli mesajı verilir.
Sesli mesajları susturmak isterseniz, güç kapalıyken hafıza düğmesi 1’e basın, ekran panelinde [OFF] (KAPALI) mesajı görüntülenir.
Sesli mesajları tekrar etkinleştirmek için, güç kapalıyken hafıza düğmesi 1’e basın, ekran panelinde [ON] (AÇIK) mesajı görüntülenir.

## BAKIM VE İNCELEME

**UYARI**

○ Radyo kullanılmadığında veya muayene ve bakım sırasında güç düğmesini kapattığınızdan veya AC fişi, şarj edilebilir bataryayı ve yedek bataryaları çıkardığınızdan emin olun.

## ● Montaj vidalarının incelenmesi

Tüm montaj vidalarını düzenli olarak inceleyin ve sağlam şekilde sıkılı olduğundan emin olun. Gevşeyen vidaları derhal sıkın. Gevşemiş vidalar ciddi tehlikelere yol açabilir.

## ● Aletin dışının temizlenmesi

Radyo kirlendiğinde, yumuşak kuru bir bezle veya sabunlu suda hafif ıslatılan bir bezle silin. Klorlu çözücüler, benzin veya boya tineri gibi plastik kısımları eritebilecek maddeler kullanmayın.

## ● Radyonun Saklanması

Radyoyu aşağıda belirtilen yerlerde saklamayın:

○ Çocukların ulaşabileceği veya kolayca bulabileceği bir yerde
○ Nemli veya tozlu yerlerde
○ Bir arabanın içi gibi sıcaklığı yüksek veya doğrudan güneş ışığına maruz kalan yerlerde
○ Çok soğuk yerlerde veya doğrudan soğuk hava akımına maruz kalan mekanlarda
○ Keskin sıcaklık değişikliklerinin olduğu yerlerde
○ Bir yemek ocağının veya nemlendiricinin yakını gibi, dumana veya buhara maruz kalan yerlerde

## ● Servis parçaları listesi

**UYARI**

HiKOKI Ağır İş Aletlerinin bakımı, değiştirilmesi ve incelenmesi, HiKOKI Yetkili Servis Merkezlerince gerçekleştirilmelidir.
Bu Parça Listesi, tamir veya herhangi başka bir bakım gerektiğinde HiKOKI Yetkili Servis Merkezine çok yardımcı olur.
Ağır iş aletlerinin kullanımı ve bakımı konusunda her ülkede yürürlükte olan güvenlik düzenlemelerine ve standartlarına uygun davranılmalıdır.

**DEĞİŞİKLİKLER**

HiKOKI Ağır İş Aletleri en son teknolojik ilerlemelere uygun olarak sürekli değiştirilmekte ve geliştirilmektedir. Dolaysyla ısıyla, bazı kısımlarda önceden bildirimde bulunulmadan değişiklik yapılabilir.

## GARANTİ

HiKOKI Elektrikli El Aletlerine ülkelere özgü hukuki düzenlemeler çerçevesinde garanti vermekteyiz. Bu garanti, yanlış veya kötü kullanım, normal aşınma ve yıpranmadan kaynaklanan arıza ve hasarları kapsamamaktadır. Şikayet durumunda, Elektrikli El Aleti, sökülmemiş bir şekilde, bu kullanım kılavuzunun sonunda bulunan GARANTİ BELGESİYLE birlikte bir HiKOKI yetkili servis merkezine gönderilmelidir.

**NOT:**

HiKOKI’nin süregelen araştırma ve geliştirme programına bağlı olarak burada belirtilen teknik özelliklerde önceden bildirimde bulunulmadan değişiklik yapılabilir.

## AVERTISMENTE PRIVIND SIGURANŢA ÎN FOLOSIREA APARATULUI DE RADIO DIGITAL CU ACUMULARTOR

**⚠ AVERTISMENT**
**Citiţi toate avertismentele privind siguranţa şi toate instrucţiunile.**
*Nerespectarea avertismentelor şi a instrucţiunilor poate avea ca efect producerea de şocuri electrice, incendii şi/sau vătămări grave.*

**Păstraţi toate avertismentele şi toate instrucţiunile, pentru a le putea consulta pe viitor.**

1. **Folosiţi numai alimentarea cu voltajul specificat.**
   - Folosirea oricărui alt voltaj poate provoca incendiu sau şoc electric.
2. **Evitaţi deteriorarea cablului adaptorului pentru curent alternativ.**
   - Nu modificaţi, nu îndoiţi cu forţă, nu răsuciţi şi nu trageţi cablul, nu plasaţi obiecte grele pe acesta şi nu-l amplasaţi în apropierea dispozitivelor de încălzire.
   - Atunci cînd nu este folosit, deconectaţi adaptorul de curent alternativ de la priză şi de la aparatul de radio. În caz contrar există riscul provocării incendiului sau şocului electric.
3. **Nu atingeţi adaptorul de curent alternativ cu mîinile ude.**
   - Acest lucru poate rezulta în provocarea unui şoc electric.
4. **Nu folosiţi aparatul de radio în baie sau în duş.**
   - Nu folosiţi aparatul de radio în locuri umede sau sub ploaie.
     Acest lucru poate rezulta în provocarea unui şoc electric, emisii de fum sau proastă funcţionare.
5. **Nu atingeţi antena de FM sau ştecherul (adaptorului AC) pe timp de furtună.**
   - Acest lucru poate rezulta în provocarea unui şoc electric.
6. **Nu dezasamblaţi şi nu modificaţi construcţia aparatului de radio.**
   - Acest lucru poate rezulta în provocarea unui şoc electric sau a unui incendiu. Inspectarea şi repararea vor fi efectuate de unitatea care a comercializat aparatul sau în cadrul unui centru specializat HiKOKI.
7. **Introduceţi ştecherul adaptorului de curent alternativ în condiţii de siguranţă, cît de adînc posibil.**
   - Praful sau murdăria aflate între ştecher şi elementele prizei pot provoca incendiu. Scoateţi periodic ştecherul şi curăţaţi praful sau murdăria cu o cîrpă uscată.
8. **Nu permiteţi introducerea vreunui obiect străin sau a apei în aparatul de radio.**
   - Cu excepţia adaptorului de curent alternativ şi al bateriilor reîncărcabile, dacă prin uşa laterală pătrunde orice obiect metalic sau inflamabil sau apă, faptul poate conduce la şoc electric sau incendiu.
   - Aveţi grijă să împiedicaţi pătrunderea prafului de fier de la boxele bass reflex în aparatul de radio.
9. **Nu vă aşezaţi pe aparatul de radio.**
   - Acest lucru poate provoca accidente sau defecţiuni.
10. **Nu amplasaţi aparatul de radio pe o suprafaţă instabilă sau într-un loc la înălţime. Nu agăţaţi aparatul de radio de mîner sau bară.**
    - Aparatul de radio poate să cadă, cauzînd răni sau devenind defect în rezultat.
11. **Reduceţi volumul înainte de conectare.**
    - În caz contrar riscaţi provocarea unui sunet strident brusc, ceea ce poate afecta boxele sau auzul.
12. **Nu daţi volumul prea tare atunci cînd folosiţi căşti.**
    - Ascultarea radioului la volum ridicat o perioadă îndelungată de timp poate provoca deteriorarea auzului.
13. **Atunci cînd nu este introdusă nicio baterie glisantă, prindeţi capacul terminalului lateral de terminal, pentru a evita riscurile de tăiere şi alte leziuni care pot fi provocate de atingerea zonei terminalului.**
14. **Trataţi cu grijă bateriile de rezervă.**
    - Tratamentul incorect al bateriilor poate cauza rupturi sau scurgeri, care pot conduce la incendiu, rănire sau poluare a spaţiului din jur. Asiguraţi-vă că aţi întreprins următoarele măsuri de precauţie.
      – Folosiţi numai bateriile specificate
      – Nu încălziţi şi nu desfaceţi bateriile
      – Nu aruncaţi bateriile în foc sau în apă
      – Nu încărcaţi bateriile
      – Asiguraţi-vă că bateriile sînt orientate corect şi evitaţi scurt-circuitarea
      – Nu refolosiţi bateriile şi nu folosiţi alte tipuri de baterii
      – Înlăturaţi bateriile atunci cînd nu folosiţi aparatul de radio

      În caz de scurgeri din baterii, curăţaţi spaţiul pentru baterii.
      În cazul în care lichidul din baterii v+a nimerit pe organism, spălaţi-l cu grijă.
      Dacă, atunci cînd conectaţi dispozitivul cu acumulatorul introdus, vă este afişat simbolul ⚠, înseamnă că acumulatorul este pe cale să se epuizeze.
      Alimentaţi radioul cu ajutorul unui adaptor de curent alternativ sau introduceţi o baterie încărcată.
15. **Încărcaţi numai cu încărcătorul indicat de producător.**
    - Un încărcător proiectat pentru un tip de baterii reîncărcabile, poate deveni o sursă de risc de incendiu, dacă e folosit cu un alt tip de baterii.
16. **Folosiţi aparatul de radio doar cu bateriile reîncărcabile special proiectate.**
    - Folosirea oricăror altor baterii reîncărcabile pot deveni o sursă de risc de rănire şi incendiu.
17. **Atunci cînd bateriile reîncărcabile nu sînt folosite, ţineţi-le departe de alte obiecte metalice ca, de exemplu, clame, moned, chei, cuie, şuruburi sau alte obiecte metalice mici care pot servi drept conexiune între terminale.**
    - Scurtcircuitarea terminalelor acumulatorilor poate provoca arsuri sau incendii.
18. **În cazul exploatării abuzive, din acumulatori poate ieşi lichid; evitaţi contactul cu acest lichid. În cazul unui contact accidental, spălaţi cu apă. În cazul contactului cu ochii, consultaţi un medic.**
    - Lichidul care iese din acumulatori poate provoca iritaţii sau arsuri.
19. **Încredinţaţi-vă aparatul de radio în service numai unui specialist calificat, care foloseşte doar piese deschimb identice.**
    - Aceasta va reprezenta o garanţie a păstrării siguranţei aparatului de radio.

## FUNCŢII DE BAZĂ

- Selectare manuală/automată
- Memorare (Memorie) (5 staţii AM + 5 staţii FM)
- Radio On/Off/Alarmă
- Boxă sterep de calitate înaltă + bass reflex
- Încărcare telefon celular
- Compatibilitate cu acumulator al dispozitivului electric HiKOKI şi adaptor curent alternativ

## DENUMIRILE PIESELOR

| | | | | | |
|---|---|---|---|---|---|
| ① | Antena FM | ⑯ | Buton memorie (1 - 5) | Ⓐ | Indicator stereo |
| ② | Mîner | ⑰ | Buton căutare (Buton ceas (-)) | Ⓑ | Indicator frecvenţă |
| ③ | Uşă laterală | ⑱ | Buton căutare (Buton ceas (+)) | Ⓒ | Indicator AUX |
| ④ | Boxă | ⑲ | Operare volum | Ⓓ | Indicator epuizare baterii |
| ⑤ | Flambă | ⑳ | Selectare | Ⓔ | Indicator temporizator |
| ⑥ | Terminal exterior intrare (AUX IN) | ㉑ | Cutia bateriei de rezervă | Ⓕ | Indicator deşteptător |
| ⑦ | Cuib căşti | ㉒ | Compartimentul acumulatorului | Ⓖ | Indicator deşteptător sonerie |
| ⑧ | Bucşă adaptor AC | ㉓ | Adaptor AC (curent alternativ) | Ⓗ | Indicator deşteptător radio |
| ⑨ | Mufa de încărcare (5 V 0,5 A) | ㉔ | Bandă de cauciuc | Ⓘ | Frecvenţă |
| ⑩ | Bară | ㉕ | Cuplare pentru prindere | Ⓙ | Ceas |
| ⑪ | Bass reflex | ㉖ | Baterii conectate | Ⓚ | Indicator memorie |
| ⑫ | Buton de conectare | ㉗ | Curea | Ⓛ | Indicator emisie AM |
| ⑬ | Temporizator / Buton ceas | ㉘ | Capac terminal lateral | Ⓜ | Indicator emisie FM |
| ⑭ | Buton selectare bandă | ㉙ | Terminal | Ⓝ | Indicator timp (AM / PM) |
| ⑮ | Regim FM / Buton deşteptător | ㉚ | Baterii | | |

## SPECIFICAŢII

| | |
|---|---|
| Model | UR18DSL |
| Bandă frecvenţă | FM: 87,5 pînă la 108 MHz<br>AM: 522 la 1620 kHz |
| Antenă | FM: Tijă antenă<br>AM: Antenă bară ferită (încorporat) |
| Boxă | 76 mm (8 Ω) x 2 |
| Terminal intrare | AUX IN (ϕ 3,5 mm) |
| Terminal ieşire | Cuib căşti (ϕ 3,5 mm)<br>Mufa de încărcare (5 V 0,5 A) |
| Ieşire disponibilă maximă | 9,6 V: 1,4 W x 2<br>12 V: 2,2 W x 2<br>14,4 V: 3,2 W x 2<br>18 V: 5 W x 2 |
| Alimentare curent | Baterii: DC 14,4 V, 18 V<br>Baterii conectate: DC 9,6 V, 12 V, 14,4 V, 18 V<br>Baterii rezervă: DC 4,5 V, three AA batteries<br>Alimentare domestică cu curent: AC 230 V (cu folosirea adaptorului AC din dotare) |
| Dimensiuni maxime exterior | Lungime 231 mm x lăţime 184 mm x înălţime 281 mm (cu antena retrasă) |
| Masă | 3,3 kg |
| Accesorii standard | Adaptor AC (DC 12 V 1 A), trei baterii AA |

**NOTĂ:**
**Baterii reîncărcabile**
Cele mai multe baterii reîncărcabile pentru dispozitivele HiKOKI pot fi folosite şi pentru acest radio, cu excepţia următoarelor.

3,6 V, 7,2 V, 10,8 V şi 24 V şi peste

**DURATĂ DE ÎNTREBUINȚARE PER ÎNCĂRCARE BATERIE**

| Capacitate baterie | Durată de întrebuințare* |
|---|---|
| 1,3 Ah | Aprox. de la 7 ore |
| 1,4 Ah | Aprox. de la 8 ore |
| 1,5 Ah | Aprox. de la 8 ore |
| 2,0 Ah | Aprox. de la 11 ore |
| 2,4 Ah | Aprox. de la 13 ore |
| 2,6 Ah | Aprox. de la 14 ore |
| 3,0 Ah | Aprox. de la 17 ore |
| 3,3 Ah | Aprox. de la 18 ore |

* Perioada de întrebuințare aproximată (la 2 W × 2 randament). Aceasta variază în funcție de tipul de baterie, condițiile de încărcare şi condițiile de utilizare.

## ACCESORII STANDARD

① Adaptor AC .....1
② Baterii AA .....3

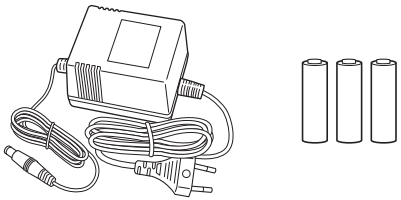

## ÎNAINTE DE UTILIZARE

### ● Introducerea bateriilor de rezervă

Introducerea bateriilor de rezervă vă permite păstrarea setărilor ceasului şi a frecvențelor posturilor de radio.

1. Slăbiți flamba şi deschideți uşa laterală. Cutia bateriei de rezervă e în interior. (**Fig. 1**)
2. Deschideți cutia bateriei şi introduceți cele trei baterii AA din dotare, asigurîndu-vă că sînt orientate conform ilustrației.

**ATENȚIE**

○ Asigurați-vă că bateriile sînt orientate corect.
○ Înlocuiți toate bateriile în acelaşi timp. Nu folosiți împreună baterii vechi şi baterii noi.
○ Nu aruncați bateriile împreună cu gunoiul menajer şi nu le aruncați în foc.

### ● Ataşarea adaptorului AC

Adaptorul AC din dotare poate fi folosit pentru alimentarea aparatului de radio de la o proză.
Trageți capacul de cauciuc şi conectați adaptorul AC la bucşa adaptorului AC. În continuare, introduceți ştecherul adaptorului AC în priză. (**Fig. 2**)
Adaptorul AC poate fi stocat în partea de sus a uşii laterale. La stocarea adaptorului AC, securizați cablul cu un elastic. (**Fig. 3**)

**NOTĂ**

○ Atunci cînd adaptorul AC şi bateriile reîncărcabile sînt folosite simultan, adaptorul AC are prioritate. Energia din baterii nu este folosită.
○ Aparatul de radio nu deține funcția de reîncărcare. Bateria reîncărcabilă nu este încărcată atunci cînd adaptorul AC şi bateria sînt folosite simultan.

### ● Încărcarea bateriei reîcărcabile

**ATENȚIE**

Atunci cînd nu este introdusă nicio baterie glisantă, prindeți capacul terminalului lateral de terminal, pentru a evita riscurile de tăiere şi alte leziuni care pot fi provocate de atingerea zonei terminalului.

**NOTĂ**

○ Următoarele baterii nu sînt compatibile cu acest dispozitiv.
3,6 V, 7,2 V, 10,8 V şi 24 V şi peste
○ La introducerea bateriilor, nu folosiți exces de forță. Dacă bateria nu intră uşor, însamnă că aceasta nu a fost introdusă corect.
Verificați ca bateria să fie orientată corect şi ca niciun obiect străin să nu fie prins.
○ Aparatul de radio nu deține funcția de reîncărcare. Bateria nu este încărcată atunci cînd adaptorul AC şi bateria reîncărcabilă sînt folosite simultan.
Dacă, atunci cînd conectați dispozitivul cu acumulatorul introdus, vă este afişat simbolul ⊄, înseamnă că acumulatorul este pe cale să se epuizeze.
Alimentați radioul cu ajutorul unui adaptor de curent alternativ sau introduceți o baterie încărcată.

**Încărcarea unei baterii de conectare (Fig. 4)**

Introduceți bateria în spațiul din aparatul de radio cît de adînc posibil, înainte de a securiza cu centura.
Dacă centura nu are lungimea corespunzătoare, ajustați lungimeaacesteia înainte de a secutiza bateria.

**Încărcarea bateriei (Fig. 5)**

Deschideți capacul terminalului lateral.
Potriviți bateria cu canelurile aparatului de radio şi introduceți bateria cît de adînc posibil.

### ● Ajustarea ceasului

Ajustarea cesului în regim deconectat.

1. Apăsați şi țineți apăsat temporizatorul / butonul ceasului pentru mai mult de 2 secunde. Indicatorul „orei" clipeşte. Apăsînd selectorul de bandă în această stare, schimbați afişarea de 12 ore cu cea de 24 ore.
2. Acționați selectarea sau apăsați butonul de căutare pentru a selecta „ora".
3. Apăsați din nou temporizatorul / butonul de ceas. Indicatorul „minutelor" clipeşte.
4. Acționați selectarea sau apăsați butonul de căutare pentru a selecta „minutele".
5. Apăsați din nou temporizatorul / butonul de ceas pentru a păstra setările ceasului.

**NOTĂ**

○ Pentru a păstra setările ceasului, instalați bateriile de rezervă.

## ASCULTAREA RADIOULUI

**ATENȚIE**

○ Reduceți volumul înainte de a porni aparatul.
În caz contrar riscați provocarea unui sunet strident brusc, ceea ce poate afecta boxele sau auzul.

1. Apăsați butonul de conectare pentru a include aparatul.
2. Apăsați butonul de selectare al benzii şi selectați banda de radio (FM sau AM).

**NOTĂ**

○ Informațiile de pe ecran se schimbă în următoarea ordine [FM→AM→AUX→FM] de fiecare dată cînd este apăsat butonul de selectare al benzii.

3. Selectați un post folosind opțiunile Auto, Manual sau Save (Memorare).
4. Dacă survin zgomote sau dacă recepționarea este slabă, studiați capitolul „Pentru o recepționare mai bună".
5. Acționați volumul pentru a-l ajusta.
6. Apăsați butonul de conectare pentru a deconecta aparatul de radio.

## ● Selectare automată

Apăsați butonul de căutare ⏮ sau ⏭ pentru a căuta automat posturile cu semnal de emisie puternic.
Atunci cînd este depistat un post, radioul reproduce postul timp de 3 secunde.
Apăsați pe butonul de căutare înainte ca de demararea următoarei căutări, pentru a rămîne la postul detectat.

## ● Selectare manuală

Acționați funcția de căutare pentru a găsi postul pe care doriți să-l ascultați.

## ● Memorare (Memorie)

Găsiți postul pe care doriți să-l memorați.
Apăsați şi țineți apăsat butonul de memorare (de la 1 la 5) pentru mai mult de 2 secunde, pentru a memora setarea.
Indicatorul MEMORY apare în partea stîngă jos a ecranului şi imediat dedesubt este afişat numărul butonului de memorie asignat.
Puteți memora 5 posturi AM şi 5 posturi FM cu ajutorul butoanelor de la 1 la 5.
Pentru a selecta postul memorat, apăsați butonul de memorare care corespunde numărului memorat.

## ● Pentru o recepționare mai bună

**FM (Fig. 6)**
Ajustați lungimea, direcția şi unghiul antenei tijă, pentru a asigura o recepție optimă.
La depistarea unei frecvențe de FM cu emisie stereo, este afişat semnul STEREO.
Dacă intervin zgomote la recepționarea emisiei în regim FM stereo, apăsați butonul regimului FM / Deşteptătorului.
Aparatul de radio va trece în regim mono (indicatorul STEREO se va stinge) şi astfel se va reduce din zgomot.
Pentru a reveni la recepționarea stereo, apăsați încă o dată butonul regimului FM / Deşteptătorului.
**AM (Fig. 7)**
Radioul are o antenă încorporată. Schimbați poziția aparatului de radio pentru a găsi cea mai bună recepționare.
**Poziționare**
Recepționarea poate fi slabă atunci cînd aparatul de radio e folosit în interiorul unei clădiri sau într-un vehicul. Atunci cînd vă aflați în interiorul unei clădiri, plasați aparatul de radio aproape de un geam, pentru a asigura o recepționare mai bună.
Pot apare zgomote dacă aparatul de radio este amplasat în apropierea unui dispozitiv care produce zgomot. Luați aparatul de radio de lîngă sursa de zgomot.

## ● Deconectare automată

Aparatul de radio se deconectează automat după 8 ore.

## UTILIZAREA FUNCȚIEI TEMPORIZATOR

- ○ Aparatul de radio se poate (de)conecta la un moment de timp setat
- ○ Folosiți radioul pe post de deşteptător

## ● Temporizatorul Sleep (hibernare)

Setarea temporizatorului de hibernare deconectează Dacă setați temporizatorul de hibernare, aparatul de radio se va deconecta după scurgerea perioadei de timp setate.

1. Dacă apăsați butonul temporizatorului de hibernare/ ceasului în timp ce aparatul e conectat, se afişează indicatorul SLEEP. Indicatorul timpului (minutele) se schimbă în următoarea ordine [90→80→70→...→10→OFF] în unități de 10 minute la fiecare apăsare.
2. Apăsați în mod repetat butonul pînă se afişează perioada dorită.
3. Aparatul de radio se deconectează cînd a expirat timpul setat.
4. Pentru a anula temporizatorul, apăsați temporizatorul de hibernare / butonul ceasului pînă cînd este afişat indicatorul OFF.
   Indicatorul SLEEP (hibernare) se stinge şi temporizatorul de hibernare e anulat.

**Verificarea timpului rămas**
Indicatorul SLEEP este afişat după setarea temporizatorului de hibernare.
Apăsați butonul temporizatorului de hibernare / ceasului, pentru a verifica timpul rămas pe temporizator.

## ● Deşteptător sonerie / Deşteptător radio

**NOTĂ**
- ○ Volumul deşteptătorului cu sonerie nu poate fi ajustat.
- ○ Dacă bateria reîncărcabilă se epuizează, e posibil ca deşteptătorul radio să nu funcționeze.
  Încărcați bateria înainte de a seta temporizatorul sau folosiți un adaptor AC.
- ○ Deşteptătorul radio se include la postul de radio şi la volumul de sunet selectate înainte de setarea temporizatorului. Acordați atenție setărilor de volum al sunetului şi de timp, pentru a evita un posibil deranj provocat la includerea radioului.

Atunci cînd timpul deşteptătorului este setat şi este selectat deşteptătorul cu sonerie, soneria sună la timpul presetat.
Atunci cînd deşteptătorul radio este selectat, radioul se conectează la postul de radio, la timpul presetat.

1. Setați timpul cu radioul deconectat.
2. Apăsați şi țineți apăsat butonul FM mode / al deşteptătorului timp de mai mult de 2 secunde, pentru a trece în regimul de deşteptător.
   Este afişat indicatorul ALARM.
3. Indicatorul „orei" clipeşte. Acționați selectarea sau apăsați butonul de căutare pentru a selecta „ora" dorită.
   Apăsați butonul FM mode / al deşteptătorului pentru a seta „ora". Indicatorul „minutelor" clipeşte. Acționați selectarea sau apăsați butonul de căutare pentru a selecta „minutul" dorit.
4. Apăsați butonul FM mode / al deşteptătorului pentru a memora ora setată.
   Indicatorul ALARM se stinge.
5. Informația de pe ecran se schimbă în următoarea ordine [deşteptător sonerie→deşteptător radio→nicio informație] la fiecare apăsare a butonului FM mode / al deşteptătorului.
6. Aparatul se conectează şi soneria sună sau se include radioul atunci cînd se ajunge la timpul setat.

**Deşteptătorul cu sonerie**
Pentru a deconecta deşteptătorul cu sonerie, apăsați butonul regimului FM / deşteptătorului. Atunci cînd nu este deconectat, deşteptătorul va mai suna timp de 1 minut şi apoi se va opri.
**Deşteptătorul cu radio**
Pentru a opri radioul, apăsați butonul de conectare. Cînd nu este deconectat, radioul funcționează timp de 30 de minute.
**Verificarea deşteptătorului**
Pentru a verifica timpul setat al deşteptătorului, apăsați butonul de selectare al bandei, atunci cînd dispozitivul este deconectat.

## ALTE FUNCȚII

## ● Conectarea unui dispozitiv extern

Puteți folosi aparatul de radio pentru a asculta un player MP3, MD sau CD.

1. Cu radioul şi dispozitivul extern deconectate, conectați cablul audio (ϕ3,5 mm, pe care îl puteți găsi într-un magayin de produse electrice) al dispozitivului extern la terminalul de intrare (AUX IN) pe partea laterală a aparatului de radio.

2. Conectaţi radioul şi apăsaţi butonul de selectare al benzii pentru a afişa semnul [AUX].

**NOTĂ**

○ Informaţiile de pe ecran se schimbă în următoarea ordine [FM→AM→AUX→FM] de fiecare dată cînd este apăsat butonul de selectare al benzii.

3. Conectaţi dispozitivul exterior pentru a demara ascultarea.
4. Ajustaţi volumul.
5. Pentru a decupla dispozitivul exterior, deconectaţi dispozitivul şi aparatul de radio înainte de a scoate cablul audio.

## ● Folosirea căştilor

Puteţi folosi căşti achiziţionate de la un magazin de produse electrice, pentru a asculta radioul.

**ATENŢIE**

○ Asiguraţi-vă că aţi scăzut volumul înainte de a conecta căştile.
În caz contrar riscaţi să provocaţi un sunet strident şi brusc, ceea ce poate afecta auzul.

1. Conectaţi căştile la cuibul pentru căşti pe partea laterală a aparatului de radio.
2. Boxele aparatului de radio nu funcţionează atunci cînd sînt conectate căştile.
3. Ajustaţi volumul.

## ● Încărcarea telefonului celular

**NOTĂ**

○ Atunci cînd folosiţi bateriile reîncărcabile ca sursă de alimentare, asiguraţi-vă că acestea sînt încărcate corespunzător. Dacă tensiunea din baterii e slabă, se poate să nu fie posibilă încărcarea telefonului celular.

○ Deconectaţi telefonul celular numai când se încarcă.
Nu trebuie să daţi sau să primiţi apeluri pe telefonul celular în proximitatea aparatului de radio întrucât radiorecepţia poate fi afectată negativ.

○ Timpul de încărcare variază în funcţie de tipul de telefon celular.

○ Nu folosiţi aparatul de radio pentru a încărca alte dispozitive decît telefonul celular.

1. Conectaţi un cablu de încărcare de tip USB, compatibil cu telefonul Dumneavoastră celular (procurat de la un magazin de articole electrice) la mufa de încărcare aflată pe partea laterală a radioului.
2. Conectaţi radioul şi apăsaţi butonul de selectare al benzii pentru a afişa semnul [AUX].

**NOTĂ**

○ Informaţiile de pe ecran se schimbă în următoarea ordine [FM→AM→AUX→FM] de fiecare dată cînd este apăsat butonul de selectare al benzii.

3. Selectaţi regimul AUX pentru a demara încărcarea.

## ● Activarea / dezactivarea (on / off) mesajelor vocale

În baza setărilor din fabrică, la conectare, aparatul redă mesajul „Welcome to HiKOKI Power Tools” („Vă salutăm în numele HiKOKI Power Tools”) şi la deconectare, mesajul „Presented by HiKOKI Power Tools” („Oferit de HiKOKI Power Tools”).

Pentru a anula redarea mesajelor, apăsaţi butonul de memorie 1 în timp ce aparatul e deconectat şi are afişat [OFF] pe ecran.

Pentru a reveni la redarea mesajelor, apăsaţi butonul de memorie 1 în timp ce aparatul e deconectat şi are afişat [ON] pe ecran.

# ÎNTREŢINERE ŞI VERIFICARE

**ATENŢIE**

○ Atunci cînd nu este folosit sau în timpul inspecţiei sau mentenanţei, asiguraţi-vă că aţi deconectat aparatul de radio de la sursa de curent şi înlăturaţi ştecherul de curent alternativ, bateriile reîncărcabile şi bateriile de rezervă.

## ● Verificarea şuruburilor de montare

Verificaţi regulat toate şuruburile de montare şi asiguraţi-vă că acestea sunt bine strânse. Dacă unul din şuruburi se slăbeşte, strângeţi-l imediat. Dacă nu faceţi acest lucru pot apărea pericole grave.

## ● Curăţarea exterioară

Atunci cînd aparatul de radio este murdar, curăţaţi-l cu o cîrpă uscată sau cu o cîrpă muiată în apă cu săpun. Nu folosiţi solvenţi clorici, benzină sau dizolvant, deoarece aceste soluţii pot distruge elementele plastice.

## ● Depozitarea aparatului de radio

Nu depozitaţi aparatul de radio în următoarele locuri.

○ La îndemâna copiilor sau uşor accesibil acestora
○ Locuri umede sau cu praf
○ Locuri cu temperaturi înalte, ca de exemplu interiorul unui automobil expus la soare
○ Locuri extrem de reci sau expuse direct curenţilor de aer rece
○ Locuri cu schimbări dramatice de temperatură
○ Locuri în care e expus la fum sau aburi, ca de exemplu în apropierea unor dispozitive de gătit sau de umezire

## ● Lista pieselor de schimb

**PRECAUŢIE**

Reparaţiile, modificarea şi verificarea Sculelor Electrice HiKOKI trebuie efectuate la o unitate service autorizată de HiKOKI.

Această listă de piese de schimb va fi de folos dacă o prezentaţi unităţii service autorizate de HiKOKI la solicitarea unei reparaţii sau a unei lucrări de întreţinere.

La utilizarea şi la întreţinerea sculelor electrice trebuie respectate reglementările şi standardele privind siguranţa în vigoare în fiecare ţară.

**MODIFICĂRI**

Gama de scule electrice produsă de HiKOKI este în permanenţă îmbunătăţită şi modificată, pentru a include cele mai noi descoperiri tehnologice.

De aceea, unele piese pot fi modificate fără notificare prealabilă.

# GARANŢIE

Garantăm sculele electrice HiKOKI în conformitate cu reglementările statutare/specifice ţării. Această garanţie nu acoperă defectele sau daunele provocate de utilizarea necorespunzătoare, abuz sau de uzura şi deteriorarea normale. În cazul în care aveţi reclamaţii, vă rugăm să trimiteţi scula electrică nedemontată, împreună cu CERTIFICATUL DE GARANŢIE care se găseşte la finalul prezentelor Instrucţiuni de utilizare, la o unitate service autorizată de HiKOKI.

**NOTĂ:**

Datorită programului de cercetare şi dezvoltare continuă al HiKOKI, prezentele specificaţii pot fi modificate fără notificare prealabilă.

## VARNOSTNA OPOZORILA V ZVEZI Z AKUMULATORSKIM RADIEM

**⚠ OPOZORILO**
**Preberite vas varnostna opozorila in navodila.**
*Z neupoštevanjem opozoril in navodil tvegate električni udar, požar in/ali resne telesne poškodbe.*

**Vsa opozorila in navodila shranite.**

1. **Uporabljajte le določeno napajalno napetost.**
   - Uporaba večje ali manjše napetosti pomeni nevarnost požara ali električnega udara.
2. **Preprečite poškodbe kabla vmesnika AC.**
   - Kabla ni dovoljeno spreminjati, na silo upogibati, zvijati ali vleči, nanj odlagati težkih predmetov ali ga položiti v bližino grelnih naprav.
   - Ko naprave ne uporabljate, iztaknite napajalni vtič (vmesnik AC) iz električne vtičnice in iz radia. Neupoštevanje tega navodila pomeni nevarnost električnega udara ali požara.
3. **Napajalnega vtiča (vmesnik AC) se ni dovoljeno dotikati z mokrimi rokami.**
   - Nevarnost električnega urada.
4. **Radia ni dovoljeno uporabljati v kopalnici ali pod tušem.**
   - Radi ni dovoljeno uporabljati v mokrih in vlažnih okoljih in ne na dežju.
     Nevarnost električnega udara, emisij dima ali okvare.
5. **Med nevihtami se ni dovoljeno dotikati antene FM ali napajalnega vtiča (vmesnik AC).**
   - Nevarnost električnega udara.
6. **Radia ni dovoljeno razstavljati ali spreminjati.**
   - Nevarnost električnega udara ali požara. Servise in popravila naročite v prodajalni, kjer ste napravo kupili, ali na pooblaščenem servisu HiKOKI.
7. **Vtaknite in potisnite napajalni vtič (vmesnik AC ) do konca giba.**
   - Prah ali umazanija med vtičem in električno vtičnico sta lahko vzrok za požar. Občasno iztaknite napajalni vtič in obrišite prah oz. umazanijo s suho krpo.
8. **Preprečite vdor predmetov ali vode v ohišje radia.**
   - Ne velja za vmesnik AC in akumulatorsko baterijo – preprečiti je treba vdor kovinskih ali vnetljivih predmetov skozi vratca zadaj – nevarnost električnega udara ali požara.
   - Preprečite vdor železnega prahu z basnega refleksa, prahu ali vode v radio.
9. **Ni dovoljeno sedati ali stopati na radio.**
   - Nevarnost nesreč ali okvar.
10. **Radia ni dovoljeno odlagati na nestabilne podlage ali visoko dvignjena mesta. Radia ni dovoljeno obešati na ročaj ali varovalni drog.**
    - Nevarnost padca radia in s tem poškodb oz. okvar.
11. **Preden vključite radio, zmanjšajte glasnost.**
    - Neupoštevanje tega navodila pomeni nevarnost nenadnega velikega hrupa in poškodb zvočnikov oz. sluha.
12. **Pred uporabo slušalk zmanjšajte glasnost.**
    - Poslušanje radia z visoko glasnostjo dalj časa pomeni nevarnost okvare sluha.
13. **Potem ko naložite drsni baterijski vložek, pritrdite drsni pokrov na sponko, tako da preprečite vreze in druge poškodbe, do katerih lahko pride med stikom z območjem sponke.**
14. **Rokujte z nadomestnimi baterijskimi vložki skrbno in previdno.**
    - Nepravilno rokovanje z baterijskimi vložki pomeni nevarnost preboda ali uhajanja vsebine in s tem požara, poškodb ali onesnaženja okolja. Obvezno upoštevajte varnostne ukrepe, kot sledi
      – Uporabljajte le specifične baterijske vložke
      – Baterijskih vložkov ni dovoljeno segrevati ali razstavljati
      – Baterijskih vložkov ni dovoljeno odvreči v ogenj ali vodo
      – Baterijskih vložkov ni dovoljeno napajati
      – Pravilno obrnite in namestite baterijske vložke in preprečite kratki stik
      – Rabljenih baterijskih vložkov ni dovoljeno ponovno uporabiti oz. ni dovoljeno uporabiti različnih vrst baterijskih vložkov
      – Ko radia ne uporabljate, vzemite ven baterijske vložke
      Ob morebitnem uhajanju vsebine iz baterijskih vložkov dobro obrišite ohišje baterijskega vložka.
      V primeru stika baterijske tekočine s kožo, prizadeto mesto dobro sperite.
      Če se izpiše , potem ko vključite napravo, v kateri je nameščena akumulatorska baterija, to pomeni, da je avtonomija baterije majhna.
      Radio napajajte z vmesnikom AC ali namestite napolnjeno akumulatorsko baterijo.
15. **Polnite samo s polnilnikom, ki ga je določil proizvajalec.**
    - Polnilnik, ki ustreza določenemu tipu akumulatorske baterije, lahko pomeni nevarnost požara, če ga uporabite z drugim tipom baterije.
16. **Radio je dovoljeno uporabljati le s specifičnimi akumulatorskimi baterijami.**
    - Uporaba drugih akumulatorskim baterij pomeni nevarnost poškodb ali požara.
17. **Akumulatorske baterije, ki jih ne uporabljate, shranite na mesto, kjer niso v stiku z drugimi kovinskimi predmeti, kot so sponke za papir, kovanci, ključi, žeblji, vijaki in drugi majhni kovinski predmeti, ki lahko ustvarijo stik med električnimi sponkami.**
    - Kratek stik s terminali na bateriji lahko povzroči opekline ali požar.
18. **Med zlorabo lahko tekočina priteče iz baterije; izgobajte se stiku z njo. Če slučajno pride do stika, takoj oprati z vodo. Če tekočina pride v stik z očmi, poščite dodatno zdravniško pomoč.**
    - Tekočina iz baterije lahko povzroči draženje ali opekline.
19. **Naročite servis radia na pooblaščenem servisu, kjer bodo uporabili enake nadomestne dele.**
    - Na ta način se zagotovi nadaljnja varnost radia.

## OSNOVNE FUNKCIJE

- Izbirati ročno / avtomatsko
- Shraniti (pomnilnik) (postaji 5 AM + 5 FM)
- Vklop / izklop radijskega alarma
- Visoko kakovostni stereo zvočnik + basni refleks
- Polniti mobilni telefon
- Združljivost akumulatorske baterija za električno orodje HiKOKI in vmesnika AC

## NAZIV DELOV

| | | | | | |
|---|---|---|---|---|---|
| ① | Antena FM | ⑯ | Gumb pomnilnika (1 - 5) | Ⓐ | Indikator sterea |
| ② | Ročaj | ⑰ | Gumb za iskanje (ura (-) gumb) | Ⓑ | Indikator uglaševalca |
| ③ | Vratca zadaj | ⑱ | Gumb za iskanje (ura (+) gumb) | Ⓒ | Indikator AUX |
| ④ | Zvočnik | ⑲ | Števílčnica za glasnost | Ⓓ | Indikator izčrpane baterije |
| ⑤ | Zaponka | ⑳ | Izbirna števílčnica | Ⓔ | Indikator stražnega mehanizma za mirovanje |
| ⑥ | Zunanja vhodna sponka (AUX IN) | ㉑ | Škatla za nadomestno baterijo | Ⓕ | Indikator alarma |
| ⑦ | Vtič za slušalke | ㉒ | Predelek za akumulatorsko baterijo | Ⓖ | Indikator alarmnega brenčala |
| ⑧ | Vtič vmesnika AC | ㉓ | Vmesnik AC | Ⓗ | Indikator radio alarma |
| ⑨ | Vtič za polnjenje (5 V 0,5 A) | ㉔ | Gumijasti trak | Ⓘ | Frekvenca |
| ⑩ | Varovalna letev | ㉕ | Pritrditev na kavelj | Ⓙ | Ura |
| ⑪ | Basni refleks | ㉖ | Vtična baterija | Ⓚ | Indikator pomnilnika |
| ⑫ | Gumb za vklop/izklop | ㉗ | Jermen | Ⓛ | Indikator oddajanja AM |
| ⑬ | Stražni mehanizme za mirovanje / uro | ㉘ | Drsni pokrov za sponko | Ⓜ | Indikator oddajanja FM |
| ⑭ | Gumb za izbiro frekvenčnega pasu | ㉙ | Sponka | Ⓝ | Indikator časa (AM / PM) |
| ⑮ | Način FM / gumb za alarm | ㉚ | Drsna baterija | | |

## SPECIFIKACIJE

| Model | UR18DSL |
|---|---|
| Frekvenčni pas | FM: 87,5 do 108 MHz<br>AM: 522 do 1620 KHz |
| Antena | FM: palična antena<br>AM: feritna palična antena (vgrajeno) |
| Zvočnik | 76 mm (8 Ω) x 2 |
| Vhodna sponka | AUX IN (ϕ 3,5 mm) |
| Izhodna sponka | Vtič za slušalke (ϕ 3,5 mm)<br>Vtič za polnjenje (5 V 0,5 A) |
| Maks. izhod | 9,6 V: 1,4 W x 2<br>12 V: 2,2 W x 2<br>14,4 V: 3,2 W x 2<br>18 V: 5 W x 2 |
| Napajanje | Drsni baterijski vložek : DC 14,4 V 18 V<br>Vtični baterijski vložek: DC 9,6 V 12 V 14,4 V, 18 V<br>Nadomestni baterijski vložki: DC 4,5 V, trije baterijski vložki AA<br>Napajanje v gospodinjstvu: AC 230 V (s priloženim vmesnikom AC) |
| Maks. velikosti zunaj | Dolžina 231 mm x širina 184 mm x višina 281 mm (antena zložena) |
| Teža | 3,3 kg |
| Standardni priključki | Vmesnik AC (DC 12 V 1A), 3x baterijski vložek AA |

**OPOMBA:**
**Akumulatorska baterija**
Za radio lahko uporabite večino akumulatorskih bateriji za električno orodje HiKOKI, razen:
3,6 V, 7,2 V 10,8 V 24 V in več

**ČAS OBRATOVANJA NA POSAMEZNO POLNJENJE BATERIJSKEGA VLOŽKA**

| Zmožnost baterijskega vložka | Čas obratovanja* |
|---|---|
| 1,3 Ah | Ok. 7 ur |
| 1,4 Ah | Ok. 8 ur |
| 1,5 Ah | Ok. 8 ur |
| 2,0 Ah | Ok. 11 ur |
| 2,4 Ah | Ok. 13 ur |
| 2,6 Ah | Ok. 14 ur |
| 3,0 Ah | Ok. 17 ur |
| 3,3 Ah | Ok. 18 ur |

* Čas obratovanja je približno določen (na izhodu 2 W × 2). Čas je odvisen od vrste baterijskega vložka, stanja polnjenja in pogojev uporabe.

## STANDARDNI PRIKLJUČKI

① Vmesnik AC .....1
② Baterijski vložek AA .....3

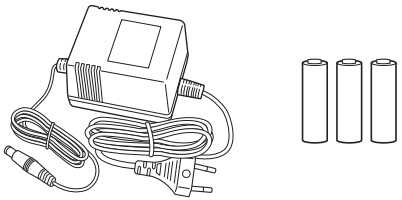

## PRED UPORABO

### ● Namestiti nadomestne baterijske vložke

Ko namestite nadomestne baterijske vložke, sistem ohrani nastavitev ure in frekvenc radio postaj.

1. Odklopite zaponko in odprite vratca zadaj. V notranjosti je prostor za nadomestne baterijske vložke. (**Skico. 1**)
2. Odprite prostor za baterijske vložke in vstavite tri baterijske vložke AA, ki so priloženi, ter pri tem upoštevajte označeno usmeritev polov.

**POZOR**

- ○ Obvezno pravilno obrnite baterijske vložke.
- ○ Zamenjajte vse baterijske vložke hkrati. Ne uporabljajte hkrati starih in novih baterijskih vložkov.
- ○ Baterijskih vložkov ni dovoljeno zavreči med gospodinjske odpadke ali v ogenj.

### ● Priklopiti vmesnik AC

S priloženim vmesnikom AC lahko napajate radio z električne vtičnice.

Potisnite nazaj gumijasti pokrov in povežite vmesnik AC na sponko za vmesnik AC. Nato vtaknite vtič vmesnika AC v električno vtičnico (**Skico. 2**).

Vmesnik AC je možno shraniti v zgornji del vratc zadaj. Potem ko ga shranite, vmesnik pritrdite z elastičnim trakom (**Skico. 3**).

**OPOMBA**

- ○ Ko hkrati uporabljate vmesnik AC in akumulatorsko baterijo, ima prednost vmesnik AC. Sistem ne troši energije iz baterije.
- ○ Radio nima funkcije napajanja. Akumulatorska baterija se ne polni, medtem ko hkrati uporabljate vmesnik AC in baterijo.

### ● Polnjenje akumulatorske baterije

**POZOR**

Potem ko naložite drsni baterijski vložek, pritrdite drsni pokrov na sponko, tako da preprečite vreze in druge poškodbe, do katerih lahko pride med stikom z območjem sponke.

**OPOMBA**

- ○ Baterije, ki niso združljive s to opremo, kot sledi.
  3,6 V, 7,2 V 10,8 V 24 V in več
- ○ Baterijskih vložkov ne namestite s prekomerno in nepotrebno silo. Če baterijskega vložka ni možno neovirano namestiti, to pomeni, da ga ne poskušate namestiti pravilno.
  Prepričajte se, da je vložek pravilno obrnjen in da ni vmes tujkov.
- ○ Radio nima funkcije polnjenja. Med hkratno uporabo vmesnika AC in akumulatorske baterije, se slednja ne polni.
  Če se izpiše ⌐/, potem ko vključite napravo, v kateri je nameščena akumulatorska baterija, to pomeni, da je avtonomija baterije majhna.
  Radio napajajte z vmesnikom AC ali namestite napolnjeno akumulatorsko baterijo.

**Namestiti vtični baterijski vložek (Skico. 4)**

Vstavite baterijski vložek v prostor v radiu, in sicer do konca giba, nato ga vpnite s paščkom.

Če jermen ni ustrezno dolg, nastavite dolžino jermena.

**Namestiti drsni baterijski vložek (Skico. 5)**

Odstranite drsni pokrov za sponko.

Poravnajte vložek z utori v radiu in vstavite vložek do konca giba.

### ● Nastaviti uro

Preden nastavite uro, izključite napajanje.

1. Pritisnite in zadržite pritisnjen gumb za stražni mehanizem za mirovanje / uro za več kot 2 sekundi. Utripati začne indikator za uro.
   S pritiskanjem na gumb za nastavitev frekvenčnega pasu v tem stanju, se na zaslonu preklaplja urni prikaz med 12- in 24-urnim načinom.
2. Zavrtite številčnico ali pritisnite na gumb za iskanje, tako da določite uro.
3. Ponovno pritisnite na gumb za stražni mehanizem za mirovanje / uro. Utripati začne indikator za minute.
4. Zavrtite številčnico ali pritisnite na gumb za iskanje, tako da določite minute.
5. Ponovno pritisnite na gumb za stražni mehanizem za mirovanje / uro, tako da shranite nastavitev ure.

**OPOMBA**

- ○ Urno nastavitev lahko shranite, če niso nameščeni nadomestni baterijski vložki.

## POSLUŠATI RADIO

**POZOR**

- ○ Preden pritisnete na gumb za vklop / izklop, zmanjšajte glasnost.
  Neupoštevanje tega navodila pomeni nevarnost nenadnega velikega hrupa in poškodb zvočnikov oz. sluha.

1. Radio vključite tako, da pritisnite na gumb za vklop/ izklop.
2. Pritisnite gumb za izbiro frekvenčnega pasu in nastavite radijski frekvenčni pas (FM ali AM).

**OPOMBA**

- ○ Zaslon se preklopi v vrstnem redu [FM→AM→AUX→FM], vsakokrat ko pritisnete na izbirni gumb.

3. S funkcijo: avtomatsko, ročno ali shrani (pomnilnik) nastavite postajo.
4. V primeru hrupa ali slabega sprejema glejte poglavje “Za boljši sprejem”.
5. S številčnico nastavite glasnost.
6. Radio izključite tako, da pritisnete na gumb za vklop/izklop.

## ● Avtomatsko izbiranje

Pritisnite na gumb za iskanje |◀◀ ali ▶▶|, tako da se zažene avtomatsko iskanje postaj z močnimi radijskimi valovi.
Ko sistem zazna postajo, jo predvaja 3 sekunde.
Pritisnite na gumb za iskanje, preden se zažene naslednje iskanje, če želite poslušati zaznano radijsko postajo.

## ● Ročno izbiranje

Vrtite številčnico in poiščite postajo, ki jo želite poslušati.

## ● Shraniti (pomnilnik)

Poiščite postajo, ki jo želite shraniti.
Pritisnite in zadržite pritisnjen gumb pomnilnika (1 do 5) več kot 2 sekundi, tako da se nastavitev shrani.
Na zaslonu spodaj levo se izpiše indikator pomnilnika MEMORY in pod njim številka, dodeljena gumbu pomnilnika.
Shraniti je možno 5 postaj AM in 5 postaj FM, in sicer z gumbi pomnilnika 1 do 5.
Če želite izbrati shranjeno postajo, pritisnite na gumb pomnilnika, ki ustreza shranjeni številki.

## ● Za boljši sprejem

**FM (Skico. 6)**
Nastavite dolžino, smer in kot antene, tako da zagotovite najboljši sprejem.
Ko je radio uglašen na oddajanje stereo FM, se izpiše STEREO.
V primeru hrupnega predvajanja stereo FM, pritisnite na gumb za način FM / alarm.
Radio se preklopi na mono (indikator STEREO ugasne) in hrup se zmanjša. Za ponastavitev na stereo sprejem ponovno pritisnite na gumb za način FM / alarm.
**AM (Skico. 7)**
Radio ima vgrajeno anteno. Obrnite radio, tako da poiščete smer z najboljšim sprejemom.
**Pozicionirati**
Med predvajanjem radia v vozilu ali zgradbi je lahko sprejem slabši. Za boljši sprejem prestavite radio v zgradbi v bližino okna.
Če radio namestite v bližino naprave, ki ustvarja hrup, lahko hrup ovira tudi predvajanje radia. Prestavite radio stran od vira hrupa.

## ● Avtomatski izklop

Radio se izključi samodejno po 8 urah.

## UPORABITI FUNKCIJO STRAŽNEGA MEHANIZMA

○ Radio se vključi/izključi ob prednastavljenem času.
○ Radio deluje kot budilka.

## ● Stražni mehanizem za mirovanje

Če nastavite stražni mehanizem za mirovanje, se radio izključi, potem ko preteče prednastavljeni čas.
1. S pritiskom na gumb za stražni mehanizem za mirovanje / uro, medtem ko je radio vključen , se izpiše indikator mirovanja SLEEP. Indikator časa (minute) se preklaplja v vrstnem redu [90→80→70→...→10→OFF] v 10-minutnih enotah, in sicer po vsakem pritisku na gumb.
2. Pritiskajte na gumb, dokler se ne izpiše želeni čas.
3. Radio se izključi po preteku nastavljenega časa.
4. Stražni mehanizem prekličete tako, da pritiskate na gumb za stražni mehanizem za mirovanje / uro, dokler se indikator ne preklopi na izklop “OFF”.
   Indikator mirovanja SLEEP ugasne in stražni mehanizem za mirovanje se prekliče.

**Preveriti preostanek časa**
Potem ko nastavite stražni mehanizem za mirovanje, se izpiše indikator SLEEP.
Če želite preveriti preostanek časa na stražnem mehanizmu, pritisnite na gumb za stražni mehanizem za mirovanje / uro.

## ● Brenčalni alarm / Radijski alarm

**OPOMBA**
○ Ni možno nastaviti glasnosti brenčalnega alarma.
○ Ko je avtonomija akumulatorske baterije majhna, stražni mehanizem za alarm morda ne deluje.
   Preden nastavite stražni mehanizem, napolnite baterijo ali uporabite vmesnik AC.
○ Radio alarm se vključi na postaji in z glasnostjo, kot ste ju izbrali, preden ste nastavili stražni mehanizem. Nastavite glasnost in čas tako, da preprečite nastajanje motenj ob vklopu radia.

Če nastavite čas alarma in brenčalo, se slednje vključi ob prednastavljenem času.
Če nastavite radio alarm, se radio vključi na izbrani postaji ob prednastavljenem času.
1. Nastavite čas, potem ko izključite radio.
2. Za več kot 2 sekundi pritisnite in zadržite gumb za način FM / alarm, tako da se sistem preklopi v način alarma.
   Izpiše se indikator ALARM.
3. Utripati začne indikator za uro “hour”. Zavrtite izbirno številčnico ali pritisnete na izbirni gumb, tako da nastavite uro.
   Pritisnite na gumb za način FM / alarm, tako da nastavite uro. Utripati začne indikator za minute “minutes”. Zavrtite izbirno številčnico ali pritisnite na gumb za iskanje, tako da nastavite minute.
4. Pritisnite na gumb za način FM / alarm, tako da shranite nastavitev ure.
   Indikator ALARM ugasne.
5. Zaslon se preklopi v vrstnem redu [brenčalni alarm→radijski alarm→ni prikaza], vsakokrat ko pritisnete na gumb za način FM / alarm.
6. Potem ko vključite radio, se vključi brenčalo ali začne radio predvajati ob prednastavljenem času.

**Brenčalni alarm**
Brenčalni alarm izključite tako, da pritisnete na gumb za način FM / alarm. Če se ne ugasne takoj, alarm opozarja še nadaljnjo 1 minuto in se nato izključi.
**Radio alarm**
Radio izključite tako, da pritisnete na gumb za vklop / izklop. Če se ne izključi takoj, radio predvaja še nadaljnjih 30 minut.
**Preveriti alarm**
Če želite preveriti časovno nastavitev za alarm pritisnite na gumb za izbiro pasu, medtem ko je radio izključen.

## DRUGE FUNKCIJE

## ● Povezati zunanjo napravo

Z radiem lahko poslušati predvajalnik MP3, MD ali CD.
1. Potem ko izključite radio in zunanjo napravo, povežite avdio kabel (ϕ3,5 mm, v prodaji v trgovinah z elektromaterialom) zunanje naprave, in sicer v zunanjo vhodno sponko (AUX IN) ob strani radia.
2. Vključite radio in pritisnite na izbirni gumb, tako da se vključi zaslon [AUX].

**OPOMBA**
○ Zaslon se preklopi v vrstnem redu [FM→AM→AUX→FM], vsakokrat ko pritisnete na izbirni gumb.
3. Vključite zunanjo napravo in poslušajte.

4. Nastavite glasnost.
5. Zunanjo napravo odklopite tako, da izključite napravo in radio, še preden odklopite avdio kabel.

## ● Uporabiti slušalke

Radio lahko poslušate s slušalkami, ki jih kupite v kateri koli trgovini z elektromaterialom.

**POZOR**

○ Preden povežete slušalke, obvezno znižajte glasnost – nevarnost nenadnega velikega hrupa in okvare sluha.

1. Povežite slušalke na vtič za slušalke ob strani radia.
2. Potem ko priključite slušalke, iz zvočnikov ni glasu.
3. Nastavite glasnost.

## ● Napolniti mobilni telefon

**OPOMBA**

○ Med uporabo akumulatorske baterije v smislu vira napajanja, najprej potrdite, da je akumulatorska baterija ustrezno napolnjena. Če je avtonomija baterije majhna, morda ne bo možno napolniti prenosnega telefona.
○ Odklopite mobilnik, če se seveda ne napaja.
Ne sprejemajte klicev in ne kličite z mobilnika v bližini radia – morebitni neželeni učinki na radijski sprejem.
○ Čas polnjenja je odvisen od vrste mobilnega telefona.
○ Radia ni dovoljeno uporabljati za napajanje naprav, razen prenosnega telefona.

1. Povežite kabel za polnjenje USB, ki ustreza specifikacijam mobilnega telefona (v prodaji v trgovini z elektromaterialom), na vtič za polnjenje ob strani radia.
2. Vključite radio in pritisnite na izbirni gumb, tako da se vključi zaslon [AUX].

**OPOMBA**

○ Zaslon se preklopi v vrstnem redu [FM→AM→AUX→FM], vsakokrat ko pritisnete na izbirni gumb.

3. Za zagon napajanja izberite način AUX.

## ● Vključiti / izključiti glasovna sporočila

Tovarniška privzeta nastavitev: potem ko napravo vključite, funkcija glasovnih sporočil predvaja nagovor: “Welcome to HiKOKI Power Tools” (dobrodošli v krogu uporabnikov električnega orodja) in potem ko napravo izključite: “Presented by HiKOKI Power Tools” (za vas električno orodje HiKOKI).
Glasovna sporočila izključite tako, da pritisnete na gumb pomnilnika 1, medtem ko je radio izključen in je na zaslonu izpisano [OFF].
Glasovna sporočila ponastavite tako, da pritisnete na gumb pomnilnika 1, medtem ko je naprava vključena in je na zaslonu izpisano [ON].

## VZDRŽEVANJE IN SERVIS

**OPOZORILO**

○ Ko radia ne uporabljate ali pred servisom oz. vzdrževanjem, obvezno iztaknite vtič AC, vzemite ven akumulatorske in nadomestne baterije.

## ● Pregled montažnih vijakov

Redno pregledujte montažne vijake, tako da se prepričate, da so pravilno priviti. Vse odvite vijake, takoj privijte. Če vijakov ne privijete, ustvarite situacijo resnih nevarnosti.

## ● Očistite zunanjost

Onesnaženi radio obrišite s suho mehko krpo ali krpo, navlaženo z milnico. Ni dovoljeno uporabiti topil z vsebnostjo klora, bencina ali razredčil za barve – nevarnost poškodb plastičnih delov.

## ● Shraniti radio

Radia ni dovoljeno shraniti, kot sledi:

○ V dosegu ali kjer je enostavno dostopno otrokom
○ vlažna in prašna mesta
○ visoke temperature, kot je notranjost vozila ali neposredno izpostavljeno sončni svetlobi
○ izredno hladna mesta ali neposredna izpostavljenost mrzlim prepihom
○ drastične spremembe temperature
○ dim ali hlapi, kot je bližina kuhalnih aparatov ali vlažilnikov

## ● Seznam delov

**POZOR**

Popravila, spremembe in servise električnega orodja HiKOKI lahko opravijo le na pooblaščenem servisu HiKOKI.
Seznam delov vam služi v pomoč pri naročanju servisa ali vzdrževanja električnega orodja na pooblaščenem servisu HiKOKI.
Za delo in vzdrževanje električnega orodja je treba upoštevati lokalne varnostne predpise in standarde.

**SPREMEMBE**

V podjetju HiKOKI električno orodje stalno izboljšujemo in spreminjamo, tako da ga izpopolnimo v smislu najnovejših tehnoloških standardov.
Temu ustrezno se lahko določeni deli spremenijo brez predhodnega obvestila.

## GARANCIJA

Garantiramo za HiKOKI električna orodja v skladu z ustavno/državno veljavnimi uredbami. Garancija ne pokriva napak ali poškodb, ki nastanejo zaradi nepravilne uporabe, zlorabe ali normalne obrabe. V primeru pritožbe pošljite nerazstavljeno električno orodje skupaj z GARANCIJSKIM CERTIFIKATOM, ki ga najdete na koncu teh navodil za uporabo, na pooblaščeni servisni center HiKOKI.

**OPOMBA:**

Podjetje HiKOKI vodi politiko stalnih raziskav in razvoja, zato se specifikacije v nadaljevanju lahko spremenijo brez predhodnega obvestila.

## ПРИВИЛА БЕЗОПАСНОСТИ ДЛЯ ИСПОЛЬЗОВАНИЯ РАДИОПРИЕМНИКА

**⚠ ПРЕДУПРЕЖДЕНИЕ**

**Прочтите все правила безопасности и инструкции.**

*Не выполнение правил и инструкций может привести к поражению электрическим током, пожару и/или серьезной травме.*

**Сохраняйте все правила и инструкции на будущее.**

1. **Следите за тем, чтобы напряжение источника питания соответствовало указанному.**
   - Несоответствие напряжение источника питания может привести к возникновению пожара или к поражению электрическим током.
2. **Избегайте повреждения шнура сетевого адаптера**
   - Не допускайте модификации, принудительного сгибания, скручивания или натягивания шнура, не ставьте на шнур тяжелые предметы и держите его вдали от нагревательных приборов.
   - Если устройство не используется, достаньте вилку (сетевого адаптера) из розетки и из радиоприемника. Несоблюдение данных требований может привести к поражению электрическим током или к возникновению пожара.
3. **Не касайтесь вилки (сетевого адаптера) мокрыми руками.**
   - Риск поражения электрическим током.
4. **Не используйте радиоприемник в ванной или в душе.**
   - Не используйте радиоприемник в мокрой или влажной среде или под дождем.
     Несоблюдение вышеуказанных требований может привести к поражению электрическим током, выделению дыма или к возникновению неисправности устройства.
5. **Запрещается прикасаться к FM антенне или вилке (сетевого адаптера) во время грозы.**
   - Риск поражения электрическим током.
6. **Не разбирайте и не производите модификацию радиоприемника.**
   - Это может привести к поражению электрическим током или к возникновению пожара. Проверка и ремонт должны осуществляться только в местах продажи или в сервисном центре HiKOKI power tool.
7. **Вилка (сетевой адаптер) должна быть вставлена в розетку как можно более плотно.**
   - Попадание пыли и грязи между контактами вилки и розетки может привести к возникновению пожара. Периодически необходимо извлекать штепсельную вилку и протирать ее с помощью куска сухой материи.
8. **Не допускайте попадания посторонних предметов или воды внутрь радиоприемника.**
   - Попадание какого-либо металлического или легковоспламеняемого предмета (не считая сетевого адаптера или аккумуляторной батареи) или воды за заднюю крышку прибора может привести к поражению электрическим током или к возникновению пожара.
   - Следите за тем, чтобы железный порошок из рефлексных низкочастотных динамиков, пыль ли вода не попадала в радиоприемник.
9. **Нельзя садиться или стоять на радиоприемнике.**
   - Риск возникновения несчастного случая или повреждения оборудования.
10. **Устройство необходимо располагать на твердой поверхности, избегая высоких мест. Не вешайте радио на ручках или поручнях.**
    - Такие действия могут привести к падению устройства, возникновению повреждений или неисправностей.
11. **Перед включением питания радио уменьшайте громкость звука.**
    - Если не соблюдать данное требование, то внезапный громкий звук при включении радио может привести к повреждению динамиков или к травмам органов слуха.
12. **Не следует слишком увеличивать громкость звука при использовании наушников.**
    - Повышенная громкость при прослушивании радио в наушниках может привести к нарушению слуха.
13. **Если батарея-слайдер не вставлена в отсек, то необходимо установить на место крышку батарейного отсека. Это позволит предотвратить порезы и другие травмы в результате прикосновения к контактам.**
14. **Проявляйте осторожность в обращении с резервными батареями.**
    - Неправильное обращение с батареями может привести к повреждению или протечке, что может стать причиной пожара, повреждения или загрязнения окружающей территории. Пожалуйста, соблюдайте следующие меры предосторожности:
      – Используйте только батареи, разрешенные техническими характеристиками устройства
      – Не нагревайте и не разбирайте батареи
      – Не бросайте батареи в огонь и в воду
      – Не заряжайте батареи
      – Во избежание короткого замыкания убедитесь, что полюса батареи правильно ориентированы
      – Не используйте батареи, бывшие в употреблении, а также батареи разного типа
      – Если радиоприемник не используется, батареи необходимо извлечь

      В случае возникновение утечки из батареи, необходимо досуха протереть отделение для батарей.
      При попадании жидкости из батарей на кожу, тщательно промыть этот участок тела.
      Если при включении радиоприемника со вставленной аккумуляторной батареей отображается ⊄, это означает, что батарея разряжена.
      Переключите радиоприемник на питание от сети переменного тока или вставьте заряженную батарею.
15. **Проводите перезарядку только с помощью зарядного устройства, предусмотренного производителем.**
    - Зарядное устройство, подходящее для одного типа аккумуляторных батарей, может послужить причиной пожара при использовании с другими батареями.
16. **Радиоприемник следует использовать только со специально для этого предназначенными аккумуляторными батареями.**
    - Использование других типов аккумуляторных батарей может создать риск получения травм или пожара.
17. **Если аккумуляторная батарея не используется, ее следует хранить вдали от других металлических предметов, например, скрепок, монет, ключей, гвоздей, шурупов и прочих небольших металлических предметов, которые могут замкнуть контакты батареи.**

- Замыкание выходов батареи может вызвать ожоги или пожар.

**18. При очень неблагоприятных условиях, из батареи может вытекать жидкость. Избегайте контакта с нею. При контакте с жидкостью промойте водой. При попадании в глаза обратитесь к врачу.**

- Жидкость, которая вытекает из батареи, может вызвать раздражение или ожог.

**19. Обслуживание радиоприемника должно выполняться квалифицированным специалистом по ремонту с использованием идентичных запасных частей.**

- Это гарантирует прежнюю безопасность радиоприемника.

## ОСНОВНЫЕ ФУНКЦИИ

- Ручной/Автоматический выбор
- Хранение (Память) (5 AM + 5 FM станций)
- Радио Вкл/Выкл/Будильник
- Высококачественная стереосистема + фазоинвертор
- Зарядка сотового телефона
- Совместимость с аккумуляторной батареей и сетевым адаптером HiKOKI power tool

## НАИМЕНОВАНИЯ ДЕТАЛЕЙ

| | | | | | |
|---|---|---|---|---|---|
| ① | FM антенна | ⑯ | Кнопка памяти (1 - 5) | Ⓐ | Индикатор стерео |
| ② | Ручка | ⑰ | Кнопка поиска (Кнопка часов (-)) | Ⓑ | Индикатор тюнера |
| ③ | Задняя крышка | ⑱ | Кнопка поиска (Кнопка часов (+)) | Ⓒ | Индикатор AUX |
| ④ | Динамик | ⑲ | Регулятор громкости | Ⓓ | Индикатор разрядки батареи |
| ⑤ | Крепление | ⑳ | Переключатель | Ⓔ | Индикатор таймера автоматического отключения |
| ⑥ | Наружный входной разъем (AUX IN) | ㉑ | Отделение для резервных батарей | Ⓕ | Индикатор будильника |
| ⑦ | Гнездо для наушников | ㉒ | Отсек аккумуляторной батареи | Ⓖ | Индикатор звонка будильника |
| ⑧ | Гнездо для сетевого адаптера | ㉓ | Сетевой адаптер | Ⓗ | Индикатор радио/будильник |
| ⑨ | Гнездо для зарядки (5 В, 0,5 А) | ㉔ | Резиновая лента | Ⓘ | Частота |
| ⑩ | Поручень | ㉕ | Зажим для крючка | Ⓙ | Часы |
| ⑪ | Отражатель басов | ㉖ | Сменная батарея | Ⓚ | Индикатор памяти |
| ⑫ | Кнопка питания | ㉗ | Ремень | Ⓛ | Индикатор диапазона AM |
| ⑬ | Кнопка таймера автоматического отключения/часов | ㉘ | Крышка батарейного отсека | Ⓜ | Индикатор диапазона FM |
| ⑭ | Кнопка переключателя диапазонов | ㉙ | Контакт | Ⓝ | Индикатор времени (до полудня (AM) / после полудня (PM)) |
| ⑮ | Кнопка режима FM/будильника | ㉚ | Батарея-слайдер | | |

## ТЕХНИЧЕСКИЕ ХАРАКТЕРИСТИКИ

| | |
|---|---|
| Модель | UR18DSL |
| Частотный диапазон | FM: от 87,5 до 108 МГц<br>AM: от 522 до 1620 КГц |
| Антенна | FM: Стержневая<br>AM: Ферритовый стержень (встроенный) |
| Динамик | 76 мм (8 Ω) x 2 |
| Входные разъемы | AUX IN (ф 3,5 мм) |
| Выходные разъемы | Разъем для наушников (ф 3,5 мм)<br>Гнездо для зарядки (5 В, 0,5 А) |
| Максимально достижимая выходная мощность | 9,6 В: 1,4 Вт x 2<br>12 В: 2,2 Вт x 2<br>14,4 В: 3,2 Вт x 2<br>18 В: 5 Вт x 2 |
| Источник питания | Батарея-слайдер: 14,4 В пост. тока, 18 В<br>Сменная батарея: 9,6 В пост. тока, 12 В, 14,4 В, 18 В<br>Резервные батареи: 4,5 В пост. тока, три батареи типа AA<br>Бытовое электропитание: 230 В переем. тока<br>(при использовании прилагаемого сетевого адаптера) |
| Максимальные внешние размеры | Длина 231 мм x ширина 184 мм x высота 281 мм (с втянутой антенной) |
| Вес | 3,3 кг |
| Стандартные принадлежности | Сетевой адаптер (12 В пост. тока 1 А), три батарейки типа AA |

**ПРИМЕЧАНИЕ:**
**Аккумуляторная батарея**
Для использования с данным радиоприемником подходит большинство аккумуляторных батарей для устройств HiKOKI power tools за исключением следующих.
3,6 В, 7,2 В, 10,8 В и 24 В и более

**ПРОДОЛЖИТЕЛЬНОСТЬ РАБОТЫ НА ОДНУ ЗАРЯДКУ АККУМУЛЯТОРА**

| Емкость аккумуляторной батареи | Время работы* |
|---|---|
| 1,3 Ач | Приблизительно от 7 часов |
| 1,4 Ач | Приблизительно от 8 часов |
| 1,5 Ач | Приблизительно от 8 часов |
| 2,0 Ач | Приблизительно от 11 часов |
| 2,4 Ач | Приблизительно от 13 часов |
| 2,6 Ач | Приблизительно от 14 часов |
| 3,0 Ач | Приблизительно от 17 часов |
| 3,3 Ач | Приблизительно от 18 часов |

* Время работы является приблизительным (при выходной мощности 2 Вт × 2). Оно может изменяться в зависимости от типа аккумуляторной батареи, условий зарядки и использования.

## СТАНДАРТНЫЕ АКСЕССУАРЫ

① Сетевой адаптер.....1
② Батарея типа AA .....3

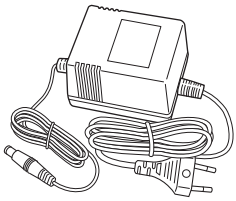

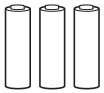

## ПЕРЕД НАЧАЛОМ ИСПОЛЬЗОВАНИЯ

### ● Вставка резервных батарей

Вставка резервных батарей позволяет сохранять настройки часов и частот радиостанций.

1. Ослабьте крепление и откройте заднюю крышку. Отделение для резервных батарей находится внутри. **(Рис. 1)**
2. Откройте отделение для батарей и вставьте три батареи типа AA, которые идут в комплекте с устройством, при этом необходимо убедиться, что ориентация полюсов батареек совпадает с указанной на рисунке.

**ОСТОРОЖНО**
○ Убедитесь, что полюса батарей ориентированы правильно.
○ Необходимо заменять все батареи одновременно. Не используйте вместе старые батареи и новые.
○ Не выбрасывайте батареи вместе с бытовыми отходами и не сжигайте их.

### ● Подключение сетевого адаптера

Прилагаемый сетевой адаптер может использоваться для питания радиоприемника от электрической розетки.
Оттянуть резиновую крышку и подключить сетевой адаптер к разъему для сетевого адаптера. Затем вставить вилку сетевого адаптера в электрическую розетку. (**Рис. 2**)
Сетевой адаптер может храниться в верхней части задней крышки. При хранении сетевого адаптера необходимо закрепить его с помощью эластичной ленты. (**Рис. 3**)
**ПРИМЕЧАНИЕ**
○ При одновременном использовании сетевого адаптера и аккумуляторной батареи сетевой адаптер имеет более высокий приоритет. В этом случае заряд батареи не расходуется.
○ Радиоприемник не имеет функции подзарядки. Аккумуляторная батарея не подзаряжается при одновременном подключении сетевого адаптера и батареи.

### ● Вставка аккумуляторной батареи

**ВНИМАНИЕ**
Если батарея-слайдер не вставлена в отсек, то необходимо установить на место крышку батарейного отсека. Это позволит предотвратить порезы и другие травмы в результате прикосновения к контактам.
**ПРИМЕЧАНИЕ**
○ Следующие батареи несовместимы с данным оборудованием.
3,6 В, 7,2 В, 10,8 В и 24 В и более
○ Не прилагайте чрезмерных усилий при вставке батареи. Если при вставке батарея продвигается тяжело, это говорит о том, что батарея вставляется не правильно.
Проверьте корректное расположение батареи, убедитесь в отсутствии посторонних предметов, которые могут помешать вставке.
○ Радиоприемник не имеет функции подзарядки. При одновременном использовании сетевого адаптера и аккумуляторной батареи батарея не подзаряжается.
Если при включении радиоприемника со вставленной аккумуляторной батареей отображается ⊄, это означает, что батарея разряжена.
Переключите радиоприемник на питание от сети переменного тока или вставьте заряженную батарею.

**Вставка сменной батареи (Рис. 4)**
Поместите батарею как можно глубже в корпус радиоприемника до того, как закрепить ее с помощью ремня.
При неподходящей длине ремня следует произвести его регулировку.
**Вставка батареи-слайдера (Рис. 5)**
Удалить крышку батарейного отсека.
Расположите батарею в соответствии с пазами в корпусе радиоприемника и вставьте ее до упора.

### ● Настройка часов

Отрегулируйте часы при отключенном питании.

1. Нажмите и удерживайте кнопку таймера автоматического отключения/часов более 2 секунд. Начнет мигать индикатор ˝часов˝.

Нажатие в этом состоянии кнопки переключателя диапазонов производит переключение между 12-часовым и 24-часовым режимами дисплея.
2. Поверните переключатель или нажмите кнопку поиска для выбора ″часов″.
3. Нажмите кнопку таймера автоматического отключения/часов снова. Начнет мигать индикатор ″минут″.
4. Поверните переключатель или нажмите кнопку поиска для выбора ″минут″.
5. Нажмите кнопку таймера автоматического отключения/часов снова для сохранения изменений.

**ПРИМЕЧАНИЕ**

○ Для сохранения выбранных настроек должны быть установлены резервные батареи.

## ПРОСЛУШИВАНИЕ РАДИО

**ВНИМАНИЕ**

○ До включения устройства уменьшите громкость звука.
Если не соблюдать данное требование, то внезапный громкий звук при включении радио может привести к повреждению динамиков или к травмам органов слуха.

1. Нажмите кнопку питания для включения радио.
2. Нажмите кнопку переключателя диапазонов и выберите радиодиапазон (FM или AM).

**ПРИМЕЧАНИЕ**

○ Каждый раз при нажатии кнопки выбора частоты дисплей будет меняться в следующей последовательности [FM→AM→AUX→FM].

3. Вручную, автоматически или используя память приемника, выберите радиостанцию.
4. В случае возникновения шумов или плохого приема необходимо обратиться к разделу “Улучшение качества приема”.
5. Поверните регулятор для настройки громкости звука.
6. Для выключения радио нажмите кнопку питания.

### ● Автоматический выбор

Нажмите кнопку поиска |◀◀ или ▶▶| чтобы начать автоматический поиск радиостанций с сильными радиочастотами.
При обнаружении станции радио будет проигрывать ее в течение трех секунд.
Чтобы продолжить прослушивание найденной станции необходимо нажать кнопку поиска до начала следующего цикла.

### ● Ручной выбор

Для поиска нужной Вам радиостанции поворачивайте переключатель выбора частоты.

### ● Сохранение (Память)

Настроиться на станцию, которую необходимо сохранить.
Нажмите и удерживайте кнопку памяти (от 1 до 5) более 2 секунд для сохранения данных о станции.
В левой нижней части дисплея появится индикатор MEMORY, под которым отображается заданный в памяти номер.
Кнопкам 1-5 можно присвоить информацию о 5 AM и 5 FM станциях.
Для выбора станции из списка сохраненных радиостанций необходимо нажать кнопку памяти, соответствующую сохраненному номеру.

### ● Для улучшения радиоприема

**FM (Рис. 6)**

Отрегулировать длину, направление и угол наклона антенны для обеспечения наилучшего приема.
При переключении в режим FM стерео вещания, будет отображаться надпись STEREO.
При большом количестве шумов во время прослушивания стерео передачи в FM диапазоне необходимо нажать кнопку режима FM / будильника.
Радиоприемник переключится в монофонический режим (индикатор STEREO отключается) для снижения уровня шума. Для возврата в режим стереоприема нажмите кнопку режима FM / будильника еще раз.

**AM (Рис. 7)**

Радиоприемник оснащен встроенной антенной. Переверните радио для поиска направления для наилучшего радиоприема.

**Месторасположение**

Плохой прием может быть следствием использования радиоприемника в здании или в транспортном средстве. Если приемник используется внутри здания, поместите радио у окна для обеспечения наилучшего приема радиостанций.
Шум может возникать в том случае, если радио размещено возле оборудования, которое производит помехи. Переместите радио дальше от источника шума.

### ● Автоматическое отключение

Радиоприемник отключается автоматически через 8 часов работы.

## ИСПОЛЬЗОВАНИЕ ФУНКЦИИ ТАЙМЕРА

○ Радио включается/выключается в установленное время
○ Использование радио в качестве будильника

### ● Таймер автоматического отключения

Установка таймера автоматического выключения приводит к отключению радиоприемника после того, как истечет заданное время.

1. Нажатие кнопки таймера автоматического отключения / часов при включенном питании отобразит индикатор автоматического отключения SLEEP. Индикатор времени (в минутах) будет изменяться в следующем порядке [90→80→70→...→10→ВЫКЛ] с интервалом в 10 минут при каждом нажатии кнопки.
2. Последовательно нажимайте кнопку до тех пор, пока не будет отображено необходимое время.
3. Радиоприемник будет выключен по истечении заданного времени.
4. Для отключения таймера, нажимайте кнопку автоматического отключения / часов до тех пор, пока индикатор не будет установлен в позицию OFF (ВЫКЛ).
Индикатор автоматического отключения SLEEP исчезает, и таймер автоматического отключения выключается.

**Проверка оставшегося времени**

Индикатор автоматического отключения SLEEP отображается при включенном таймере автоматического отключения.
Для проверки оставшегося времени таймера нажмите кнопку таймера автоматического отключения/часов.

### ● Звуковой будильник / Радио-будильник

**ПРИМЕЧАНИЕ**

○ Громкость звукового будильника отрегулировать нельзя.

○ Если уровень заряда аккумуляторной батареи низок, радио-будильник может не сработать.
До установки таймера зарядите аккумулятор или используйте сетевой адаптер.
○ Радио-будильник включается на той же станции и с той же громкостью, которые были заданы при установке таймера. Следует иметь это ввиду при установке таймера во избежание создания неудобств окружающим.

Если время будильника установлено и выбран звуковой будильник, то в назначенный момент радиоприемник начнет воспроизводить звук.
При выборе радио будильника, в назначенный момент времени радиоприемник начнет проигрывать радиостанцию.

1. Когда радиоприемник выключен, настройте время.
2. Нажать и удерживать кнопку режима FM / будильника в течение более 2 секунд для переключения в режим будильника.
Отображается индикатор [ALARM].
3. Начнет мигать индикатор “часы”. Повернуть переключатель или нажать кнопку поиска для выбора значения часов.
Нажать кнопку режима FM / будильника для установки значения часов. Начнет мигать индикатор “минуты”. Повернуть переключатель или нажать кнопку поиска для выбора значения минут.
4. Нажать кнопку режима FM / будильника для сохранения установленного времени.
Индикатор [ALARM] отключается.
5. Каждый раз при нажатии кнопки режима FM / будильника на дисплее будут отображаться режимы в такой последовательности [звуковой будильник→радио будильник→не установлен].
6. В назначенное время радиоприемник включается, и воспроизводится звуковой сигнал или передача радиостанции.

**Звуковой будильник**
Для отключения звукового сигнала необходимо нажать кнопку режима FM / будильника. Если сигнал будильника не был отключен, то он продлится 1 минуту и отключится самостоятельно.
**Радио будильник**
Для отключения радио необходимо нажать на кнопку питания. Если радио не было отключено, то оно будет продолжать работать в течение 30 минут.
**Проверка будильника**
Для проверки времени, на которое установлен будильник, необходимо нажать на кнопку переключения диапазонов при отключенном питании.

## ДРУГИЕ ФУНКЦИИ

### ● Подключение внешнего устройства

Радиоприемник моно использовать для прослушивания MP3, MD или CD проигрывателя.

1. Выключите радиоприемник и внешнее устройство, подключите звуковой шнур (ф 3,5 мм, можно приобрести в электротоварах) внешнего устройства к внешнему входному разъему (AUX IN) сбоку радиоприемника.
2. Включите радио и нажимайте кнопку выбора частоты, чтобы отобразить индикатор [AUX].

**ПРИМЕЧАНИЕ**
○ Каждый раз при нажатии кнопки выбора частоты дисплей будет меняться в следующей последовательности [FM→AM→AUX→FM].

3. Включите внешнее устройство для начала прослушивания.
4. Отрегулируйте громкость звука.
5. Для отсоединения внешнего устройства выключите радиоприемник и устройство до того, как отключить звуковой шнур.

### ● Использование наушников

Для прослушивания радио можно использовать наушники, приобретаемые в электротоварах.

**ВНИМАНИЕ**
○ Убедитесь, что до подключения наушников громкость звука была уменьшена.
Несоблюдение данного требования и внезапный громкий звук может привести к повреждению органов слуха.

1. Подключите наушники к гнезду для наушников сбоку радиоприемника.
2. При подключении наушников динамики радио не воспроизводят звук.
3. Отрегулируйте громкость.

### ● Зарядка мобильного телефона

**ПРИМЕЧАНИЕ**
○ При использовании в качестве источника питания аккумуляторной батареи необходимо убедиться в наличии достаточного заряда батареи. При низком уровне заряда будет невозможно зарядить мобильный телефон.
○ Отключите мобильный телефон, за исключением случая, если он заряжается.
Не выполняйте вызов и не принимайте звонки с помощью мобильного телефона в непосредственной близости от радиоприемника, так как это может негативно отразиться на качестве приема радиосигнала.
○ Время зарядки зависит от типа мобильного телефона.
○ Запрещается использовать данный радиоприемник для зарядки других устройств, кроме сотового телефона.

1. Подключить USB-кабель, подходящий для Вашего сотового телефона (можно приобрести в магазине электротехники) в гнездо для зарядки, расположенное на боковой панели радиоприемника.
2. Включите радио и нажимайте кнопку выбора частоты, чтобы отобразить индикатор [AUX].

**ПРИМЕЧАНИЕ**
○ Каждый раз при нажатии кнопки выбора частоты дисплей будет меняться в следующей последовательности [FM→AM→AUX→FM].

3. Чтобы начать зарядку необходимо выбрать режим AUX.

### ● Включение / выключение голосовых сообщений

При устанавливаемых по умолчанию заводских настройках при включении питания проигрывается голосовое сообщение “Welcome to HiKOKI Power Tools” (“Добро пожаловать в HiKOKI Power Tools”), а при выключении питания – “Presented by HiKOKI Power Tools” (“Представлено HiKOKI Power Tools”).
Для того, чтобы выключить воспроизведение голосовых сообщений, нажмите кнопку памяти 1 при выключенном питании, после чего на дисплее отобразится надпись [OFF] (выключено).
Для того, чтобы снова включить воспроизведение голосовых сообщений, нажмите кнопку памяти 1 при выключенном питании, после чего на дисплее отобразится надпись [ON] (включено).

## ТЕХНИЧЕСКОЕ ОБСЛУЖИВАНИЕ И ПРОВЕРКА

**ВНИМАНИЕ**

○ Если радиоприемник не используется или проводится осмотр или техническое обслуживание, необходимо достать вилку сетевого адаптера, аккумуляторную батарею и резервные батареи.

### ● Проверка установленных винтов

Регулярно проверяйте все установленные на инструменте винты, следите за тем, чтобы они были как следует затянуты. Немедленно затяните винт, который окажется ослабленным. Невыполнение этого правила грозит серьёзной опасностью.

### ● Наружная очистка

При загрязнении радиоприемника необходимо вытереть его мягкой чистой сухой или увлажненной мыльной водой тканью. Запрещается использовать хлористые растворители, бензин или разбавители для краски, так как они могут растворить пластмассу.

### ● Хранение радиоприемника

Не храните радиоприемник в следующих условиях.

○ В пределах досягаемости детей
○ Во влажных или пыльных местах
○ В местах, подверженных воздействию высоких температур (например, внутри автомобиля) или прямых солнечных лучей
○ В крайне холодных помещениях, под воздействием холодных потоков воздуха
○ В местах с резкими колебаниями температуры
○ В местах, где радиоприемник может подвергаться воздействию дыма или пара, например возле кухонного оборудования или увлажнителя

### ● Порядок записей по техобслуживанию

**ОСТОРОЖНО**

Ремонт, модификация и проверка электроинструментов HiKOKI должна проводиться только в авторизованных сервисных центрах HiKOKI. Данный список принесите в мастерскую вместе с инструментом для проведения ремонта или технического обслуживания.

При использовании или техобслуживании инструмента всегда следите за выполнением всех правил и норм безопасности.

**ЗАМЕЧАНИЕ**

Фирма HiKOKI непрерывно работает над усовершенствованием своих изделий, поэтому мы сохраняем за собой право на внесение изменений в технические характеристики, упомянутые в данной инструкции по эксплуатации, без предупреждения об этом.

## ГАРАНТИЙ

Мы гарантируем соответствие автоматических инструментов HiKOKI нормативным/национальным положениям. Данная гарантия не распространяется на дефекты или ущерб, возникший вследствие неправильного использование или ненадлежащего обращения, а также нормального износа. В случае подачи жалобы отправляйте автоматический инструмент в неразобранном состоянии вместе с ГАРАНТИЙНЫМ СЕРТИФИКАТОМ, который находиться в конце инструкции по обращению, в авторизованный центр обслуживания HiKOKI.

**ПРИМЕЧАНИЕ:**

На основании постоянных программ исследования и развития, HiKOKI оставляют за собой право на изменение указанных здесь технических данных без предварительного уведомления.

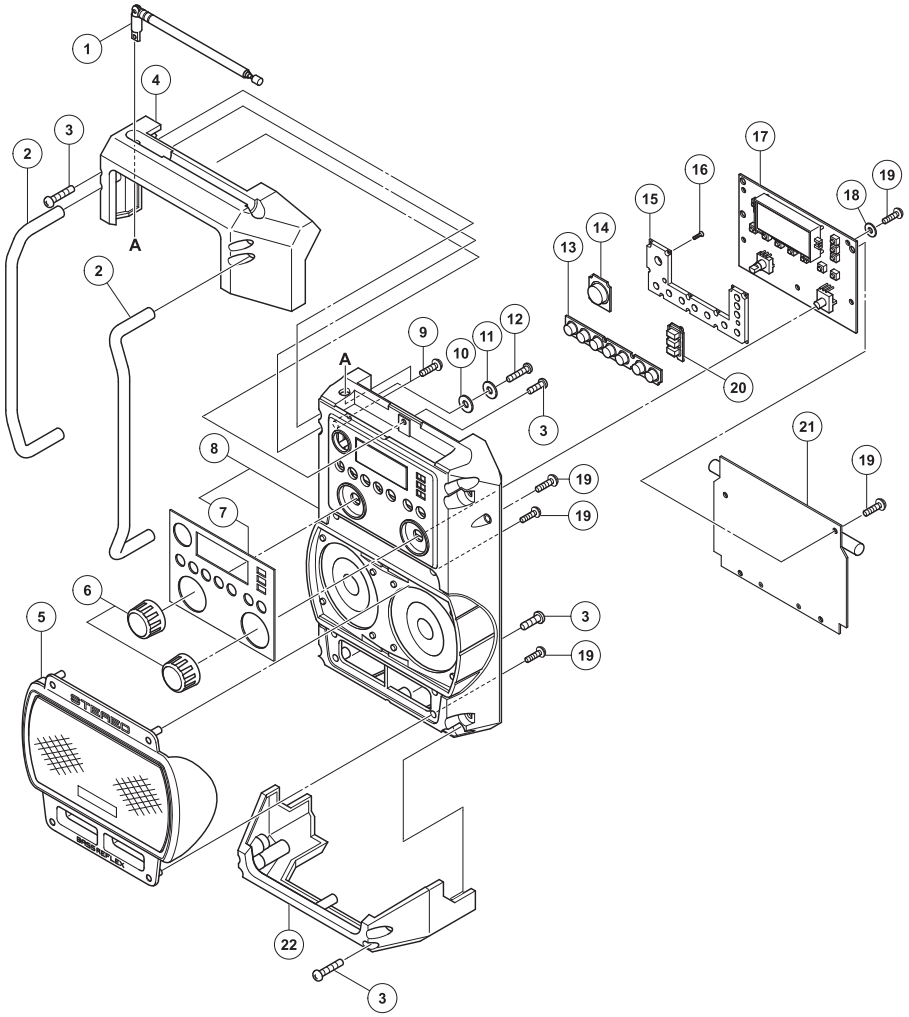


| ITEM NO. | PART NAME |
|---|---|
| 1 | ROD ANTENA |
| 2 | GUARD BAR |
| 3 | SCREW D4×15 |
| 4 | TPE COVER (A) |
| 5 | SPEAKER COVER |
| 6 | DIAL |
| 7 | FUNCTION LABEL |
| 8 | FRONT HOUSING ASS'Y |
| 9 | SCREW D3×10 |
| 10 | RUBBER WASHER |
| 11 | WASHER D4 |
| 12 | SCREW D4×15 |
| 13 | FUNCTION BUTTON |
| 14 | POWER BUTTON |
| 15 | BUTTON COVER |
| 16 | SCREW M1.7×5 |
| 17 | CONTROL PCBA |
| 18 | FIBRE WASHER |
| 19 | SCREW D2.5×10 |
| 20 | MODE BUTTON |
| 21 | FUNCTION PCBA |
| 22 | TPE COVER (B) |

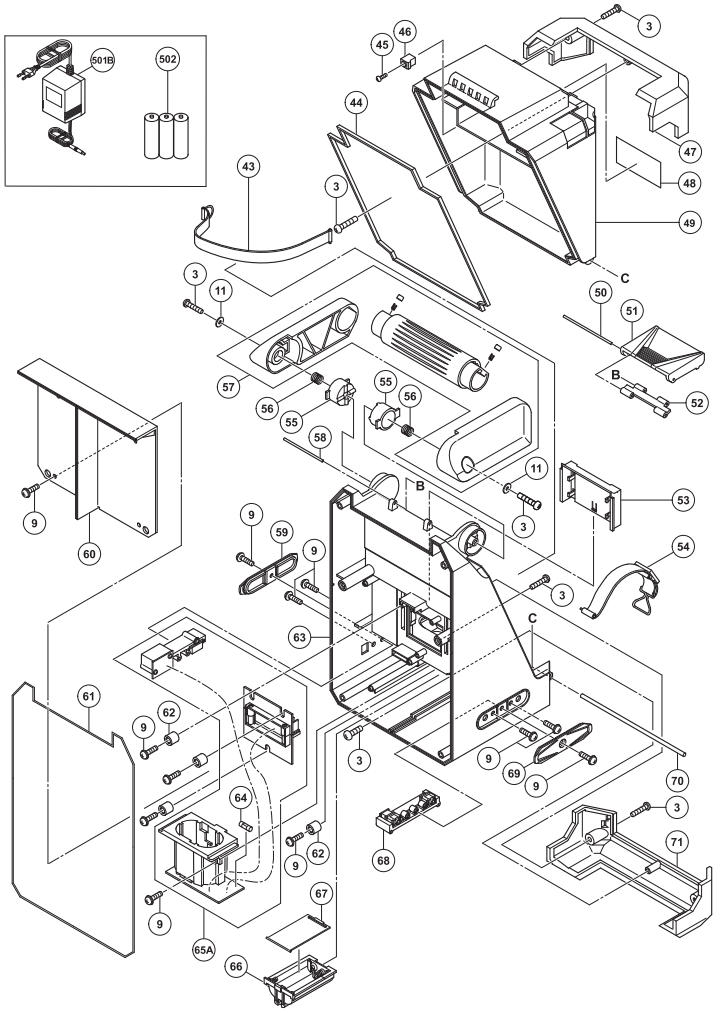


| ITEM NO. | PART NAME |
|---|---|
| 43 | ADAPTOR BELT |
| 44 | BACK DOOR PACKING |
| 45 | SCREW (BLACK) M2.6×8 |
| 46 | HOLDER COVER LOCKER |
| 47 | TPE COVER (D) |
| 48 | NAME PLATE |
| 49 | BACK DOOR |
| 50 | METAL SHAFT (B) |
| 51 | BUCKLE |
| 52 | BUCKLE CONNECTOR |
| 53 | BATTERY HOLDER COVER |
| 54 | BATTERY BELT |
| 55 | HANDLE BRACKET |
| 56 | HANDLE BRACKET SPRING |
| 57 | HANDLE |
| 58 | METAL SHAFT (C) |
| 59 | JACK COVER (L) |
| 60 | SPEAKER BACK COVER |
| 61 | FRONT ORING |
| 62 | BATTERY BOX WASHER |
| 63 | BACK HOUSING |
| 64 | FUSE (250V 2A) |
| 65A | TERMINAL ASS'Y |
| 66 | AA BATTERY BOX |
| 67 | BATTERY DOOR |
| 68 | JACK |
| 69 | JACK COVER (R) |
| 70 | METAL SHAFT (A) |
| 71 | TPE COVER (C) |
| 501B | AC ADAPTER |
| 502 | AA BATTERY |

English

## GUARANTEE CERTIFICATE

① Model No.
② Serial No.
③ Date of Purchase
④ Customer Name and Address
⑤ Dealer Name and Address
(Please stamp dealer name and address)

Čeština

## ZÁRUČNÍ LIST

① Model č.
② Série č.
③ Datum nákupu
④ Jméno a adresa zákazníka
⑤ Jméno a adresa prodejce
(Prosíme o razítko se jménem a adresou prodejce)

Deutsch

## GARANTIESCHEIN

① Modell-Nr.
② Serien-Nr.
③ Kaufdaturn
④ Name und Anschrift des Kunden
⑤ Name und Anschrift des Händlers
(Bitte mit Namen und Anschrift des Handlers abstempeln)

Türkçe

## GARANTİ SERTİFİKASI

① Model No.
② Seri No.
③ Satın Alma Tarihi
④ Müşteri Adı ve Adresi
⑤ Bayi Adı ve Adresi
(Lütfen bayi adını ve adresini kaşe olarak basın)

Ελληνικά

## ΠΙΣΤΟΠΟΙΗΤΙΚΟ ΕΓΓΥΗΣΗΣ

① Αρ. Μοντέλου
② Αύξων Αρ.
③ Ημερομηνία αγοράς
④ Όνομα και διεύθυνση πελάτη
⑤ Όνομα και διεύθυνση μεταπωλητή
(Παρακαλούμε να χρησιμοποιηθεί σφραγίδα)

Română

## CERTIFICAT DE GARANȚIE

① Model nr.
② Nr. de serie
③ Data cumpărării
④ Numele şi adresa clientului
⑤ Numele şi adresa distribuitorului
(Vă rugăm aplicați ştampila cu numele şi adresa distribuitorului)

Polski

## GWARANCJA

① Model
② Numer seryjny
③ Data zakupu
④ Nazwa klienta i adres
⑤ Nazwa dealera i adres
(Pieczęć punktu sprzedaży)

Slovenščina

## GARANCIJSKO POTRDILO

① Št. modela
② Serijska št.
③ Datum nakupa
④ Ime in naslov kupca
⑤ Ime in naslov prodajalca
(Prosimo vtisnite žig z imenom in naslovom prodajalca)

Magyar

## GARANCIA BIZONYLAT

① Típusszám
② Sorozatszám
③ A vásárlás dátuma
④ A Vásárló neve és címe
⑤ A Kereskedő neve és címe
(Kérjük ide elhelyezni a Kereskedő nevének és címének pecsétjét)

Русский

## ГАРАНТИЙНЫЙ СЕРТИФИКАТ

① Модель №
② Серийный №
③ Дата покупки
④ Название и адрес заказчика
⑤ Название и адрес дилера
(Пожалуйста, внесите название и адрес дилера)

| | |
|---|---|
| ① | |
| ② | |
| ③ | |
| ④ | |
| ⑤ | |

## Hikoki Power Tools Österreich GmbH
IndustrieZentrum NÖ –Süd, Straße 7, Obj. 58/A6 2355
Wiener Neudorf, Austria
Tel: +43 2236 64673/5
Fax: +43 2236 63373
URL: http://www.hikoki-powertools.at

## Hikoki Power Tools Hungary Kft.
1106 Bogáncsvirág u.5-7, Budapest, Hungary
Tel: +36 1 2643433
Fax: +36 1 2643429
URL: http://www.hikoki-powertools.hu

## Hikoki Power Tools Polska Sp. z o. o.
ul. Gierdziejewskiego 1
02-495 Warszawa, Poland
Tel: +48 22 863 33 78
Fax: +48 22 863 33 82
URL: http://www.hikoki-narzedzia.pl

## Hikoki Power Tools Czech s.r.o.
Modřická 205, 664 48 Moravany, Czech Republic
Tel: +420 547 422 660
Fax: +420 547 213 588
URL: http://www.hikoki-powertools.cz

## Hikoki Power Tools RUS L.L.C.
Kashirskoe Shosse 41, bldg. 2, 115409, Moscow, Russia
Tel: +7 495 727 4460
Fax: +7 495 727 4461
URL: http://www.hikoki-powertools.ru

## Hikoki Power Tools Romania S.R.L.
Ring Road, No. 66, Mustang Traco Warehouses, Warehouse
No.1, Pantelimon City, 077145, Ilfov County, Romania
Tel: +40 371 135 109
Fax: +40 372 899 765
URL: http://www.hikoki-powertools.ro

English

**EC DECLARATION OF CONFORMITY**

We declare under our sole responsibility that Cordless Radio, identified by type and specific identification code *1), is in conformity with all relevant requirements of the directives *2) and standards *3). Technical file at *4) – See below.
The European Standard Manager at the representative office in Europe is authorized to compile the technical file.
The declaration is applicable to the product affixed CE marking.

Deutsch

**EG-KONFORMITÄTSERKLÄRUNG**

Wir erklären in alleiniger Verantwortung, dass das durch den Typ und den spezifischen Identifizierungscode *1) identifizierte Baustellenradio allen einschlägigen Bestimmungen der Richtlinien *2) und Normen *3) entspricht. Technische Unterlagen unter *4) – Siehe unten.
Die Leitung der repräsentativen Behörde für europäische Normen und Richtlinien ist berechtigt, die technischen Unterlagen zusammenzustellen.
Die Erklärung gilt für die an dem Produkt angebrachte CE-Kennzeichnung.

Ελληνικά

**ΕΚ ΔΗΛΩΣΗ ΕΝΑΡΜΟΝΙΣΜΟΥ**

Δηλώνουμε με αποκλειστική μας ευθύνη ότι το Ραδιόφωνο μπαταρίας, το οποίο προσδιορίζεται από τον τύπο και ειδικό αναγνωριστικό κωδικό *1), είναι σύμφωνο με όλες τις σχετικές απαιτήσεις των Οδηγιών *2) και στα σχετικά πρότυπα *3). Τεχνικό Αρχείο στο *4) – Δείτε παρακάτω.
Ο Διαχειριστής Ευρωπαϊκών Προτύπων στο γραφείο εκπροσώπησης στην Ευρώπη είναι εξουσιοδοτημένος για τη σύνταξη του τεχνικού φακέλου.
Η δήλωση ισχύει μόνο για το προϊόν που είναι τοποθετημένη σήμανση CE.

Polski

**DEKLARACJA ZGODNOŚCI Z WE**

Oświadczamy na własną wyłączną odpowiedzialność, że Radio podanego typu i oznaczone unikalnym kodem identyfikacyjnym *1) jest zgodne ze wszystkimi właściwymi wymogami dyrektyw *2) i norm *3). Dokumentacja techniczna w *4) – Patrz poniżej.
Menedżer Norm Europejskich przedstawicielstwa firmy w Europie jest upoważniony do sporządzania dokumentacji technicznej.
Niniejsza deklaracja ma zastosowanie do produktu opatrzonego znakiem CE.

Magyar

**EK MEGFELELŐSÉGI NYILATKOZAT**

A kizárólagos felelősségünkre kijelentjük, hogy az Akkus rádió, mely típus és egyedi azonosító kód *1) alapján azonosított, megfelel az irányelvek vonatkozó követelményeinek *2) és szabványainak *3). Műszaki fájl a *4) - Lásd alább.
Az EU képviseleti iroda európai szabványügyi menedzsere jogosult a műszaki dokumentáció összeállítására.
Jelen nyilatkozat a terméken feltüntetett CE jelzésre vonatkozik.

Čeština

**PROHLÁŠENÍ O SHODĚ S ES**

Prohlašujeme na svou výhradní zodpovědnost, že rádio, identifikované podle typu a specifického identifikačního kódu *1), je v souladu se všemi příslušnými požadavky směrnic *2) a norem *3). Technický soubor *4) - viz níže.
K sestavení technické dokumentace je oprávněn manažer pro evropské standardy v evropském obchodním zastoupení.
Toto prohlášení platí pro výrobek označený značkou CE.

Türkçe

**AT UYGUNLUK BEYANI**

Tip ve özel tanım koduyla *1) tanımlı Akülü Radyo'nun direktiflerin *2) ve standartların *3) tüm ilgili gereksinimlerine uygun olduğunu tamamen kendi sorumluluğumuz altında beyan ederiz. Teknik dosya *4)'dedir – Aşağıya bakın.
Avrupa'daki temsilcilik ofisindeki Avrupa Standartları Yöneticisi, teknik dosyayı derlemek için yetkilendirilmiştir.
Beyan, üzerinde CE işareti bulunan ürünler için geçerlidir.

Română

**DECLARAȚIE DE CONFORMITATE CE**

Declarăm pe propria răspundere că Aparatul radio digital cu acumulator, identificat după tipul și codul de identificare specific *1), este în conformitate cu toate cerințele relevante ale directivelor *2) și ale standardelor *3). Fișier tehnic la *4) – Vezi mai jos.
Managerul standardelor europene de la biroul reprezentanței din Europa este autorizat să întocmească dosarul tehnic.
Declarația se referă la produsul pe care este aplicat semnul CE.

Slovenščina

**ES IZJAVA O SKLADNOSTI**

Na lastno odgovornost izjavljamo, da je Akumulatorski radio, označen z vrsto in posebno identifikacijsko kodo *1), v skladu z vsemi ustreznimi zahtevami direktiv *2) in standardov *3). Tehnična dokumentacija pod *4) – glejte spodaj.
Upravitelj evropskih standardov na predstavništvu v Evropi je pooblaščen za pripravo tehnične dokumentacije.
Deklaracija je označena na izdelku s pritrjeno oznako CE.

Русский

**ДЕКЛАРАЦИЯ СООТВЕТСТВИЯ ЕС**

Мы с полной ответственностью заявляем, что радиоприемник, идентифицируемый по типу и соответствующему идентификационному коду *1), отвечает всем соответствующим требованиям директив *2) и стандартов *3). Техническая документация в *4) – см. ниже.
Менеджер по европейским стандартам в представительстве в Европе уполномочен составлять техническую документацию.
Данная декларация относится к изделиям, на которых имеется маркировка CE.

*1) UR18DSL C339797S

*2) 2014/35/EU, 2014/30/EU, 2011/65/EU

*3) EN60065:2014
EN55032:2012/AC:2013

*4) Representative office in Europe
**Hikoki Power Tools Deutschland GmbH**
Siemensring 34, 47877 Willich, Germany

Head office in Japan
**Koki Holdings Co., Ltd.**
Shinagawa Intercity Tower A, 15-1, Konan 2-chome,
Minato-ku, Tokyo, Japan

29. 6. 2018
Naoto Yamashiro
European Standard Manager

CE

29. 6. 2018

A. Nakagawa
Corporate Officer

806
Code No. C99181896 A
Printed in China

Koki Holdings Co., Ltd.