HiKOKI

COIL NAILER
COIL NAGLER
CLOUEUR POUR COILS
CHIODATRICE A BOBINA
TROMMELSPIJKERAPPARAAT
CLAVADORA PARA COILS

NV 50AH

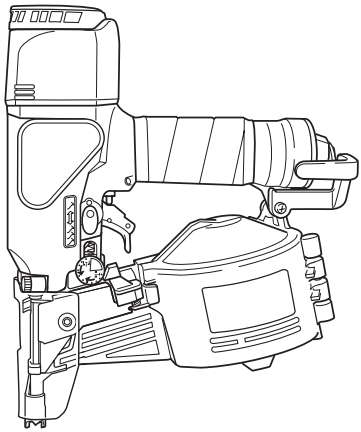

Read through carefully and understand these instructions before use.
Diese Anleitung vor Benutzung des Werkzeugs sorgfältig durchlesen und verstehen.
Lire soigneusement et bien assimiler ces instructions avant usage.
Leggete attentamente queste istruzioni prima dell'utilizzo.
Deze gebruiksaanwijzing s.v.p. voor gebruik zorgvuldig doorlezen.
Leer cuidadosamente y comprender estas instrucciones antes del uso.

Handling instructions
Bedienungsanleitung
Mode d'emploi
Istruzioni per l'uso
Gebruiksaanwijzing
Instrucciones de manejo

GENERAL OPERATIONAL PRECAUTIONS

1. **Operate the power tool safely for correct uses.**
   Do not use the power tool for uses other than those specified in this handling instructions.
2. **For safe operation, handle the power tool correctly.**
   Please follow the instructions given in this instruction manual and correctly handle this tool so as to ensure safe operation. Never let the tool be used by children or people who do not know enough to be able to handle it correctly, or let it be used by people who cannot operate it correctly.
3. **Confirm the safety of the workshop.**
   Keep unauthorized people away from the workshop. Especially children should be kept away.
4. **The right parts in the right places.**
   Do not remove any of the covers or screws. Keep them in place as they have their functions.
   Moreover, because it would be dangerous, never make modifications to the tool or use it after making modifications.
5. **Check the tool before using it.**
   Before using the tool, always check that no parts of it are broken, that all screws are completely tight, and that no parts are missing or rusty.
6. **Excessive work could cause accidents.**
   Do not make tools and accessories work beyond their abilities. Excessive work not only damages the power tool but also it is dangerous in itself.
7. **Stop operation immediately if abnormalities are noticed.**
   Stop operation if you notice abnormalities, or if the power tool does not work properly; have the power tool inspected and serviced.
8. **Look after the power tool carefully.**
   If you drop or knock the power tool against things, the outer frame may be deformed and cracks or other kinds of damage may occur, so please handle it with sufficient care. Also, do not scratch or engrave signs on the power tool. Owing to high pressure air inside the tool and cracks in the surface are dangerous.
   Never use the power tool if a crack develops or if air is escaping from a crack.
9. **Take good care for a long service life.**
   Always take good care of the power tool and keep it clean.
10. **Inspection at regular intervals is essential for safety.**
    Inspect the power tool at regular intervals so that the power tool can be operated safely and efficiently at all times.
11. **Consult an authorized service center if repair or parts replacement is necessary.**
    Ensure that the power tool is serviced by authorized service centers only, and that only genuine, replacement parts are used.
12. **Keep the power tool in a proper place.**
    When not in use, the power tool should be kept in a dry place out of the reach of children. Put into the body about 2cc oil through the hose joint to protect the tool from rust.
13. **The exploded assembly drawing on this handling instructions should be used only for authorized service center.**

PRECAUTIONS ON USING NAILER

1. **Safe operation through correct usage**
   This tool was designed for driving nails into wood and similar materials. Use it for its intended purpose only.
2. **Make sure air pressure is within the rated range of air pressure.**
   Please make sure that the air pressure is within a range of 4.9 bar – 8.3 bar (70 ~ 120 psi.), and that the air which is used is clean and dry. If the air pressure is greater than 8.3 bar (120 psi.), the service life of the power tool will be shortened and dangerous conditions could develop. Tools shall not be connected to pressure which potentially exceeds 14 bar (200 psi.).
3. **Never operate the equipment with high-pressure gases other than compressed air.**
   Never use carbon dioxide, oxygen or other gases from pressurized containers under any circumstances.
4. **Be careful of ignition and explosions.**
   Since sparks may fly during nailing, it is dangerous to use this tool near lacquer, paint, benzine, thinner, gasoline, gas, adhesives and similar inflammable substances as they may ignite or explode. Under no circumstances should this tool therefore be used in the vicinity of such inflammable material.
5. **Always wear eye protection (protective goggles).**
   When operating the power tool, always wear eye protection, and ensure that surrounding people wear eye protection too.
   The possibility of fragments of the wire or plastic linking the nails or nails that were not properly hit entering the eye is a threat to sight. Eye protection can be bought at any hardware store. Always wear eye protection while operating this tool. Use either eye protection or a wide vision mask over prescription glasses.
   Employers should always enforce the use of eye protection equipment.
6. **Protect your ears and head.**
   When engaged in nailing work, please wear ear mufflers and head protection. Also, depending on condition, ensure that surrounding people also wear ear mufflers and head protection.
7. **Pay attention to those working close to you.**
   It would be very dangerous if nails that were not properly driven in should hit other people. Therefore, always pay attention to the safety of the people around you when using this tool. Always make sure that nobody's body, hands or feet are close to the nail outlet.
8. **Never point the nail outlet toward people.**
   Always assume the tool contains fasteners.
   If the nail outlet is pointed toward people, serious accidents may be caused if you mistakenly operate the tool. When connecting and disconnecting the hose, during nail loading or similar operations, be sure the nail outlet is not pointed towards anyone (including yourself). Even when no nails are loaded at all, it is dangerous to operate the tool while pointing it at someone, so never attempt to do so. No horseplay. Respect the tool as a working implement.
9. **Before using the power tool, check the push lever.**
   Before using the power tool make sure to check that the push lever and valve operate properly. Without nails loaded into the power tool, connect the hose and check the following. If the sound of operation occurs this indicates a fault, so in such a case do not

use the power tool until it has been inspected and repaired.
- ○ If merely pulling the trigger causes operating sound of drive bit movement occur, the power tool is faulty.
- ○ If merely depressing the push lever against the material to be nailed causes the sound of drive bit movement to occur, the power tool is faulty. Furthermore, with regard to the push lever, please note that it must never be modified or removed.

10. **Use specified nails only.**
Never use nails other than those specified and described in this handling instructions.
11. **Be careful when connecting the hose.**
When connecting the hose and loading nails in order not to fire the tool by mistake, make sure of the following.
- ○ Do not touch the trigger.
- ○ Do not allow the firing head to contact with any surface.
- ○ Keep the firing head down.
Strictly observe the above instructions, and always make sure that no part of the body, hands or legs is ever in front of the nail outlet.

12. **Do not carelessly place your finger on the trigger.**
Do not place your finger on the trigger except actually nailing. If you carry this tool or hand it to someone while having your finger on the trigger, you may inadvertently firing a nail and thus cause an accident.
13. **Completely Close the nail guide and do not open it during operation.**
If nailing is attempted when the nail guide is open, nails will not be driven into the timber, and there is a risk of dangerous discharge.
14. **Press the nail outlet firmly against the material to be nailed.**
When driving in nails, press the nail outlet firmly against the material to be nailed. If the outlet is not applied properly, the nails may rebound.
15. **Keep hands and feet away from the firing head when using.**
It is very dangerous for a nail to hit the hands or feet by mistake.
16. **Beware of the tool's kickback**
Do not approach the top of the tool with your head etc. during operation. This is dangerous because the tool may recoil violently if the nail currently being driven in comes into contact with a previous nail or a knot in the wood.
17. **Take care when nailing thin boards or the corners of wood.**
When nailing thin boards, the nails may pass right through, as may also be the case when nailing the corners of wood due to deviation of the nails. In such cases, always make sure that there is no one (and nobody's hands or feet; etc.) behind the thin board or next to the wood you are going to nail.
18. **Simultaneous nailing on both sides of the same wall is dangerous**
Under no circumstances should nailing be performed on both sides of a wall at the same time. This would be very dangerous since the nails might pass through the wall and thus cause injuries.
19. **Do not use the power tool on scaffoldings, ladders.**
The power tool shall not be used for specific application for example:
- – when changing one driving location to another involves the use of scafforldings, stairs, ladders or ladder alike constructions, e.g. roof laths,
- – closing boxes or crates,
- – fitting transportation safety systems e.g. on vehicles and wagons

20. **Do not disconnect the hose with your finger on the trigger.**
If you disconnect the hose with your finger on the trigger, the next time the hose is connected, there is a danger that the power tool will fire a nail spontaneously, or operate incorrectly.
21. **Disconnect the hose and take out any nails left in the magazine after use.**
Disconnect tool from compressed air before doing tool maintenance, cleaning a jammed fastener, leaving work area, moving tool to another location, or after use. It is very dangerous for a nail to be fired by mistake.
22. **When removing a nail which has become stuck, make sure to first of all disconnect the hose and release compressed air.**
When removing a nail which has become stuck in the nail outlet, first of all make sure to disconnect the hose and release compressed air inside the power tool.
Accidental firing of the nail could be very dangerous.
23. **To avoid hazards caused by falling nails, never open the magazine with the nail outlet facing downward while loading nails.**
24. **A female plug (air socket) should not be used in the body.**
If a female plug is installed in the body, the compressed air sometimes can not be drawn when the hose is disconnected so avoid this.
The tool and air supply hose must have a hose coupling such that all pressure is removed from the tool when the coupling joint is disconnected.
25. **Do not remove the dust cover**
Never operate with the dust cover removed in order to avoid the danger of breakage of the wire or plastic retaining the nails or missed-fired nails flying about.

SPECIFICATIONS

Type of power	Piston reciprocating
Air pressure (Gauge)	4.9 – 8.3 bar (70 – 120 psi.)
Applicable nails	Refer to Nail selection
Amount of loadable nails	200 – 400 nails (1 coil)
Size	252 mm (L) × 269 mm (H) × 112 mm (W) (9-15/16" × 10-19/32" × 4-13/32")
Weight	1.4 kg (3.1 lbs)
Nail-feeding method	Piston reciprocation
Hose (inside diam.)	6 mm (1/4")

NAIL SELECTION

Choose a suitable nail from Fig. Nails which are not shown in Fig. can not be driven with this tool. Nails are linked and rolled.

Nail	
Min.	Max.
4.6 mm (.181″)	4.8 mm (.189″)
27 mm (1-1/16″)	50 mm (2″)
1.8 mm (.071″)	2.3 mm (.091″)

Dimensions of nails

STANDARD ACCESSORIES

(1) Eye protector 1
(2) Hexagon bar wrench for M4 screw 1
(3) Hexagon bar wrench for M5 screw 1
(4) Hexagon bar wrench for M6 screw 1
(5) Oiler 1
(6) Case 1

OPTIONAL ACCESSORY

○ Sequential Fire Parts Set (Code No.881-012)
With the sequential fire parts,the nail is driven only by squeezing the trigger after pushing down the push lever.
By installing these parts, driving nails into improper positions and unexpected firing of nails caused by accidental operation of the push lever can be prevented.

APPLICATIONS

○ Construction work such as wall sheathing, roof decking, subflooring.
○ Mobile and modular home construction.

PREPARATION PRIOR TO OPERATION

1. Prepare the hose
Be sure to use the hose provided with minimum 6 mm (1/4″) inside diameter.

NOTE:
The air supply hoses must have a minimum working pressure rating of 12.8 bar (180 psi) or 150 percent of the maximum pressure produced in the air supply system, whichever is higher.

2. Check on safety

CAUTIONS:
○ Unauthorized persons (including children) must be kept away from the equipment.
○ Wear eye protector.
○ Check the retaining screws which fix the exhaust cover, etc. for tightness.
Check the nailer for air leaks and defective or rusty parts.
○ Check whether or not the push lever works correctly. Also check whether or not any dirt has adhered to the moving parts of the push lever.
○ Recheck on operational safety.

BEFORE USE

1. Check the air pressure

CAUTION:
The air pressure must be constantly maintained at 4.9 – 8.3 bar (70 – 120 psi.).
Adjust the air pressure between 4.9 to 8.3 bar (70 – 120 psi.) according to the diameters and length of nails and hardness of the wood being nailed. Pay special attention to the output pressure, capacity, and piping on the air compressor, so that air pressure does not exceed the specified limit. Note that excessive pressure may affect overall performance, service life, and safety.

2. Lubrication

(1) Prior to operating this nailer, be sure to provide an air set between the air compressor and this device. Lubrication through the air set offers smooth operation, extended service life, and anticorrosion.
Adjust the oiler so that a single drop of oil is supplied at intervals of 5 to 10 nailing cycles.
(2) It is recommended using the recommended oil (SHELL TONNA). Other applicable oils are listed. Never mix two or more types of different oils.

3. Loading nails

(1) Load nails in the magazine
○ Grip the nail guide and knob with fingers. Then depress the knob to open the nail guide towards the left. (See **Fig. 1**.)

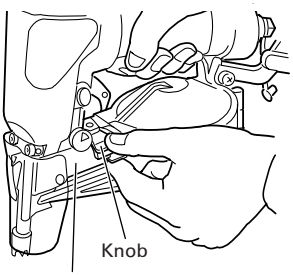

Fig. 1

○ Adjust the position of the nail holder according to the length of the nail. (**Fig. 2**)

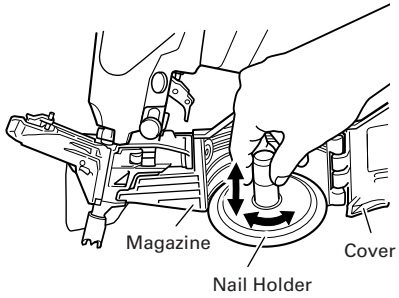

Fig. 2

For adjustment, turn the nail holder ① counterclockwise about 90 degrees. Move the nail holder ② up and down, adjust to the length of a nail to be used, and adjust the surface of the nail holder to the marked position of the magazine.
Turn the nail holder ③ clockwise (about 90 degrees) until it goes click. (**Fig. 3**)

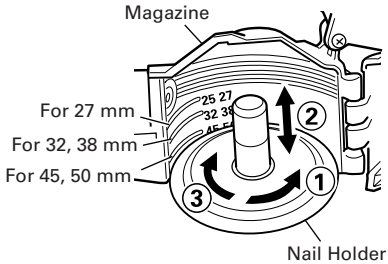

Fig. 3

○ Load the nails in the magazine.
At this time, if the wound portion of nails is inserted after it is once pulled out beforehand, the subsequent work can be much facilitated. (**Fig. 4**)

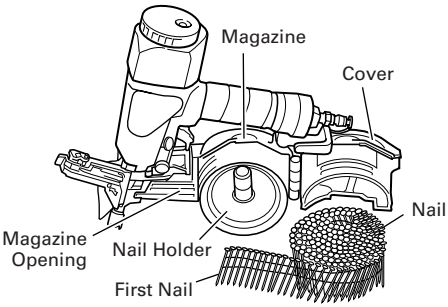

Fig. 4

○ Bring the nail holder down to the magazine side, and close the cover after making sure that the nails are completely loaded in the magazine.

NOTE:
Before loading the nails in the magazine, position the nail holder according to the length of the nail. If the nail holder position is not adjusted, the nail jams. If the cover is forcibly closed without adjusting the position of the nail holder, the nail holder may be damaged.

(2) Load nails in the guide
Extend the nail line from the magazine.
Insert the first nail into the driving hole and the second nail between the pawls of the feeder. Insert the nail so that the nail head engages the guide slot. (**Fig. 5**)

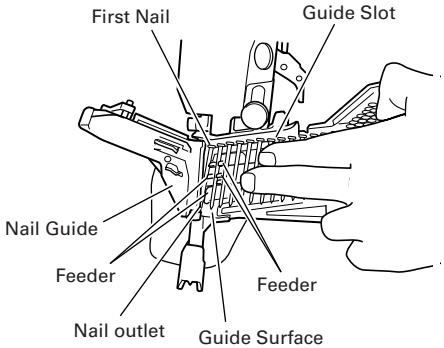

Fig. 5

(3) Close nail guide
After making sure that the cover is closed, hook your finger to the nail guide and the knob, and while pushing the knob down, turn the nail guide clockwise to completely close it. (**Fig. 6**)
The above operation completes the loading of nails.

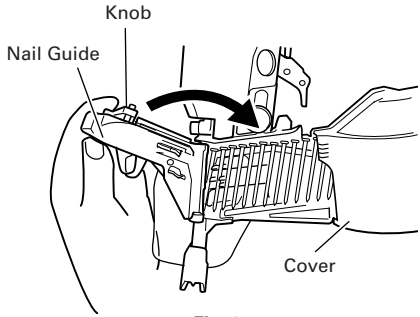

Fig. 6

NOTE:
The nail guide may not close properly or the nails may not advance properly if the linked bands or nails do not enter into the indicated position or the nails come away from the guide surface or the wire linked nails are warped.

CAUTION:
To prevent unintentional operation, never touch the trigger or place the top end of the push lever on a work bench or floor. Also, never face the nail outlet toward any of a person.

HOW TO USE THE NAILER

CAUTIONS:

○ Never use the head or body of this nailer as a hammer.

○ Take precautions to ensure the safety of persons in the vicinity during operation.

1. Nailing procedures

(1) Method of intermittently driving nails (single shot)
The single-contact change lever is in the single shot position (see **Fig. 8**).
This nailer includes a single shot structure to allow driving of a single nail by pushing down the push lever and pulling the trigger (see **Fig. 7**).

CAUTIONS:

○ [Method of intermittently driving nails (single shot)] explained here is not [Sequential fire]. When Single-contact Change Lever is at the Single shot position, if the push lever is pushed up in a state where the trigger is pulled, only one piece of nail in the shooting muzzle is fired: Be careful!
In the event it is used by Sequential fire, use the Sequential Fire Parts Set of Optical Accessory.

○ If you do not pull the trigger quickly and crisply while in the single shot mode, the nailer will bounce and shoot several nails instead of just one. To avoid this, be sure to pull the trigger quickly and crisply.

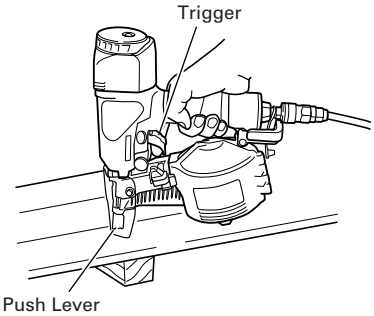

Fig. 7

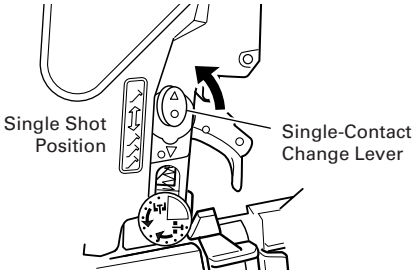

Fig. 8

○ Push lever
When depressing the nail outlet, be sure to fully lift the push lever (see **Fig. 7**) to release the safety lock. Thus, nails cannot be driven without releasing the safety lock even though the trigger is pulled.

(2) Method for consecutive driving of nails (contact drive)
The single-contact change lever is in the contact driving position (see **Fig. 10**).
Use the accessory hexagon bar wrench to turn the single-contact change lever to the contact driving position.
First pull back the trigger. Then press the nail outlet on the workpiece. Driving of nails will start. (**Fig. 9**)

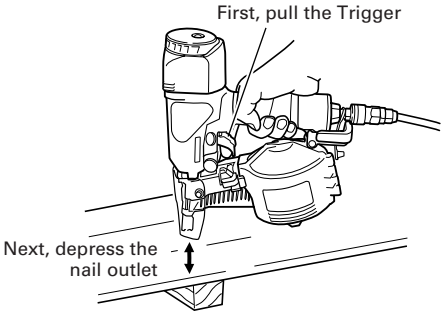

Fig. 9

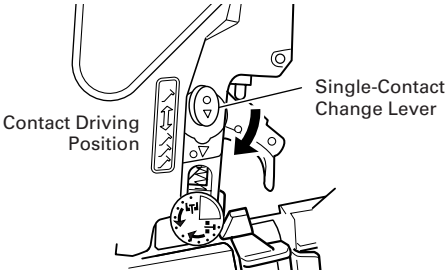

Fig. 10

CAUTION:

Exercise care when nailing corners of lumber. When consecutive nailing is carried out at corners of lumber, a nail may go astray or break through the corner.

NOTES:

○ Precautions on no-load operation
Sometimes nailing will continue after driving in all nails previously contained in the magazine.
This is termed “no-load operation”. Such operation may deteriorate the bumper, magazine, and nail feeder. To avoid no-load operation, occasionally confirm the amount of remaining nails. On the other hand, all nails should be removed after using this nailer.

○ After completing operation, put into the body about 2cc oil through the hose joint to protect the tool from rust.

○ Under low temperature conditions, the machine sometimes does not operate correctly. Always operate the machine at the appropriate ambient temperature.

2. Adjusting the nail-driving depth

CAUTION:

When making adjustments, be sure to remove your finger from the trigger. When making adjustments, be

sure that the nail outlet is not facing downward and that body parts or other persons are not in the path of the nail outlet.

○ Adjusting the adjuster (**Fig. 11**)
Carry out test driving. If the nails are too deep, turn the adjuster to the shallow side (mark).
If the nail depth is too shallow, turn the adjuster to the deep side (mark) (see **Fig. 11, 12**).
The ajuster moves 0.5 mm every time it is rotated with a click.

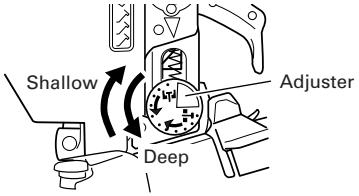

Fig. 11

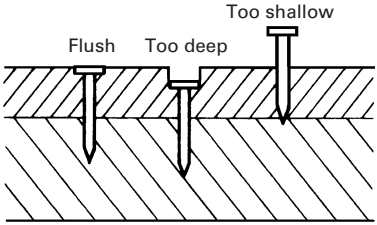

Fig. 12

NOTES:

○ When adjusting the adjuster, it does not rotate more than 3 mm from the deepest point where a nail goes down. Do not rotate the adjuster by force beyond that point.

○ The nail-driving depth can also be adjusted by changing the air pressure used. Carry this out together with movement of the adjuster. Using a high air pressure that does not match the nail-driving resistance will shorten the service life of this nailer.

3. Changing the exhaust direction.
The direction of the exhaust vent can be changed within 360° by turning the head ring. (**Fig. 13**)

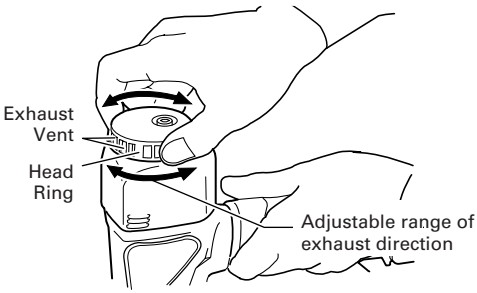

Fig. 13

INSPECTION AND MAINTENANCE

CAUTION:
Be sure to disconnect the hose during cleaning jams, inspection, maintenance and cleaning.

1. Countermeasure for nail jamming

(1) Remove the nail roll from the magazine, open the nail guide, insert a rod into the nail outlet and tap the rod with a hammer. (**Fig. 14**)

(2) Remove the jammed nail with slotted-head screwdriver. (**Fig. 15**)

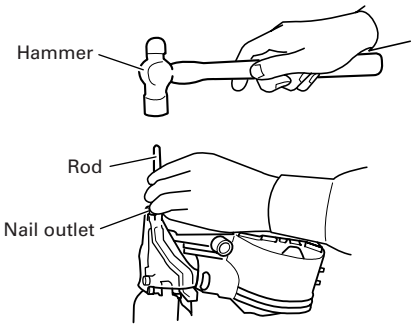

Fig. 14

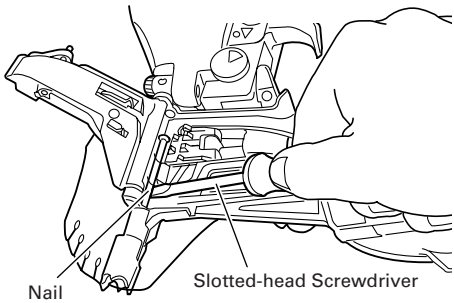

Fig. 15

(3) Cut off the defective part of the steel wire which links the nails with cutting nippers, correct the deformation, then load the nail roll in the magazine.

(4) In case of frequent jam, consult the Authorized Service Center from which you bought this nailer.

2. Check on mounting screws for each part
At regular intervals check every part for loose mounting screws and whether or not there are any air leaks. Retighten any loose screws. Operating the nailer with loose screws untightened will incur a hazard.

3. Inspecting the push lever
Check if the push lever can slide smoothly. (**Fig. 16**)
Clean up the sliding area of the push lever and use the provided oil for lubrication from time to time. Lubrication enables smooth sliding and simultaneously serves to prevent the formation of rust.

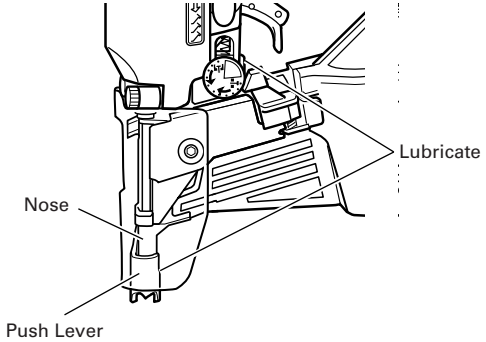

Fig. 16

4. Inspecting the feeders

(1) Occasionally clean the knob sliding part and then apply the recommended oil. (See **Fig. 17**.)

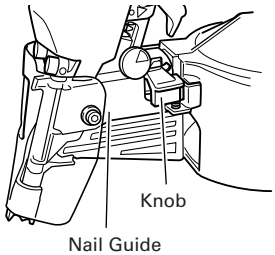

Fig. 17

(2) Open the nail guide and remove dust, etc., as shown in **Fig. 18**. Apply lubricant to the sliding groove of the feeder and feeder shaft. Check nail stopper (A) and nail stopper (B) slide smoothly by pushing them with your finger.

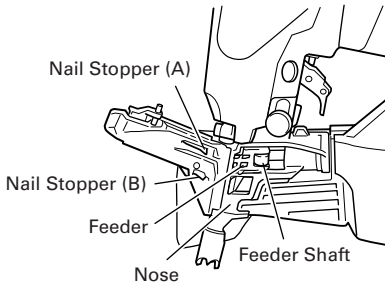

Fig. 18

(3) Also, apply the recommended oil to the feeding surface of the nose and nail guide after cleaning. This promotes smooth operation and retards corrosion.

CAUTION:

Check for smooth movement of the feeders and stoppers before use. If movement is uneven, nails could be fired at an irregular angle, presenting a hazard to the operator and others nearby.

5. Inspecting the muffler

This Nailer has a built-in muffler in the exhaust to reduce noise and stirred-up dust during exhaust.

When the mesh of the muffler is filled or the muffler is damaged, replace the muffler with a new one. To replace the muffler, contact our Authorized Service Center.

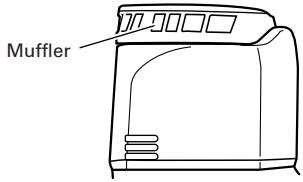

Fig. 19

6. Inspecting the magazine

Clean the magazine. Remove dust of wooden chips which may have accumulated in the magazine.

7. Storing

○ When not in use for an extended period, apply a thin coat of the lubricant to the steel parts to avoid rust.

○ Do not store the Nailer in a cold weather environment. Keep the Nailer in a warm area.

○ When not in use, the Nailer should be stored in a warm and dry place.
Keep out of reach of children.

8. Service parts list

A : Item No.
B : Code No.
C : No. Used
D : Remarks

CAUTION:

Repair, modification and inspection of HiKOKI Power Tools must be carried out by an HiKOKI Authorized Service Center.

This Parts List will be helpful if presented with the tool to the HiKOKI Authorized Service Center when requesting repair or other maintenance.

In the operation and maintenance of power tools, the safety regulations and standards prescribed in each country must be observed.

MODIFICATIONS:

HiKOKI Power Tools are constantly being improved and modified to incorporate the latest technological advancements.

Accordingly, some parts (i.e. code numbers and/or design) may be changed without prior notice.

COMPRESSOR

CAUTION:

When the maximum, operating pressure of the air compressor exceeds 8.3 bar (120 psi.), be sure to provide a reducing valve between the air compressor and nailer. Then, adjust the air pressure within the operating range of 4.9 – 8.3 bar (70 – 120 psi.). If the air set is installed, lubrication is also possible, thus providing additional convenience.

OILER-FILTER-REDUCING VALVE (Air Set)

So that the equipment can be operated under an optimum condition to ensure extended service life, it is advisable to use an oiler filter reducing valve. Please limit the length of the hose between the nailer and the air set to within 10m when using.

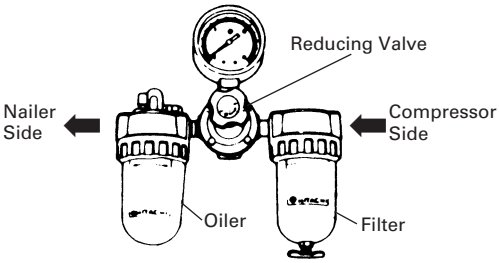

Fig. 20

APPLICABLE LUBRICANTS

Type of lubricant	Name of lubricant
Recommended oil	SHELL TONNA
Motor oil	SAE 10W, SAE 20W
Turbine oil	ISO VG32 ~ 68 (#90 ~ #180)

Noise Information
Noise characteristic values in accordance with Dr prEN 792-13, JUNE, 1997:

The typical A-weighted single-event sound power level L_{WA},1s,d = 91 dB

The typical A-weighted single-event emission sound pressure level at work station L_{pA},1s,d = 84 dB.

These values are tool-related characteristic values and do not represent the noise development at the point of use. Noise development at the point of use will for example depend on the working environment, the workpiece, the workpiece support and the number of driving operations, etc.

Depending on the conditions at the workplace and the form of the workpiece, individual noise attenuation measures may need to be carried out, such as placing workpieces on sound-damping supports, preventing workpiece vibration by means of clamping or covering, adjusting to the minimum air pressure required for the operation involved,etc.

In special cases it is necessary to wear hearing protection equipment.

Vibration Information
The typical vibration characteristic value in accordance with Dr prEN 792-13, JUNE,1997 does not exceed 2.5 m/s^2.

This values is a tool-related characteristic value and does not represent the influence to the hand-arm-system when using the tool. An influence to the hand-arm-system when using the tool will for example depend on the gripping force, the contact pressure force, the working direction, the adjustment of energy supply, the workpiece, the workpiece support.

GENERELLE VORSICHTSMASSNAHMEN

1. **Benutzen Sie das Gerät sicher und für die richtige Verwendung.**
   Benutzen Sie das Gerät nie für andere Verwendungszwecke als die in dieser Betriebsanleitung angegebenen.
2. **Behandeln Sie das Gerät korrekt für eine sichere Arbeitsweise.**
   Beachten Sie die Anweisungen dieser Betriebsanleitung und behandeln Sie das Gerät korrekt, um eine sichere Arbeitsweise zu gewährleisten. Lassen Sie das Gerät niemals von Kindern oder von unerfahrenen Personen, die mit der Arbeitsweise des Gerätes nicht vertraut sind benutzen.
3. **Achten Sie auf Sicherheit des Arbeitsplatzes.**
   Halten Sie unbefugte Personen vom Arbeitsplatz fern, insbesondere Kinder.
4. **Das richtige Teil am richtigen Platz.**
   Entfernen Sie keine Deckel oder Schrauben. Lassen Sie sie dort, wo sie ihre Funktion erfüllen. Nehmen Sie keine Aenderungen des Gerätes vor und benutzen Sie kein geändertes Gerät. Dies könnte gefährlich sein.
5. **Prüfen Sie das Gerät vor Gebrauch.**
   Prüfen Sie vor der Benutzung des Gerätes, ob keine Teile gebrochen sind, ob alle Schrauben fest angezogen sind und ob keine Teile fehlen oder rostig sind.
6. **Ueberbeanspruchung kann Unfälle hervorrufen.**
   Beanspruchen Sie das Gerät sowie die Zubehörteile nie stärker als vorgesehen. Ueberbeanspruchung zerstört nicht nur das Gerät sondern ist an sich gefährlich.
7. **Unterbrechen Sie die Arbeit sofort bei auftretenden Unregelmässigkeiten.**
   Sobald Sie Unregelmässigkeiten bemerken, unterbrechen Sie unverzüglich die Arbeit und lassen Sie das Gerät prüfen und warten.
8. **Behandeln Sie das Gerät sorgfältig.**
   Wenn Sie das Gerät fallen lassen oder gegen andere Gegenstände stossen, kann der Aussenkörper deformiert werden, brechen, oder anderweitig beschädigt werden. Behandeln Sie deshalb das Gerät mit Sorgfalt. Kratzen oder gravieren Sie keinerlei Zeichen auf das Gerät. Bedingt durch den hohen Innendruck sind Beschädigungen an der Oberfläche gefährlich.
   Benutzen Sie das Gerät nicht, wenn sich Risse bilden oder Luft durch einen Riss entweicht.
9. **Gute Pflege garantiert eine lange Lebensdauer.**
   Pflegen Sie das Gerät gut und halten Sie es sauber.
10. **Regelmässige Inspektionen sind für die Sicherheit wichtig.**
    Nehmen Sie in regelmässigen Abständen Inspektionen vor, damit das Gerät stets sicher und wirksam benutzt werden kann.
11. **Lassen Sie Reparaturen und das Auswecheln von Teilen nur von Ihrem autorisierten Agenten vornehmen.**
    Stellen Sie sicher, dass das Werkzeug nur durch autorisierte Wartungszentren gewartet wird und dass nur Originalersatzteile verwendet werden.
    Für die Instandhaltung dürfen nur Original-HiKOKI-Erastzteile verwendet werden.
12. **Lagern Sie das Gerät an einem sauberen Platz.**
    Wenn das Gerät nicht benutzt wird, sollte es an einem trockenen Platz ausser Reichweite von Kindern aufbewahrt werden. Füllen Sie ca. 2 cc Oel durch den Schlauchanschluss in den Körper, um das Gerät vor Rost zu schützen.
13. **Die Explosionszeichnung die der Bedienungsanleitung beigefügt ist, ist nur für autorisierte Service-Werkstätten bestimmt.**

VORSICHTSMASSNAHMEN BEIM GEBRAUCH DES NAGELGERAETES

1. **Sichere Arbeitsweise durch korrekten Gebrauch.**
   Dieses Gerät wurde zum Eintreiben von Nägeln in Holz oder ähnliches Material entwickelt. Benutzen Sie es ausschliesslich für den vorgesehenen Verwendungszweck.
2. **Beachten Sie, dass der Luftdruck innerhalb der vorgeschriebenen Grenzen liegt.**
   Beachten Sie dass der Luftdruck innerhalb des Bereiches von 4,9 – 8,3 bar liegt sowie dass saubere und trockene Luft benutzt wird. Bei einem Luftdruck über 8,3 bar wird die Lebensdauer des Gerätes verkürzt und es können gefährliche Situationen entstehen. Werkzeuge dürfen nicht an einen Druck angeschlossen werden, der möglicherweise 14 bar überschreiten kann.
3. **Benutzen Sie das Gerät niemals mit Hochdruck-Gas sondern ausschliesslich mit komprimierter Luft.**
   Benutzen Sie unter keinen Umständen Kohlenstoffdioxyde, Sauerstoff oder andere Gase aus Druckbehältern.
4. **Schützen Sie sich vor Bränden und Explosionen.**
   Da während des Nagelns Funken umherfliegen können ist est gefährlich, das Gerät in der Nähe von Lacken, Farben, Benzin, Verdünnern, Gasolinen, Gas, Klebstoffen oder ähnlichen brennbaren Substanzen zu benutzen, da diese sich entzünden oder explodieren können. Das Gerät darf aus diesem Grunde unter keinen Umständen in der Nähe solcher brennbaren Materialien benutzt werden.
5. **Schützen Sie Ihre Augen mit Schutzbrillen.**
   Wenn Sie mit dem Gerät arbeiten tragen Sie stets eine Schutzbrille und achten Sie darauf, dass auch in Ihrer Umgebung Schutzbrillen getragen werden. Es können Teile von Drahtstücken, Plastic oder Nägeln, die nicht einwandfrei eingetrieben wurden, in die Augen eindringen und das Augenlicht zerstören.
   Schutzbrillen sind in jedem Fachgeschäft erhätlich. Tragen Sie stets einen Sicherheits-Augenschutz, entweder eine Schutzbrille oder eine Weitwinkel-Schutzmaske mit den vorgeschriebenen Gläsern. Arbeitgeber sollten das Tragen von Augenschutz immer vorschreiben.
6. **Schützen Sie Ihre Ohren und Ihren Kopf.**
   Tragen Sie während des Nagelns Lärmschutz und Sicherheitshelme. Abhängig von den Bedingungen sollten auch Personen in der Umgebung Lärmschutz und Sicherheitshelme tragen.
7. **Achten Sie auf Personen, die in Ihrer Nähe arbeiten.**
   Es kann gefährlich werde wenn Nägel, die nicht richtig eingetrieben wurden andere Personen verletzen. Achten Sie aus diesem Grunde auf die Sicherheit der Sie umgebenden Personen wenn Sie dieses Gerät benutzen. Achten Sie darauf, dass die Mündung des Gerätes nicht in die Nähe von Personen, Händen oder Füssen kommt.

8. **Richten Sie die Mündung des Gerätes nie gegen Personen.**
Es können schwere Unfälle entstehen, wenn Sie das Gerät falsch entladen, während die Mündung auf eine Person gerichtet ist. Achten Sie darauf, dass die Mündung des Gerätes nie gegen eine Person gerichtet ist, auch nicht gegen Sie selbst, wenn Sie den Druckschlauch anschliessen, abkuppeln, Nägel einlegen oder ähnliche Arbeiten durchführen. Selbst wenn keine Nägel eingelegt wurden ist es gefährlich, das Gerät zu entladen während die Mündung gegen eine Person gerichtet ist. Tun Sie dies also niemals.
9. **Prüfen Sie die Druckhebel, bevor Sie das Gerät benutzen.**
Achten Sie darauf, dass die Druckhebel und das Ventil richtig funktionieren, bevor Sie das Gerät benutzen. Schliessen Sie den Schlauch an, ohne dass sich Nägel im Gerät befinden und überprüfen Sie folgendes: Tritt ein Arbeitsgeräusch auf, so zeigt dies einen Fehler an. Benutzen Sie in diesem Fall das Gerät nicht, bevor es inspiziert und repariert wurde.
   ○ Tritt ein Arbeitsgeräusch beim Ziehen des Auslösers auf, ist das Gerät nicht in Ordnung.
   ○ Tritt beim Andrücken der Druckhebel an das zu nagelnde Material das Geräusch des sich bewegenden Treibers auf, ist das Gerät nicht in Ordnung.
   Bitte beachten Sie ausserdem, dass die Druckhebel niemals verändert oder entfernt werden darf.
10. **Benutzen Sie ausschliesslich die vorgeschriebenen Nägel.**
Es dürfen ausschliesslich die in der Betriebsanleitung bezeichneten Befestigungsmittel verarbeitet werden.
11. **Schliessen Sie den Schlauch sorgfältig an.**
Wenn Sie den Schlauch anschliessen und Nägel einführen, beachten Sie folgende Punkte, damit das Gerät nicht irrtümlich schiesst:
   ○ Berühren Sie auf keinen Fall den Auslöser.
   ○ Achten Sie darauf, dass die Mündung nicht mit irgendeinem Gegenstand in Berührung kommt.
   ○ Halten Sie die Mündung nach unten gerichtet. Beachten Sie unbedingt die obigen Anweisungen und sorgen Sie dafür, dass sich keine Körperteile, Hände oder Füsse vor der Mündung des Gerätes befinden.
12. **Berühren Sie niemals achtlos den Auslöser**
Berühren Sie den Auslöser mit dem Finger nur beim Nageln. Wenn Sie das Gerät tragen oder jemandem überreichen während Sie den Finger am Auslöser haben, können Sie unbeabsichtigt einen Schuss auslösen und so einen Unfall verursachen.
13. **Schliessen Sie die Nagelführung fest zu und öffnen Sie sie nicht während des Arbeitens.**
Wenn Sie mit geöffneter Nagelführung nageln werden die Nägel nicht in das Holz eingetrieben und es besteht die Gefahr einer gefährlichen Entladung.
14. **Drücken Sie die Mündung fest gegen das zu nagelnde Material.**
Wenn Sie Nägel eintreiben, drücken Sie die Mündung fest gegen das zu nagelnde Material. Geschieht dies nicht sorgfältig, können die Nägel zurückschlagen.
15. **Halten Sie Hände und Füsse während des Arbeitens von der Mündung entfernt.**
Es ist sehr gefährlich, wenn ein Nagel durch einen Fehler in die Hände oder Füsse eindringt.
16. **Schützen Sie sich vor dem Rückschlag des Gerätes.**
Nähern Sie sich während des Arbeitens nicht mit dem Kopf oder anderen körperteilen dem Oberteil des Gerätes. Dies ist gefährlich, da das Gerät heftig zurückschlagen kann, wenn ein Nagel auf einen vorher eingetriebenen oder auf einen Knoten im Holz trifft.
17. **Seien Sie vorsichtig beim Nageln von dünnen Brettern oder Holzkanten.**
Beim Nageln von dünnen Brettern können die Nägel durchschlagen, wie dies auch beim Nageln von Holzkanten durch Querschläger geschehen kann. Achten Sie in solchen Fällen darauf, dass sich niemand (auch keine Hände, Füsse etc.) hinter dem Brett oder in der Nähe des Holzes, das Sie gerade nageln befindet.
18. **Gleichzeitiges Nageln auf beiden Seiten einer Wand ist gefährlich.**
Unter keinen Umständen darf auf beiden Seiten derselben Wand gleichzeitig genagelt werden. Dies wäre gefährlich, da die Nägel durch die Wand schlagen könnten und so Verletzungen hervorrufen.
19. **Verwenden Sie das Werkzeug nicht auf Gerüsten oder Leitern.**
Das Werkzeug darf für bestimmte Anwendungen nicht verwendet werden, z.B.:
   – wenn Änderung des Eintreibungsortes die Verwendung von Gerüsten, Treppen, Leitern oder leiterähnlichen Konstruktionen beinhaltet, z.B. Lattenwerk
   – schließen von Kästen oder Kisten,
   – angemessene Transportsicherheitssysteme, z.B. auf Fahrzeugen und Wägen
20. **Klemmen Sie den Druckschlauch nicht ab, während Sie den Finger am Auslöser halten.**
Wenn Sie den Druckschlauch abklemmen, während Sie den Finger am Auslöser halten besteht die Gefahr, dass das Gerät beim nächsten Anschluss sofort einen Schuss abgibt oder unkorrekt arbeitet.
21. **Klemmen Sie den Druckschlauch ab und entnehmen Sie aus dem Magazin sämtliche verbliebenen Nägel.**
Klemmen sie den Druckschlauch ab und entfernen Sie nach der Benutzung alle Nägel oder solche, die die Funktion stören. Klemmen Sie den Schlauch ab wenn Sie Teile ersetzen, eine verklemmten Nagel entfernen oder das Gerät inspizieren.
Es ist sehr gefährlich, wenn ein Nagel durch einen Fehler geschossen wird.
22. **Klemmen Sie den Schlauch ab und lassen Sie die Druckluft entweichen, bevor Sie einen steckengebliebenen Nagel entfernen.**
Bevor Sie einen in der Mündung verklemmten Nagel entfernen beachten Sie, dass Sie den Druckschlauch abklemmen und die Druckluft aus dem Gerät entweichen lassen. Ein fälschlich abgeschossener Nagel könnte sehr gefährlic sein.
23. **Oeffnen Sie das Magazin nicht wenn dieses nach unten gerichtet ist, um Unfälle durch herabfallende Nägel zu vermeiden.**
24. **Schliessen Sie die Schnellkupplung (Air Socket) nicht am Gerätekörper an.**
Wenn die Schnellkupplung (Air Socket) direkt am Gerätekörper angeschlossen wird, kann manchmal die komprimierte Luft nicht entweichen wenn der Schlauch abgeklemmt wird. Vermeiden Sie dies aus diesem Grunde.
25. **Nehmen Sie Die Staubkappe nicht ab.**
Arbeiten Sie niemals mit dem Gerät ohne Staubkappe, um die Gefahr von umherfliegenden Teilen des Verbindungsdrahtes der Nägel, Plastik oder der Nägel selbst zu vermeiden.

SPEZIFIKATIONEN

Antrieb	Kolben, druckluftgetrieben
Luftdruck	4,9 – 8,3 bar
Nägel	Beziehen Sie sich auf “Auswahl der Nägel”.
Anzahl Nägel	200 – 400 Stück (1 Coil)
Geträteabmessungen	252 mm (L) × 269 mm (H) × 112 mm (B)
Gewicht	1,4 kg
Nagelführung	Kolben, druckluftgetrieben
Schlauch (Inner-ϕ)	6 mm

AUSWAHL DER NAGEL

Wählen Sie geeignete Nägel gem. Abb. Nägel, die nicht in Abb. angegeben sind, können in diesem Gerät nciht verarbeitet werden. Die Nägel sind magaziniert und aufgerollt.

Nägel	
Min.	Max.
4,6 mm 27 mm 1,8 mm	4,8 mm 50 mm 2,3 mm

Abb. Abmessungen

STANDARDZUBEHÖR

(1) Schutzbrille 1
(2) Innensechskantschlüssel für M4 1
(3) Innensechskantschlüssel für M5 1
(4) Innensechskantschlüssel für M6 1
(5) Oelkanne 1
(6) Gehäuse 1

SONDERZUBEHÖR

○ Teilesatz für sequentielle Auslösung (Code Nr. 881-012)

(Mit den Teilen für sequentielle Auslösung wird der Nagel nur durch Ziehen am Abzug nach Herunterdrücken des Druckhebels eingetrieben. Durch Installieren dieser Teile kann Eintreiben von Nägeln an nicht angemessenen Positionen und unerwartetes Abfeuern von Nägeln durch ungewollte Betätigung des Druckhebels verhütet werden.)

ANWENDUNGEN

○ Wand-, Decken-und Bodenverkleidungen
○ Bau von Mobilhomes und Bauveränderungen

VORBEREITUNGEN VOR GEBRAUCH

1. Bereiten Sie den Schlauch vor

Achten Sie darauf, dass der Schlauch einen Innendurchmesser von min. 6 mm hat.

HINWEISE:

Die Luftdruckschläuche müssen für einen Arbeitsdruck von mindesten 12,8 bar bzw. 150% des maximal von der Luftquelle entwickelten Drucks ausgelegt sein, wobei der höhere Druck gilt.

2. Prüfen Sie die Sicherheit.

VORSICHT:

○ Unbefugte Personen (insbes. Kinder) müssen von dem Gerät ferngehalten werden.
○ Tragen Sie Schutzbrillen.
○ Prüfen Sie die Befestigungsschrauben, die den Entlüftungsdeckel halten, etc. auf sicheren Sitz. Untersuchen Sie das Gerät nach undichten Stellen defekten oder rostigen Teilen.
○ Prüfen Sie, ob der Kontaktarm richtig arbeitet. Achten Sie darauf, dass kein Schmutz an den beweglichen Teilen des Kontaktarmes haftet.
○ Prüfen Sie nochmals die Funktionssicherheit.

VOR INBETRIEBNAHME

1. Prüfen Sie den Luftdruck

VORSICHT:

Der Luftdruck muss konstant zwischen 4,9–8,3 bar gehalten werden.

Stellen Sie den Luftdruck entsprechend den Abmessungen und Längen der Nägel sowie der Härte des zu nagelnden Holzes swischen 4,9 und 8,3 bar ein. Achten Sie besonders auf den Auslassdruck, die Kapazität und den Anschluss am Kompressor, damit der Druck das spezifizierte Limit nicht überschreitet. Zu hoher Druck kann die generelle Leistung, die Lebensdauer und die Sicherheit beeinträchtigen.

2. Oelen

(1) Bevor Sie mit dem Gerät arbeiten, bringen Sie ein Air-Set zwischen dem Kompressor und dem Gerät an. Regeln Sie den Oeler so, dass ein Tropfen Oel pro 5–10 Nagelzyklen zugegeben wird.
(2) Benutzen Sie das empfohlene Oel (SHELL TONNA). Andere verwendbare Oele sind am Ende angegeben. Mischen Sie niemals zwei oder mehrere verschiedene Arten von Oel.

3. Laden der Nägel

(1) Die Nägel in das Magazin einlegen.

○ Offnen Sie die Nagelführung durch Drücken der Verriegelung. (Siehe **Abb. 1**.)

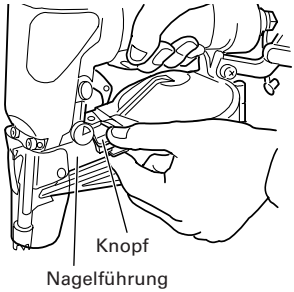

Abb. 1

○ Stellen Sie die Position des Andrucktellers auf die Länge der Nägel ein. (**Abb. 2**)

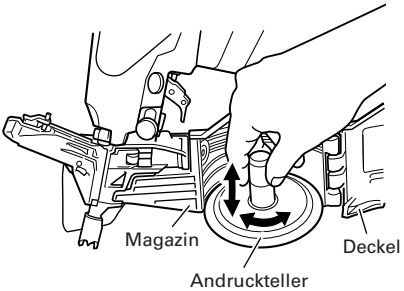

Abb. 2

Zur Einstellung den Nagelhalter ① um etwa 90° gegen den Uhrzeigersinn drehen. Den Nagelhalter ② nach oben und unten bewegen, auf die Länge der zu verwendenden Nägel einstellen, und die Oberfläche des Nagelhalters auf die markierte Position des Magazins einstellen.
Den Nagelhalter ③ im Uhrzeigersinn (etwa 90°) drehen, bis er hörbar einrastet. (**Abb. 3**)

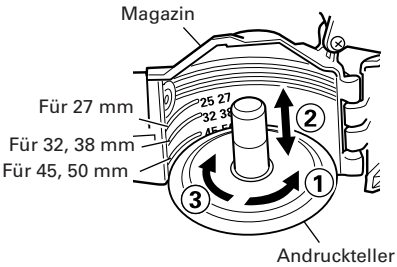

Abb. 3

○ Legen Sie die Nägel ins Magazine ein.
Die Nägel in das Magazin laden. Wenn zu dieser Zeit der gewickelte Teil der Nägel eingeschoben wird, nachdem er vorher einmal herausgezogen worden ist, kann die nachfolgende Arbeit sehr erleichtert werden. (**Abb. 4**)

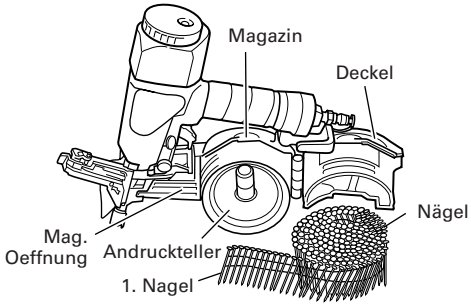

Abb. 4

○ Bringen Sie den Nagelhalter nach unten zur Magazinseite, und schließen Sie die Abdeckung, nachdem Sie sichergestellt haben, daß die Nägel vollständig in das Magazin geladen worden sind.

HINWEISE:

Stellen Sie die Position des Andrucktellers entsprechend der Länge der Nägel ein, bevor Sie Nägel ins Magazin einlegen. Wird der Andruckteller nicht eingestellt können die Nägel verklemmen oder der Andruckteller beschädigt werden.

(2) Nägel in die Nagelfühnung ein legen.
Ziehen Sie den Anfang des Coils aus dem Magazin. Setzen Sie den ersten Nagel in den Treiberkanal, den zweiten zwischen die zwei Haken des Schiebers. Legen Sie die Nägel so ein, dass die Köpfe in dem Führungsschlitz liegen. (**Abb. 5**)

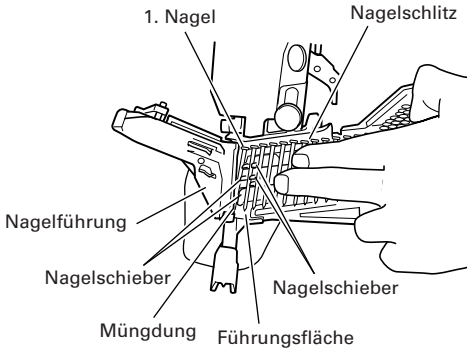

Abb. 5

(3) Die Nagelführung schließen.
Überprüfen, daß die Abdeckung geschlossen ist, und dann die Nagelführung und den Knopf erfassen und die Nagelführung zum vollständigen Schließen im Uhrzeigersinn drehen, während der Knopf gedrückt

gehalten wird. (**Abb. 6**)
Hiermit ist das Laden der Nägel abgeschlossen.

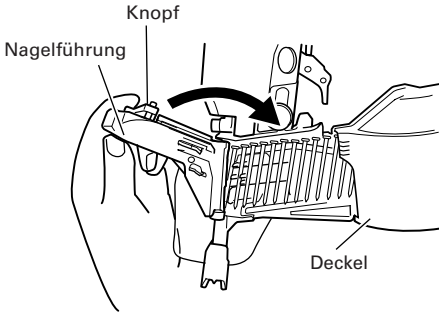

Abb. 6

HINWEISE:
Die Nagelführung kann nicht richtig geschlossen werden, oder die Nägel können nicht richtig vorgeschoben werden, wenn die Verbindungsbänder oder Nägel nicht in die angezeigten Positionen kommen, oder die Nägel können sich von der Führungsfläche lösen oder der die Nägel verbindende Draht kann gewellt sein.

VORSICHT:
Berühren Sie zur Verhütung von ungewolltem Betrieb niemals den Abzug und stellen Sie das obere Ende des Druckhebels niemals auf eine Werkbank oder auf den Boden. Lassen Sie auch den Nagelauslaß niemals auf einen Menschen zeigen.

BEDIENUNGSANLEITUNG

VORSICHT:
○ Benutzen Sie niemals das Oberteil oder den Geräte-Körper als Hammer.
○ Treffen Sie die nötigen Vorsichtsmassnahmen, um die Sicherheit von Personen in der Nähe während der Arbeiten zu gewährleisten.

1. Verschiedene Arten des Nagelns

(1) Einzel-Eintreibmethode (Einzelschlag)
Der Einzelkontakt-Wechselhebel steht auf Einzelschuß (siehe **Abb. 8**).
Dieser Nagler kann Nägel einzeln einschießen, wenn der Druckhebel nach unten gedrückt und der Auslöser gedrückt wird (siehe **Abb. 7**).

VORSICHT:
○ Die hier erklärte "Methode für intermittierendes Eintreiben von Nägeln (Einzelschuß)" ist nicht "Sequentielle Auslösung". Wenn sich der Einzelkontakt-Umschalthebel in der Einzelschuß-position befindet, so wird nur ein Nagel in der Schußmündung abgefeuert, wenn der Druckhebel gedrückt wird, während der Abzug durchgezogen ist: Lassen Sie Vorsicht walten!
Verwenden Sie für Verwendung mit sequentieller Auslösung den Teilesatz für sequentielle Auslösung des Sonderzubehörs.

○ Wenn Sie den Auslöser nicht schnell und kräftig ziehen, während auf Einzelschuß geschaltet ist, springt der Nagler zurück und schießt mehrere Nägel anstelle nur eines einzelnen aus. Um das zu vermeiden, immer den Auslöser schnell und kräftig ziehen.

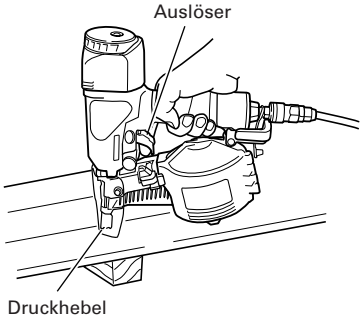

Abb. 7

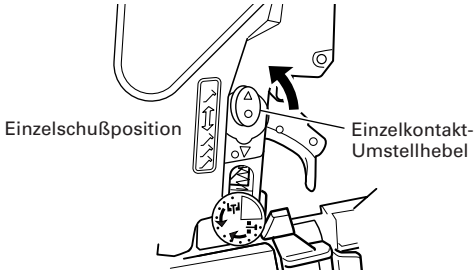

Abb. 8

○ Druckhebel
Achten Sie darauf, dass beim Andrücken der Mündung die Druckhebel völlig hochgedrückt wird, um den Sicherheitsmechanismus zu lösen (siehe **Abb. 7**). Nur so ist garantiert, dass kein Nagel ohne Lösn des Sicherheitsmechanismus eingetrieben werden kann, auch wenn der Auslöser gezogen ist.

(2) Kontinuierliche Eintreibmethode (Kontaktschuß)
Der Einzelkontakt-Wechselhebel steht auf Kontaktschußposition (siehe **Abb. 10**).
Den als Zubehör vorhandenen Sechskantschlüssel verwenden, um den Einzelkontakt-Wechselhebel auf kontaktschußposition zu stellen.
Zuerst den Auslöser drücken. Dann die Nagelmündung auf die Eintreibstelle stezen. Das Nageleinschlagen beginnt (siehe **Abb. 9**).

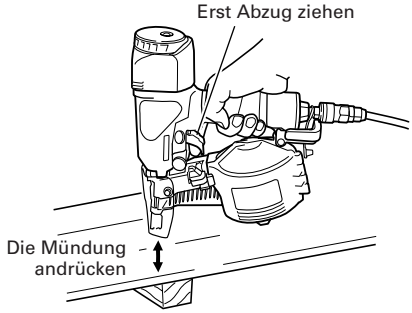

Abb. 9

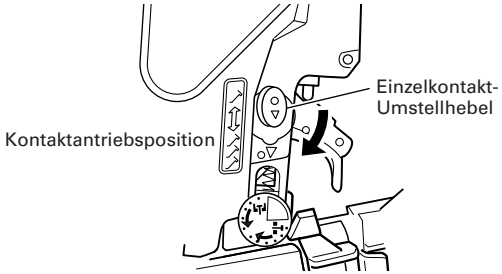

Abb. 10

VORSICHT:

Nageln Sie sorgfältig die Holzkanten. Bei kontinuierlichem Nageln von Holzkanten kann ein Nagel abrutschen oder durch die Kante brechen.

HINWEISE:

○ Vorsichtsmassnahmen gegen Leerschüsse
Gelegentlich wird weiter genagelt, obwohl alle Nägel im Magazin verschossen sind.
Dies nennt man "Leerschüsse". Leerschüsse können den Puffer, das Magazin und die Nagelzuführung zerstören. Ueberprüfen Sie deshalb von Zeit zu Zeit die Anzahl der sich noch im Magazin befindlichen Nägel, um Leerschüsse zu vermeiden. Nach Benutzung des Gerätes sollen alle Nägel entnommen werden.

○ Füllen Sie danach ca. 2 cc Oel in den Anschlussnippel des Gerätes.

○ Bei niedrigen Temperaturen arbeitet das Gerät manchmal nicht korrekt. Arbeiten Sie deshalb mit dem Gerät immer in der geeigneten Umgebungstemperatur.

2. Einstellen der Nageltiefe

VORSICHT:

Beim Einstellen der Nageltiefe den Finger vom Auslöser lassen.
Beim Einstellen der Nageltiefe die Mündung nach unten richten. Die Mündung immer vom Körper weg richten, und auch niemals auf andere Personen zielen.

○ Einstellen des Einstellers (**Abb. 11**)
Einmal zur Probe nageln. Wenn die Nägel zu tief eingeschlagen werden, den Einsteller zur flacheren Seite hin drehen (Markierung).

Wenn die Nägel zu flach eingeschlagen werden, den Einsteller zur tieferen Seite hin drehen (Markierung) (siehe **Abb. 11**, **12**).
Die Einstellung bewegt sich bei jeder Drehung um einen Klick um 0,5 mm.

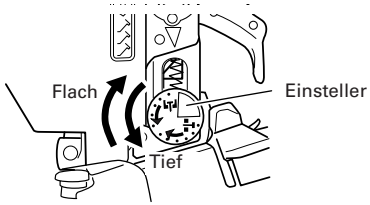

Abb.11

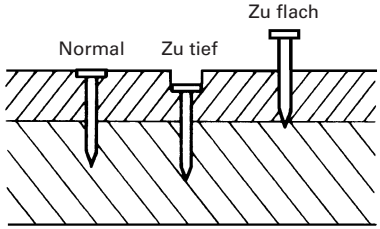

Abb. 12

HINWEISE:

○ Der Einsteller dreht sich beim Justieren nicht mehr als 3 mm vom tiefsten Einschlagpunkt eines Nagels. Drehen Sie den Einsteller niemals gewaltsam über diesen Punkt hinaus.

○ Die Nageltiefe kann auch durch Ändern des Luftdrucks verstellt werden. Diese Einstellung zusammen mit der Bewegung des Einstellers vornehmen. Wenn hoher Luftdruck verwendet wird, die nich dem Einschlagwiderstand entspricht, wird die Lebensdauer des Naglers verkürzt.

3. Ändern der Ausgaberichtung

Die Richtung der Abluftöffnung kann durch Drehen des Kopfrings innerhalb 360° geändert werden. (**Abb. 13**)

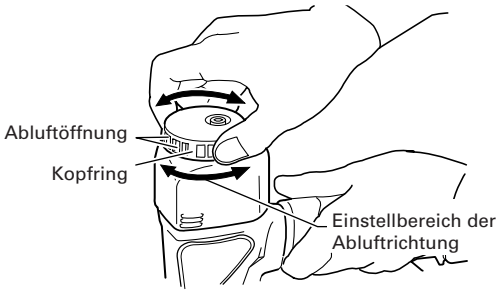

Abb. 13

INSPEKTION UND WARTUNG

VORSICHT:

Klemmen Sie den Druckschlauch bei der Reinigung, Inspektion und Wartung ab.

1. Massnahmen gegen das Verklemmen von Nägeln

(1) Nehmen Sie die Nägel aus dem Magazin und öffnen Sie die Nagelführung. Führen Sie einen Stab in die Mündung ein und schlagen Sie leicht mit dem Hammer auf den Stab. (**Abb. 14**)

(2) Entfernen Sie den verklemmten Nagel mit einem flachen Schraubenzieher. (**Abb. 15**)

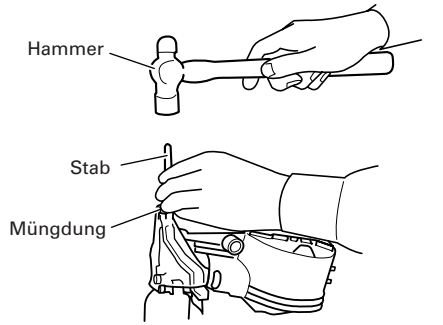

Abb. 14

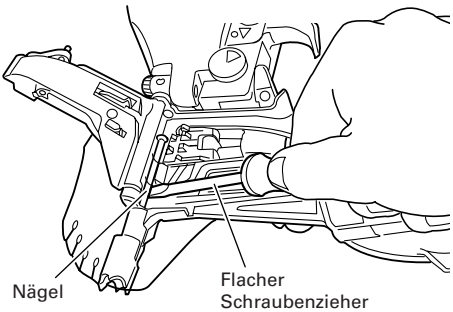

Abb. 15

(3) Kneifen Sie den defekten Teil des Verbindungsdrahtes der Nägel ab, korrigieren Sie die Verformung des Coils und führen Sie diesen wieder ins Magazin ein.

(4) Konsultieren Sie bei häufigem Verklemmen Ihren HiKOKI-Agenten, von dem Sie das Gerät gekauft haben.

2. Prüfen Sie die Befestigungsschrauben für jedes Teil

Prüfen Sie in regelmässigen Abständen jedes Teil nach lockeren Schrauben und undichten Stellen. Ziehen Sie lockere Schrauben wieder an. Die Benutzung des Gerätes mit nicht fest angezogenen Schrauben bedeuter Gefahr.

3. Inspektion des Druckhebels

Überprüfen Sie, ob der Druckhebel glatt gleiten kann. (**Abb. 16**)

Reinigen Sie den Gleitbereich des Druckhebels und verwenden Sie das mitgelieferte Öl für Schmierung von Zeit zu Zeit. Schmierung ermöglicht glattes Gleiten und dient gleichzeitig zur Rostverhütung.

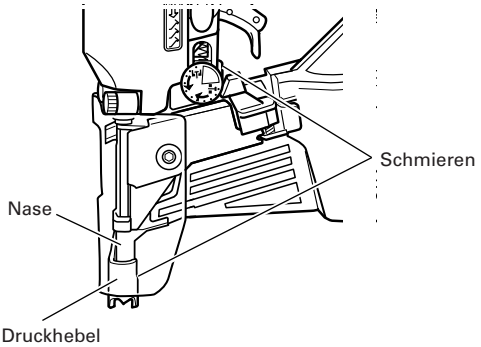

Abb. 16

4. Inspektion des Nagelschiebers

(1) Reinigen Sie von Zeit zu Zeit die gleitenden Teile des Verschlusses und ölen Sie ihn ein. (Siehe **Abb. 17**.)

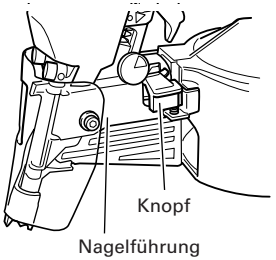

Abb. 17

(2) Öffnen Sie die Nagelführung und entfernen Sie Staub usw. wie in **Abb. 18** gezeigt. Tragen Sie Schmiermittel auf die Gleitnut von Zubringer und Zubringerwelle auf. Schieben Sie Nagelstopper (A) und Nagelstopper (B) mit dem Finger, um glattes Gleiten zu überprüfen.

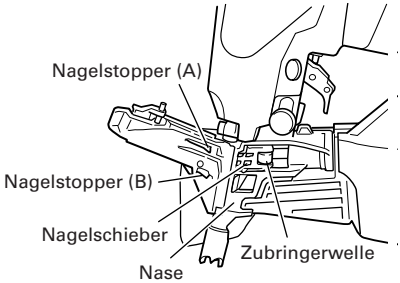

Abb. 18

(3) Ölen Sie auch die Gleitflächen der Nase und der Nagelzuführung. Dies fördert eine reibungslose Funktion und verhindert Korrosion.

VORSICHT:

Prüfen Sie vor Gebrauch die Leichtgängigkeit der Nagelschieber und Stopper. Bei stockender Bewegung

können die Nägel in einem unregelmässigen Winkel geschossen werden, was Gefahr für den Arbeiter sowie für Umstehende bedeutet.

5. **Inspektion des Schalldämpfers**
   Dieser Nagler hat einen eingebauten Schalldämpfer im Auspuff, um Lärm zu verringern und Aufwirbeln von Staub durch den Auspuff zu verringern.
   Wenn sich das Sieb des Schalldämpfers zugesetzt hat oder wenn der Schalldämpfer beschädigt ist, so ersetzen Sie den Schalldämpfer durch einen neuen. Wenden Sie sich zum Auswechseln des Schalldämpfers an Ihr autorisiertes Wartungszentrum.

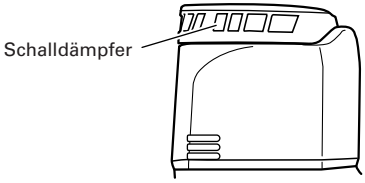

Abb. 19

6. **Inspizieren des Magazins**
   Reinigen Sie das Magazin. Entfernen Sie Staub und Holzspäne, die sich im Magazin angesammelt haben können.
7. **Aufbewahrung**
   ○ Wenn das Gerät längere Zeit nicht verwendet werden soll, so tragen Sie eine dünne Schicht Schmiermittel auf die Stahlteile auf, um Rosten zu verhüten.
   ○ Lagern Sie den Nagler nicht in einer kalten Umgebung. Bewahren Sie den Nagler in einem warmen Bereich auf.
   ○ Wenn der Nagler nicht verwendet wird, sollte er an einem warmen und trockenem Ort aufbewahrt werden. Halten Sie den Nagler außerhalb der Reichweite von Kindern.
8. **Liste der Wartungsteile**
   A : Punkt Nr.
   B : Code Nr.
   C : Verwendete Anzahl
   D : Bemerkungen

VORSICHT:
Reparatur, Modifikation und Inspektion von HiKOKI-Elektrowerkzeugen müssen durch ein autorisiertes HiKOKI-Kundendienstzentrum durchgeführt werden. Diese Teileliste ist hilfreich, wenn sie dem autorisierten HiKOKI-Kundendienstzentrum zusammen mit dem Werkzeug für Reparatur oder Wartung ausgehändigt wird.
Bei Betrieb und Wartung von Elektrowerkzeugen müssen die Sicherheitsvorschriften und Normen beachtet werden.

MODIFIKATIONEN:
HiKOKI-Elektrowerkzeuge werden fortwährend verbessert und modifiziert, um die neuesten technischen Fortschritte einzubauen.
Dementsprechend ist es möglich, daß einige Teile (z.B. Codenummern bzw. Entwurf) ohne vorherige Benachrichtigung geändert werden.

KOMPRESSOR

VORSICHT:
Wenn die maximale Arbeitsleistung des Kompressors 8,3 bar übersteigt, benutzen Sie ein Reduzier-Ventil zwischem dem Kompressor und dem Gerät. Regeln Sie anschliessend den Luftdruck innerhalb des Arbeitsbereiches von 4,9–8,3 bar. Bei Installation eines Air-Sets ist ein gleichzeitiges Oelen möglich, eine zusätzliche Erleichterung.

ÖL-FILTER-REDUZIERVENTIL (Air Set)

Es ist empfehlenswert, ein Öl-Filter-Reduzierventil zu benutzen, um optimale Bedingungen für eine lange Labensdauer des Gerätes zu gewährleisten. Beschränken Sie die Länge des Druckschlauches zwischen dem Gerät und dem Air-Set auf 10 m max.

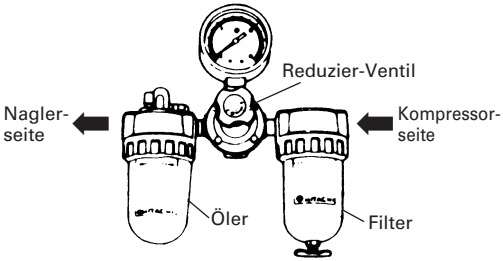

Abb. 20

ANWENDBARE SCHMIERMITTEL

Type	Bezeichnung
Empfohlenes Öl	SHELL TONNA
Motor-Öl	SAE 10W, SAE 20W
Turbinen-Öl	ISO VG32-68 (#90–#180)

Lärminformation
Lärmkennwerte entsprechend Dr prEN 792-13, Juni 1997:
Typischer A-bewerterer Schallpegel für ein einzelnes Ereignis: L_{WA},1s,d = 91 dB
Typischer A-bewerterer Schallpegel am Arbeitsplatz: L_{pA},1s,d = 84 dB

Diese Werte sind mit dem Werkzeug zusammenhängende Werte und stellen nicht die Lärmentwicklung am Verwendungspunkt dar. Die Lärmentwicklung am Arbeitsplatz hängt z.B. von der Arbeitsumgebung, dem Werkstück, der Werkstückunterstützung, der Anzahl der Nageleintreibungen usw. ab.

Abhängig von den Bedingungen am Arbeitsplatz und der Form des Werkstücks müssen möglicherweise individuelle Lärmverhütungsmaßnahmen durchgeführt werden, z.B. Aufstellung des Werkstücks auf einer schalldämpfenden Unterstützung, Verhüten von Werkstückvibration durch Festklemmen oder Abdecken, Einstellen auf den minimalen für den Betrieb erforderlichen Luftdruck usw.

In besonderen Fällen ist das Tragen von Gehörschutz erforderlich.

Vibrationsinformation
Typischer Vibrationskennwert entsprechend Dr prEN 792-13, Juni 1997 überschreitet nicht 2,5 m/s^2.

Dieser Wert ist ein mit dem Werkzeug zusammenhängender Wert und repräsentiert nicht den Einfluß des Hand-Arm-Systems bei verwendung des Werkzeugs. Der Einfluß auf das Hand-Arm-System bei verwendung des Werkzeugs hängt z.B. von der Greifkraft, der Kontaktdruckkraft, der Arbeitsrichtung, der Einstellung der Energieversorgung, dem Werkstück und der Werkstückunterstützung ab.

AVERTISSEMENTS GENERAUX

1. **Utilisez l'outil électrique en respectant la sécurité et pour les usages corrects.**
   N'utilisez pas l'outil électrique pour des usages autres que ceux qui sont spécifiés dans ce mode d'emploi.
2. **Employez l'appareil correctement afin d'assurer un fonctionnement en sécurité.**
   Veuillez suivre les instructions du manuel et employer l'appareil correctement. Tenez l'appareil à l'écart des enfants et des personnes qui ne sont pas au courant du bon fonctionnement.
3. **Assurez la sécurité de l'atelier.**
   Tenez les personnes non-autorisées et spécialement les enfants en dehors de l'atelier.
4. **Les bonnes pièces sur les bonnes places.**
   Ne démontez ni les couvercles ni les vis puisqu'ils ont leur fonction précise. En plus, n'effectuez pas de modification à l'appareil et ne l'utilisez pas après une modification.
5. **Contrôlez l'appareil avant de l'utiliser.**
   Avant l'utilisation de l'appareil contrôlez toujours si aucune pièce n'est cassée, si tous les vis sont serrés et s'il n'y a pas de pièce qui manque ou qui est rouillée.
6. **Un travail continu excessif pourrait causer des accidents.**
   N'employez l'appareil pas au-delà de ses capacités. Un travail continu ne casue pas seulement des dommages à l'appareil mais doit être considéré comme danger en soi-même.
7. **Arrêtez le travail immédiatement si vous remarquez des anomalies.**
   Arrêtez le travail si vous remarquez des anomalies ou si l'appareil ne fonctionne pas correctement; faites-le inspecter et réparer.
8. **Soignez bien le cloueur.**
   Si vous heurtez ou laissez tomber votre appareil, des fissures ou d'autres dommages peuvent apparaître. Veuillez donc faire parvenir les soins nécessaires à votre cloueur. En plus, ne grattez ou gravez pas de signes sur l'appareil. Vu que le cloueur est destiné à un emploi sous haute pression, des fissures dans la surface pourraient devenir dangereuses.
   N'utilisez l'appareil jamais si des fissures apparaissent ou si l'air échappe par une fissure.
9. **Des bons soins assureront une longue vie.**
   Prenez toujours des bons soins du cloueur et gardez-le propre.
10. **Des inspections régulières sont essentielles pour garantir la sécurité.**
    Inspectez le cloueur à des intervalles réguliers afin qu'il puisse être utilisé en sécurité et de façon efficace à tout moment.
11. **Faites réparer et changer les pièces par un agent-service autorisé.**
    L'outil électrique ne doit être réparé que par les services après-vente agréés, et uniquement avec des pièces de rechange d'origine.
12. **Gardez le cloueur dans un lieu adéquat.**
    S'il est hors usage, l'appareil doit être tenu dans un lieu sec hors portée des enfants. Pour protéger l'appareil contre la rouille, versez env. 2 cc d'huile par le raccord du tuyau.
13. **La vue éclatee contenue dans ce manuel d'instructions doit être utilisée seulement dans un centre de réparation agrée.**

PRECAUTIONS A PRENDRE LORS DE L'USAGE DU CLOUEUR

1. **La manutention en sécurité est garantie par un usage correcte.**
   Cet appareil a été construit pour enfoncer des clous dans du bois ou des matériaux similaires. Utilisez-le seulement pour les emplois désignés.
2. **Assurez que la pression d'air soit endéans la gamme nominale de pression d'air prévue.**
   Veuillez assurer que la pression d'air soit entre 4,9 bar~8,3 bar et que l'air utilisé soit propre et sec. Si la pression d'air dépasse 8,3 bar, l'appareil peut être endommagé et des conditions dangereuses pourraient se produire. Ne raccordez pas les outils à une pression qui risque de dépasser 14 bars.
3. **N'utilisez jamais d'autres gaz haute-pression que de l'air comprimé.**
   N'utilisez jamais du dioxide de carbone, de l'oxygène ou d'autres gaz conditionés dans des conteneurs sous pression.
4. **Evitez les inflammations et les explosions.**
   Vu que des étincelles peuvent se produire, il est dangereux d'utiliser l'appareil à proximité de laques, de couleurs, d'essence, de dilutants, de fuel, de gaz, de colles ou d'autres substances inflammables similaires. Dans aucun cas, l'appareil ne doit être utilisé proche de pareils produits inflammables.
5. **Protégez vos yeux à l'aide de lunettes de sécurité.**
   Portez toujours des lunettes de sécurité si vous utilisez l'appareil et assurez que les personnes qui vous entourent en portent aussi. La possibilité que des fragments du fil ou de plastique qui lie les clous ou que des clous qui sont mal touchés n'endommagent les yeux sont un danger pour la vue. Vous trouvez des lunettes de sécurité dans chaque quincaillerie. Portez toujours des lunettes de sécurité ou un masque de sécurité si vous utilisez le cloueur. Les employeurs doivent veiller à ce que l'équipement de protection soit toujours porté.
6. **Protégez vos oreillies.**
   Veuillez porter des oreillettes lors de chaque usage du cloueur et veillez à ce que les personnes qui vous entourent en portent aussi.
7. **Faites attention aux personnes qui travaillent proche de vous.**
   Des clous qui sont mal enfoncés représentent un danger pour les personnes qui vous entourent. Veillez toujours à ne pas trop rapprocher votre corps, vos mains ou vos pieds du déclencheur.
8. **Ne pointez jamais l'orifice de décharge en direction d'une personne.**
   Supposez toujours que l'outil contient des clous.
   Si vous dirigez l'orifice de décharge vers des personnes, vous risquez de provoquer des accidents graves si vous déchargez l'outil par erreur. Lors du raccordement ou du débranchement du tuyau, pendant des opérations de décharge de clou ou d'autres opérations similaires, veillez à ne pas diriger l'orifice de décharge vers des personnes (y compris vous-même). Même si aucun clou ne se décharge, il serait dangereux de décharger l'outil pendant qu'il est dirigé vers quelqu'un; ne le faites donc jamais. Ne vous amusez jamais avec l'outil. Respectez dans l'outil votre instrument de travail.
9. **Contrôlez le levier de détente avant d'utiliser le cloueur.**
   Assurez-vous que le levier de détente et la soupape fonctionnent correctement. Branchez le tuyau et

contrôlez les points suivants sans charger le cloueur. Si le cloueur produit le même bruit que lorsque vous enfoncez un clou, ceci indique qu'il fonctionne mal et qu'il doit être inspecté et réparé.
○ Si le bruit d'opération est produit par le simple appui sur la détente, le cloueur fonctionne mal.
○ Si le bruit d'opération est produit par le simple appui du levier de détente contre le matériel à fixer, le cloueur fonctionne mal.

10. **Utilisez seulement des clous spécifiés.**
Utilisez exclusivement les produits de fixation indiqués dans le manuel de manutention.
11. **Soyez prudents en branchant le tuyau.**
Pour assurer qu'aucun clou n'est tiré lorsque vous branchez le tuyau ou chargez les clous,
○ ne touchez pas la détente
○ évitez de toucher l'orifice de décharge
○ pointez l'orifice de décharge vers le bas.
Observez scrupuleusement les instructions ci-dessus, et assurez-vous toujours qu'aucune partie du corps, ni vos mains ni vos jambes ne se trouvent devant l'orifice de décharge.
12. **Ne touchez pas imprudemment la détente.**
Ne posez pas votre doigt sur la détente si vous ne clouez pas. Si vous portez l'appareil ou si vous le passez à une autre personne tout en gardant le doigt sur la détente, vous pouvez causer un accident.
13. **Fermez le support de guidage complètement et ne l'ouvrez pas lors de l'usage.**
Si vous essayez de clouer pendant que le support de guidage est ouvert les clous ne seront pas enfoncés dans le bois et vous risquez une décharge dangereuse.
14. **Pressez l'orifice de décharge fortement contre le matériel à fixer.**
En enfonçant des clous, pressez l'orifice de décharge fortement contre le matériel à fixer. Si l'orifice est mal-posé, les clous peuvent rebondir.
15. **Tenez les mains et les pieds à l'écart de l'orifice de décharge.**
Il serait très dangereux qu'un clou frappe vos mains ou vos pieds par erreur.
16. **Evitez les contrecoups du cloueur.**
Evitez d'approcher le haut du cloueur avec la tête pendant que vous clouz. Ceci est dangereux puisque l'appareil peut reculer violemment touchant un ancien clou enfoncé ou un nœud dans le bois.
17. **Soyez prudents en clouant des planches minces ou les bords du bois.**
En clouant des planches minces ou les bords du bois, les clous peuvent passer à travers ou être déviées. Dans ces cas, assurez-vous qu'il n'y a personne derrière le panneau ou proche du bois que vous êtes en train de clouer.
18. **Il est dangereux de clouer simultanément sur les deux côtés d'un mur.**
Il faut absolument éviter de clouer en même temps sur les deux côtés d'un mur puisque les clous peuvent passer à travers et causer ainsi de blessures.
19. **Ne pas utiliser l'outil électrique sur des échafaudages ou des échelles.**
Ne pas utiliser l'outil pour des applications spécifiques, par exemple:
– lorsque le changement d'une position de clouage fait intervenir l'utilisation d'échafaudages, d'escaliers, d'échelles ou de toute autre construction de type échelle, par ex. des lattes de pied,
– la fermeture de boîtes ou de caisses
– la fixation de systèmes de sécurité, par ex. sur des véhicules ou des wagons
20. **Ne débranchez pas le tuyau à air en gardant le doigt sur la détente.**
Si vous débranchez le tuyau en gardant le doigt sur la détente, vous risquez que l'appareil éjecte spontanément un clou ou fonctionne mal lors du prochain usage.
21. **Débranchez le tuyau à air et sortez tous les clous du chargeur après l'usage.**
Débranchez l'outil de l'arrivée d'air comprimé avant de procéder à un entretien, de retirer un clou coincé, de quitter l'aire de travail, d'amener l'outil dans un autre endroit, et après l'utilisation. Il serait très dangereux qu'un clou soit déchargé par erreur.
22. **Si vous sortez un clou qui a été coincé dans l'appareil, débranchez d'abord le tuyau et dégagez l'air comprimé.**
Avant de sortir un clou qui est coincé dans l'orifice de décharge de l'appareil, débranchez le tuyau et dégagez l'air comprimé à l'intérieur du cloueur.
Une décharge accidentelle de clous serait très dangereuse.
23. **Pour éviter les risques causés par des clous qui tombent, n'ouvrez jamais le chargeur pour le remplir en pointant l'ouverture vers le bas.**
24. **Ne branchez pas un raccord-rapide femelle directement sur l'appareil.**
Lorsqu'un raccord-rapide femelle est monté directement sur l'appareil, l'air comprimé ne pourra sortir lors du débranchement et un clou peut être projeté si la détente est pressée.
L'outil et le tuyau d'approvisionnement d'air comprimé doivent avoir un couplage tel que toute la pression soit libérée de l'outil lorsque le raccord de couplage est débranché.
25. **Ne démontez pas le carter anti-projection.**
Ne travaillez jamais lorsque le carter anti-projection est démonté, de façon à éviter que du fil cassé ou du plastique ou des clous mal-enfoncés ne soient projetés.

SPECIFICATIONS

Type	Piston réciproque
Pression d'air	4,9 – 8,3 bar
Clous appliquables	Voir "Sélection des clous".
Nombre de clous	200 – 400 (1 coil)
Dimension/cloueur	252 mm (L) × 269 mm (H) × 112 mm (l)
Poids	1,4 kg
Méthode d'approvisionnement	Piston réciproque
Tuyau (dia. int.)	6 mm

SELECTION DES CLOUS

Choisissez un clou parmi ceux de la fig. Des clous qui n'apparaissent pas sur cette figure ne peuvent être utilisés dans cet appareil.

Clou	
Min.	Max.
4,6 mm 27 mm 1,8 mm	4,8 mm 50 mm 2,3 mm

Dimensions

ACCESSOIRES STANDARDS

(1) Lunettes de sécurité 1
(2) Clef 6 pans creux pour vis M4 1
(3) Clef 6 pans creux pour vis M5 1
(4) Clef 6 pans creux pour vis M6 1
(5) Burette d'huile 1
(6) Boîtier 1

ACCESSOIRES EN OPTION

○ Jeu de pièces pour déclenchement séquentiel (Code No. 881-012)
Avec les pièces pour déclenchement séquentiel, le clou n'est enfoncé que lorsqu'on appuie sur la gâchette après avoir appuyé sur le levier-poussoir. L'installation de ces pièces permet d'éviter l'enfoncement des clous en position incorrecte et le déclenchement accidentel du clouage sous l'action inopinée du levier-poussoir.

APPLICATIONS

○ Construction de sols et de murs, de plafonds et de faux-plafonds.
○ Construction de mobil-homes.

PREPARATIONS AVANT USAGE

1. Préparez le tuyau
Assurez-vous que le tuyau utilisé a un diamètre intérieur minimal de 6 mm.

REMARQUE:
Les tuyaux d'approvisionnement d'air comprimé doivent fournir une pression de travail minimale de 12,8 bars ou de 150 pour cent de la pression maximale produite dans le système d'approvisionnement d'air comprimé, à savoir celui des deux chiffres qui est le plus élevé.

2. Veillez à la sécurité.

ATTENTION:
○ Des personnes non-autorisées (enfants inclus) doivet être tenus à l'écart de l'équipement.
○ Portez une protection des yeux.
○ Contrôlez si le vis qui tient le chapeau d'aération est bien serré.
Contrôlez s'il n'y a pas de fuite d'air ou de pièce défectueuse.
○ Contrôlez si le levier-poussoir fonctionne correctement et si aucune crotte s'est posée sur les parties mobiles du bras.
○ Veillez à la sécurité opérationnelle.

AVANT USAGE

1. Contrôlez la pression de l'air

ATTENTION:
La pression d'air doit constamment être maintenue à 4,9 – 8,3 bar en relation avec le diamètre et la longueur du clou et la dûreté du bois utilisé. Veillez spécialement à la pression nominale, à la capacité et au tuyautage du compresseur de façon à ce que la pression ne dépasse pas la limite indiquée. Notez qu'une pression trop élevée peut porter préjudice à la performance, à la durée de vie et à la sécurité du cloueur.

2. Graissage

(1) Montez un filtre-régulateur-lubrificateur entre le compresseur et le cloueur avant d'utiliser l'appareil. Ceci permet une longue durée de vie et contribue à l'anticorrosion.
Réglez le lubrificateur de façon à ce qu'il fournisse une seule goutte d'huile tous les 5 à 10 clouages.
(2) Nous recommandons l'huile SHELL TONNA. Ne mélangez jamais deux ou plusieurs types et marques d'huile.

3. Comment charger les clous

(1) Charger les pointes dans le magasin.
○ Prenez le guidage de pointes et la manette entre les doigts. Poussez la manette vers le bas pour ouvrir le guidage vers la gauche. (Voir **Fig. 1**.)

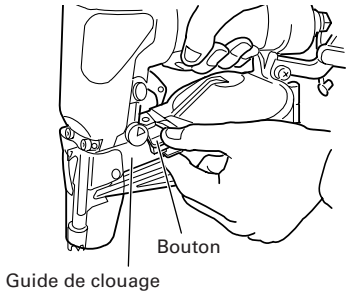

Fig. 1

○ Réglez la position du support de clou en fonction de la longueur du clou. (**Fig. 2**)

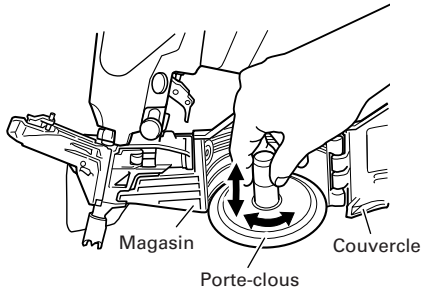

Fig. 2

Pour le réglage, tourner le porte-clou ① vers la gauche d'environ 90 degrés. Déplacer le porte-clou ② de haut en bas, régler la longueur des clous à utiliser, et régler la surface du porte-clou sur la position marquée sur le magasin.
Tourner le porte-clou ③ vers la droite (environ 90 degrés) jusqu'au déclic. (**Fig. 3**)

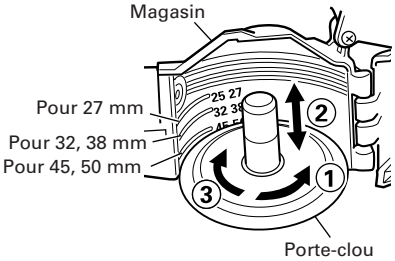

Fig. 3

○ Chargez les clous dans le magasin.
A ce moment, si la section enroulée des clous est insérée après qu'elle a été tirée une fois au préalable, le travail s'en trouvera considérablement facilité. (**Fig. 4**)

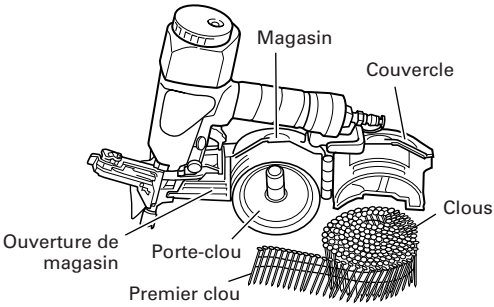

Fig. 4

○ Abaisser le porte-clou sur le côté du magasin, puis refermer le couvercle après avoir vérifié que les clous sont complètement chargés dans le magasin.

REMARQUE:

Ajustez la plaque de pression avant de charger les clous, sinon, les clous peuvent se coincer. Si vous forcez le couvercle en fermant, vous risquez de l'endommager.

(2) Charger les pointes dans le guidage de pointes
Dérouler la bande de clous du magasin.
Tirez le début du coil, puis insérez le premier clou dans l'orifice de décharge et le deuxième clou entre les deux crochets d'arrêt du poussoir de pointes. Insérez le clou de façon à ce que sa tête glisse dans la rainure de guidage. (**Fig. 5**)

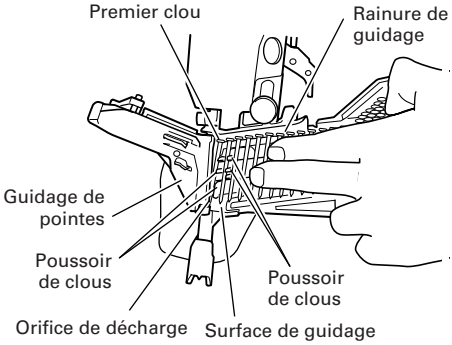

Fig. 5

(3) Fermer le guide de clouage.
Après avoir vérifié que le couvercle est fermé, passer le doigt dans le guide de clouage et le bouton et, tout en appuyant sur le bouton, tourner le guide de clouage vers la droite pour le refermer complètement. (**Fig. 6**)
L'opération ci-dessus met fin au chargement des clous.

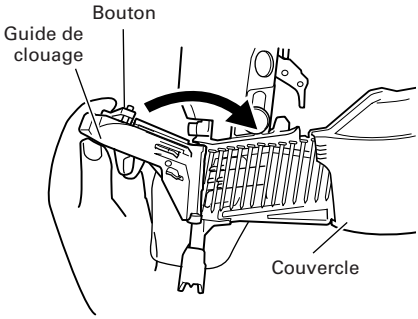

Fig. 6

REMARQUE:

Il peut arriver que le guide de clou ne ferme pas comme il faut ou que les clous avancent mal si la bande de liaison ou si les clous ne sont pas mis dans la position indiquée, s'ils se détachent de la surface du guide ou si le fil liant les clous est gondolé.

ATTENTION:
Pour éviter tout fonctionnement inopiné, ne jamais toucher la gâchette ni mettre l'extrémité supérieure du levier-poussoir sur un établi ou sur le plancher. Par ailleurs, ne jamais orienter la sortie des clous vers des personnes.

COMMENT UTILISER LE CLOUEUR

ATTENTION:
○ N'utilisez jamais la tête ou le corps de l'appareil comme marteau.
○ Prenez soins des personnes qui vous entourent lorsque vous clouez.

1. Différentes méthodes de clouer

(1) Méthode de décharge intermittante (un coup)
Le levier de commande à un contact correspond à la position un seul coup (voir **Fig. 8**).
Cet appareil comprend un mécanisme à un seul coup pour permettre la décharge d'un seul clou en poussant vers le bas le levier et tirant sur la gâchette (voir **Fig. 7**).

ATTENTION:
○ La [Méthode de clouage intermittent (clouage simple)] expliquée ici n'est pas le déclenchement séquentiel. Lorsque le levier de changement simple contact est à la position Clouage simple, un seul clou est envoyé dans le bec de clouage quand le levier-poussoir est poussé vers le haut alors que la gâchette est tirée : Faire attention.
Pour effectuer un clouage séquentiel, utiliser le jeu de pièces pour déclenchement séquentiel en option.
○ Si vous ne tirez pas rapidement d'un cou sec sur la détente quand vous utilisez le clouage unique, la machine risque de rebondir et d'éjecter plusieurs clous au lieu d'un seul.
Pour éviter cet inconvénient, appuyez rapidement, d'un coup sec sur la détente.

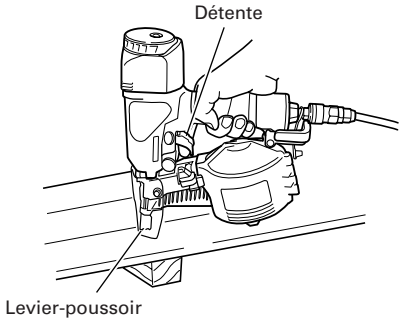

Fig. 7

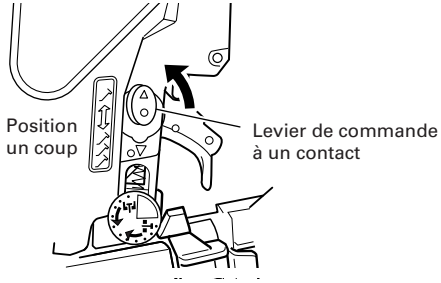

Fig. 8

○ Levier-poussoir
En pressant l'orifice de décharge vers le bas, assurez-vous que le levier-poussoir est levé sufisamment pour déclencher le verrou de sécurité (voir **Fig. 7**). Sinon, il sera impossible de clouer.

(2) Méthode de décharge ininterrompue de clous (décharge)
Le levier de commande à un contact est mis sur la position décharge (voir **Fig. 10**).
Utiliser la clé héxagonale fournie en option pour tourner le levier de commutation une commande à un contact sur la position de décharge.
Tout d'abord tirer la gâchette. Ensuite mettre l'orifice de sortie à l'endroil où le clou doit êntre enfoncé et appuyer. La décharge de clous commence. (**Fig. 9**)

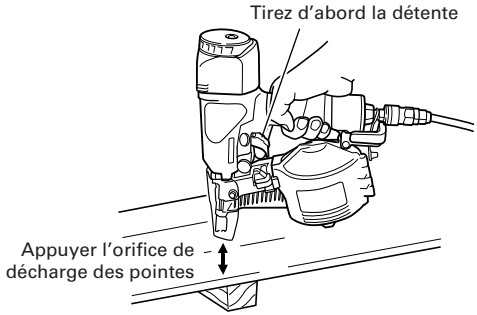

Fig. 9

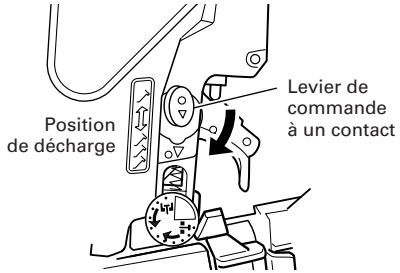

Fig. 10

ATTENTION:

Soyez prudents en clouant les bords. Lors du clouage continu, un clou risque d'être dévié et de dépasser le bois.

REMARQUES:

○ Précautions à prendre lors du clouage à vide.
Il peut arriver que le clouage continue après que le magasin a été vidé. Ceci est appelé clouage à vide et peut endommager le protecteur, le magasin et le poussoir de clous. Pour éviter ceci, contrôlez le nombre de clous de temps en temps. Sortez toujours les clous non-utilisés si vous arrêtez le clouage.

○ Versez environ 2 cl d'huile par la prise d'air après usage.

○ Si les températures extérieures sont trop basses, il se peut que le cloueur fonctionne mal. Utilisez toujours l'outil à la température ambiante appropriée.

2. Réglage de la profondeur de la décharge

ATTENTION:

Lors du réglage, retirer le doigt de la gâchette.
Lors du réglage, faites très attention que la sortie ne se trouve pas dans la direction de votre propre corps ou dans une trajectoire telle qu'une autre personne pourrait être atteinte par la projection de clous.

○ Ajuster le régleur (**Fig. 11**)
Essai de décharge. Si les clous sont trop profonde, tourner le régleur sur le côte "en superficie" (Repère ⊤)
Si la décharge du clou n'est pas assez profonde, tourner le régleur sur le côte "en profondeur" (Repère ⊥) (voir **Fig. 11** et **12**).
La bague de réglage se déplace de 0,5 mm à chaque rotation d'un déclic.

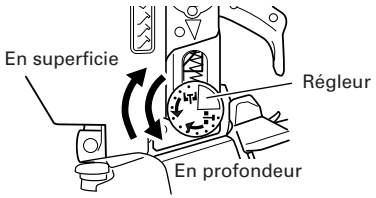

Fig. 11

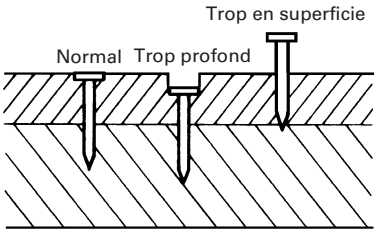

Fig. 12

REMARQUES:

○ Le régleur ne peut être tourné, lors de l'ajustement, de plus de 3 mm du point d'enfoncement du clou le plus profond.
Ne tourner pas en forçant au-delà de ce piont.

○ La profondeur de décharge des clous peut également est réglée en changeant la pression de l'air. Le faire tout en bougeant le régleur. Si vous utilisez une pression d'air trop élevée ne correspondant pas à la resistance de décharge, la durée d'utilisation du cloueur sera réduite.

3. Modification de la direction de sortie

La direction de la sortie des gaz peut être modifiée de 360° en tournant la bagne de tête. (**Fig. 13**)

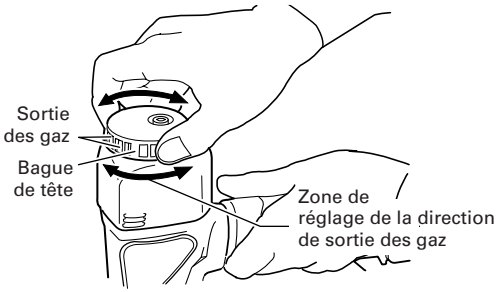

Fig. 13

INSPECTION ET MANUTENTION

ATTENTION:

Débranchez toujours le tuyau d'air si vous nettoyez ou inspectez le cloueur.

1. Mesures à prendre lors d'un enrayement

(1) Enlevez le coil du magasin, ouvrez le guidage de clous et introduisez une tige dans l'orifice de décharge. Tapez ensuite la tige à l'aide d'un marteau. (**Fig. 14**)

(2) Enlevez le clou coincé à l'aide d'un tournevis à tête tendue. (**Fig. 15**)

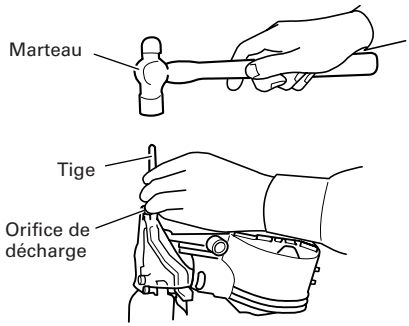

Fig. 14

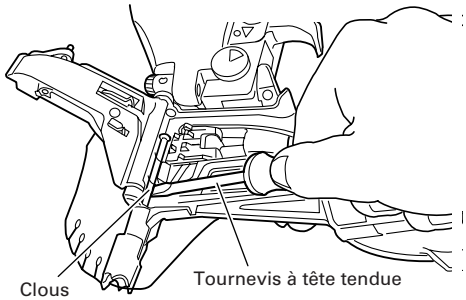

Fig. 15

(3) Coupez la partie défectueuse du fil qui lie les clous à l'aide de cisailles, redressez la partie déformée et rechargez le coil dans le magasin.
(4) En cas d'enrayements fréquents, consultez votre agent-service autorisé.

2. Contrôlez les vis de fixation pour chaque pièce
Il faut contrôler régulièrement s'il n'y a pas de vis desserrés ou de fuites d'air. Employer le cloueur avec des vis desserrés peut causer des accidents.

3. Vérifier si le levier-poussoir glisse sans difficulté.
Nettoyer la section coulissante du levier-poussoir et la graisser de temps en temps avec l'huile de graissage fournie. (**Fig. 16**)
Le graissage permet de faciliter le coulissement en même temps qu'il contribue à éviter la formation de rouille.

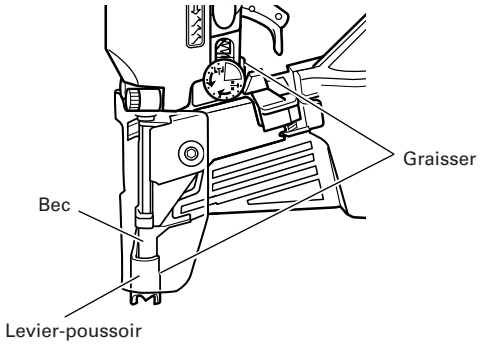

Fig. 16

4. Inspection du poussoir de pointes
(1) Nettoyez de temps en temps la partie mobile du bouton, puis huilez. (Voir **Fig. 17**.)

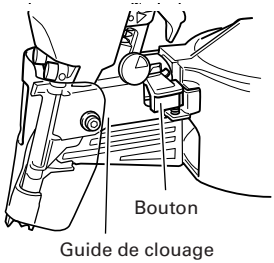

Fig. 17

(2) Ouvrez le guidage de clous et enlevez la poussière, etc. (voir **Fig. 18**). Appliquez le lubrifiant sur la rainure de glissage de l'alimenteur de clous et du goujon. Contrôlez l'arrêt de clou (A) et (B) en les poussant clou avec le doigt.

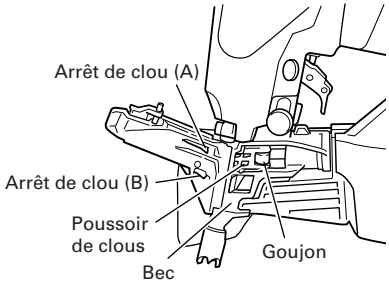

Fig. 18

(3) Huilez aussi la surface du bec et du guidage de pointes après le nettoyage. Ceci assurera un bon fonctionnement et retardera la corrosion.

ATTENTION:
Contrôlez le bon fonctionnement des poussoirs et des arrêts de pointes avant l'usage. Sinon, les clous peuvent être tirés dans des angles irréguliers et présenter ainsi un danger pour l'opérateur ou les personnes qui l'entourent.

5. Inspection du pot d'échappement
Ce cloueur possède un pot d'échappement incorporé qui réduit le bruit et la poussière dégagée pendant l'échappement.
Lorsque le filet du pot d'échappement est plein ou que le pot d'échappement est endommagé, remplacer le pot d'échappement par un neuf. Pour cela, contacter notre centre de service après-vente.

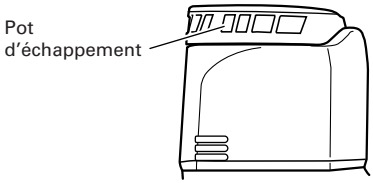

Fig. 19

6. **Inspection du magasin**
   Nettoyer le magasin. Enlever la saleté ou les copeaux de bois qui ont pu s'accumuler dans le magasin.
7. **Rangement**
   ○ Quand on ne se sert pas de la cloueuse pendant une durée prolongée, enduire les pièces en acier d'une fine couche de graisse pour éviter qu'elles ne rouillent.
   ○ Ne pas ranger la cloueuse dans un environnement froid. La laisser dans un endroit chaud.
   ○ Quand on ne se sert pas de la cloueuse, la ranger dans un endroit chaud et sec.
   Ranger hors de portée des enfants.
8. **Liste des pièces de rechange**
   A : No. élément
   B : No. code
   C : No. utilisé
   D : Remarques

ATTENTION:
Les réparations, modifications et inspections des outils électriques HiKOKI doivent être confiées à un service après-vente HiKOKI agréé.
Il sera utile de présenter cette liste de pièces au service après-vente HiKOKI agréé lorsqu'on apporte un outil nécessitant des réparations ou tout autre entretien.
Lors de l'utilisation et de l'entretien d'un outil électrique, respecter les règlements et les normes de sécurité en vigueur dans le pays en question.

MODIFICATIONS:
Les outils électriques HiKOKI sont constamment améliorés et modifiés afin d'incorporer les tous derniers progrès technologiques.
En conséquence, il est possible que certaines pièces (c.-à-d. no. de code et/ou dessin) soient modifiées sans avis préalable.

COMPRESSEUR

ATTENTION:
Si la pression maximale du compresseur à air dépasse les 8,3 bar, il vous faut installer une valve réductrice entre le compresseur et la cloueur. Puis, ajustez la pression d'air entre 4,9 et 8,3 bar.
L'installation d'un filtre-régulateur-lubrificateur assure un entretien permanent.

FILTRE-REGULATEUR-LUBRIFICATEUR

Afin d'assurer un fonctionnement optimal et une longue durée de vie, il est conseillé d'installer un filtre-régulateur-lubrificateur. Limitez la longueur du tuyau entre le filtre-régulateur-lubrificateur et le cloueur à 10 mètres.

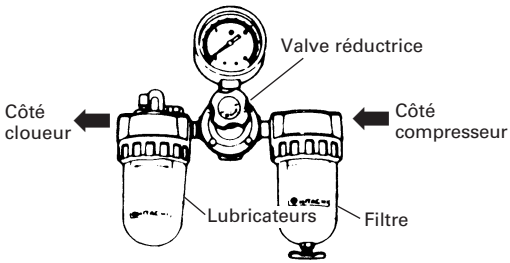

Fig. 20

LUBRIFIANTS AUTORISES

TYPE	NOM
Huile recommandée	SHELL TONNA
Huile moteur	SAE 10 W, SAE 20 W
Huile turbine	ISO VG 32 ~ 68 (#90 ~ #180)

Information sur le bruit
Valeurs des caractéristiques de bruit conformément à Dr prEN 792-13, juin 1997 :
Niveau type de puissance sonore de l'enfoncement d'un clou, pondéré A : L_{WA},1s,d = 91 dB
Niveau type de pression sonore d'émission de l'enfoncement d'un clou, pondéré A, au poste de travail : L_{pA},1s,d = 84 dB

Ces valeurs sont des valeurs caractéristiques relatives à l'outil et elles ne représentent pas la génération de bruit au point d'utilisation. La génération de bruit au point d'utilisation pourra dépendre par exemple de l'environnement de travail, de la pièce, du support de pièce, du nombre d'opérations de clouage, etc.

Selon les conditions du lieu de travail et la forme de la pièce, il faudra peut-être adopter des mesures individuelles d'atténuation du bruit, par exemple en plaçant les pièces sur des supports d'insonorisation, en supprimant la vibration des pièces au moyen de serrage ou de couvertures, en réglant l'outil à la pression d'air la plus faible possible pour l'opération en question, etc.

Dans certains cas spéciaux, il faudra porter des protections anti-bruit.

Information sur les vibrations
La valeur des caractéristiques de vibration type est conformément à Dr prEN 792-13, juin 1997 ne dépasse pas 2,5 m/s^2.

Cette valeur est une valeur caractéristique relative à l'outil et elle ne représente pas l'influence sur le système main-bras lors du fonctionnement de l'outil. L'influence sur le système main-bras lors du fonctionnement de l'outil pourra dépendre par exemple de la force de saisie, de la force de la pression de contact, du sens de travail, du réglage de l'alimentation énergétique, de la pièce et du support de pièce.

PRECAUZIONI GENERALI

1. **Utilizzate l'utensile pneumatico in sicurezza e in modo appropriato.**
   Non usatelo per scopi diversi da quelli specificati in queste istruzioni.
2. **Per un utilizzo in sicurezza, impugnate l'utensile correttamente.**
   Seguite le istruzioni contenute in questo manuale e impugnate correttamente questo utensile in modo da operare in sicurezza. Non lasciate mai che l'utensile venga usato da bambini o da persone che non lo conoscono abbastanza per poterlo usare correttamente, o che comunque non sono in grado di usarlo.
3. **Rendete sicuro il luogo di lavoro.**
   Tenete le persone non autorizzate lontane dal luogo di lavoro. Specialmente i bambini dovrebbero tenersi lontani.
4. **I pezzi giusti al posto giusto.**
   Non rimuovete tappi o viti. Teneteli al loro posto così che possano funzionare correttamente. Non fate mai modifiche all'utensile perché potrebbe essere molto pericoloso.
5. **Controllate sempre l'utensile prima dell'uso.**
   Prima di utilizzare l'utensile, controllate sempre che vi siano delle Parti rotte, che tutte le viti siano completamente fissate, che non manchino dei pezzi o che non siano arrugginiti.
6. **Un eccessivo prolungamento del lavoro può causare incidenti.**
   Non fate lavorare l'utensile e gli accessori oltre le loro possibilità. Un eccessivo prolungamento del lavoro potrebbe danneggiare non solo l'utensile, ma anche voi stessi.
7. **Fermate immediatamente le operazioni se accade qualcosa di insolito**
   o se l'utensile non lavora in modo appropriato; fatelo controllare e fate fare la manutenzione.
8. **Fate attenzione all'utensile dopo l'uso.**
   Se appoggiate o urtate l'utensile contro qualcosa, il telaio esterno potrebbe essere deformato e rompersi o potrebbe subire altri tipi di danni, quindi maneggiatelo con cura. Non graffiate e non incidete scritte sull'utensile. Lasciando l'aria ad alta pressione all'interno dell'utensile, le spaccature sulla superficie sarebbero pericolose. Non usate mai l'utensile se si verifica una spaccatura o se l'aria fuoriesce dalle spaccature.
9. **Tenetelo con cura per una lunga durata.**
   Tenete sempre l'utensile in buone condizioni e pulito.
10. **L'ispezione a intervalli regolari è indispensabile ai fini della sicurezza.**
    Controllate l'utensile a intervalli regolari in modo che questo possa operare sempre in sicurezza ed efficentemente.
11. **Consultate un rivenditore autorizzato se dovete fare delle riparazioni o delle sostituzioni di pezzi.**
    Assicuratevi che la manutenzione venga fatta solo da un rivenditore autorizzato e che questo utilizzi soltanto parti di ricambio originali
12. **Tenete l'utensile in un luogo appropriato.**
    Quando non lo usate, l'utensile dovrebbe essere tenuto in un luogo sciutto e lontano dalla portata dei bambini. Mettete nel serbatoio circa 2 cc di olio attraverso il tubo in modo da proteggere l'utensile dalla ruggine.
13. **Gli esplosi per l'assemblaggio contenuti in queste istruzioni devono essere usati solo da un centro assistenza autorizzato.**

PRECAUZIONI PER L'USO

1. **Operazioni sicure grazie a un corretto uso**
   Questo utensile è stato progettato per inserire dei chiodi nel legno e in altri materiali simili. Usatelo solo a questo fine.
2. **Assicuratevi che la pressione dell'aria si mantenga entro la portata.**
   Fate attenzione a mantenere la pressione dell'aria tra 4,9 bar e 8,3 bar, e che l'aria usata sia pulita e asciutta.
   Se la pressione dell'aria è maggiore di 8,3 bar, la vita dell'utensile sarà più breve e si potrebbero verificare condizioni pericolose.
   L'utensile non deve essere connesso a una pressione che potenzialmente eccede 14bar.
3. **Non usate l'equipaggiamento con gas in pressione diversi dall'aria compressa.**
   Non utilizzate mai biossido di carbonio, ossigeno o altri gas da contenitori pressurizzati.
4. **Fate attenzione ad accensioni e ad esplosioni.**
   A causa delle scintille che potrebbero volare durante le operazioni, è pericoloso usare questo utensile vicino a lacca, vernice, benzina, solvente, gasolio, gas, adesivi e altre sostanze infiammabili simili che potrebbero infiammarsi ed esplodere. In nessuna circostanza questo utensile può essere utilizzato in prossimità di materiali infiammabili.
5. **Indossate sempre una protezione per gli occhi (occhiali di protezione).**
   Quando usate questo utensile, indossate sempre gli occhiali di protezione, e assicuratevi che anche le persone intorno li indossino.
   La possibilità che frammenti di cavo o di plastica che uniscono i chiodi o che chiodi non propriamente inseriti colpiscano gli occhi è da prevedere. Gli occhiali di protezione possono essere acquistati in qualsiasi negozio di ferramenta. Indossateli sempre durante l'uso dell'utensile. Usate gli occhiali di protezione o la mascherina ad ampia visuale su prescrizione.
   L'utilizzatore dovrebbe sempre preoccuparsi di utilizzarel'equipaggiamento di protezione.
6. **Proteggete le vostre orecchie e la testa.**
   Quando siete impegnati nell'uso della chiodatrice, indossate sempre le protezioni per orecchie e testa. Inoltre, in base alla condizione, assicuratevi che anche le persone intorno indossino il para orecchie e la protezione per la testa.
7. **Fate attenzione a quelli che lavorano vicino a voi.**
   Potrebbe essere molto pericoloso se i chiodi che non sono stati correttamente inseriti colpiscono altre persone. In ogni caso, fate sempre attenzione alla sicurezza delle persone attorno a voi quando state usando la chiodatrice. Assicuratevi che non ci sia il corpo di qualcuno, mani o piedi vicino all'uscita dei chiodi.
8. **Non puntate mai la chiodatrice in direzione delle persone.**
   Tenete sempre chiusa la chiodatrice. Se l'apertura è puntata in direzione di persone, potrebbero verificarsi

seri incidenti se per errore azionate la chiodatrice.
Quando connettete e sconnettete il tubo, durante il caricamento dell'utensile o altre operazioni, assicuratevi che l'apertura della chiodatrice non sia puntata in direzione di persone (inclusi voi stessi).
Se la chiodatrice non è caricata, è pericoloso scaricare l'utensile mentre è puntato verso qualcuno. Abbiate cura dell'utensile come uno strumento di lavoro.

9. **Prima di usare la chiodatrice, controllate la leva di espulsione.**
Prima di usare la chiodatrice assicuratevi di controllare la leva di espulsione e che la valvola funzioni correttamente. Senza chiodi caricati nell'utensile, collegate il tubo dell'aria e controllate ciò che segue.
Se dopo aver collegato il tubo l'utensile spara un colpo, ciò indica un difetto, quindi non usate la chiodatrice fino a quando questa non viene controllata e riparata.
   ○ Se la chiodatrice spara azionando solamente il grilletto, l'utensile è danneggiato.
   ○ Se spara solamente quando premete la leva contro un materiale, la chiodatrice è danneggiata. Comunque, riguardo alla leva tastatore, tenete presente che essa non deve mai essere rimossa o modificata.

10. **Usate solo chiodi specifici.**
Non usate mai chiodi diversi da quelli descritti in queste istruzioni.

11. **Fate attenzione quando connettete il tubo.**
Quando connettete il tubo e caricate i chiodi, per non sparare per errore
Con la chiodatrice, fate attenzione a quanto segue.
   ○ Non toccate il grilletto.
   ○ Non lasciate che l'estremità della chiodatrice tocchi alcuna superficie.
   ○ Tenete l'estremità della chiodatrice verso il basso. Seguite strettamente le istruzioni di cui sopra e assicuratevi sempre che non vi sia alcuna parte del vostro corpo o di quello di altre persone di fronte all'apertura della chiodatrice.

12. **Evitate di mettere il dito sul grilletto.**
Non mettete il dito sul grilletto eccetto quando dovete sparare i chiodi. Se porgete o consegnate l'utensile a qualcuno mentre avete il vostro dito appoggiato sul grilletto, potreste inavvertitamente sparare un chiodo e causare un incidente.

13. **Chiudete completamente la guida chiodi e non apritela durante l'utilizzo.**
Se provate a sparare i chiodi mentre la guida è aperta, il chiodo non viene inserito dentro il legno, e c'è il rischio di un pericoloso scarico del chiodo.

14. **Premete con forza l'apertura della chiodatrice contro il materiale interessato.**
Quando guidate un chiodo, premete con forza l'apertura dell'utensile contro il materiale da colpire. Se l'apertura non è correttamente premuta, i chiodi potrebbero rimbalzare.

15. **Tenete le mani e i piedi lontani dalla testa dell'utensile quando lo usate.**
E' molto pericoloso che la chiodatrice colpisca mani o piedi per errore.

16. **State attenti al contraccolpo.**
Non avvicinatevi all'estremità dell'utensile con il capo durante le operazioni. Sarebbe molto pericoloso perché l'utensile potrebbe subire un violento contraccolpo se il chiodo che state guidando, entra in contatto con uno già inserito o con un nodo del legno.

17. **Usate molta cautela quando inchiodate assi sottili o gli angoli del legno.**
Quando inchiodate assi sottili, i chiodi potrebbero trapassare, così come anche nel caso in cui dovete inchiodare gli angoli del legno a causa della deviazione dei chiodi. In questi casi assicuratevi sempre che non vi sia nessuno nelle vicinanze dietro l'asse o vicino al legno che dovete inchiodare.

18. **La chiodatura simultanea da ambo le parti della stessa parete è pericolosa.**
In nessun caso la chiodatura dovrebbe essere fatta allo stesso tempo sui due lati di una parete.
Questo potrebbe essere molto pericoloso perchè i chiodi possono possono attraversare la parete e causare seri incidenti.

19. **Non usare l'utensile elettrico su scaffalature, scale.**
L'utensile elettrico non va usato per applicazioni specifiche, come ad esempio:
   – Quando il passaggio da un punto di chiodatura ad un altro prevede l'uso di scaffalature, gradini, scale o simili, come intelaiature,
   – Chiusura di scatole o casse,
   – Applicazione di sistemi di sicurezza per trasporto, ad esempio su veicoli o rimorchi

20. **Non sconnettete il tubo con le dita sul grilletto.**
Se sconnettete il tubo con le dita appoggiate sul grilletto, c'è il rischio che la volta successiva che connette il tubo dell'aria, l'utensile spari un colpo o funzioni scorrettamente.

21. **Disconnettete il tubo e togliete qualsiasi chiodo lasciato nel caricatore dopo l'uso.**
Disconnettete l'utensile dall'aria prima di effettuare la manutenzione, la pulizia da residui del materiale che lega i chiodi, di lasciare l'area di lavoro, di spostare l'utensile in un altro luogo, o dopo averlo usato. E'molto pericoloso che un chiodo venga sparato per errore.

22. **Quando rimuovete un chiodo inceppato, assicuratevi innanzitutto di scollegare il tubo e di rilasciare l'aria compressa.**
Quando un rimuovete un chiodo inceppato nell'uscita chiodi, assicuratevi innanzitutto di scollegare il tubo e di rilasciare l'aria compressa all'interno dell'utensile.
Lo sparo accidentale del chiodo potrebbe essere molto pericoloso.

23. **Per evitare incidenti causati dalla caduta dei chiodi, non aprite mai il caricatore tenendolo rivolto verso il basso mentre caricate i chiodi.**

24. **Non usate mai un connettore aria femmina nel corpo macchina.**
Se nel corpo della chiodatrice è installata una spina femmina, l'aria compressa può talvolta non essere estratta quando il tubo è sconnesso, perciò evitate questo.
L'utensile e il foro di uscita dell'aria devono avere un attacco così che tutta la pressione sia rimossa dall'utensile quando la giunzione è sconnessa.

25. **Non rimuovere il parapolvere.**
Non usare mai l'utensile con il parapolvere rimosso per evitare il rischio di rottura del filo o della plastica che trattiene i chiodi o il lancio di chiodi sparati in modo erroneo.

SPECIFICHE

Tipo di potenza	Pistone alternativo
Pressione dell'aria	4,9 – 8,3 bar
Chiodi applicabili	Vedere Selezione chiodi
Quantità chiodi caricabili	200 – 400 chiodi (1 bobina)
Misure	252 mm (Lu) × 269 mm (A) × 112 mm (La)
Peso	1,4 kg
Metodo di alimentazione	Pistone alternativo
Foro (diametro interno)	6 mm

SELEZIONE CHIODI

Scegliete il chiodo adeguato dalla figura. I chiodi non mostrati nella figura non possono essere usati con questo utensile. I chiodi sono collegati e tondi.

Chiodo	
Min.	Max.
4,6 mm	4,8 mm
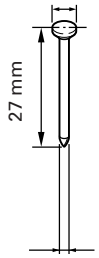	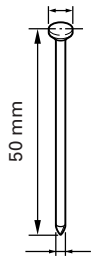
1,8 mm	2,3 mm

Dimensioni dei chiodi

ACCESSORI STANDARD

(1) Protezione occhi 1
(2) Chiave esagonale per vite M4 1
(3) Chiave esagonale per vite M5 1
(4) Chiave esagonale per vite M6 1
(5) Oliatore 1
(6) Custodia 1

ACCESSORI OPTIONAL

○ Corredo di pezzi per sparo sequenziale (N.codice 881-012)

(Con i ricambi per l'emissione sequenziale, il chiodo e sparato solo premendo il grilletto dopo aver premuto la leva di emissione. Installando queste parti, lo sparo di chiodi in posizioni scorrette e una inaspettata espulsione di chiodi causata da operazioni accidentali della leva di espulsione possono essere evitati.)

APPLICAZIONI

○ Lavori di costruzione come rivestimenti di pareti, piani per tetto, sottopavimenti.
○ Costruzioni di mobili e prefabbricati.

PREPARAZIONE PRIMA DELL'UTILIZZO

1. Preparate il tubo
Assicuratevi di utilizzare un tubo con un diametro interno di almeno 6 mm.
NOTA:
I tubi dell'aria devono avere una pressione minima di 12,8 bar o 150 % della pressione massima prodotta dal sistema dell'aria.

2. Controllate la sicurezza
CAUTELE:
○ Le persone non autorizzate (inclusi i bambini) devono essere tenute lontane dall'equipaggiamento.
○ Indossate la protezione per gli occhi.
○ Controllate che le viti che fissano il coperchio dello scarico siano ben fissate.
Controllate che la chiodatrice non abbia perdite d'aria o parti difettate o arrugginite.
○ Controllate se la leva tastatore lavora correttamente. Controllate anche che non vi sia della polvere tra le parti in movimento della leva tastatore.
○ Ricontrollate che le operazioni siano sicure.

PRIMA DELL'USO

1. Controllate la pressione dell'aria
CAUTELA:
La pressione dell'aria deve essere mantenuta costantemente a 4,9 – 8,3 bar.
Regolate la pressione dell'aria tra 4,9 to 8,3 bar in base al diametro e alla lunghezza dei chiodi e alla consistenza del legno che dovete inchiodare. Prestate particolare attenzione alla pressione in uscita, alla capacità, ed ai tubi del compressore aria, in modo che la pressione non superi il limite specificato. Notate che un'eccessiva pressione potrebbe provocare una diminuzione delle prestazioni, della durata della vita dell'utensile e della sicurezza.

2. Lubrificazione
(1) Prima di utilizzare la chiodatrice, assicuratevi di mettere un kit deumidificatore e lubrificatore tra il compressore e la macchina. La lubrificazione attraverso questo kit offre un utilizzo scorrevole, di lunga durata, e protetto dal rischio di corrosione.
Regolate l'oliatore in modo che una singola goccia di

olio sia fornita ad intervalli di 5 – 10 cicli di chiodatura.

(2) Vi preghiamo di usare l'olio raccomandato (SHELL TONNA). Gli altri oli applicabili sono elencati. Non mescolate mai due o più tipi di oli diversi.

3. Carico dei chiodi.

(1) Caricare i chiodi nel contenitore.

○ Afferrare la guida chiodi e la manopola con le dita. Quindi premere la manopola per aprire la guida chiodi verso sinistra. (Vedere **Fig. 1**.)

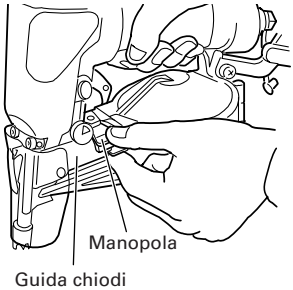

Fig. 1

○ Regolare la posizione del portachiodi in base alla lunghezza dei chiodi. (**Fig. 2**)

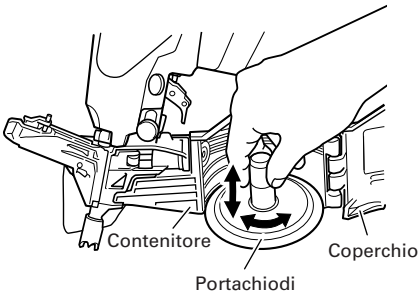

Fig. 2

Per la regolazione, girare il portachiodi ① in senso antiorario di circa 90 gradi. Spostare il portachiodi ② in alto e in basso, regolare sulla lunghezza del chiodo da usare e regolare la superficie del portachiodi sulla posizione marcata del contenitore. Girare il portachiodi ③ in senso orario (di circa 90 gradi) fino a che scatta. (**Fig. 3**)

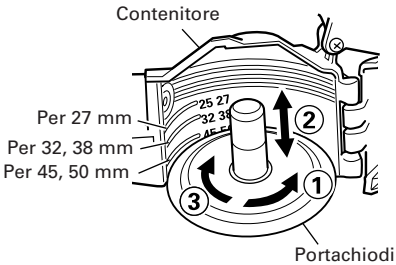

Fig. 3

○ Inserire i chiodi nel contenitore.
A questo punto, se la parte arrotolata dei chiodi è inserita dopo che è stata prima tirata fuori in anticipo, le operazioni successive risultano molto più facili. (**Fig. 4**)

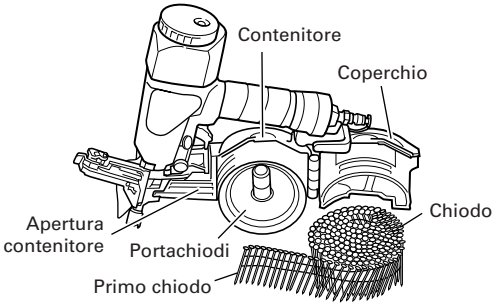

Fig. 4

○ Abbassare il portachiodi sul lato del contenitore e chiudere il coperchio dopo essersi assicurati che i chiodi siano completamente inseriti nel contenitore.

NOTA:
Prima di caricare i chiodi nel contenitore, posizionare il portachiodi in base alla lunghezza dei chiodi. Se la posizione del portachiodi non è regolata i chiodi si inceppano. Se il coperchio viene chiuso a forza senza regolare la posizione del portachiodi, il portachiodi può essere danneggiato.

(2) Caricare i chiodi nella guida.
Estendere la linea chiodi dal contenitore.
Inserire il primo chiodo nel foro di sparto e il secondo chiodo tra i due denti dell'alimentatore. Inserire il chiodo in modo che la testa del chiodo entri nella fessura della guida. (**Fig. 5**)

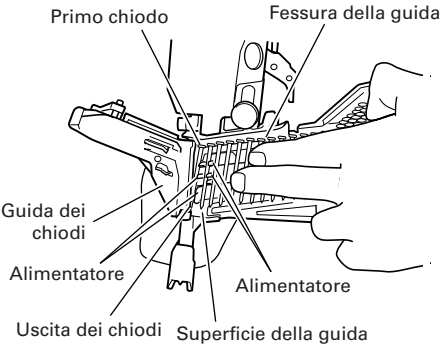

Fig. 5

(3) Guida chiodo vicino
Dopo essersi assicurati che il coperchio sia chiuso, agganciare il dito alla guida chiodo e alla manopola e, spingendo la manopola in basso, girare la guida chiodo in senso orario per chiuderla completamente. (**Fig. 6**)
L'operazione sopra completa il caricamento dei chiodi.

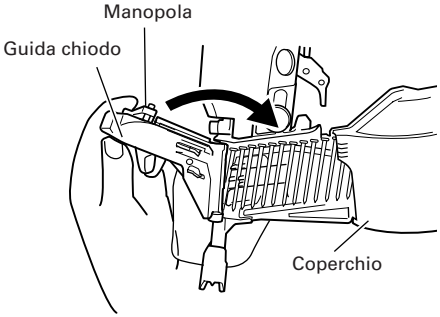

Fig. 6

NOTA:

La guida dei chiodi può non chiudersi correttamente o il chiodi possono non avanzare correttamente se le fasce collegate o i chiodi non entrano nella posizione indicata o se i chiodi si staccano dalla superficie di guida o il filo che collega i chiodi è deformato.

CAUTELE:

Per evitare attivazioni accidentali, non toccare mai il grilletto o appoggiare la parte superiore della leva di spinta su una tavola o sul pavimento. Inoltre non rivolgere mai l'uscita chiodi verso le persone.

USO DELLA CHIODATRICE

CAUTELE:

○ Non usare mai la testa o il corpo di questo dispositivo come un martello.

○ Prendere precauzioni per assicurare la sicurezza delle persone circostanti durante il funzionamento.

1. Procedimenti di chiodatura

(1) Metodo di sparo intermittente di chiodi (colpo singolo)
La leva di cambio di contatto singolo si trova nella posizione di colpo singolo (vedere **Fig. 8**).
La chiodatrice include una struttura a colpo singolo per permettere lo sparo di un singolo chiodo premendo sulla leva di spinta e tirando il grilletto (vedere **Fig. 7**).

CAUTELE:

○ Il [Metodo di sparo intermittente di chiodi (colpo singolo)] descritto qui non è lo [Sparo sequenziale]. Quando la leva di cambio di contatto singolo è sulla posizione di colpo singolo, se la leva di spinta viene spinta allo stato in cui il grilletto viene premuto, viene sparato solo un chiodo nella bocca di sparo: Fare attenzione!
Se viene usato per lo sparo sequenziale, usare il corredo di pezzi per sparo sequenziale indicato in Accessorio opzionale.

○ Se non si preme il grilletto rapidamente e nettamente nel modo di colpo singolo, la chiodatrice rimbalza e spara vari chiodi invece di uno. Per evitare questo, assicurarsi di tirare il grilletto rapidamente e nettamente.

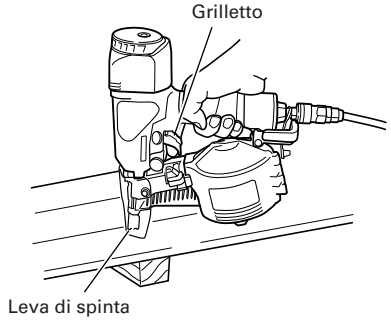

Fig. 7

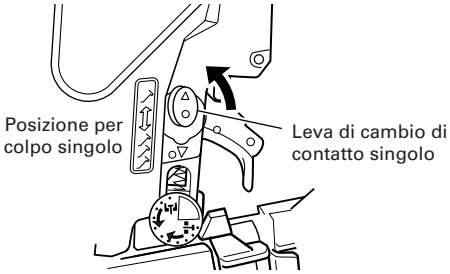

Fig. 8

○ Leva di spinta
Quando si preme l'uscita dei chiodi, assicurarsi di sollevare completamente la leva di spinta (**Fig. 7**) per rilasciare il blocco di sicurezza. In questo modo i chiodi non possono essere sparati se non si rilascia il blocco di sicurezza, anche se viene premuto il grilletto.

(2) Metodo di sparo continuo dei chiodi (azione a contatto)
La leva di cambio di contatto singolo è nella posizione di azione a contatto (vedere **Fig. 10**).
Usare la chiave a barra esagonale accessoria per girare la leva di cambio di contatto singolo sulla posizione di azione a contatto.
Innanzitutto tirare indietro il grilletto. Quindi premere l'uscita dei chiodi contro la superficie da inchiodare. Lo sparo dei chiodi inizia. (**Fig. 9**)

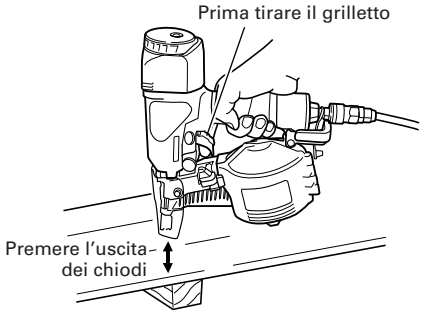

Fig. 9

Fig. 10

CAUTELA:

Fare attenzione quando si inchiodano angoli del legno. Quando si esegue la chiodatura continua di angoli del legno, un chiodo può andare storto o trapassare l'angolo.

NOTA:

○ Precauzioni sul funzionamento a vuoto
A volte la chiodatura continua anche dopo che sono stati sparati tutti i chiodi inseriti nel contenitore.
Questo si chiama "funzionamento a vuoto". Questo funzionamento può danneggiare l'ammortizzatore, il contenitore e l'alimentatore chiodi. Per evitare il funzionamento a vuoto, verificare di tanto in tanto la quantità di chiodi rimanenti. Ricordare inoltre di rimuovere tutti i chiodi rimasti dopo l'uso della chiodatrice.

○ Dopo aver completato l'uso, inserire nel corpo circa 2 cc di olio tramite il giunto del tubo per proteggere l'utensile dalla ruggine.

○ In condizioni di bassa temperatura, la macchina a volte non funziona correttamente. Usare sempre la macchina alla temperatura ambientale adatta.

2. Regolazione della profondità di inserimento dei chiodi

CAUTELA:

Quando si eseguono regolazioni, assicurarsi di togliere il dito dal grilletto. Quando si eseguono regolazioni, assicurarsi che l'uscita dei chiodi non sia rivolta verso il basso e che parti del corpo dell'operatore o di altre persone non siano allineate con l'uscita dei chiodi.

○ Regolazione del regolatore (**Fig. 11**)
Eseguire un funzionamento di collaudo. Se i chiodi sono inseriti troppo profondi, girare il regolatore verso il lato leggero (segno).
Se la profondità dei chiodi è insufficiente, girare il regolatore verso il lato profondo (segno) (vedere **Fig. 11, 12**).
Il regolatore si sposta di 0,5 mm ogni volta che si ruota di uno scatto.

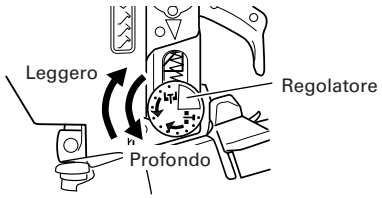

Fig. 11

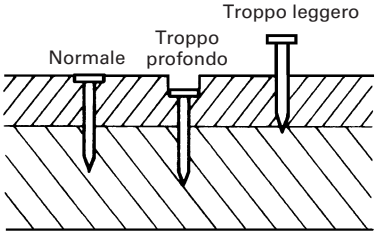

Fig. 12

NOTA:

○ Quando si regola il regolatore, non ruota più di 3 mm dal punto più profondo in cui un chiodo penetra. Non ruotare il regolatore a forza oltre quel punto.

○ La profondità di inserimento dei chiodi può essere controllata anche cambiando la pressione dell'aria usata. Eseguire questo insieme alla regolazione del regolatore. L'uso di una pressione dell'aria elevata che non corrisponde alla resistenza di sparo dei chiodi abbrevia la durata della chiodatrice.

3. Cambiamento della direzione dello scarico

La direzione della bocca di scarico può essere cambiata entro 360° girando l'anello testata. (**Fig. 13**)

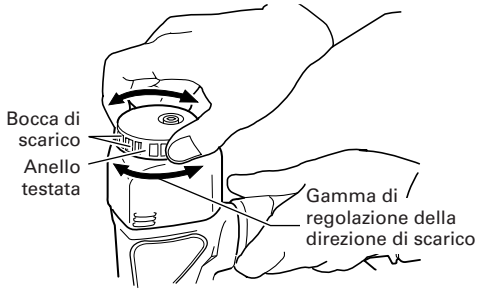

Fig. 13

CONTROLLI E MANUTENZIONE

CAUTELA:

Assicurarsi di scollegare il tubo durante l'eliminazione di inceppamenti, l'ispezione, la manutenzione e la pulizia.

1. Rimedi per l'inceppamento di chiodi

(1) Rimuovere il rotolo di chiodi dal contenitore, aprire la guida dei chiodi, inserire un'asticella nell'uscita dei chiodi e picchiettare sull'asticella con un martello. (**Fig. 14**)

(2) Rimuovere il chiodo inceppato con un cacciavite a testa fessa. (**Fig. 15**)

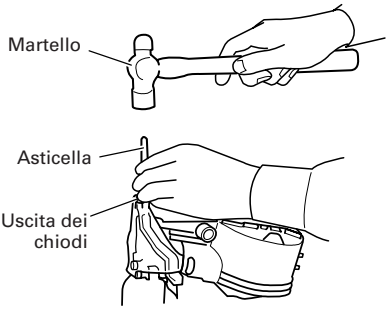

Fig. 14

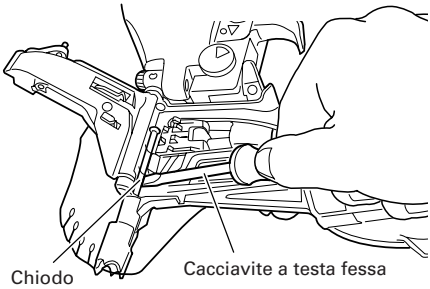

Fig. 15

(3) Tagliare via la parte difettosa del filo di acciaio che collega i chiodi usando delle cesoie, correggere la deformazione e quindi inserire il rotolo di chiodi nel contenitore.

(4) Nel caso di inceppamenti frequenti, consultare il centro assistenza autorizzato presso cui si è acquistata questa macchina.

2. Controllo delle viti di montaggio di ciascun pezzo

A intervalli regolari controllare ogni parte per viti di montaggio allentate e eventuali perdite d'aria. Serrare di nuovo le viti allentate. L'uso dell'utensile con viti allentate che non sono state serrate crea pericoli.

3. Ispezione della leva di spinta

Controllare se la leva di spinta può scorrere bene. (**Fig. 16**) Pulire la parte scorrevole della leva di spinta e usare l'olio in dotazione per lubrificare di tanto in tanto. La lubrificazione permette un buono scorrimento e serve inoltre ad evitare la formazione di ruggine.

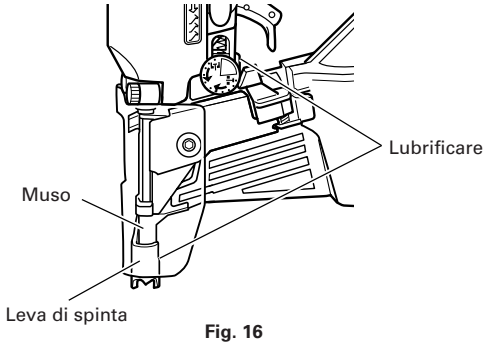

Fig. 16

4. Ispezione degli alimentatori

(1) Pulire di tanto in tanto la parte scorrevole della manopola e quindi applicare l'olio raccomandato. (Vedere **Fig. 17**.)

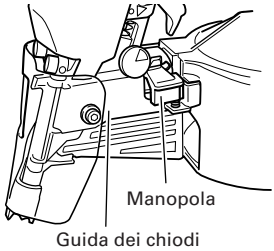

Fig. 17

(2) Aprire la guida dei chiodi e rimuovere polvere, ecc come mostrato nella **Fig. 18**. Applicare lubrificante alla fessura di scorrimento dell'alimentatore e all'asta dell'alimentatore. Controllare che il fermo chiodi (A) e il fermo chiodi (B) scorrano bene spingendoli con un dito.

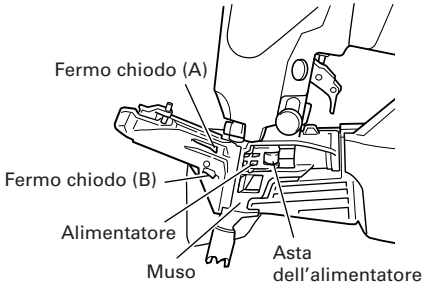

Fig. 18

(3) Inoltre applicare l'olio raccomandato alla superficie di alimentazione del muso e alla guida dei chiodi dopo la pulizia. Questo facilita un buon funzionamento e ritarda la corrosione.

CAUTELA:

Controllare che alimentatori e fermi scorrano bene prima dell'uso. Se il movimento è irregolare, i chiodi possono essere sparati ad un angolo irregolare, creando rischi per l'operatore e le persone nei pressi.

5. Ispezione del silenziatore

Questa chiodatrice è dotata di un silenziatore incorporato nello scarico per ridurre il rumore e la polvere sollevata durante lo scarico.

Quando la retina del silenziatore è intasata o il silenziatore è danneggiato, sostituire il silenziatore con un'altro nuovo. Per sostituire il silenziatore, contattare un nostro centro assistenza autorizzato.

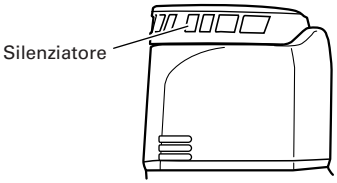

Fig. 19

6. **Ispezione del contenitore**
   Pulire il contenitore. Eliminare la polvere di pezzi di legno che può essersi accumulata nel contenitore.
7. **Conservazione**

○ Quando non si usa l'utensile per lunghi periodi, applicare un leggero strato di lubrificante alle parti in acciaio per evitare la formazione di ruggine.
○ Non riporre la chiodatrice in luoghi freddi. Tenere la chiodatrice in luoghi caldi.
○ Quando non se ne fa uso, la chiodatrice va tenuta in un luogo caldo e asciutto.
Tenere fuori della portata dei bambini.

8. **Lista dei pezzi di ricambio**
   A : N. voce
   B : N. codice
   C : N. uso
   D : Note

CAUTELA:
Riparazioni, modifiche e ispezioni di utensili elettrici HiKOKI devono essere eseguite da un centro assistenza HiKOKI autorizzato.
Questa lista dei pezzi torna utile se viene presentata con l'utensile al centro assistenza HiKOKI autorizzato quando si richiedono riparazioni o altri interventi di manutenzione.
Nell'uso e nella manutenzione degli utensili elettrici devono essere osservate le normative di sicurezza e i criteri prescritti in ciascun paese.

MODIFICHE:
Gli utensili elettrici HiKOKI vengono continuamente migliorati e modificati per includere le più recenti innovazioni tecnologiche.
Di conseguenza, alcuni pezzi (p.es. numero di codice e/o design) possono essere modificati senza preavviso.

COMPRESSORE

CAUTELA:
Quando il massimo della pressione del compressore aria eccede 8,3 bar, assicuratevi di applicare una valvola riduttore tra il compressore aria e la chiodatrice. Poi, regolate la pressione dell'aria tra 4,9 e 8,3 bar. Se installate un set aria sarà possibile anche la lubrificazione. Provvedete così ad incrementare la convenienza.

OLIATORE-FILTRO-VALVOLA DI RIDUZIONE (Set aria)

Con una estesa durata della vita, è necessario usare un set aria. Limitate la lunghezza del tubo tra l'unità e il set aria entro 10 mt. durante L'uso.

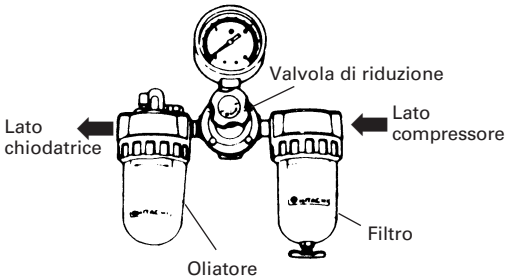

Fig. 20

LUBRIFICANTI APPLICABILI

Tipo di lubrificante	Nome del lubrificante
Olio raccomandato	SHELL TONNA
Olio motore	SAE 10W, SAE 20W
Olio turbina	ISO VG32 - 68 (#90 - #180)

Informazioni sul rumore
Le caratteristiche del rumore sono valutate in accordo con Dr prEN 792-13, GIUGNO, 1997:
Livello di potenza acustica per singolo colpo (tipo A)
L_{WA}, 1s, d = 91 dB
Livello di pressione acustica per singolo colpo (tipo A) alla stazione di lavoro
L_{pA}, 1s, d = 84 dB.
Questi valori rappresentano i valori caratteristici dell'utensile e non il rumore che si sviluppa durante l'utilizzo. Il rumore che si sviluppa durante l'uso dipende ad esempio dall'ambiente di lavoro, dal supporto e dal numero di operazioni.

Dipendono dalle condizioni dell'ambiente di lavoro e dai pezzi da lavorare, le misure individuali di attenuazione del rumore che potrebbe essere necessario eseguire, come disporre i pezzi da lavorare su dei supporti scarica-vibrazioni, in modo da prevenire le vibrazioni del pezzo tramite un fissaggio o una copertura, regolando il minimo della pressione dell'aria richiesta per le operazioni complesse, ecc.

In casi speciali è necessario indossare l'equipaggiamento di protezione per l'udito.

Informazioni sulle vibrazioni
Il valore tipico di caratteristiche di vibrazione secondo Dr prEN 792-13, GIUGNO 1997 non eccede 2,5 m/s^2.

Questi valori rappresentano i valori caratteristici dell'utensile e non considerano l'influenza del sistema mani-braccia durante l'uso.
L'influenza del sistema mani-braccia durante l'utilizzo, dipende per esempio dalla forza con cui afferrate l'utensile, dalla pressione che applicate, dalla direzione del lavoro, dalla regolazione dell'energia applicata, dal pezzo da lavorare e dal supporto utilizzato.

ALGEMENE VOORZORGEN VOOR HET GEBRUIK

1. **Gebruik dit pneumatisch gereedschap op een veilige manier en alleen voor geëiende doelen.**
   Gebruik dit pneumatisch gereedschap niet voor andere doelen dan die in deze instructies gespecificeerd zijn.
2. **Ga op juiste en veilige wijze om met dit pneumatisch gereedschap .**
   Volgt u alstublieft de instructies in deze handleiding zorgvuldig op en hanteer dit pneumatisch gereedschap op de correcte manier om zorg te dragen voor uw en andermans veiligheid. Laat het pneumatisch gereedschap nooit in handen van kinderen komen of mensen die er niet genoeg van weten om er verantwoord mee om te kunnen gaan, of anderszins niet in staat zijn om het pneumatisch gereedschap op de juiste wijze te hanteren.
3. **Verzeker u ervan dat het pneumatisch gereedschap gebruikt wordt in een veilige werkomgeving.**
   Houd onbevoegden weg van de werkplaats. In het bijzonder behoren kinderen weggehouden te worden van de werkplaats.
4. **De juiste onderdelen op de juiste plaats.**
   Probeer niet een van de deksels of schroeven te verwijderen. Elk onderdeel heeft zijn eigen functie, dus laat alles op zijn plaats. Probeer bovendien nooit op eigen houtje veranderingen aan het apparaat aan te brengen, of het na zelf gefabriekte modificaties nog te gebruiken.
5. **Controleer het pneumatisch gereedschap grondig voor u het gaat gebruiken.**
   Controleer voor gebruik altijd of er geen onderdelen ontbreken of gebroken, geroest of versleten zijn en of alle schroeven stevig op hun plaats zitten.
6. **Grenzen overschrijden kan tot ongelukken leiden.**
   Verg niet het uiterste van het pneumatisch gereedschap. Er zijn grenzen aan wat u ermee kunt doen. Als u teveel probeert te doen kunt u niet alleen het pneumatisch gereedschap beschadigen, maar loopt u zelf ook risico.
7. **Stop het werken met het pneumatisch gereedschap onmiddellijk als u iets abnormaals opmerkt.**
   Stop het werken met het apparaat direct als u iets abnormaals waarneemt, of wanneer het pneumatisch gereedschap niet naar behoren functioneert; laat het pneumatisch gereedschap nakijken en eventueel repareren.
8. **Zorg goed voor uw pneumatisch gereedschap.**
   Als u het apparaat laat vallen, of het tegen dingen stoot, kan het buitenframe vervormd raken en kunnen er barsten of andere vormen van schade optreden, dus wees alstublieft voorzichtig. Graveer of kras ook geen tekens op het pneumatisch gereedschap. Vanwege de hoge luchtdruk in het binnenste van het apparaat, kunnen barstjes in de buitenkant zeer gevaarlijk zijn. Gebruik het pneumatisch gereedschap nooit als zich een barst vormt, of wanneer lucht ontsnapt via een barst.
9. **Goede zorgen verlengen de levensduur.**
   Houd uw pneumatisch gereedschap mooi schoon en zorg er goed voor.
10. **Regelmatige inspectie is essentieel voor de veiligheid.**
    Kijk het apparaat regelmatig na zodat het pneumatisch gereedschap altijd veilig en doelmatig functioneert.
11. **Raadpleeg een officiële servicemonteur wanneer reparatie of vervanging van onderdelen noodzakelijk zijn.**
    Let er op dat het pneumatisch gereedschap alleen door een erkende vakman wordt nagezien en gerepareerd en dat alleen officiële identieke vervangingsonderdelen worden gebruikt.
12. **Bewaar het pneumatisch gereedschap op een geschikte plaats.**
    Wanneer u het apparaat niet gebruikt, dient u het te bewaren op een droge plaats die onbereikbaar is voor kinderen. Om het pneumatisch gereedschap tegen roest te beschermen, kunt u 2 cc olie in de behuizing doen via de slang-aansluiting.
13. **De opengewerkte montagetekening in deze handleiding is alleen bedoeld voor erkend service personeel.**

VOORZORGEN VOOR HET GEBRUIK VAN HET SPIJKERAPPARAAT

1. **Veiligheid door correct gebruik.**
   Dit pneumatisch gereedschap is ontworpen om spijkers in hout en vergelijkbare materialen te drijven. Gebruik het apparaat alleen voor dit doel.
2. **Let er op dat de luchtdruk binnen het opgegeven bereik voor dit apparaat valt.**
   Let u er alstublieft op dat de luchtdruk binnen een bereik van 4,9 bar - 8,3 bar (70 - 120 psi.)blijft en dat de gebruikte lucht schoon en droog is. Een luchtdruk hoger dan 8,3 bar (120 psi.) zal de levensduur van het apparaat bekorten en kan gevaarlijke situaties opleveren. Sluit het pneumatisch gereedschap nooit aan op een luchtdruk van mogelijk meer dan14 bar (200psi.).
3. **Gebruik het pneumatisch gereedschap nooit met andere gassen onder hoge druk dan gecomprimeerde lucht.**
   Gebruik nooit en te nimmer, onder welke omstandigheden dan ook kooldioxide, zuurstof of andere gassen uit drukflessen o.i.d.
4. **Wees beducht voor ontsteking- en ontploffingsgevaar.**
   Omdat tijdens het spijkeren vonken geslagen kunnen worden, is het gevaarlijk om dit pneumatisch gereedschap te gebruiken in de buurt van lak, verf, benzine, thinner, gasolie, gas, lijmsoorten, en vergelijkbaar ontvlambare materialen die door de vonken zouden kunnen ontvlammen of exploderen. Onder geen enkele voorwaarde mag dit pneumatisch gereedschap daarom gebruikt worden in de nabijheid van dergelijke ontvlambare materialen.
5. **Draag altijd uw oogbescherming (veiligheidsbril)**
   Draag altijd uw oogbescherming wanneer u met dit pneumatisch gereedschap werkt, en zorg ervoor dat de mensen in uw omgeving hetzelfde doen. De mogelijkheid dat rondvliegende stukjes van het draad of het plastic dat de spijkers vasthoudt, of spijkers die niet goed geraakt werden in uw oog terechtkomen is een bedreiging voor uw gezichtsvermogen. Oogbescherming is verkrijgbaar in elke gereedschapswinkel. Draag altijd een vorm van oogbescherming wanneer u met dit apparaat werkt. Er zijn speciale maskers of veiligheidsbrillen die over uw bril passen.
   Werkgevers behoren er op toe te zien dat oogbescherming gedragen wordt op de werkplek.
6. **Bescherm uw hoofd en uw oren.**
   Draagt u alstublieft een helm en oorbeschermers als u spijkerwerk doet. Let u er ook op dat de mensen rondom u, afhankelijk van de omstandigheden, hun helmen en oorbeschermers dragen.
7. **Let op de mensen die dicht bij u werken.**
   Het zou bijzonder gevaarlijk kunnen zijn als spijkers die niet goed ingeslagen zijn anderen zouden kunnen raken. Let daarom ook altijd op de veiligheid van de mensen rondom u wanneer u met dit pneumatisch gereedschap werkt. Let er altijd op dat er niet iemands lichaam, hand of voet dichtbij de spijker-uitgang is.
8. **Richt het spijkerapparaat nooit op iemand.**
   Ga er altijd van uit dat het apparaat geladen is. Als u het apparaat op iemand richt kunt u ernstige

ongelukken veroorzaken wanneer u per abuis het apparaat aan zet. Let er goed op dat het apparaat niet op iemand (inclusief uzelf...) gericht is terwijl u de slang aan- of afkoppelt, terwijl u spijkers in het apparaat laadt, of gedurende soortgelijke handelingen. Zelfs wanneer er geen spijkers in het apparaat zitten is het gevaarlijk om het af te doen gaan terwijl het in de richting van een persoon wijst, dus probeer dat niet. Geen geintjes. Heb respect en ontzag voor het gereedschap waar u mee werkt.

9. **Controleer de veiligheidshendel voor u het pneumatisch gereedschap gaat gebruiken.**
Voor u het pneumatisch gereedschap gaat gebruiken moet u controleren of de veiligheidshendel en de afsluiter goed functioneren. Sluit de slang aan op het apparaat en controleer het volgende zonder dat er spijkers in het apparaat geladen zijn. Als het apparaat klinkt alsof het werkt, dan is dat een teken dat er iets fout is en dat u het pneumatisch gereedschap dus niet kunt gebruiken tot het nagekeken en eventueel gerepareerd is.
   - ○ Als alleen het bewegen van de trekker het apparaat doet overgaan, als u dus hoort dat het binnenwerk beweegt zoals het beweegt wanneer er gewoon gespijkerd wordt, dan is het pneumatisch gereedschap defect.
   - ○ Als alleen het drukken van de veiligheidshendel tegen het te spijkeren materiaal het apparaat doet overgaan, als u dus hoort dat het binnenwerk beweegt zoals het beweegt wanneer er gewoon gespijkerd wordt, dan is het pneumatisch gereedschap defect. Met betrekking tot de veiligheidshendel zij bovendien nog opgemerkt dat deze nooit gewijzigd of verwijderd mag worden.

10. **Gebruik alleen de voorgeschreven spijkers.**
Gebruik nooit andere spijkers dan de in deze handleiding beschreven en gespecificeerde.

11. **Wees voorzichtig wanneer u de slang aan- of afkoppelt.**
Let op de volgende punten om te voorkomen dat het apparaat per ongeluk afgaat wanneer u de slang aan- of afkoppelt, of spijkers laadt.
   - ○ Raak de trekker niet aan.
   - ○ Laat de kop van het apparaat niet in contact komen met enig oppervlak.
   - ○ Houd de kop van het apparaat naar beneden gericht.
   Volg bovenstaande instructies zorgvuldig op en let er altijd op dat er zich geen lichaamsdelen, handen of benen voor de spijker-uitgang bevinden.

12. **Houd niet achteloos uw vinger aan de trekker.**
Breng uw vinger alleen aan de trekker wanneer u inderdaad gaat spijkeren. Als u dit pneumatisch gereedschap draagt, of u geeft het aan iemand anders met uw vinger aan de trekker, kunt u per ongeluk een spijker afschieten en een ongeval veroorzaken.

13. **Sluit de spijkergeleiding geheel en maak hem niet open terwijl het apparaat in werking is.**
Als u probeert te spijkeren terwijl de spijkergeleiding open staat, zal de spijker niet in het hout gedreven worden en ontstaat er een gevaarlijke situatie.

14. **Druk de spijker-uitgang stevig tegen het te spijkeren materiaal.**
Druk de spijker-uitgang stevig tegen het te spijkeren materiaal wanneer u gaat spijkeren. De spijkers kunnen terugkaatsen als u de spijker-uitgang niet goed houdt.

15. **Houd handen en voeten weg van de kop van het apparaat wanneer er gespijkerd wordt.**
Het kan ernstige gevolgen hebben wanneer een spijker per ongeluk een hand of voet raakt.

16. **Wees bedacht op de terugslag van het pneumatisch gereedschap.**
Breng uw hoofd of andere lichaamsdelen niet dicht bij de bovenkant van het apparaat terwijl het in werking is. Dit is gevaarlijk omdat het apparaat een krachtige terugslag kan geven als bijvoorbeeld de spijker die wordt ingedreven een oude spijker of een knoest in het hout raakt.

17. **Wees voorzichtig wanneer u dun plaatmateriaal of de hoeken van een stuk hout gaat spijkeren.**
Wanneer u dun plaatmateriaal spijkert, kunnen de spijkers er dwars doorheen vliegen, wat ook kan gebeuren als u de hoek van een stuk hout spijkert en de spijker afketst. In dergelijke gevallen dient u ervoor te zorgen dat er zich niemand (en ook geen handen, voeten e.d.) achter het dunne plaatmateriaal of naast het hout dat u wilt spijkeren bevindt.

18. **Tegelijkertijd spijkeren aan beide zijden van een wand is gevaarlijk.**
Onder geen enkele voorwaarde mag u aan beide zijden van een wand samen met iemand anders staan te spijkeren. Dit kan bijzonder gevaarlijk zijn daar de spijkers door de wand kunnen dringen en zo verwondingen kunnen veroorzaken.

19. **Gebruik het gereedschap niet op stellingen, ladders.**
Het gereedschap mag niet worden gebruikt in bijvoorbeeld de volgende gevallen:
   - – wanneer u van de ene spijkerplaats naar de andere moet via een steiger, trap, ladder of via dergelijke constructies, bijv. lattenwerk,
   - – dichtmaken van dozen of kratten,
   - – vastzetten van veiligheidssystemen voor het vervoer enz. op voertuigen en wagons

20. **Koppel de slang niet af met uw vinger aan de trekker.**
Als u de slang afkoppelt met uw vinger aan de trekker, bestaat het gevaar dat het apparaat spontaan een spijker afschiet wanneer u de volgende keer de slang aankoppelt, of anderszins niet naar behoren functioneert.

21. **Koppel de slang af en verwijder alle spijkers die nog in het magazijn zitten na gebruik.**
Koppel het pneumatisch gereedschap van de luchtdruk af voor u onderhoudswerkzaamheden uit gaat voeren, een vastzittende spijker gaat verwijderen, de werkplek gaat verlaten, het pneumatisch gereedschap naar een andere plaats gaat brengen, of nadat u het apparaat gebruikt hebt. Het is levensgevaarlijk de luchtdruk aangekoppeld te houden en het risico te lopen dat per ongeluk een spijker afgeschoten wordt.

22. **Wanneer u een spijker die vast is komen te zitten gaat verwijderen, moet u er allereerst op letten dat u de slang afkoppelt en gecomprimeerde lucht die zich nog in het apparaat bevindt laat ontsnappen.**
Het kan zeer gevaarlijk zijn wanneer bijvoorbeeld de spijker opeens loskomt en dan alsnog afgeschoten wordt. Het kan zeer gevaarlijk zijn wanneer de spijker per ongeluk afgeschoten wordt.

23. **Om de risico's van vallende spijkers te vermijden moet u nooit het magazijn openen terwijl het apparaat naar beneden gericht is terwijl u spijkers laadt.**

24. **Een 'vrouwelijke' aansluiting (pneumatische koppeling) mag niet in dit apparaat gebruikt worden.**
Als een dergelijke aansluiting is geïnstalleerd, is het soms niet mogelijk om de gecomprimeerde lucht in het apparaat te laten ontsnappen wanneer de slang afgekoppeld wordt. Vermijd het gebruik hiervan dus. Het pneumatisch gereedschap en de slang voor de luchttoevoer moeten een koppeling hebben die toestaat dat de in het apparaat aanwezige gecomprimeerde lucht weg kan wanneer de slang afgekoppeld wordt.

25. **Laat de stofkap zitten.**
Gebruik het apparaat nooit zonder de stofkap om het gevaar te voorkomen dat een gebroken draad of gebroken plastic dat de spijkers vasthield, of een verkeerd geraakte spijker, in het rond kan vliegen.

TECHNISCHE GEGEVENS

Krachtbron	Reciprocerende zuiger
Luchtdruk (Drukmeter)	4,9 – 8,3 bar
Bruikbare spijkers	Zie Spijkerselectie
Aantal te laden spijkers	200 – 400 spijkers (1 rol)
Afmetingen	252 mm (L) × 269 mm (H) × 112 mm (B)
Gewicht	1,4 kg
Spijker toevoer methode	Reciprocerende zuiger
Slang (binnen diameter)	6 mm

SPIJKERSELECTIE

Kies een geschikte spijker op de Afbeelding. Spijkers die niet op de Afbeelding staan kunnen niet gebruikt worden in dit apparaat. De spijkers zitten aan elkaar vast met draad of plastic en worden aan de rol geleverd.

Spijker	
Min.	Max.
4,6 mm 27 mm 1,8 mm	4,8 mm 50 mm 2,3 mm

Afmetingen van de spijkers

STANDAARD ACCESSOIRES

(1) Oogbescherming 1
(2) Inbussleutel voor een M4 schroef 1
(3) Inbussleutel voor een M5 schroef 1
(4) Inbussleutel voor een M6 schroef 1
(5) Zelfsmeernippel 1
(6) Tas 1

OPTIONELE ACCESSOIRES

○ Serie-vuur onderdelen set (Code nummer 881-012)
(Met deze set op het apparaat, zal er alleen een spijker worden afgeschoten wanneer de trekker gebruikt wordt nadat de veiligheidshendel is ingedrukt. Door deze onderdelen te installeren kunt u voorkomen dat spijkers onverwachts worden afgevuurd, of terwijl het apparaat zich in een verkeerde positie bevindt omdat per ongeluk de veiligheidshendel werd ingedrukt.)

TOEPASSINGEN

○ Werk in de bouw, zoals wanden beschotten, daken dekken, ondervloeren leggen.
○ Bouw van mobiele en modulaire woningen.

VOORBEREIDINGEN VOOR HET GEBRUIK

1. Leg de slang klaar.
Let er op dat de gebruikte slang een minimum binnen diameter heeft van 6 mm.

OPMERKING:
De slang voor de luchttoevoer moet een minimum werkdruk belasting hebben van 12,8 bar of 150 procent van de maximum luchtdruk die door het pneumatisch systeem geleverd kan worden, als dat een hogere belasting oplevert.

2. Veiligheidscontrole

VOORZICHTIG:
○ Onbevoegden (inclusief kinderen) moeten ver van dit pneumatisch gereedschap vandaan gehouden worden.
○ Draag uw oogbescherming.
○ Controleer of de schroeven die de uitlaat afdekking enz. vastzetten goed aangedraaid zijn.
Controleer of het apparaat lekken vertoont en of er kapotte of verroeste onderdelen zijn.
○ Controleer of de veiligheidshendel naar behoren functioneert. Controleer ook of de bewegende onderdelen van de veiligheidshendel niet vuil geworden zijn.
○ Controleer nogmaals of het veilig is het pneumatisch gereedschap te gaan gebruiken.

VOOR GEBRUIK

1. Controleer de luchtdruk.

VOORZICHTIG:
De luchtdruk moet constant gehandhaafd blijven op 4,9 – 8,3 bar.
Stel de luchtdruk bij in het bereik van 4,9 – 8,3 bar, al naar gelang de doorsnee en de lengte van de spijkers en de hardheid van het te spijkeren materiaal. Let speciaal op de uitgangsdruk, de capaciteit en de pijpen en aansluitingen op de compressor, zodat de luchtdruk niet de voorgeschreven grenzen overschrijdt. Wij wijzen u er op dat te hoge druk de prestaties van het apparaat, de levensduur en de veiligheid kan aantasten.

2. Smering

(1) Voordat u dit spijkerapparaat gaat gebruiken moet u er op letten dat er tussen dit apparaat en de compressor een Luchttoevoer Set gemonteerd is. Smering

door middel van de zelfsmeernippel uit de Set zorgt voor een soepele werking, langere levensduur en bescherming tegen roest. Stel de zelfsmeernippel zo af dat een enkele druppel olie wordt gegeven om de 5 a 10 spijker-acties.

(2) Wij adviseren u de aanbevolen olie (SHELL TONNA) te gebruiken. Andere geschikte oliesoorten staan aangegeven. Meng nooit twee of zelfs meer verschillende soorten olie.

3. Spijkers laden

(1) Laad spijkers in het magazijn.

○ Pak de spijkergeleider en de knop met uw vingers. Vervolgens drukt u de knop in om de spijkergeleider naar de linkerkant te openen. (Zie **Afb. 1**.)

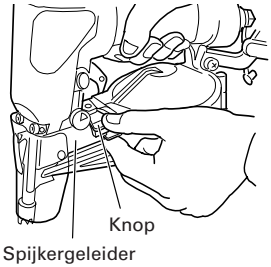

Afb. 1

○ Stel de positie van de spijkerhouder af op de lengte van de spijker. (**Afb. 2**)

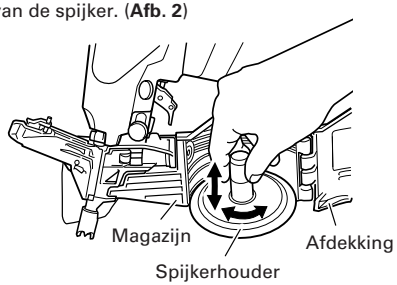

Afb. 2

Voor het afstellen draait u de spijkerhouder ① ongeveer 90 graden tegen de klok in. Beweeg de spijkerhouder ② op en neer, stel af op de lengte van de te gebruiken spijkers en stel het oppervlak van de spijkerhouder in op de gemarkeerde positie van het magazijn.
Draai de spijkerhouder ③ met de klok mee (ongeveer 90 graden) tot hij inklikt. (**Afb. 3**)

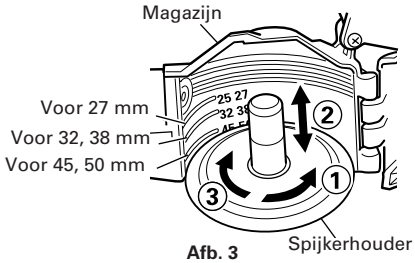

Afb. 3

○ Laad de spijkers in het magazijn.
Op dit moment kunt het vervolg van deze procedure vergemakkelijken als u eerst het begin van de spijkerrol een beetje uittrekt voor u de hele rol in het magazijn doet. (**Afb. 4**)

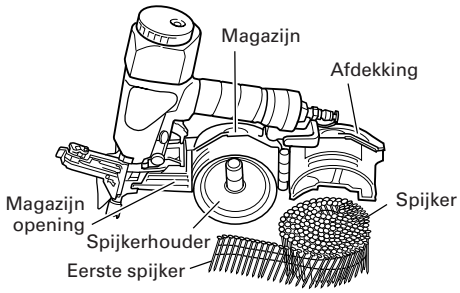

Afb. 4

○ Breng de spijkerhouder naar beneden naar de kant van het magazijn en sluit de afdekking nadat u gecontroleerd hebt of de spijkers inderdaad volledig in het magazijn geladen zijn.

OPMERKING:
Voor u de spijkers in het magazijn laadt, dient u de spijkerhouder af te stellen op de lengte van de te gebruiken spijkers. Als de spijkerhouder niet juist afgesteld is, komen de spijkers vast te zitten. Als de afdekking met geweld dicht wordt gedaan zonder de spijkerhouder juist af te stellen, kan de spijkerhouder beschadigd raken.

(2) Laad de spijkers in de geleider.
Trek de spijkerrol een stukje uit het magazijn.
Steek de eerste spijker in het drijfgat en de tweede spijker tussen de twee palletjes van de toevoer. Breng de spijker zo in dat de kop van de spijker in de geleidegleuf past. (**Afb. 5**)

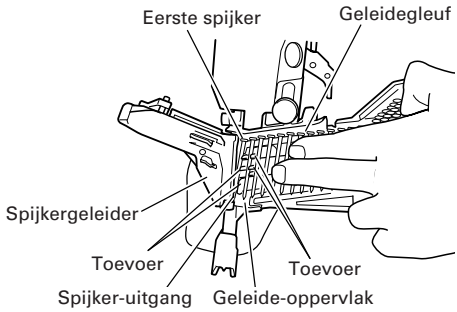

Afb. 5

(3) Sluit de spijkergeleider.
Als u gecontroleerd heeft dat de afdekking goed dicht zit, haakt u uw vinger om de spijkergeleider en de knop en, terwijl u de knop naar beneden duwt, draait u de spijkergeleider met de klok mee om hem helemaal te sluiten. (**Afb. 6**)
De bovenstaande handeling sluit het laden van de spijkers af.

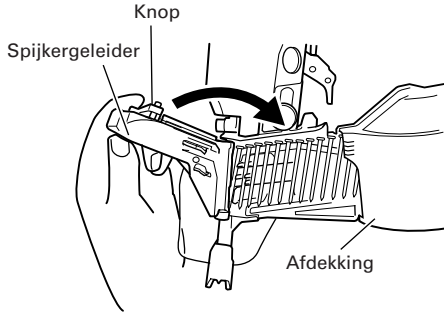

Afb. 6

OPMERKING:

De spijkergeleider sluit misschien niet correct, of de spijkers bewegen misschien niet correct naar voren als de spijkerband of de spijker zelf niet op de aangegeven plaats het apparaat binnenkomen, of wanneer de spijkers het oppervlak van de spijkergeleider niet volgen, of het materiaal dat de spijkers samenbindt vervormd is.

VOORZICHTIG:

Om te voorkomen dat het apparaat afgaat zonder dat u dat wilt, mag u nooit zomaar uw vinger aan de trekker houden of de top van de veiligheidshendel op een werkbank of op de vloer laten rusten. Richt de spijkeruitgang ook nooit op een lichaamsdeel van een persoon.

GEBRUIK VAN HET SPIJKERAPPARAAT

VOORZICHTIG:

○ Gebruik de kop of de behuizing van dit pneumatisch gereedschap nooit als hamer.

○ Neem uw voorzorgen om de veiligheid van personen in de buurt te waarborgen.

1. SPIJKEREN

(1) Een-voor-een spijkeren (enkel-schots)

De Enkel-contact keuzehendel staat in de enkel-schotsstand. (Zie **Afb. 8**.)

Dit spijkerapparaat heeft een enkelschots voorziening die het mogelijk maakt een enkele spijker in te slaan door de veiligheidshendel in te drukken en de trekker over te halen. (Zie **Afb. 7**.)

VOORZICHTIG:

○ Hier beschreven is de werkwijze waarbij telkens slechts een spijker afgeschoten wordt wanneer de trekker wordt overgehaald (enkel-schots), niet het volautomatische serie-vuur. Wanneer de Enkel-contact keuzehendel op Enkel-schot (Single shot) staat en de veiligheidshendel ingedrukt wordt terwijl de trekker al overgehaald is, zal er een spijker afgeschoten worden: Wees voorzichtig!

Als u series spijkers wilt kunnen afschieten, dient u de los verkrijgbare accessoires die daarvoor bedoeld zijn aan te schaffen.

○ Als u in de enkel-schots stand de trekker niet snel en hard genoeg overhaalt zal het apparaat een terugslag geven en verschillende spijkers in plaats van een afschieten. Om dit te vermijden dient u de trekker altijd fluks en zonder dralen over te halen.

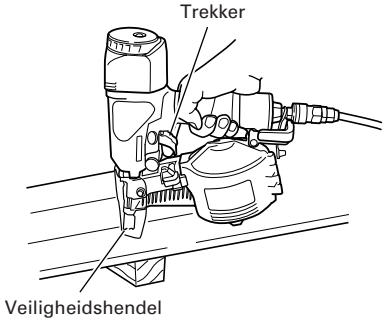

Afb. 7

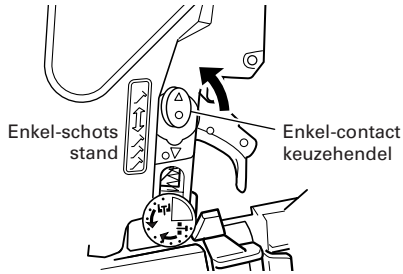

Afb. 8

○ Veiligheidshendel

Wanneer u de spijker-uitgang indrukt, moet u er op letten dat de veiligheidshendel helemaal omhoog gaat (zie **Afb. 7**) om de veiligheidsvergrendeling op te heffen. Er kan met andere woorden niet gespijkerd worden als de vergrendeling niet opgeheven is, zelfs al is de trekker overgehaald.

(2) Methode voor continu spijkeren (contact spijkeren).

De enkel-contact keuzehendel moet in de contact-spijker stand staan. (Zie **Afb. 10**.)

Met de meegeleverde inbussleutel kunt u de enkel-contact keuzehendel in de contact-spijker stand zetten. Eerst haalt u de trekker over. Dan drukt u de spijker-uitgang op de plek waar de spijker moet komen. Het spijkeren zal beginnen. (**Afb. 9**)

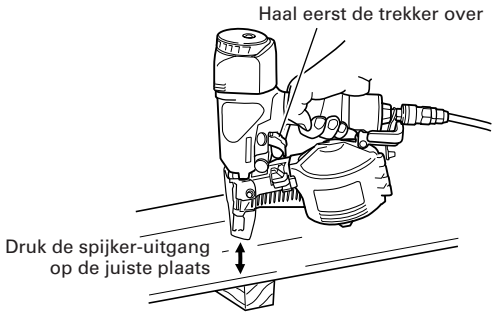

Afb. 9

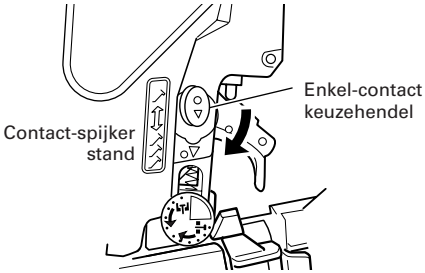

Afb. 10

VOORZICHTIG:
Wees voorzichtig wanneer u de hoeken van stukken hout wilt spijkeren. Zeker bij het contact-spijkeren op hoeken, kunnen er gemakkelijk spijkers door de hoek heen dringen of afketsen.

OPMERKING:

○ Voorzorgen met betrekking tot ongeladen spijkeren. Soms gaat het apparaat door met spijkeren terwijl het magazijn al leeg is. Dit noemen we "ongeladen spijkeren". Dit is slecht voor het apparaat, voor het magazijn en voor de spijkertoevoer. Om ongeladen spijkeren te voorkomen, dient u zo nu en dan te kijken of er nog voldoende spijkers in het magazijn zitten. U moet er natuurlijk wel voor blijven zorgen dat na gebruik alle spijkers uit het apparaat verwijderd worden.

○ Na gebruik kunt u ongeveer 2 cc olie via de slangkoppeling in het apparaat doen om het pneumatisch gereedschap tegen roest te beschermen.

○ Bij lage temperaturen zal het apparaat soms niet naar behoren functioneren. Gebruik het pneumatisch gereedschap alleen bij geschikte omgevingstemperaturen.

2. Afstellen van de spijker-diepte.

VOORZICHTIG:
Haal uw vinger van de trekker wanneer u dit soort instellingen maakt. Let er ook op dat de spijker-uitgang niet naar beneden wijst wanneer u deze instelling verricht en dat er zich geen lichaamsdelen van wie dan ook voor de spijker-uitgang bevinden.

○ Afstellen van de spijker-diepte (**Afb. 11**)
Doe een spijker-test. Als de spijkers te diep ingeslagen worden, draait u de afstelling naar de ondiepe kant (▣ teken). Als de spijkers niet diep genoeg worden ingeslagen, draait u de afstelling naar de diepe kant (▣ teken) (zie **Afb. 11**, **12**).
De afstelling verandert met 0,5 mm bij elke omwenteling met een klik.

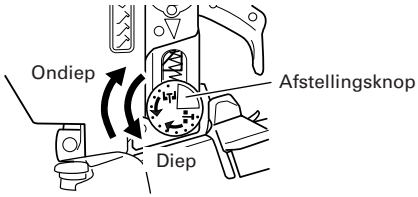

Afb. 11

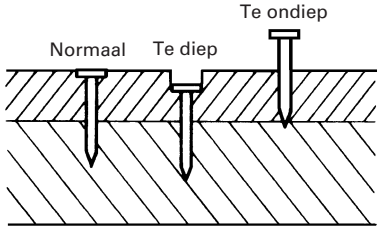

Afb. 12

OPMERKING:

○ De spijker-diepte afstellingsknop zal niet meer dan 3 mm draaien vanaf het diepste spijkerpunt. Probeer de knop niet te forceren door hem verder te willen draaien.

○ De spijker-diepte kan ook aangepast worden door de gebruikte luchtdruk te veranderen. Gebruik deze methode samen met de afstelling op het apparaat. Gebruik van een te hoge luchtdruk die niet in de juiste verhouding staat tot de weerstand die door het te spijkeren materiaal geleverd wordt zal de levensduur van dit spijkerapparaat bekorten.

3. Veranderen van de richting van de luchtuitlaat.
De richting van de luchtuitlaat kan veranderd worden over 360° door de hoofdring te verdraaien. (**Afb. 13**)

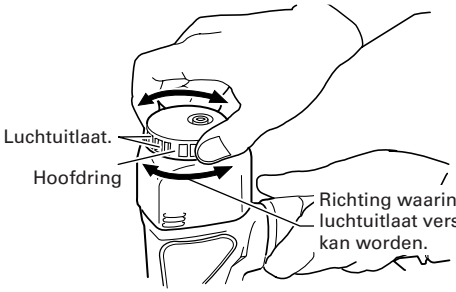

Afb. 13

INSPECTIE EN ONDERHOUD

VOORZICHTIG:
Let er op dat u de slang afkoppelt wanneer u vastzittende spijkers verwijdert, het apparaat schoonmaakt, inspecteert, of er onderhoud aan pleegt.

1. Maatregel tegen vastzittende spijkers.

(1) Haal de spijkerrol uit het magazijn, open de spijkergeleider, steek een staafje in de spijker-uitgang en tik met een hamer tegen het staafje. (**Afb. 14**)

(2) Verwijder de vastzittende spijker met een gleuf-kop schroevendraaier. (**Afb. 15**)

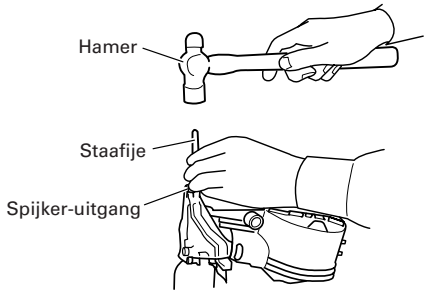

Afb. 14

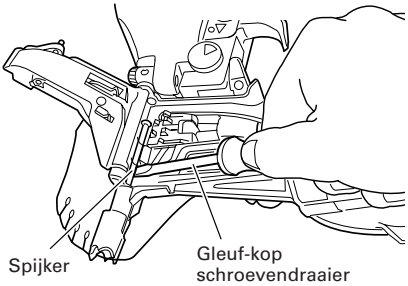

Afb. 15

(3) Verwijder het defecte deel van de draad die de spijkers aan elkaar verbindt met een nijptang, corrigeer de vervorming en laad de spijkerrol weer in het magazijn.

(4) Als het apparaat vaak vastloopt, dient u de Erkende Service-zaak waar u dit pneumatisch gereedschap gekocht heeft te raadplegen.

2. Controleer de schroeven waar alle onderdelen mee vast zitten.

Controleer regelmatig of er ergens een schroef los zit en of er geen lekken zijn. Draai eventueel losse schroeven weer vast. Het is gevaarlijk om het apparaat te gebruiken als er schroeven los zitten.

3. Inspecteren van de veiligheidshendel.

Controleer of de veiligheidshendel soepel kan bewegen. (**Afb. 16**)

Maak de bewegende delen van de veiligheidshendel schoon en smeer ze geregeld met de meegeleverde smeerolie. Door geregeld schoon te maken en te smeren zorg u ervoor dat de veiligheidshendel soepel blijft functioneren en gaat u de vorming van roest tegen.

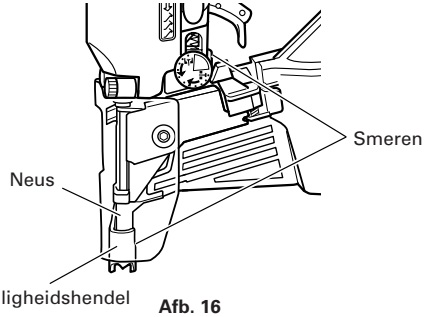

Afb. 16

4. Inspecteren van de toevoer.

(1) Maak geregeld het bewegende deel van de knop schoon en breng de aanbevolen olie aan. (Zie **Afb. 17**.)

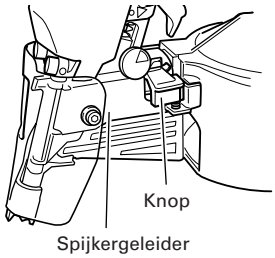

Afb. 17

(2) Open de spijkergeleider en verwijder stof enz. zoals aangegeven in **Afb. 18**. Breng smeerolie aan op de schuifgroef van de toevoer en de toevoer-schacht. Controleer of de spijker-stopper (A) en spijker-stopper (B) soepel kunnen bewegen door er met uw vinger tegen te duwen.

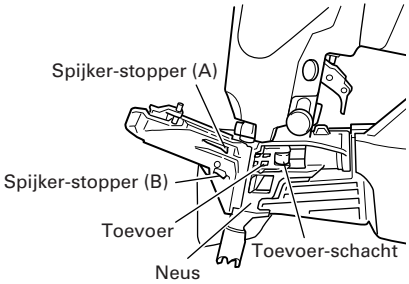

Afb. 18

(3) Breng ook de aanbevolen olie aan op de toevoer oppervlakken van de neus en de spijkergeleider nadat u deze schoongemaakt heeft. Door geregeld schoon te maken en te smeren zorg u ervoor dat alles soepel blijft functioneren en gaat u de vorming van roest tegen.

VOORZICHTIG:

Controleer of de toevoer en stopper onderdelen soepel functioneren voor u het apparaat gaat gebruiken. Als het mechanisme hapert, is het mogelijk dat spijkers onder ongewenste hoeken het apparaat verlaten, wat gevaarlijk is voor de gebruiker en voor anderen in de buurt.

5. Inspecteren van de demper

Dit Spijkerapparaat heeft een ingebouwde demper in de uitlaat om lawaai en het opwerpen van stof te verminderen wanneer er lucht wordt uitgestoten.

Wanneer het gaas van de demper vol zit of wanneer de demper beschadigd is, dient u de demper te vervangen door een nieuwe. Om de demper te vervangen dient u contact op te nemen met ons Erkende Service Centrum.

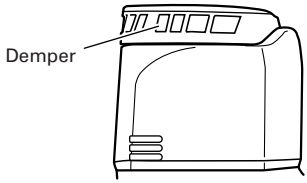

Afb. 19

6. **Inspecteren van het magazijn.**
   Maak het magazijn schoon. Verwijder stof en houtresten die zich mogelijk in het magazijn hebben opgehoopt.
7. **Opslag**
   ○ Wanneer u het apparaat voor langere tijd niet zult gebruiken, kunt u het beste een dunne laag machineolie aanbrengen op de stalen onderdelen van het apparaat om roest tegen te gaan.
   ○ Bewaar dit spijkerapparaat niet in een koude omgeving. Bewaar het op een warme plek.
   ○ Wanneer u het spijkerapparaat niet gebruikt, dient u het op te slaan op een warme, droge plek. Buiten bereik van kinderen houden.
8. **Lijst vervangingsonderdelen**
   A : Ond. nr.
   B : Code nr.
   C : Gebr. nr.
   D : Opm.

VOORZICHTIG:
Reparatie, modificatie en inspectie van HiKOKI elektrisch gereedschap dient te worden uitgevoerd door een erkend HiKOKI Service-centrum.
Deze Onderdelenlijst komt van pas wanneer u deze samen met het gereedschap aanbiedt bij het erkende HiKOKI Service-centrum wanneer u om reparatie of ander onderhoud verzoekt.
Bij gebruik en onderhoud van elektrisch gereedschap dienen de in het land waar u zich bevindt geldende veiligheidsregelgeving en veiligheidsstandaarden stipt te worden opgevolgd.

MODIFICATIES:
HiKOKI elektrisch gereedschap wordt voortdurend verbeterd en gewijzigd teneinde gebruik te kunnen maken van de nieuwste technische ontwikkelingen.
Daarom is mogelijk dat sommige onderdelen (zoals codenummers en/of ontwerp) zonder voorafgaande kennisgeving gewijzigd worden.

COMPRESSOR

VOORZICHTIG:
Wanneer de maximum luchtdruk van de compressor de 8,3 bar overschrijdt, dient u er voor te zorgen dat er een reductieklep tussen de compressor en dit pneumatisch gereedschap is aangebracht. Vervolgens stelt u de aan het spijkerapparaat geleverde luchtdruk bij tot deze binnen het bereik van 4,9 – 8,3 bar valt. Als ook de Luchttoevoer Set gemonteerd is, is het ook mogelijk de smering van het apparaat op zeer gemakkelijke wijze uit te voeren.

ZELFSMEERNIPPEL-FILTER-REDUCTIEKLEP (Luchttoevoer set)

Wij bevelen aan het spijkerapparaat altijd met deze set, bestaande uit een zelfsmeernippel, een filter en een reductieklep, te gebruiken zodat u het apparaat altijd onder de meest gunstige omstandigheden kunt gebruiken. Let u er alstublieft op dat de slang tussen de set en het spijkerapparaat niet langer mag zijn dan 10 m.

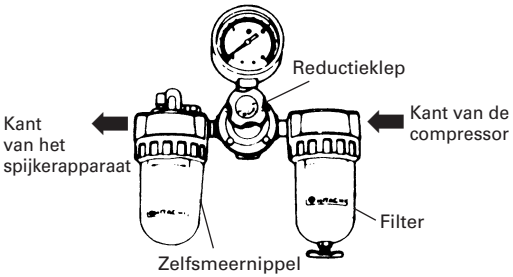

Afb. 20

GESCHIKTE SMEERMIDDELEN

Type smeermiddel	Naam van het smeermiddel
Aanbevolen olie	SHELL TONNA
Motorolie	SAE 10W, SAE 20W
Turbine olie	ISO VG32 - 68 (#90 - #180)

Geluidsinformatie
Geluidskarakteristiek-waarden in overeenstemming met Dr prEN 792-13, JUNI, 1997:
Het typische A-zwaarte enkele geluidssterkteniveau L_{WA}, 1s,d= 91 dB
Het typische A-zwaarte enkele geluidsdrukniveau op de werkplek L_{pA}, 1s,d= 84 dB.

Deze waarden zijn gereedschap-gerelateerde karakteristieke waarden en geven niet het geproduceerde geluid op het moment van daadwerkelijk gebruiken van het apparaat weer. Het geproduceerde geluid tijdens het werken met het apparaat hangt bijvoorbeeld ook af van de werkomgeving, het stuk waaraan gewerkt wordt, hoe dat stuk ondersteund wordt, het aantal spijkers dat ingeslagen wordt enz.

Afhankelijk van de omstandigheden op de werkplek en de vorm van het stuk waaraan gewerkt wordt, is het nodig om persoonlijke beschermingsmiddelen toe te passen, zoals het plaatsen van het werkstuk op een geluiddempende ondergrond, voorkomen van vibratie van het werkstuk door het vast te klemmen of te bedekken, minimaliseren van de benodigde luchtdruk enz.

In speciale gevallen zal het nodig zijn om oorbeschermers te dragen.

Trillingsinformatie
De typische trillingskarakteristiek waarde in overeenstemming met Dr prEN 792-13, JUNI, 1997 overschrijdt de 2,5 m/s² niet.

Deze waarde is een gereedschap-gerelateerde karakteristieke waarde en geeft niet de invloed op het hand-arm-systeem op het moment van daadwerkelijk gebruiken van het apparaat weer. De invloed op het hand-arm-systeem bij het gebruiken van dit apparaat hangt bijvoorbeeld ook af van de kracht waarmee men het apparaat beet houdt, van de kracht waarmee het apparaat tegen het werkoppervlak gedrukt wordt, de richting waarin gespijkerd wordt, de afstelling van de luchttoevoer, het stuk waaraan gewerkt wordt, hoe dat ondersteund is enz.

PRECAUCIONES PARA LAS OPERACIONES EN GENERAL

1. **Opere la herramienta eléctrica de forma segura y correctamente.**
   No la emplee para otros usos que no sean los especificados en este manual de instrucciones.
2. **Para llevar a cabo una operación segura, maneje la herramienta eléctrica correctamente.**
   Siga las instrucciones dadas en este manual de instrucciones y emplee la herramienta de la forma indicada para asegurar una operación segura. Nunca permita su uso a niños o personas que no conozcan la herramienta y su funcionamiento ni a personas que no puedan emplearla correctamente.
3. **Confirme la seguridad del lugar de trabajo.**
   Mantenga alejadas del lugar de trabajo a las personas no autorizadas.
   Especialmente deben mantenerse alejados a los niños.
4. **Coloque las partes correspondientes en sus lugares de forma correcta.**
   No extraiga ninguna de las cubiertas ni los tornillos. Manténgalos en su lugar puesto que tienen sus funciones.
   Además, puesto que podría ser peligroso, no efectúe nunca modificaciones en la herramienta ni la emplee después de haber hecho modificaciones.
5. **Compruebe la herramienta antes de usarla.**
   Antes de usar la herramienta, compruebe que ninguna de sus partes esté rota, que todos los tornillos estén bien apretados y que no haya partes perdidas ni oxidadas.
6. **El trabajo excesivo puede causar accidentes.**
   No haga funcionar la herramienta y sus accesorios más allá de sus capacidades. El trabajo excesivo no solamente dañará la herramienta eléctrica sino que la convertirá en un aparato peligroso.
7. **Detenga la operación inmediatamente si nota alguna anormalidad.**
   Pare la operación si se da cuenta de alguna anormalidad o si la herramienta eléctrica no funciona correctamente. Haga que le inspeccionen y reparen la herramienta si es necesario.
8. **Trate bien y con cuidado la herramienta eléctrica.**
   Si se le cae o golpea la herramienta eléctrica contra algo, el bastidor exterior podría deformarse y agrietarse, o podrían ocurrir otro tipo de daños, por lo tanto manéjela siempre con mucho cuidado. Tampoco no raye ni grabe nada en la herramienta eléctrica. Debido al aire a alta presión que hay dentro de la herramienta, las grietas en su superficie pueden resultar peligrosas.
   No utilice nunca la herramienta eléctrica si encuentra alguna grieta y si hay fugas de aire.
9. **Cuide bien la herramienta para que tenga una vida de servicio larga.**
   Cuide siempre la herramienta eléctrica y manténgala limpia.
10. **Efectúe una inspección a intervalos regulares puesto que es esencial para la seguridad.**
    Inspeccione la herramienta eléctrica a intervalos regulares para poder operarla con seguridad y eficientemente en todo momento.
11. **Lleve la herramienta a un agente de servicio autorizado si es necesario efectuar alguna reparación o reemplazo de alguna parte.**
    Asegúrese de que la herramienta eléctrica es revisada solamente por un agente de servicio autorizado y que solamente se emplean partes de reemplazo idénticas autorizadas.
12. **Mantenga la herramienta eléctrica en un lugar apropiado.**
    Cuando no la utilice, deberá guardarla en un lugar seco fuera del alcance de los niños. Vierta en el cuerpo de la herramienta unos 2 cc de aceite a través de la junta de la manguera para protegerla contra la oxidación.
13. **El plano de montaje detallado de este manual de instrucciones debe ser utilizado solamente por el agente de servicio autorizado.**

PRECAUCIONES SOBRE EL USO DEL MARTILLO CON RISTRA DE CLAVOS

1. **Emplee la herramienta correctamente para que la operación sea segura.**
   Esta herramienta ha sido diseñada para clavar clavos en madera y materiales similares. Empléela solamente para los propósitos indicados.
2. **Asegúrese de que la presión de aire se encuentra dentro del valor nominal de presión de aire.**
   Asegúrese de que la presión de aire se encuentre dentro del margen de 4,9 barias - 8,3 barias (70 - 120 psi.) y de que el aire empleado esté limpio y seco. Si la presión es mayor de 8,3 barias (120 psi.), la vida de servicio de la herramienta eléctrica se acortará y podrían aparecer condiciones peligrosas. La herramienta no debe conectarse a una presión que exceda potencialmente de 14 barias (200 psi.).
3. **No opere nunca el equipo con gases a alta presión que no sean aire comprimido.**
   No utilice nunca dióxido de carbono, oxígeno u otro gas sellado en un contenedor a presión bajo ninguna circunstancia.
4. **Tenga cuidado para evitar fuegos y explosiones.**
   Puesto que pueden salir disparadas chispas durante la operación de clavado, es muy peligroso emplear la herramienta cerca de lacas, pinturas, bencinas, disolventes, gasolina, adhesivos y sustancias inflamables similares puesto que podrían encenderse o explotar. Bajo ninguna circunstancia deberá emplear esta herramienta en la vecindad de tales materiales inflamables.
5. **Protéjase siempre los ojos (con unas gafas protectoras).**
   Cuando opere la herramienta eléctrica, siempre protéjase los ojos y asegúrese de que las personas que puedan encontrarse en los alrededores también se los hayan protegido.
   Existe una gran posibilidad de que salgan disparados fragmentos del alambre o del plástico que engancha los clavos o incluso los mismos clavos, lo que es una amenaza para los ojos. Protéjase siempre los ojos mientras opera la herramienta. Puede protegerse los ojos con unas gafas protectoras o también ponerse una máscara de visión amplia encima de gafas graduadas si es que las lleva.
   Los encargados deben siempre hacer obligatorio el empleo de protección para los ojos.
6. **Protéjase los oídos y la cabeza.**
   Cuando tenga que efectuar un trabajo de clavado póngase orejeras y protección en la cabeza. También, dependiendo de las condiciones, asegúrese de que las personas que pueda haber en los alrededores también llevan orejeras y protección en la cabeza.
7. **Ponga mucha atención en los que trabajan cerca de usted.**
   Sería muy peligroso si los clavos que no son clavados correctamente golpearan a otras personas. Por lo tanto, ponga siempre mucha atención a la seguridad de las personas que pueda haber en los alrededores cuando emplee la herramienta. Asegúrese siempre de que el cuerpo, manos o pies de ninguna persona estén cerca de la salida de los clavos.

8. **No dirija nunca la salida de los clavos hacia ninguna persona.**
Piense que la herramienta siempre está cargada con clavos.
Si dirige la salida de los clavos hacia alguna persona, podría causar accidentes muy serios si por error se descargara la herramienta. Cuando conecte y desconecte la manguera, durante la recarga de clavos u operaciones similares, asegúrese de que la salida de los clavos no está encarada hacia ninguna persona (incluido usted mismo). Incluso cuando sabe que no hay ningún clavo en la herramienta es peligroso descargarla mientras la dirige hacia alguien, por lo tanto no lo haga nunca. No se suba encima de la herramienta. Respétela como herramienta de trabajo que es.
9. **Antes de emplear la herramienta eléctrica, compruebe la palanca de empuje.**
Antes de emplear la herramienta asegúrese de que la palanca de empuje y la válvula operan correctamente. Sin clavos cargados en la herramienta, conecte la manguera y compruebe lo siguiente. Si se escucha sonido de operación indica una falla, por lo tanto no emplee la herramienta hasta que haya sido inspeccionada y reparada.
   ○ Si al pulsar meramente el gatillo se escucha el sonido de operación o si ocurre el movimiento de la broca de impulsión, significa que la herramienta está defectuosa.
   ○ Si al pulsar meramente la palanca de empuje contra el material donde va a efectuar el clavado se escucha el sonido de operación o si ocurre el movimiento de la broca de impulsión, significa que la herramienta está defectuosa. Además, con respeto a la palanca de empuje, tenga en cuenta que no debe nunca modificarse ni extraerse.
10. **Emplee solamente los clavos especificados.**
No emplee nunca otros clavos que no sean los especificados y descritos en este manual de instrucciones.
11. **Tenga cuidado cuando conecte la manguera.**
Cuando conecte la manguera y cargue los clavos, asegúrese de lo siguiente para no accionar la herramienta por error.
   ○ No toque el gatillo.
   ○ No permita que el cabezal de disparo se ponga en contacto con ninguna superficie.
   ○ Mantenga el cabezal de disparo hacia abajo. Observe estrictamente las instrucciones de arriba y asegúrese siempre de que ninguna parte de su cuerpo, manos o pies se encuentra delante de la salida de los clavos.
12. **No coloque descuidadamente el dedo en el gatillo.**
No coloque el dedo en el gatillo excepto cuando vaya a efectuar la operación de clavado. Si transporta la herramienta o se la pasa a alguien teniendo usted el dedo en el gatillo, podría descargar inadvertidamente un clavo causando un accidente serio.
13. **Cierre completamente la guía de los clavos y no la abra durante la operación.**
Si intenta efectuar el clavado mientras la guía de los clavos está abierta, los clavos no serán clavados en el madero, y existe el peligro de una descarga peligrosa.
14. **Presione firmemente la salida de los clavos contra el material donde vaya a efectuar el clavado.**
Cuando clave clavos, presione firmemente la salida de los clavos contra el material donde vaya a efectuar el clavado. Si la salida no está correctamente colocada, los clavos rebotarán.
15. **Mantenga las manos y pies alejados del cabezal de disparo durante la operación.**
Es muy peligroso si un clavo se clavase en una mano o pie por error.
16. **Tenga en cuenta el retorno de la herramienta.**
No acerque la parte superior de la herramienta a su cabeza, etc., durante la operación. Es muy peligroso puesto que la herramienta podría retroceder violentamente si el clavo que está siendo clavado contactara con otro clavo o grapa que ya estuviera clavado en la madera.
17. **Tenga cuidado cuando efectúe el clavado en tableros delgados o en las esquinas de la madera.**
Cuando efectúe el clavado en tableros delgados, los clavos pueden traspasarlos, así como también cuando clave las esquinas de madera debido a la desviación de los clavos. En tales casos, asegúrese siempre de que no haya nadie (ni ninguna mano, pie, etc., de nadie) detrás del tablero o cerca de la madera que vaya a clavar.
18. **El clavado simultáneo en ambos lados de la misma pared es peligroso.**
Bajo ninguna circunstancia deberá clavar en ambos lados de una pared a la vez. Podría ser muy peligroso puesto que los clavos podrían pasar a través de la pared y causar daños personales.
19. **No utilice la herramienta eléctrica sobre andamios o escaleras.**
La herramienta eléctrica no deberá utilizarse para aplicaciones específicas, como por ejemplo:
   – cuando el cambio de un sitio de clavado a otro implica el uso de andamiaje, escalones, escaleras, construcciones similares a una escalera, como por ejemplo, listones,
   – cierre de cajas o huacales,
   – fijación de sistemas de seguridad para el transporte, por ej., en vehículos y vagones,
20. **No desconecte la manguera con el dedo en el gatillo.**
Si desconecta la manguera con el dedo en el gatillo, la siguiente vez que conecte la manguera existirá el peligro de que la herramienta dispare un clavo espontáneamente o que opere incorrectamente.
21. **Desconecte la manguera y saque los clavos que hayan quedado en el cargador después del uso.**
Desconecte el aire de la herramienta antes de efectuar el mantenimiento, extraer un clavo atascado, abandonar el lugar de trabajo, mover la herramienta a otro lugar o después de usarla. Es muy peligroso dejar clavos en la herramienta puesto que podrían ser disparos por accidente.
22. **Cuando extraiga un clavo que se ha atascado, asegúrese de desconectar primero la manguera y de liberar el aire comprimido.**
Cuando extraiga un clavo que se ha atascado, primero asegúrese de desconectar la manguera y liberar el aire comprimido que hay dentro de la misma.
El disparo accidental de un clavo puede resultar muy peligroso.
23. **Para evitar peligros causados por clavos que se caen, no abra nunca el cargador con el aparato encarado hacia abajo mientras carga los clavos.**
24. **En el cuerpo de la herramienta no debe emplearse una clavija hembra (enchufe de aire).**
Si instala una clavija hembra en el cuerpo de la herramienta, a veces el aire comprimido no podrá ser dirigido cuando la manguera está desconectada, por lo tanto evítelo.
La herramienta y la manguera de suministro de aire deben tener un acoplamiento de manguera para extraer toda la presión de la herramienta al desconectar la junta del acoplamiento.
25. **No extraiga la cubierta contra el polvo.**
No opere nunca la herramienta con la cubierta contra el polvo extraída para evitar el peligro de rotura del alambre o del plástico que retiene los clavos, o de disparo accidental de los clavos.

ESPECIFICACIONES

Tipo motorizado	Pistón alternativo
Presión de aire (medidor)	4,9 – 8,3 barias
Clavos aplicables	Consulte selección de los clavos.
Cantidad de clavos a cargar	200 – 400 clavos (1 ristre)
Tamaño	252 mm (L) × 269 mm (Al) × 112 mm (An)
Peso	1,4 kg.
Método de alimentación de los clavos	Pistón alterativo
Manguera (diámetro interior)	6 mm

SELECCIÓN DE LOS CLAVOS

Elija los clavos apropiados de la figura. Los clavos que no se muestran en la figura no pueden ser clavados con esta herramienta. Los clavos están enlazados y enrollados.

Clavo	
Mín.	Máx.
4,6 mm 27 mm 1,8 mm	4,8 mm 50 mm 2,3 mm

Dimensiones de los clavos

ACCESORIOS ESTÁNDAR

(1) Protector para los ojos 1
(2) Llave de barra hexagonal para tornillo M4 1
(3) Llave de barra hexagonal para tornillo M5 1
(4) Llave de barra hexagonal para tornillo M6 1
(5) Engrasador 1
(6) Caja 1

ACCESORIOS OPCIONALES

○ Juego de partes de disparo secuencial (Código N.° 881-012)

Con las partes de disparo secuencial, los clavos son disparados solamente al apretar el gatillo después de presionar la palanca de empuje.
Instalando estas partes, pueden evitarse el disparo de los clavos en posiciones incorrectas y el disparo inesperado de los clavos causado por un accionamiento accidental de la herramienta.

APLICACIONES

○ Trabajos de construcción tales como revestimiento de paredes, fabricación de techos y de subsuelos.
○ Construcción de viviendas móviles y modulares.

PREPARACIÓN PARA ANTES DE LA OPERACIÓN

1. Prepare la manguera.
Asegúrese de emplear una manguera con un diámetro interior mínimo de 6 mm.

NOTA:
Las mangueras de suministro de aire deben tener un margen de presión de trabajo mínima de 12,8 barias o el 150 por ciento de la presión máxima producida en el sistema de suministro de aire, lo que sea mayor.

2. Comprobación de la seguridad.

PRECAUCIONES:
○ Las personas no autorizadas (incluyendo niños) deberán mantenerse alejadas del equipo.
○ Póngase el protector para los ojos.
○ Compruebe los tornillos de retención que fijan la cubierta de escape, etc., para ver si están bien apretados.
Compruebe el martillo con ristra de clavos para ver si hay fugas de aire o si alguna de sus partes está defectuosa u oxidada.
○ Compruebe si la palanca de empuje funciona correctamente.
También compruebe si se ha adherido suciedad en las partes móviles de la palanca de empuje.
○ Vuelva a comprobar la seguridad operacional.

ANTES DEL EMPLEO

1. Compruebe la presión de aire.

PRECAUCIÓN:
La presión de aire debe mantenerse constantemente a 4,9 - 8,3 barias.
Ajuste la presión de aire entre 4,9 a 8,3 barias de acuerdo con el diámetro y longitud de los clavos y la dureza de la madera que vaya a ser clavada. Ponga especial atención a la presión de salida, capacidad y tubería del compresor de aire, para que la presión no exceda del límite especificado. Tenga en cuenta que la presión excesiva podría afectar el rendimiento total, la vida de servicio y la seguridad.

2. Lubricación

(1) Antes de operar este martillo con ristra de clavos, asegúrese de proporcionar un equipo de aire entre el compresor de aire y el aparato.
La lubricación a través del equipo de aire ofrece una operación suave, una vida de servicio más larga y anticorrosión.
Ajuste el engrasador de forma que se suministre una sola gota de aceite a intervalos de 5 a 10 ciclos de clavado.

(2) Se recomienda el uso del aceite recomendado (SHELL TONNA). Pueden también usarse los aceites listados más adelante. No mezcle nunca dos o más tipos de aceite.

3. Cargue los clavos.

(1) Cargue los clavos en el cargador.

○ Sujete la guía de los clavos y la perilla con los dedos. Luego presione la perilla para abrir la guía de los clavos hacia la izquierda (vea la **Fig. 1**).

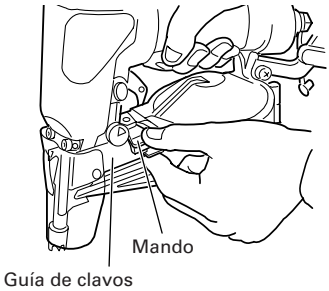

Fig. 1

○ Ajuste la posición del portaclavos de acuerdo con la longitud de los clavos. (**Fig. 2**)

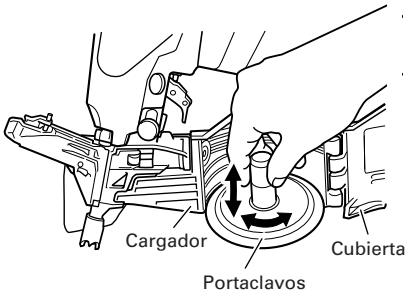

Fig. 2

Para el ajuste, gire el portaclavos ① hacia la izquierda unos 90 grados. Mueva el portaclavos ② hacia arriba o hacia abajo, ajuste la longitud de acuerdo con los clavos utilizados, y ajuste la superficie del portaclavos con la posición marcada en el portaclavos del cargador. Gire el portaclavos ③ hacia la derecha (unos 90n grados) hasta que haga clic. (**Fig. 3**)

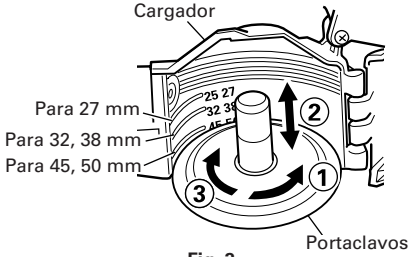

Fig. 3

○ Cargue los clavos en el cargador.
En este momento, si la parte bobinada de los clavos se inserta después de haberla extraído una vez, el trabajo resultará más fácil. (**Fig. 4**)

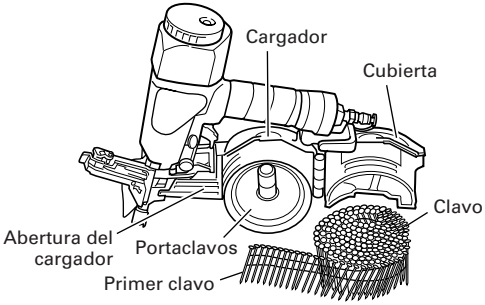

Fig. 4

○ Baje el portaclavos hasta el lado del cargador, y cierre la cubierta después de asegurarse de que los clavos estén completamente cargados en el cargador.

NOTA:
Antes de cargar los clavos en el cargador, coloque el portaclavos de acuerdo con la longitud de los clavos. Si la posición del portaclavos no ha sido ajustada, los clavos se atascarán. Si cierra la cubierta forzadamente sin ajustar la posición del portaclavos, éste se dañará.

(2) Cargue los clavos en la guía.
Extienda la línea de clavos del cargador.
Inserte el primer clavo en el orificio de clavado y el segundo clavo entre los dos trinquetes del alimentador.
Inserte el clavo de forma que su cabeza se enganche en la ranura de la guía. (**Fig. 5**)

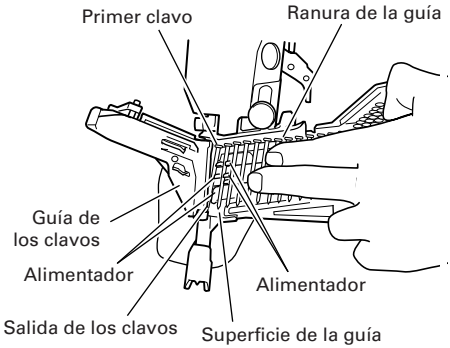

Fig. 5

(3) Cierre la guía de los clavos.
Después de haberse asegurado de que la cubierta esté cerrada, coloque su dedo en la guía de clavos y, manteniendo presionado el mando, gire la guía de clavos completamente hacia la derecha para cerrarla. (**Fig. 6**)
Con esta operación habrá finalizado la carga de los clavos.

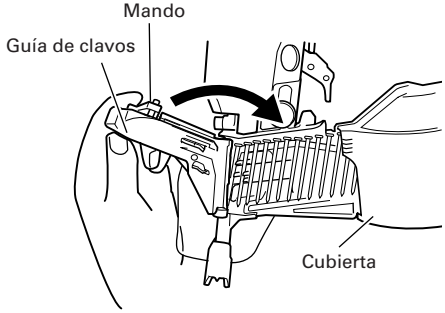

Fig. 6

NOTA:
La guía de los clavos no podrá cerrarse correctamente o los clavos no podrán avanzar correctamente si las bandas de enlace o los clavos no entran en la posición indicada o si los clavos se alejan de la superficie de la guía o si el alambre que enlaza el clavo está combado.

PRECAUCIÓN:
Para evitar la operación accidental, no toque nunca el disparador ni coloque el extreno superior de la palanca de empuje sobre un banco de trabajo o el piso. Además, no encare nunca la salida de los clavos hacia nadie.

CÓMO EMPLEAR EL MARTILLO CON RISTRA DE CLAVOS

PRECAUCIONES:
○ No emplee nunca el cabezal o el cuerpo de este aparato como martillo.
○ Tome las precauciones necesarias para asegurar la seguridad de las personas que se encuentren en los alrededores durante la operación.

1. Procedimientos de clavado

(1) Método de clavado intermitente de los clavos (un solo disparo)
La palanca de cambio de un solo contacto se encuentra en la posición de un solo disparo (vea la **Fig. 8**).
Este martillo con ristra de clavos incluye una estructura de un solo disparo para permitir el clavado de un solo clavo presionando la palanca de empuje hacia abajo y accionando el gatillo (vea la **Fig. 7**).

PRECAUCIÓN:
○ El [método de clavado intermitente de los clavos (un solo disparo)] explicado aquí no es el de [disparo secuencial]. Cuando la palanca de cambio de un solo contacto se encuentra en la posición de un solo disparo, si presiona hacia arriba la palanca de empuje mientras acciona el gatillo, solamente se disparará un clavo: Tenga cuidado.
En el caso de emplear el método de disparo secuencial, emplee el juego de partes de disparo secuencial o un accesorio óptico.
○ Si no acciona el gatillo rápidamente y con firmeza durante el modo de un solo disparo, el martillo con ristra de clavos rebotará y disparará varios clavos en lugar de uno sólo. Para evitarlo, asegúrese de disparar el gatillo rápidamente y con firmeza.

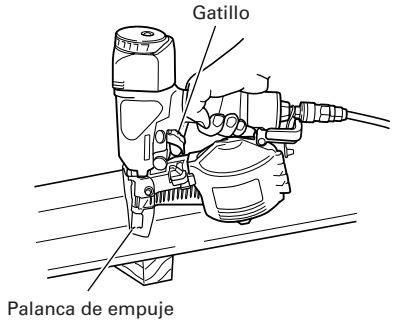

Fig. 7

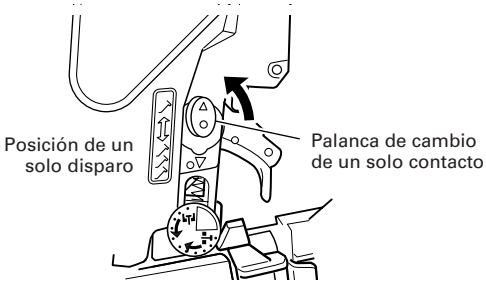

Fig. 8

○ Palanca de empuje
Cuando presione la salida de los clavos, asegúrese de elevar totalmente la palanca de empuje (vea la **Fig. 7**) para liberar el bloqueo de seguridad. Esto quiere decir que los clavos no podrán ser disparados sin liberar el bloqueo de seguridad aunque accione el gatillo.

(2) Método de disparo continuo de los clavos (disparo por contacto)
La palanca de cambio de un solo contacto se encuentra en la posición de disparo por contacto (vea la **Fig. 10**).
Emplee la llave de barra hexagonal accesoria para girar la palanca de cambio de un solo contacto hacia la posición de disparo por contacto.
Primero tire del gatillo. Luego presione la salida de los clavos en la superficie donde vaya a clavarlos. El clavado de los clavos empezará. (**Fig. 9**)

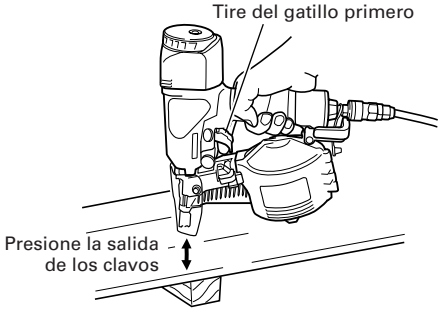

Fig. 9

Fig. 10

PRECAUCIÓN:

Tenga cuidado cuando clave clavos en esquinas de maderos. Cuando clave continuamente clavos en esquinas de maderos, algún clavo podría salirse o romperse en la esquina.

NOTAS:

○ Precauciones sobre la operación sin clavos cargados
A veces el clavado continuará después de clavar todos los clavos contenidos en el cargador.
Esto se llama "Operación sin clavos cargados". Tal operación deteriorará el amortiguador, cargador y el alimentador de clavos.
Para evitar la operación sin clavos cargados, confirme ocasionalmente la cantidad de clavos restantes. Por otro lado, todos los clavos deben extraerse al terminar el uso del martillo con ristra de clavos.

○ Después de completar la operación, vierta en el cuerpo de la herramienta unos 2 cc de aceite a través de la junta de la manguera para proteger la herramienta contra el óxido.

○ En lugares con temperaturas bajas, la herramienta no funcionará correctamente algunas veces. Opere siempre el aparato en lugares con temperaturas apropiadas.

2. Ajuste de la profundidad de introducción de los clavos

PRECAUCIÓN:

Cuando efectúe los ajustes, asegúrese de sacar el dedo del gatillo. Cuando efectúe los ajustes, asegúrese de que la salida de los clavos no esté encarada hacia abajo y que ninguna parte de su cuerpo o del cuerpo de otras personas se encuentre al alcance de la salida de los clavos.

○ Ajuste del ajustador (**Fig. 11**)
Lleve a cabo una prueba de funcionamiento. Si los clavos quedan demasiado clavados hacia adentro, gire el ajustador hacia el lado de poca profundidad (marcado con).
Si la profundidad de clavado de los clavos es insuficiente, gire el ajustador hacia el lado de profundidad profunda (marcado con) (vea las **Fig. 11** y **12**).
El ajustador se moverá 0,5 mm cada vez que lo gire con un clic.

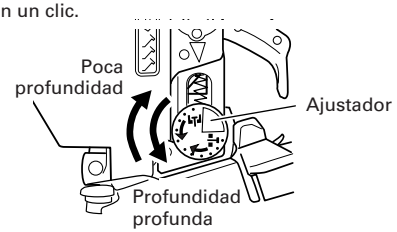

Fig. 11

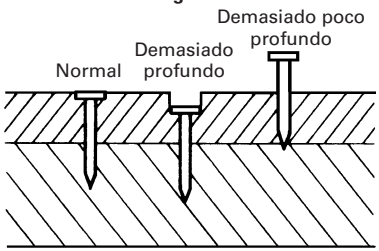

Fig. 12

NOTAS:

○ Cuando ajuste el ajustador, no lo gire más de 3 mm desde el punto de más profundidad cuando esté clavando el clavo. No gire el ajustador forzadamente más allá de ese punto.

○ La profundidad de clavado de los clavos también puede ajustarse cambiando la presión de aire empleada. Lleve a cabo esto junto con el movimiento del ajustador. El uso de aire a alta presión que no corresponda con la resistencia de clavado de los clavos acortará la vida de servicio del martillo con ristra de clavos.

3. Cambio de la dirección de escape.

La dirección de la rejilla de escape puede cambiarse 360° girando el anillo de la cabeza. (**Fig. 13**)

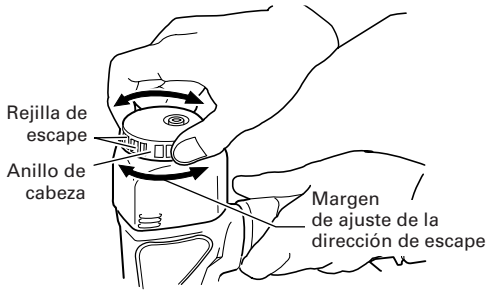

Fig. 13

INSPECCIÓN Y MANTENIMIENTO

PRECAUCIÓN:
Asegúrese de desconectar la manguera durante la limpieza de atascos, inspección, mantenimiento y limpieza.

1. Contramedidas para el atasco de clavos

(1) Extraiga el rodillo de los clavos del cargador, abra la guía de los clavos, inserte una varilla en la salida de los clavos y golpee la varilla con un martillo. (**Fig. 14**)

(2) Extraiga el clavo atascado con un destornillador de cabezal ranurado. (**Fig. 15**)

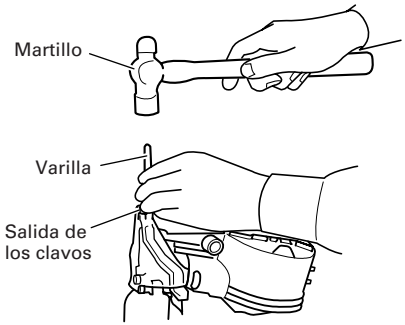

Fig. 14

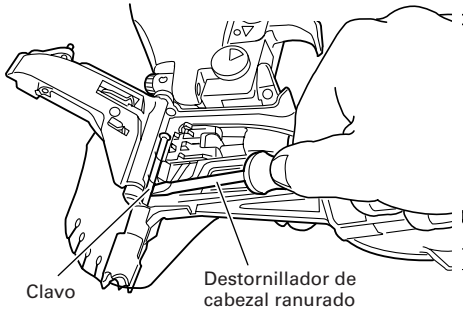

Fig. 15

(3) Corte la parte defectuosa de alambre de acero que enlaza los clavos con unas tenacillas de corte, corrija la deformación y luego cargue el rodillo de clavos en el cargador.

(4) En caso de atascos frecuentes, consulte al agente de servicio autorizado donde compró la herramienta.

2. Compruebe los tornillos de montaje de cada parte.
A intervalos regulares, compruebe cada parte para ver si hay tornillos de montaje flojos y si hay fugas de aire. Vuelva a apretar los tornillos flojos que encuentre. La operación con tornillos flojos sin apretar es peligrosa.

3. Inspeccione la palanca de empuje.
Compruebe si la palanca de empuje puede deslizarse con suavidad. (**Fig. 16**)
Limpie el área deslizante de la palanca de empuje y emplee el aceite proporcionado para lubricarla de tanto en tanto.
La lubricación permitirá un deslizamiento suave sirviendo a la vez como medida de prevención contra el óxido.

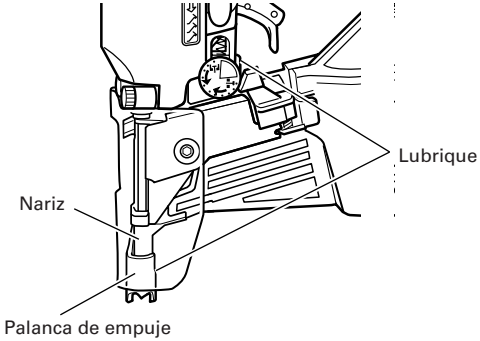

Fig. 16

4. Inspeccione los alimentadores.

(1) Ocasionalmente limpie la parte deslizante de la perilla y luego aplique el aceite recomendado (vea la **Fig. 17**).

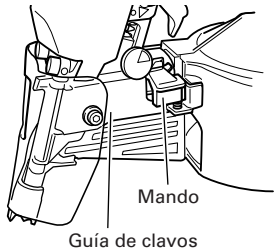

Fig. 17

(2) Abra la guía de los clavos y limpie el polvo, etc., como se muestra en la **Fig. 18**. Aplique lubricante en la ranura de deslizamiento del alimentador y en el eje del alimentador. Compruebe que el tope de clavos (A) y el tope de los clavos (B) se desliza con suavidad presionándolos con el dedo.

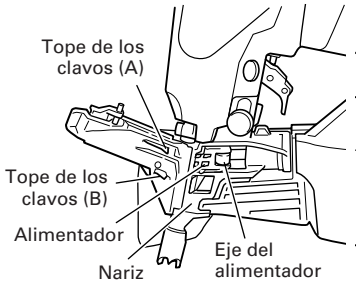

Fig. 18

(3) También, aplique el aceite recomendado en la superficie de alimentación de la punta y de la guía de los clavos después de limpiarlos. Esto ofrecerá una operación suave y retardará la corrosión.

PRECAUCIÓN:
Compruebe si el movimiento de los alimentadores y de los topes se efectúa con suavidad antes de utilizar la herramienta. Si el movimiento no es uniforme, los clavos podrían ser disparados en un ángulo irregular, lo que representaría un peligro para el operador y las personas que pudiera haber en los alrededores.

5. **Inspección del silenciador**
El martillo neumático posee un silenciador incorporado en la salida de escape para reducir el ruido y el levantamiento de polvo durante el escape.
Cuando la malla del silenciador esté obturada, o el silenciador dañado, reemplace el silenciador por otro nuevo. Para reemplazar el silenciador, póngase en contacto con un centro de reparaciones autorizado.

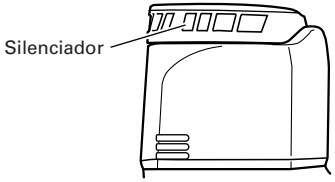

Fig. 19

6. **Inspeccione el cargador.**
Limpie el cargador. Extraiga el polvo o las astillas de madera que puedan haber acumulados en el cargador.
7. **Almacenaje**
○ Cuando no utilice la herramienta durante mucho tiempo, aplique una ligera capa de lubricante en las partes de acero para evitar oxidación.
○ No guarde el martillo con ristra de clavos en lugares fríos. Guarde el martillo con ristra de clavos en lugares cálidos.
○ Cuando no emplee la herramienta, deberá guardarla en un lugar seco y cálido.
Manténgala fuera del alcance de los niños.
8. **Lista de repuestos**
A : N°. ítem
B : N°. código
C : N°. usado
D : Observaciones

PRECAUCIÓN:
La reparación, modificación e inspección de las herramientas eléctricas HiKOKI deben ser realizadas por un Centro de Servicio Autorizado de HiKOKI.
Esta lista de repuestos será de utilidad si es presentada junto con la herramienta al Centro de Servicio Autorizado de HiKOKI, para solicitar la reparación o cualquier otro tipo de mantenimiento.
En el manejo y el mantenimiento de las herramientas eléctricas, se deberán observar las normas y reglamentos vigentes en cada país.

MODIFICACIÓN:
HiKOKI Power Tools introduce constantemente mejoras y modificaciones para incorporar los últimos avances tecnológicos.
Por consiguiente, algunas partes (por ejemplo, números de códigos y/o diseño) pueden ser modificadas sin previo aviso.

COMPRESOR:

PRECAUCIÓN:
Cuando la presión de operación máxima del compresor de aire exceda de 8,3 barias asegúrese de proporcionar una válvula de reducción entre el compresor de aire y el martillo con ristra de clavos. Luego, ajuste la presión de aire dentro del margen de operación de 4,9 – 8,3 barias. Si hay un equipo de aire instalado, también será posible efectuar la lubricación, lo que será además una gran conveniencia.

VÁLVULA DE REDUCCIÓN DEL FILTRO DEL ENGRASADOR (Equipo de aire)

Para que el equipo pueda operar en unas buenas condiciones y asegurar una larga vida de servicio, se recomienda emplear una válvula de reducción del filtro del engrasador. Durante su operación, limite la longitud de la manguera entre la unidad y el equipo de aire a 10 m como máximo.

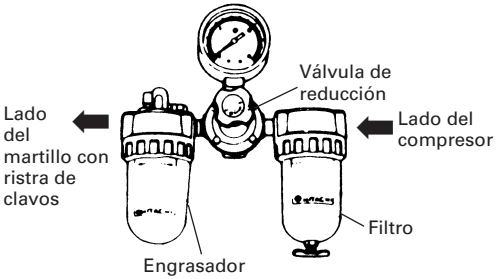

Fig. 20

LUBRICANTES APLICABLES

Tipo de lubricante	Nombre del lubricante
Aceite recomendado	SELL TONNA
Aceite de motor	SAE 10W, SAE 20W
Aceite de turbina	ISO VG32- 68 (N° 90 - N° 180)

Información sobre el ruido
Valores de la característica de ruido de acuerdo con la norma Br PrEN 792-13, junio, 1997:
Nivel de potencia de sonido de un evento de ponderación A típica L_{WA},1s,d = 91 dB
Nivel de presión de sonido de emisión de un evento de ponderación A típica en el lugar de trabajo L_{pA},1s,d = 84 dB

Estos valores son los valores característicos relacionados con la herramienta y no representan el desarrollo del ruido en el lugar de empleo. El desarrollo de ruido en el lugar de empleo dependerá del ambiente de trabajo, pieza de trabajo, soporte de la pieza, número de operaciones de clavado, etc.

Dependiendo de las condiciones del lugar de trabajo y de la forma de la pieza de trabajo, deberán llevarse a cabo medidas de atenuación de ruido individuales, tales como la colocación de las piezas de trabajo en soportes amortiguadores de ruido, prevención de vibraciones de la pieza de trabajo mediante sujeción o cobertura, ajuste de la presión de aire mínima requerida para la operación a ejecutar, etc.

En casos especiales será necesario llevar puesto un equipo de protección en los oídos.

Información sobre las vibraciones
El valor característico de vibración típico de acuerdo con Dr prEN 792-13, JUNE, 1997 no sobrepasa 2,5 m/s^2.

Estos valores son valores característicos relacionados con la herramienta y no representan la influencia en el sistema de armado a mano cuando se emplea la herramienta. La influencia en el sistema de armado a mano al emplear la herramienta dependerá de la fuerza de sujeción, fuerza de presión de contacto, dirección del trabajo, ajuste de suministro de energía, pieza de trabajo, soporte de la pieza de trabajo, etc.

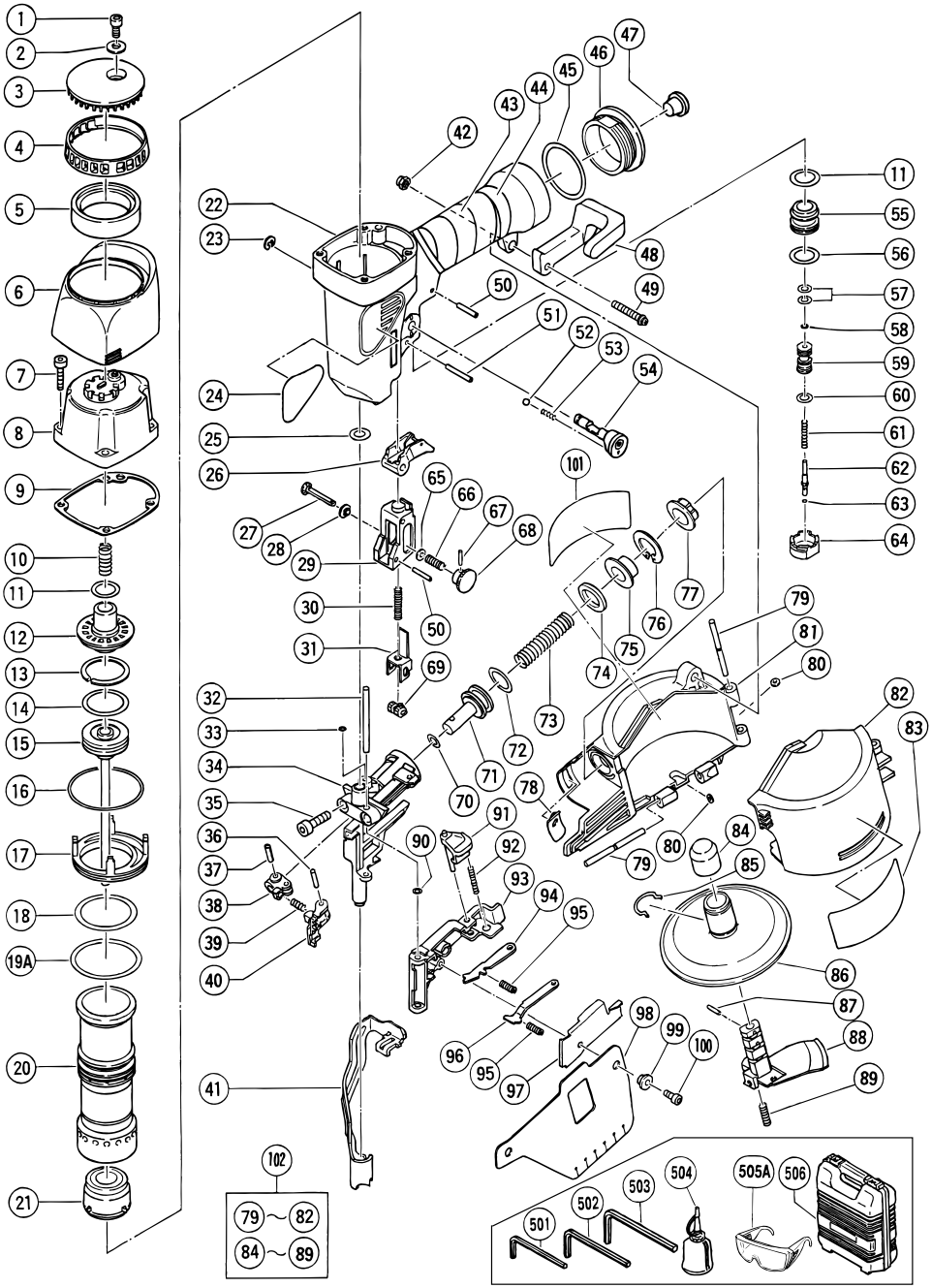
1
2
3
4
5
6
7
8
9
10
11
12
13
14
15
16
17
18
19A
20
21
22
23
24
25
26
27
28
29
30
31
32
33
34
35
36
37
38
39
40
41
42
43
44
45
46
47
48
49
50
51
52
53
54
55
56
57
58
59
60
61
62
63
64
65
66
67
68
69
70
71
72
73
74
75
76
77
78
79
80
81
82
83
84
85
86
87
88
89
90
91
92
93
94
95
96
97
98
99
100
101
102
79 ~ 82
84 ~ 89
501
502
503
504
505A
506

A	B	C	D
1	949-819	1	M5 × 10
2	944-260	1	
3	881-841	1	
4	881-840	1	
5	881-835	1	
6	881-838	1	
7	949-757	4	M5 × 20
8	881-879	1	
9	881-839	1	
10	881-851	1	
11	877-699	2	
12	881-837	1	
13	881-834	1	
14	881-833	1	
15	881-832	1	
16	990-067	1	1AS-50
17	881-831	1	
18	984-483	1	S-36
19A	881-864	1	P-38
20	881-829	1	
21	881-830	1	
22	881-877	1	"43, 44"
23	955-479	1	
24	— — —	1	
25	875-638	1	S-12
26	880-674	1	
27	881-846	1	
28	881-847	1	
29	316-389	1	
30	881-882	1	
31	881-843	1	
32	881-811	1	
33	873-093	1	1AP-3
34	881-870	1	
35	949-660	2	M6 × 20
36	983-545	1	
37	949-770	1	D4 × 14
38	878-132	1	
39	878-340	1	
40	881-818	1	
41	881-873	1	
42	877-371	1	M5
43	880-408	1	
44	880-407	2	
45	880-183	1	
46	880-379	1	
47	872-035	1	
48	881-827	1	
49	880-881	1	M5 × 30
50	949-518	2	D3 × 18
51	949-539	1	D3 × 25
52	959-155	1	D3.97
53	982-454	1	
54	880-086	1	
55	878-881	1	
56	878-885	1	S-18
57	878-925	2	
58	981-317	1	S-4
59	880-672	1	
60	878-887	1	

s

A	B	C	D
61	878-884	1	
62	880-673	1	
63	878-888	1	
64	880-671	1	
65	949-429	1	M4
66	881-853	1	
67	878-222	1	D1.6 × 12
68	881-848	1	
69	881-845	1	
70	872-645	1	
71	880-168	1	
72	873-570	1	P-18
73	880-409	1	
74	877-476	1	
75	880-170	1	
76	983-748	1	
77	880-177	1	
78	881-850	1	
79	881-825	2	
80	877-826	2	
81	881-821	1	
82	881-822	1	
83	878-184	1	
84	881-003	1	
85	880-398	1	
86	881-824	1	
87	878-791	1	D2.5 × 12
88	881-823	1	
89	881-826	1	
90	874-436	1	P-4
91	878-103	1	
92	880-446	1	
93	881-871	1	
94	881-872	1	
95	880-393	2	
96	881-814	1	
97	881-815	1	
98	881-816	1	
99	878-337	1	
100	880-413	1	M4 × 10
101	878-183	1	
102	881-820	1	"79-82, 84-89"
501	943-277	1	3MM
502	944-458	1	4MM
503	944-459	1	5MM
504	877-153	1	30CC
505A	875-769	1	
506	881-849	1	

English

EC DECLARATION OF CONFORMITY

We declare under our sole responsibility that Coil Nailer, identified by type and specific identification code *1), is in conformity with all relevant requirements of the directives *2) and standards *3). Technical file at *4) – See below.
The European Standard Manager at the representative office in Europe is authorized to compile the technical file.
The declaration is applicable to the product affixed CE marking.

Italiano

DICHIARAZIONE DI CONFORMITÀ CE

Dichiariamo sotto la nostra esclusiva responsabilità che la chiodatrice a bobina, identificata dal tipo e dal codice identificativo specifico *1), è conforme a tutti i requisiti pertinenti delle direttive *2) e degli standard *3). Documentazione tecnica presso *4) – Vedere sotto.
Il gestore delle norme europee presso l'ufficio di rappresentanza in Europa è autorizzato a compilare il fascicolo tecnico.
La dichiarazione è applicabile ai prodotti cui sono applicati i marchi CE.

Deutsch

EG-KONFORMITÄTSERKLÄRUNG

Wir erklären in alleiniger Verantwortung, dass der durch den Typ und den spezifischen Identifizierungscode *1) identifizierte Coil-Nagler allen einschlägigen Bestimmungen der Richtlinien *2) und Normen *3) entspricht. Technische Unterlagen unter *4) – Siehe unten.
Die Leitung der repräsentativen Behörde für europäische Normen und Richtlinien ist berechtigt, die technischen Unterlagen zusammenzustellen.
Die Erklärung gilt für die an dem Produkt angebrachte CE-Kennzeichnung.

Nederlands

EC VERKLARING VAN CONFORMITEIT

Wij verklaren onder onze eigen verantwoordelijkheid dat Trommelspijkerapparaat, geïdentificeerd door het type en de specifieke identificatiecode*1), voldoet aan alle relevante bepalingen van de richtlijnen*2) en normen*3). Technische documentatie bij*4) – zie onder.
De Europese Normen Manager bij de vertegenwoordiging in Europa is gemachtigd om het technisch dossier samen te stellen.
Deze verklaring is van toepassing op producten voorzien van de CE-markeringen.

Français

DECLARATION DE CONFORMITE CE

Nous déclarons sous notre entière responsabilité que le Cloueur Pour Coils, identifié par le type et le code d'identification spécifique *1) est en conformité avec toutes les exigences applicables des directives *2) et des normes *3). Dossier technique en *4) - Voir ci-dessous.
Le Gestionnaire des normes européennes du bureau de représentation en Europe est autorisé à constituer le dossier technique.
Cette déclaration s'applique aux produits désignés CE.

Español

DECLARACIÓN DE CONFORMIDAD DE LA CE

Declaramos bajo nuestra única responsabilidad que la Clavadora para coils, identificada por tipo y por código de identificación específico *1), está en conformidad con todas las disposiciones correspondientes de las directivas *2) y de las normas *3). Documentación técnica en *4) – Ver a continuación.
El Director de Normas Europeas en la oficina de representación en Europa está autorizado para elaborar el expediente técnico.
La declaración se aplica al producto con marcas de la CE.

*1) NV50AH C320801B
*2) 2006/42/EC
*3) EN792-13:2000+A1:2008

*4) Representative office in Europe
Hikoki Power Tools Deutschland GmbH
Siemensring 34, 47877 Willich, Germany

Head office in Japan
Koki Holdings Co., Ltd.
Shinagawa Intercity Tower A, 15-1, Konan 2-chome,
Minato-ku, Tokyo, Japan

29. 6. 2018
Naoto Yamashiro
European Standard Manager

29. 6. 2018
A. Nakagawa
Corporate Officer

Koki Holdings Co., Ltd.

806
Code No. C99080072 N
Printed in Japan